GF Piping Systems

+GF+

Preisliste Schweiz
Februar 2019

Schweissbare Kunststoffe und Automatik

Gebietsaufteilung Verkauf Industrie:
Répartition géographique vente Industrie:
Ripartizione geografica vendita Industrie:

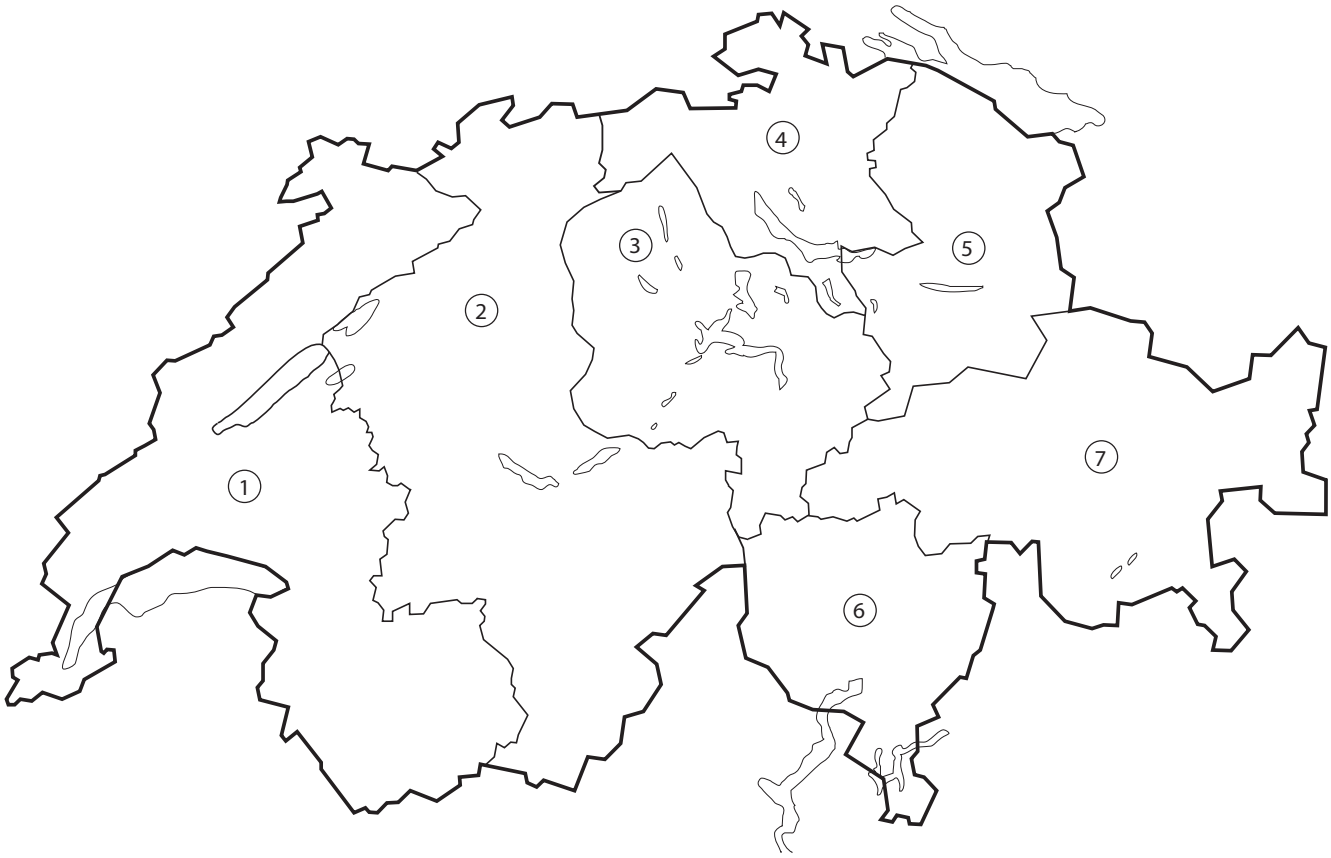

1	Marc de Raemy **Mobile 079 236 31 51**
2	Hubert Auinger **Mobile 079 540 17 25**

3	Hubert Kaufmann **Mobile 079 610 80 54**
4	Beat Büchi **Mobile 079 546 58 75**

5	Christoph Strässle **Mobile 079 696 78 72**
6	Alex Quanchi **Mobile 079 672 29 35**
7	Martin Tannò **Mobile 079 669 15 01**

Georg Fischer Rohrleitungssysteme (Schweiz) AG
Amsler-Laffon-Strasse 9, 8201 Schaffhausen
Tel. 052 631 30 26, Fax 052 631 28 97

E-Mail: ch.ps@georgfischer.com
Internet: www.gfps.com/ch

Georg Fischer Systèmes de Tuyauteries (Suisse) SA
Chemin d'Etraz 2, 1027 Lonay
Tél. 021 803 35 35, Fax 021 803 35 37

Georg Fischer Sistemi per Tubazioni (Svizzera) SA
Via Boscioro 20, 6962 Viganello/Lugano
Tel. 091 972 26 53, Fax 091 972 26 54

+GF+

PROGEF Systeme

PE-HD Systeme

SYGEF Systeme

Metall – Absperrklappen

Rohrklemmen + Tragschalen

Zubehör für Automatikarmaturen/ AS-Interface

Schwebekörper Durchflussmesser

Mess- und Regeltechnik

Maschinen und Werkzeuge

Ersatzteile

Index / AGB

Bei den angegebenen Preisen handelt es sich um die Bruttopreise von Georg Fischer, die für den Händler bei der Festlegung der Wiederverkaufspreise in keiner Weise verbindlich sind. Auch bei der Gewährung von Rabatten ist der Händler frei.

Allgemeine Informationen Schweissbare Kunststoffe

Sichere Systeme zugeschnitten auf Ihre Branche	6
Qualität, Innovation und Service	7
Zulassungen	8
Zeichenerklärung	9
PROGEF - mehr als ein System	10
PE Systeme für industrielle Anwendungen	13
SYGEF Systeme	14
Mietgebühren für Schweissmaschinen	15
Wichtige Internetseiten	16

Sichere Systeme zugeschnitten auf Ihre Branche

Chemische Prozessindustrie
Die gezielte Veränderung der Eigenschaften von Materialien und Substanzen durch chemische Prozesse, um vordefinierte Funktionalität zu erhalten.
Dies beinhaltet auch Neutralisation und Wasseraufbereitung.

Wasseraufbereitung
Ein chemischer und/oder physikalischer Prozess, der den Einfluss des Wassers in Produktionsprozessen und auf die Umwelt minimiert.

Schiffbau
Ganzheitliche Lösungen in Kunststoff mit weltweiten Zulassungen für alle nicht kritischen Rohrleitungssysteme auf einem Schiff. Ein Kreuzfahrtschiff ist eine schwimmende Stadt.

Kältetechnik
Produktion, Verteilung und Lagerung von Lebensmitteln und Getränken, mit primärem Fokus auf Temperaturregelung zur Konservierung.

Life Science Industrie
Die Entwicklung, das Testen und die Produktion von Produkten unter definierten und kontrollierten Bedingungen (Labors).

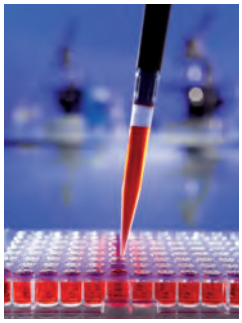

Wasser- und Gasversorgung
Lösungen für Wasser- und Gasrohrleitungssysteme durch neue und renovierte, vorwiegend erdverlegte Rohrleitungssysteme.

Microelectronics
Umsetzung von vollständig kontrollierten Prozessen für die Verteilung, die Regelung, die Messung sowie die Ausrüstung für die Installation von Rohrleitungssystemen, die kritische und unkritische Prozessflüssigkeiten in High-Tech Fabriken leiten wie z.B. zur Produktion von Computerchips, Flachbildschirmen und Solarzellen.

Gebäudetechnik
GF Piping Systems bietet ganzheitliche Lösungen für alle wichtigen Rohrleitungssysteme in gewerblichen Gebäuden wie Hotels, Spitäler, Industriebauten und Vergnügungszentren. Unterschiedliche Materialeigenschaften gewähren optimale Lösungen durch einen Hersteller.

Abwasser/Kläranlagen
Anspruchsvolle Lösungen für Kläranlagen mit Rohrleitungssystemen und Komponenten von der Rechenanlage bis zum Faulbehälter und klaren Wasser.

Energy
Intelligente Kunststofflösungen für den Betrieb hochspezialisierter Wasser- und Chemieanwendungen in der Energiegewinnung. Die Einhaltung internationaler Standards sorgt für die Sicherheit und Zuverlässigkeit der Systeme.

Georg Fischer
Qualität, Innovation und Service

Georg Fischer, ein traditionsreiches Schweizer Unternehmen und führender Entwicklungspartner sowie Systemanbieter für industrielle Anwendungen, gegründet 1802, ist heute mit über 14000 Mitarbeitern weltweit tätig.

Lieferprogramm

Fittings, Armaturen und Rohre aus kleb- und schweissbaren Kunststoffen für den Anlagenbau, die Wasseraufbereitung, Umwelttechnik, Chemie, Life Science, Lebensmittelindustrie, Mikroelectronik, Energie, Abwasser, Marine, Wasser- und Gasversorgung sowie für die Gebäudetechnik.

Abfluss-System

Pneumatisch oder elektrisch angetriebene Armaturen, Durchflussmesser, Sensoren und Regler.

Programm für die Wasser- und Gasversorgung mit einem PE-Rohrleitungssystem, Formstücken aus PVC, Kupplungen und Übergangsstücken aus Metall.

Maschinen und Werkzeuge für die Rohrverbindungstechnik

Metall-Rohrkupplungen

Weitere Systeme: Doppelrohrsystem CONTAIN-IT Plus und vorisoliertes Rohrsystem COOL-FIT

Rohrleitungssysteme für die Haustechnik iFIT und INSTAFLEX® sowie JRG Sanipex Classic, Sanipex MT, Armaturen, Hygienesysteme

Certificate

SQS hereinfo certifies that the company named below has a management system which meets the requirements of the standards specified below:

+GF+

Georg Fischer Piping Systems Ltd.
8201 Schaffhausen, Switzerland

Certified area
Georg Fischer Piping Systems Ltd., Schaffhausen and Seewis-Pardisla
(ISO 9001:2008, ISO 14001:2004, OHSAS 18001:2007)
Georg Fischer Piping Systems (Switzerland) Ltd., Sales Company
(ISO 9001:2008)
Georg Fischer Wavin Ltd., Schaffhausen and Subingen
(ISO 9001:2008, ISO 14001:2004, OHSAS 18001:2007)
Georg Fischer JRG Ltd., Sissach
(ISO 9001:2008, ISO 14001:2004, OHSAS 18001:2007)
Georg Fischer Haerpolymer Products GmbH, Ettenheim
(ISO 9001:2008, ISO 14001:2004, OHSAS 18001:2007)

Field of activity
GF Piping Systems is a leading supplier of plastic and metal pipe systems with a global market presence.
GF Piping Systems offers connection technology, fittings, fixtures, sensors and pipes and supplies leading innovative technical solutions for domestic engineering applications, industry and utilities.

Standards
ISO 9001:2008 Quality Management System
ISO 14001:2004 Environmental Management System
OHSAS 18001:2007 Occupational Health and Safety Management System

Swiss Association for Quality and Management Systems SQS
Bernstrasse 103, CH-3052 Zollikofen
Issue date: May 28, 2015

This SQS Certificate is valid up to and including Mar. 27, 2018
Scope number 14
Registration number 10684

S. Schumann, President SQS

R. Chaves, CEO SQS

Partner of KNet

Ein nach internationalen Normen aufgebautes Qualitätssicherungssystem befähigt uns, die Qualität unserer Produkte und Dienstleistungen ständig zu verbessern, um den Bedürfnissen und Erwartungen unserer Kunden gerecht zu werden.

Zulassungen

DIBt-Prüfbescheide für Georg Fischer Produkte
- PVC-U-Armaturen, Z-40.23-3
- PVC-U-Formteile, Z-40.23-2
- PVC-U-Rohre (DEKA), Z-40.23-1
- PE-HD-Formteile, Z-40.23-282
- PE-100-Rohre, Z-40.23-406
- PP-H-Armaturen, Z-40.23-265
- PP-H-Formteile, Z-40.23-264
- PP-H-Rohre (DEKA), Z-40.23-4
- PVDF-Armaturen, Z-40.23-263
- PVDF-Formteile, Z-40.23-262
- PVDF-Rohre, Z-40.23-356

BAM-Zulassung, KTW-Prüfzeugnis
- PVC-U, gemäss den Anforderungen der Bedarfsgegenständeverordnung (für Lebensmittelkontakt)
- PVC-U, gemäss KTW-Leitlinie des Umweltbundesamtes / Trinkwasser

Lebensmittel / FDA-Akzeptanz
- PVC-U, Fitting und Armaturen 21CRF FDA (Food and Drug Administration)
- PP-H, PP-n, 21CFR 177.1520 FDA (Food and Drug Administration)
- PP-n, geeignet für Lebensmittelkontakt nach Bedarfsgegenständen-VO
- PP-H, PP-n, USP25 class VI (Physsikalisch-Chem. Prüfung)
- PVDF, 21CFR 177.2510 FDA (Food and Drug Administration)
- PVDF, USP25 class VI (Physikalisch-Chem. Prüfung
- PVC-U, Rohr, Dekadur LHP geeignet für Lebensmittelkontakt (nach Bedarfsgegenständen-VO)
- PVC-U, Fitting, EU-Richtlinie 2002/72 EC
- PVC-U, Fitting, EU-Richtlinie 2008/39 EC
- PVC-U, Fitting, EU-Richtilinie 1935/2004

DVGW
- PVC-U Rohre, DW-8121AT2023
- PVC-U Rohre, DW-8121AT2024
- PVC-U DVGW W270

Haustechniksysteme
- System IFIT, ML-Rohre, Fittings, DW-8501BP0047
- System IFIT, PB-Rohre, Fittings, DW-8501BP0059
- PB INSTAFLEX®, Rohre Fittings, DW-8501AQ3144
- Sanipex MT, DW-8501 BM0013
- Sanipex C, DW-8501 AS2141

Technische Anleitung zur Reinhaltung der Luft (TA Luft)
- Kugelhahn Typ 546/543
- Membranventil Typ 514
- Absperrklappe Typ 567

FM Approvals Standard
PE-Rohre, FM 1613
ELGEF® Plus PE-100 Elektroschweiß-Fitting FM 1613
PVDF-Rohre, Fitting, FM 4910

Schiffsbau-Zulassungen in den verschiedensten Werkstoffen bei
- Bureau Veritas
- Det Norske Veritas
- Germanischer Lloyd-Zulassungen
- Registro Italiano Navale (RINA)
- Lloyds Register
- American Bureau of Shipping

ÖVGW (ÖSTERREICHISCHEN VEREINIGUNG FÜR DAS GAS- UND WASSERFACH)
- WAGA Multi/Joint, W 1.403
- PE100 System ELGEF Plus, W 1.229, G 1.321
- iJoint, W 1.564
- Primofit G 2.515

Haustechniksysteme
- Sanipex MT, W 1.390
- Sanipex Classic, W 1.183
- Instaflex, W 1.119
- iFIT, 1.424, W 1.425

Zeichenerklärung

ANSI	American National Standard Institute
ASTM	American Society for Testing and Materials
BS	British Standard
DIN	Deutsche Industrie-Normen
ISO	International Standardization Organisation
ABS	Acrylnitril-Butadien-Styrol
PVC-U	Polyvinylchlorid ohne Weichmacher
PVC-C	Polyvinylchlorid, nachchloriert
PP	Polypropylen, wärmestabilisiert
PE	Polyethylen
PVDF	Polyvinylidenfluorid
EPDM	Ethylen-Propylen-Kautschuk
FPM	Fluor-Kautschuk, z.B. Viton®
NBR	Nitril-Kautschuk
CSM	Chlorsulfonylpolyethylen, z.B. Hypalon
CR	Chloropren-Kautschuk, z.B. Neopren®
PTFE	Polytetrafluorethylen, z.B. Teflon®
PBTP	Polybutylentherephthalat
UP-GF	Ungesättigtes Polyesterharz, glasfaserverstärkt
St	Stahl
Ms	Messing
Tg	Temperguss
d	Rohraussendurchmesser
DN	Nennweite
SDR	Standard Dimension Ratio Wanddickenverhältnis
PN	Nenndruck bei 20°C, Wasser
kg	Gewicht in Kilogramm
g	Gewicht in Gramm
SP	Stückzahl je Standardpackung
GP	Stückzahl je Grosspackung
G	Rohrgewinde für nicht im Gewinde dichtende Verbindungen nach ISO 228/1
NPT	Rohrinnengewinde, konisch, für im Gewinde dichtende Verbindung nach ANSI B1.20.1
R	Rohraussengewinde, konisch, für im Gewinde dichtende Verbindungen nach ISO 7/DIN 2999/1
Rp	Rohrinnengewinde, zylindrisch, für im Gewinde dichtende Verbindungen nach ISO 7/DIN 2999/1
Rc	Rohrinnengewinde, konisch, für im Gewinde dichtende Verbindungen nach ISO 7/1
Tr	Trapezgewinde
SC	Grösse der Sechskantschrauben
s	Schlüsselweite
e	Wandstärke
AL	Anzahl Schraubenlöcher
®	Eingetragene Schutzmarke

PROGEF - mehr als ein System

Ein vielseitiges Material, das jede industrielle Anwendung und die damit verbundenen Herausforderungen erfolgreich bedient

GF Piping Systems entwickelt, produziert und vermarktet Rohrleitungssysteme für die sichere Aufbereitung oder Verteilung von Wasser, Flüssigkeiten, Chemikalien und Gasen. In enger Zusammenarbeit mit den Endkunden und orientiert an deren Anforderungen, wurde PROGEF im Markt etabliert, ein auf zertifizierten Rohmaterialien basierendes System aus Polypropylen für den Einsatz in einer Vielzahl industrieller Anwendungen. Dank der mechanischen Eigenschaften, der chemischen Beständigkeit, der guten Schweissbarkeit und vor allem dank der hohen Temperaturbeständigkeit, steht PROGEF für ein Maximum an Sicherheit, Zuverlässigkeit und Leistungsfähigkeit. Ein ganzheitliches System, das mit seiner Schlagzähigkeit und dem auf höchste Beständigkeit gegen Abrieb, Korrosion und vielen Chemikalien ausgelegten Charakter, die ideale Wahl für anspruchsvolle Anwendungen in der Chemie, der Wasser- und Abwasseraufbereitung ist.

PROGEF Standard -
für eine Vielzahl industrieller Anwendungen
Das höchst beständige System bietet zahlreiche industrielle Anwendungsfelder. Hohe Spannungsrissbeständigkeit sowie Druck-, Abrieb-, Korrosions- und Temperaturbeständigkeit sind nur einige der gewinnbringenden charakteristischen Eigenschaften des langlebigen Polypropylensystems. Die gleichmässige Materialstruktur bietet zudem optimale Schweissbarkeit und Wärmeformbeständigkeit.

PROGEF Plus -
für definierte Wasserqualitäten und saubere Anwendungen
Die hohe Reinheit des lackstörungsfreien oder ölfreien PROGEF Plus Systems wird durch die Reinigung und Verpackung in definierten Prozessen erzielt. Diese werden für anspruchsvolle Anwendungen, bei denen Merkmale wie eine hohe Oberflächengüte und hervorragende Leach-Out-Werte gefordert sind, eingesetzt. Die Doppelverpackung der Komponenten bietet höchste Sauberkeit und Schutz vor Kontamination.

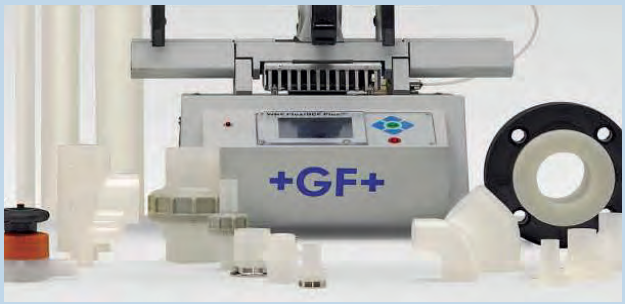

PROGEF Natural -
für z. B. Labore und Anwendungen in der Pharmaindustrie
Ist Reinheit gefragt, vor allem bei chemischen oder Life-Science-Anwendungen, ist PROGEF Natural prädestiniert. Das transparente, unpigmentierte Polypropylen vereint gewinnbringende Eigenschaften wie eine saubere, glatte Oberfläche, exzellente Chemikalien- und Temperaturbeständigkeit, die zusammen mit dem wulst- und nutfreien Schweissverfahren, höchste Systemqualität sicherstellen.

Ihre Vorteile:

Sicher	=	**Sichere und schnelle Produktlieferung**
Einfach	=	**Verpackung in Losgrössen**
Effizient	=	**Optimales Preis-/Leistungsverhältnis bei höchster Qualität**
Ökologisch	=	**Reduzierter Energiebedarf im Herstellungsprozess**

Mehr als Qualität - ein Anspruch, der überzeugt

Technische Spezifikationen mit Fokus auf das Druck-/Temperatur-verhalten

Rohmaterialprüfung - ein für die Systemqualität bedeutender Prozess in der Herstellung.

Höchste Standards und eigene Prüflaboratorien für die Kontrolle der Produktqualität.

Mit der vor-Ort-Prüfung der Schweissqualität endet der ganzheitliche Qualitätsprozess.

PROGEF Systeme*
Standard - Plus - Natural

Die aus Polypropylen gefertigten PROGEF Systeme weisen exzellente physikalische und mechanische Eigenschaften auf. Diesen verdanken sie den Status einer höchst vielseitigen Systemlösung mit universellem Charakter. Das hochwertige Material erlaubt Anwendungen in einem breiten Temperaturbereich und erfüllt, dank seiner hohen chemischen Beständigkeit, der guten Abrasionsresistenz und der hohen Schlagzähigkeit, die höchsten Anforderungen im anspruchsvollen industriellen Umfeld.

Weitere Merkmale wie ein geringes Eigengewicht, eine geringe Dichte, minimale Eigenspannungen und eine sehr glatte Innenfläche mit höchster Oberflächengüte machen die PROGEF Systeme zu einem erstklassigen Rohrleitungswerkstoff.

Gemäss der 10°C Linie in der hydrostatischen Kraftkurve für PP, kann ein zulässiger Druck von 12.0 bar/7.4 bar im Temperaturbereich 0°C bis +10°C für das SDR11/PN10 und SDR17.6/PN6 System aufgewendet werden.

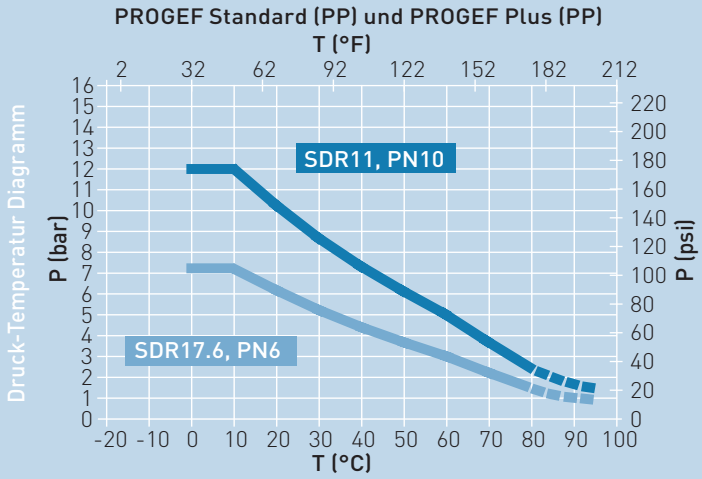

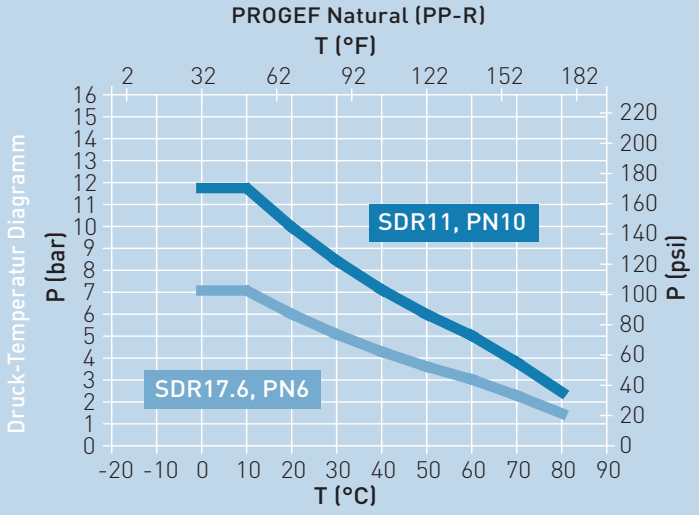

Die Druck-/Temperaturkurven gelten für die Verwendung von Wasser oder wasserähnlichen Medien, einer Betriebstemperatur von 20 °C, einer Nutzungsdauer von 25 Jahren und einem Designfaktor C = 2.

P Zulässiger Druck in bar, psi
T Temperatur in °C (Celsius), °F (Fahrenheit)

Chemische Beständigkeit

Polypropylen (PP) - das hochwertige Material für höchste Sicherheit und Effizienz in der Anwendung

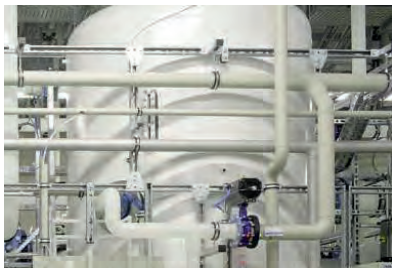

Chemische Beständigkeit bei 20 °C (Anwendungen teilweise sehr stark konzentrationsabhängig)		Teilkristalline Thermoplaste			Amorphe Thermoplaste		Edelstahl	
Medien	**Chemikalien**	**PP**	**PE100**	**PVDF**	**PVC-U**	**PVC-C**	**1.4401 316**	**1.4301 304**
Oxidierende Säuren (HNO_3, H_2CrO_4, H_2SO_4, etc.)	$HNO_3 \leq 25\%$	+	+	+	+	+	o	o
	$25\% \leq HNO_3 \leq 65\%$	-	o	+	o	+	o	o
	H_2CrO_4 wässrige Lösung	o	o	+	o	o	o	o
	$H_2SO_4 \leq 70\%$	+	+	+	+	+	-	-
	$70\% \leq H_2SO_4 \leq 96\%$	-	-	+	+	+	-	-
Nicht oxidierende Säuren (HCl, HF, etc.)	$HCl \leq 30\%$	+	+	+	+	+	o	-
	$HF \leq 40\%$	+	+	+	+	-	o	-
	$40\% \leq HF \leq 75\%$	+	+	+	-	-	-	-
Organisch (Ameisensäure, Essigsäure, Citronensäure, etc.)	$HCOOH \leq 25\%$	+	+	+	+	+	o	-
	$25\% \leq HCOOH \leq$ techn. rein	+	+	+	+	-	o	-
	$CH_3COOH \leq 50\%$	+	+	+	+	+	o	-
	$50\% \leq CH_3COOH \leq$ techn. rein	+	+	+	o	-	o	-
	$C_3H_4OH(COOH)_3$	+	+	+	+	+	o	-
Basen	Anorganisch (NaOH, KOH, etc.)	+	+	-	+	o	+	+
	Organisch (Amine, Imidazol, etc.)	+	+	-	o	-	o	o
Salze	NaCl, $FeCl_2$, $FeCl_3$, $CaCl_2$, etc.	+	+	+	+	+	o	o
Halogene	Chlor, Brom, Iod, (kein Fluor)	-	-	o	o	o	o	-
Brennstoffe/Öle	Aliphatische Kohlenwasserstoffe	o	o	+	+	o	+	+
	Aromatische Kohlenwasserstoffe	-	-	+	-	-	+	+
Lösungsmittel	Chlorierte Kohlenwasserstoffe	-	-	o	-	-	o	o
	Ketone	+	+	o	-	-	+	+
	Alkohole	+	+	+	o	-	+	+
	Ester	o	o	o	-	-	+	+
	Aldehyde	+	+	-	-	-	+	+
Phenole	Phenole, Kresole, etc.	+	+	+	-	-	+	-

+ beständig **o** bedingt beständig, bitte sprechen Sie uns an **-** nicht beständig

Hinweis: Oben aufgeführte Liste ist als grobe Orientierungshilfe anzusehen und ersetzt nicht eine detaillierte Prüfung der Materialeignung für den jeweiligen Anwendungsfall. Die Informationen basieren auf unseren Erfahrungen und entsprechen dem aktuellen Stand der Technik. Für die Praxis müssen Faktoren wie Konzentration, Druck und Verbindungstechnik ebenfalls berücksichtigt werden. Die technischen Daten sind unverbindlich und nicht ausdrücklich zugesicherte Eigenschaften der Ware.

PE Systeme für industrielle Anwendungen

Technische Spezifikationen mit Fokus auf das Druck-/Temperatur-verhalten

Rohmaterialprüfung - ein für die Systemqualität bedeutender Prozess in der Herstellung.

Höchste Standards und eigene Prüflaboratorien für die Kontrolle der Produktqualität.

PE ist mehr als Qualität - ein Anspruch, der überzeugt

Die aus Polyethylen gefertigten PE Systeme weisen exzellente physikalische und mechanische Eigenschaften auf. Diesen verdanken sie den Status einer höchst vielseitigen Systemlösung mit universellem Charakter. Das hochwertige Material erlaubt Anwendungen in einem breiten Temperaturbereich und erfüllt, dank seiner hohen chemischen Beständigkeit, der guten Abrasions-resistenz und der hohen Schlagzähigkeit, die höchsten Anforderungen im anspruchsvollen industriellen Umfeld.

Weitere Merkmale wie ein geringes Eigengewicht, eine geringe Dichte, minimale Eigenspannungen und eine sehr glatte Innenfläche mit höchster Oberflächengüte machen die PE Systeme zu einem erstklassigen Rohrleitungswerkstoff.

Die hervorragende Eigenschaft der UV-Beständigkeit bietet die Möglichkeit zur Ausseninstallation ohne Aufwand für zusätzliche Schutzmassnahmen.

PE ist ein äusserst robustes und vielseitig einsetzbares Material für verschiedenste Anwendungen.

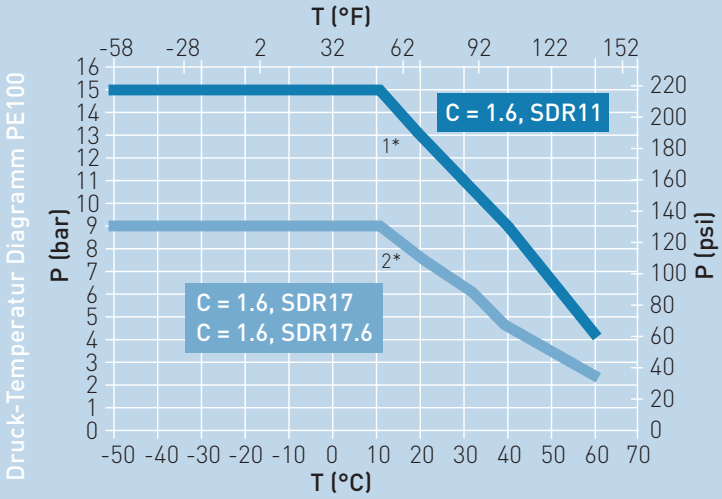

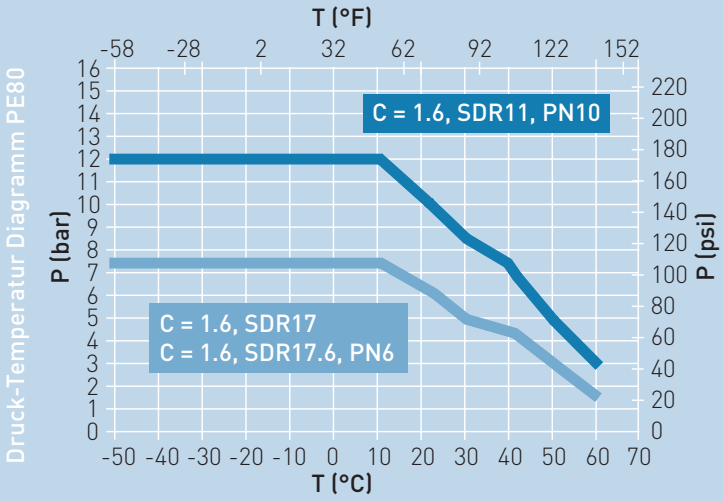

Die Druck-/Temperaturkurven gelten für die Verwendung von Wasser oder wasserähnlichen Medien, einer Betriebstemperatur von 20°C, einer Nutzungsdauer von 25 Jahren und einem Designfaktor C = 1.6.

P Zulässiger Druck in bar, psi
T Temperatur in °C (Celsius), °F (Fahrenheit)

1* Design Faktor C = 1.25 für Wasser, 20°C, 50 Jahre SDR 11
2* Design Faktor C = 1.25 für Wasser, 20°C, 50 Jahre SDR 17/17.6

SYGEF Systeme

Technische Spezifikationen mit Fokus auf das Druck-/Temperatur-verhalten

Rohmaterialprüfung - ein für die Systemqualität bedeutender Prozess in der Herstellung.

Höchste Standards und eigene Prüflaboratorien für die Kontrolle der Produktqualität.

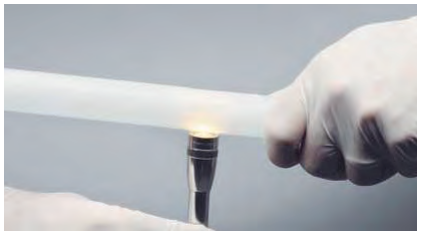

Mit der vor-Ort-Prüfung der Schweissqualität endet der ganzheitliche Qualitätsprozess.

SYGEF Standard – für anspruchsvolle chemische Anwendungen
SYGEF Plus – für High-End-Wasser-Anwendungen

Die aus Polyvinylidenfluorid gefertigten SYGEF Systeme sind durch ein sehr gutes mechanisches Verhalten und hohe Temperaturbeanspruchbarkeit gekennzeichnet. Der ausserordentlich weite Druck-/ Temperaturbereich, in dem SYGEF verwendet werden kann, hat in Verbindung mit den spezifischen Werkstoffeigenschaften dieses Materials dem Kunststoffrohrleitungsbau völlig neue Anwendungsgebiete erschlossen.

Hierzu zählen unter anderem Applikationen in der Halbleiter-, chemischen und pharmazeutischen Industrie, die Galvanotechnik, Papier- und Zelluloseindustrie, Automobilindustrie und die Wasseraufbereitung.

Durch die Vermeidung jeglicher Additive bleiben die hohe Reinheit und die ausgezeichneten Eigenschaften des Materials in vollem Umfang erhalten. Insbesondere hinsichtlich der chemischen Wider-standsfähigkeit, hygienischen Unbedenklichkeit, UV-Beständigkeit und Flammwidrigkeit.

Zudem weisen die SYGEF PVDF Produkte eine sehr glatte Oberfläche auf.

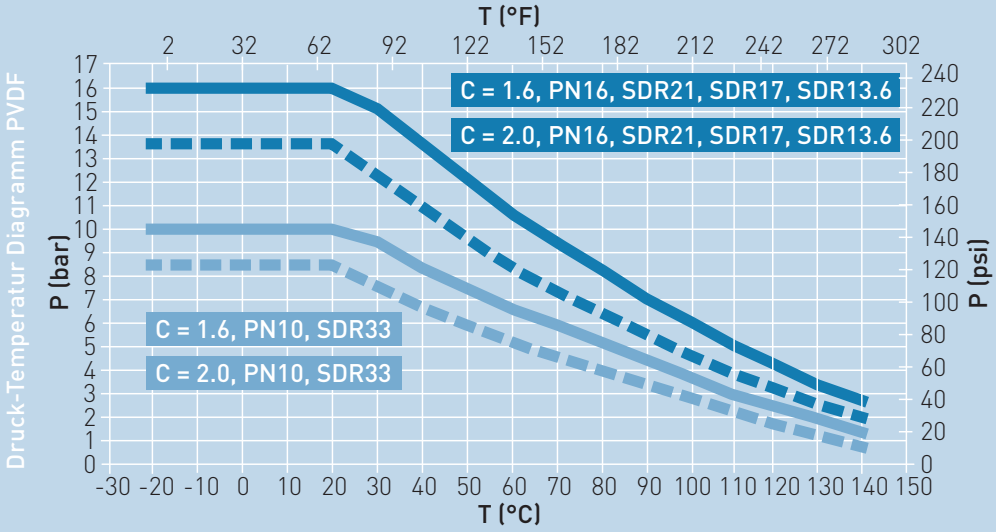

Die Druck-/ Temperaturkurven gelten für die Verwendung von Wasser oder wasserähnlichen Medien, einer Betriebstemperatur von 20 °C, einer Nutzungsdauer von 25 Jahren und einem Designfaktor C = 2 bzw. C=1.6.

P Zulässiger Druck in bar, psi
T Temperatur in °C (Celsius), °F (Fahrenheit)

Mietgebühren für Schweissmaschinen (Industrie)

Ab 1. Februar 2018 gelten folgende Mietgebühren in CHF.
Ansprechpartner: Tilo Weick, Telefon +41 (0) 52 631 3170

Mietpreise

Gerätebezeichnung	Grundgebühr CHF	Mietgebühr/Tag/CHF (auch Wochenende)	Transportkosten-anteil / CHF
SG 160 Kombinierte Stumpf- und Muffenschweissmaschine	**180,00**	**80,00**	**170,00**
SG 315 Stumpfschweissmaschine, d 90–315	**200,00**	**100,00**	**250,00**
WNF Plus Wulst- und Nutfreies Schweissen d 20–63	**300,00**	**110,00**	**120,00**
WNF Plus Wulst- und Nutfreies Schweissen d 20–110	**300,00**	**150,00**	**120,00**
WNF Plus Wulst- und Nutfreies Schweissen d 75–110	**300,00**	**120,00**	**120,00**
IR 63 Plus Infrarot-Schweisstechnologie d 20–63	**300,00**	**70,00**	**100,00**
IR 110 Plus Infrarot-Schweisstechnologie d 20–110	**300,00**	**80,00**	**120,00**
IR 225 Plus Infrarot-Schweisstechnologie d 63–225	**300,00**	**130,00**	**170,00**
IR 315 Plus Infrarot-Schweisstechnologie d 250–315	**300,00**	**160,00**	**170,00**
IR 450 Plus Infrarot-Schweisstechnologie d 315-450	**auf Anfrage**		
Etikettendrucker	**0,00**	**150,00 pauschal**	**0,00**
PFA-Parameter für IR 63 inkl. Halbschalen fürZoll	**400,00**	**10,00**	**0,00**

Wichtige Internetseiten

Georg Fischer Piping Systems AG
CH-8201 Schaffhausen
www.gfps.com/global

Georg Fischer GmbH
D-73095 Albershausen
www.gfps.com/de

Georg Fischer Rohrleitungssysteme (Schweiz) AG
CH-8201 Schaffhausen
www.gfps.com/ch

Georg Fischer Rohrleitungssysteme GmbH
A-3130 Herzogenburg
www.gfps.com/at

Georg Fischer Signet LLC
USA-91734 1770 El Monte , California
www.gfps.com/signet

FlowCalc iPhone App
Die mobile Anwendung von Georg Fischer Piping Systems ist Ihr Planungsinstrument für die Vor-Ort-Messung von Rohrdurchmessern und Fliessgeschwindigkeiten. Die nützliche App ermöglicht es Ihnen, jederzeit den richtigen Durchmesser Ihres Rohrsystems zu bestimmen, auch dann, wenn kein Experte in der Nähe ist. Erhältlich im AppStore.

+GF+

Sortiment

PROGEF Systeme

PROGEF Systeme

PROGEF® Standard	20
PROGEF® Natural	289
PROGEF® Plus	314

PROGEF® Standard		Seite
	PP-Rohre	24
	Elektroschweissmuffen PP-H	28
	Muffenschweiss-Fittings PP-H	29
	Übergangsfittings und Behälteranschlüsse	33
	Verschraubungen und Übergangsverschraubungen	38
	Bundbuchsen, Flansche, Dichtungen	45
	Stumpfschweiss-Fittings	50
	Stumpfschweiss-Übergangsfittings	70
	Stumpfschweiss-Verschraubungen	74
	Vorschweissbunde, Austrittshilfen, Flansche, Dichtungen	77
	Geschweisste Formteile	88
	Dosierkugelhähne, Linearkugelhahn und Drosselmuffe	99
	Kugelhähne Typ 546 handbetätigt	101
	Kugelhahn elektrisch Typ 127	116
	Kugelhahn elektrisch Typ 180	120
	Kugelhahn pneumatisch Typ 231	126
	3-Wege-Kugelhahn Typ 543 horizontal	147

PROGEF® Standard		Seite
	3-Wege-Kugelhahn elektrisch Typ 168 horizontal	161
	3-Wege-Kugelhahn pneumatisch Typ 286 horizontal	174
	Membranventile Typ 514, 515, 517, 317, 519 handbetätigt	186
	Membranventil Typ 604 / 605	196
	Membranventile Typ DIASTAR pneumatisch	199
	Absperrklappen Typ 567 handbetätigt	228
	Absperrklappen Typ 145 elektrisch	233
	Absperrklappe Typ 240 pneumatisch	237
	Endeinbauklappe Typ 578 handbetätigt	243
	Endeinbauklappe Typ 146 elektrisch	246
	Endeinbauklappe Typ 243 pneumatisch	247
	Kegelrückschlagventile Typ 561 und 562	251
	Rückschlagklappe PP Typ 369 und Zubehör	267
	Schmutzfänger Typ 305	274
	Druckreduzierventil Typ 582 / V82, Druckhalteventil Typ 586 / V86	275
	Membrandruckmittler / Wasserstrahlpumpe / Drosselmuffe / Schwimmerventil	281
	Be- und Entlüfter Typ 591 / Belüfter Typ 595	284

PROGEF® Standard		Seite
	Magnetventile Typ 166	287

PF 2 80 177

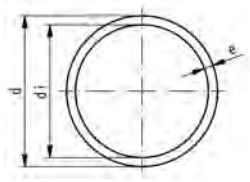

PROGEF Standard Rohr SDR11/PN10/S5

Ausführung:

- Werkstoff: PP-H - homopolymer
- Abmessung: nach DIN 8077/78
- Farbe: hellgrau RAL 7032
- Rohrlänge: 5m, mit glatten Enden
- **Anmerkung 1**: nach EN 15494
- **Anmerkung 2**: DIBT Z-40.23-4 Zulassung
- Warnhinweis: Die Druckklassen sind auf Betriebstemperaturen von 20°C bezogen. Höhere Temperaturen und aggressive Durchflussmedien reduzieren die Druckbelastbarkeit (siehe o.g. DIN sowie unsere techn. Unterlagen). Die Belastbarkeiten sind unter Berücksichtigung der Sicherheitsanforderungen der Einsatzgebiete zu berechnen.

	Anmerkung	d (mm)	PN (bar)	Code	CHF / m	NPK	Gewicht (kg/m)	di (mm)	e (mm)
	1, 2	16	10	**167 480 710**	**1.90**		0.080	12.4	1.8
*	2	20	10	**167 480 711**	**2.30**	**411 212**	0.107	16.2	1.9
*	2	25	10	**167 480 712**	**3.10**	**411 213**	0.164	20.4	2.3
	2	32	10	**167 480 713**	**4.30**	**411 214**	0.261	26.2	2.9
	2	40	10	**167 480 714**	**5.60**	**411 215**	0.412	32.6	3.7
	2	50	10	**167 480 715**	**8.30**	**411 216**	0.638	40.8	4.6
	2	63	10	**167 480 716**	**13.00**	**411 217**	1.010	51.4	5.8
	2	75	10	**167 480 717**	**18.30**	**411 218**	1.410	61.4	6.8
	2	90	10	**167 480 718**	**26.20**		2.030	73.6	8.2
	2	110	10	**167 480 719**	**38.60**	**411 221**	3.010	90.0	10.0
	2	125	10	**167 480 720**	**52.00**		3.910	102.2	11.4
	2	140	10	**167 480 721**	**65.00**		4.870	114.6	12.7
	2	160	10	**167 480 722**	**82.00**		6.380	130.8	14.6
		180	10	**167 480 723**	**111.00**		8.070	147.2	16.4
		200	10	**167 480 724**	**135.00**		9.950	163.6	18.2
		225	10	**167 480 725**	**172.00**		12.600	184.0	20.5
		250	10	**167 480 726**	**218.00**		15.500	204.6	22.7
		280	10	**167 480 727**	**263.00**		19.400	229.2	25.4
		315	10	**167 480 728**	**339.00**		24.600	257.8	28.6
		355	10	**167 480 729**	**514.00**		31.200	290.6	32.2
		400	10	**167 480 730**	**647.00**		39.600	327.4	36.3

PF 2 80 177

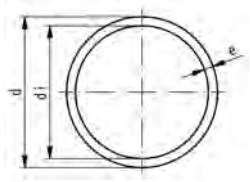

PROGEF Standard Rohr SDR7,4/PN16/S3,2

Ausführung:

- Werkstoff: PP-H - homopolymer
- Abmessung: nach DIN 8077/78
- Farbe: hellgrau RAL 7032
- Rohrlänge: 5m, mit glatten Enden
- Warnhinweis: Die Druckklassen sind auf Betriebstemperaturen von 20°C bezogen. Höhere Temperaturen und aggressive Durchflussmedien reduzieren die Druckbelastbarkeit (siehe o.g. DIN sowie unsere techn. Unterlagen). Die Belastbarkeiten sind unter Berücksichtigung der Sicherheitsanforderungen der Einsatzgebiete zu berechnen.

d (mm)	PN (bar)	Code	CHF / m	Gewicht (kg/m)	e (mm)	di (mm)
16	16	**167 481 027**	**2.20**	0.095	2.2	11.6
20	16	**167 481 028**	**2.80**	0.148	2.8	14.4
25	16	**167 481 029**	**4.20**	0.230	3.5	18.0

PF 2 80 177

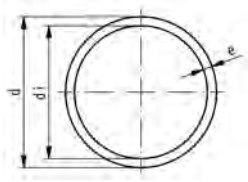

PROGEF Standard Rohr SDR17,6/PN6/S8,3

Ausführung:

- Werkstoff: PP-H - homopolymer
- Abmessung: nach DIN 8077/78
- Farbe: hellgrau RAL 7032
- Rohrlänge: 5m, mit glatten Enden
- **Anmerkung 1**: nach EN 15494
- **Anmerkung 2**: DIBT Z-40.23-4 Zulassung
- Warnhinweis: Die Druckklassen sind auf Betriebstemperaturen von 20°C bezogen. Höhere Temperaturen und aggressive Durchflussmedien reduzieren die Druckbelastbarkeit (siehe o.g. DIN sowie unsere techn. Unterlagen). Die Belastbarkeiten sind unter Berücksichtigung der Sicherheitsanforderungen der Einsatzgebiete zu berechnen.

Anmerkung	d (mm)	PN (bar)	Code	CHF / m	Gewicht (kg/m)	di (mm)	e (mm)
1, 2	25	6	**167 480 676**	**3.00**	0.132	21.4	1.8
2	32	6	**167 480 678**	**4.00**	0.172	28.4	1.8
2	40	6	**167 480 679**	**4.60**	0.273	35.4	2.3
2	50	6	**167 480 680**	**5.90**	0.422	44.2	2.9
2	63	6	**167 480 681**	**8.90**	0.659	55.8	3.6
2	75	6	**167 480 682**	**12.40**	0.935	66.4	4.3
2	90	6	**167 480 683**	**17.50**	1.330	79.8	5.1
2	110	6	**167 480 684**	**25.50**	1.990	97.4	6.3
2	125	6	**167 480 685**	**34.80**	2.550	110.8	7.1
2	140	6	**167 480 686**	**42.50**	3.200	124.0	8.0
2	160	6	**167 480 687**	**55.00**	4.170	141.8	9.1
	180	6	**167 480 688**	**73.00**	5.250	159.6	10.2
	200	6	**167 480 689**	**88.00**	6.500	187.2	11.4
	225	6	**167 480 690**	**113.00**	8.190	199.4	12.8
	250	6	**167 480 691**	**142.00**	10.100	221.6	14.2
	280	6	**167 480 692**	**173.00**	12.600	248.2	15.9
	315	6	**167 480 693**	**220.00**	16.000	279.2	17.9
	355	6	**167 480 694**	**252.00**	20.300	314.8	20.1
	400	6	**167 480 695**	**297.00**	25.700	354.6	22.7
	450	6	**167 480 696**	**305.00**	32.500	399.0	25.5
	500	6	**167 480 697**	**376.00**	40.200	443.2	28.4

PF 2 34 178

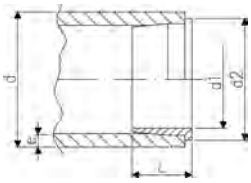

PROGEF Standard Stützhülse

Ausführung:

- Material: PP-H
- Als Stütze bei Muffenschweissung d20 und d25 gegen das Einfallen des Rohreswährend des Anwärm-, und Fügevorgangs.

d (mm)	e (mm)	Code	CHF / m	Gewicht (kg/m)	d1 (mm)	d2 (mm)	L (mm)
20	1.9	**727 900 006**	**1.90**	0.001	14	18	10
25	2.3	**727 900 007**	**2.00**	0.004	18	23	11

PF 2 80 177

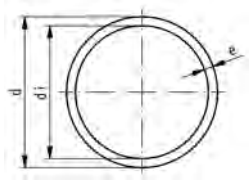

PROGEF Standard Rohr SDR6/PN20/S2,5

Ausführung:

- Werkstoff: PP-H - homopolymer
- Abmessung: nach DIN 8077/78
- Farbe: hellgrau RAL 7032
- Rohrlänge: 5m, mit glatten Enden
- Warnhinweis: Die Druckklassen sind auf Betriebstemperaturen von 20°C bezogen. Höhere Temperaturen und aggressive Durchflussmedien reduzieren die Druckbelastbarkeit (siehe o.g. DIN sowie unsere techn. Unterlagen). Die Belastbarkeiten sind unter Berücksichtigung der Sicherheitsanforderungen der Einsatzgebiete zu berechnen.

d (mm)	PN (bar)	Code	CHF	Gewicht (kg)	e (mm)
10	20	**167 481 040**	**1.60**	0.046	1.8
12	20	**167 481 041**	**1.90**	0.062	2.0

PF 2 81 554

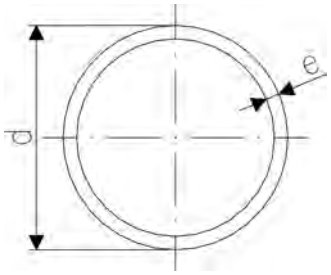

DEKAPROP-s Lüftungsrohr PP-s

Ausführung:

- Material: PPs
- Brandschutz: schwer entflammbar nach DIN 4102 B1
- Farbe: grau
- Rohrlänge: 5m, mit glatten Enden
- Zulassung: P-BWU03-I-16.5.76 - ab d40mm
- Warnhinweis: Belastbarkeit von Lüftungsrohren bei äussern Überdruck (Unterdruck) auf Anfrage

d (mm)	Code	CHF	Gewicht (kg)	e (mm)
32	**319 032 000**	**10.00**	0.281	3.0
40	**319 040 000**	**10.50**	0.363	3.0
50	**319 050 000**	**12.20**	0.445	3.0
63	**319 063 000**	**15.90**	0.580	3.0
75	**319 075 000**	**17.10**	0.702	3.0
90	**319 090 000**	**20.10**	0.848	3.0
110	**319 110 000**	**25.10**	1.050	3.0
125	**319 125 000**	**28.00**	1.190	3.0
140	**319 140 000**	**30.90**	1.340	3.0
160	**319 160 000**	**32.30**	1.530	3.0
180	**319 180 000**	**42.70**	1.730	3.0
200	**319 200 000**	**45.40**	1.930	3.0
225	**319 225 000**	**60.00**	2.530	3.5
250	**319 250 000**	**69.00**	2.820	3.5
280	**319 280 000**	**90.00**	3.580	4.0
315	**319 315 000**	**130.00**	5.000	5.0
355	**319 355 000**	**144.00**	5.650	5.0
400	**319 400 000**	**199.00**	7.610	6.0
450	**319 450 000**	**316.00**	9.900	7.0
500	**319 500 000**	**Auf Anfrage**	12.560	8.0

PF 2 81 554

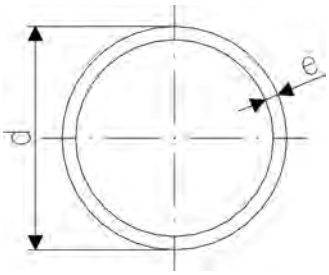

DEKAPROP - Industrierohr
SDR 41/PN2,5/S20

Ausführung:

- Material: PP-H
- Abmessung: nach DIN 8077/78
- Farbe: hellgrau RAL 7032
- Rohrlänge: 5m, mit glatten Enden
- *SDR 33
- **Anmerkung 1**: nach EN 15494
- Warnhinweis: Die Druckklassen sind auf Betriebstemperaturen von 20°C bezogen. Höhere Temperaturen und aggressive Durchflussmedien reduzieren die Druckbelastbarkeit (siehe o.g. DIN sowie unsere techn. Unterlagen). Die Belastbarkeiten sind unter Berücksichtigung der Sicherheitsanforderungen der Einsatzgebiete zu berechnen.

	Anmerkung	d (mm)	Code	CHF	Gewicht (kg)	e (mm)
*	1	50	**318 050 000**	**9.60**	0.274	1.8
		63	**318 063 000**	**12.40**	0.349	1.8
		75	**318 075 000**	**14.90**	0.438	1.9
		90	**318 090 000**	**20.10**	0.616	2.2
		110	**318 110 000**	**27.60**	0.903	2.7
		125	**318 125 000**	**37.10**	1.180	3.1
		140	**318 140 000**	**46.10**	1.480	3.5
		160	**318 160 000**	**57.00**	1.910	4.0
		180	**318 180 000**	**77.00**	2.380	4.4
		200	**318 200 000**	**93.00**	2.920	4.9
		225	**318 225 000**	**116.00**	3.700	5.5
		250	**318 250 000**	**143.00**	4.630	6.2
		280	**318 280 000**	**185.00**	5.730	6.9
		315	**318 315 000**	**231.00**	7.200	7.7
		355	**318 355 000**	**318.00**	9.140	8.7
		400	**318 400 000**	**391.00**	11.600	9.8
		450	**318 450 000**	**526.00**	14.700	11.0
		500	**318 500 000**	**649.00**	18.200	12.3

Elektroschweissmuffen PP-H

PF 2 55 467

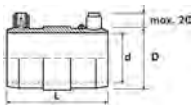

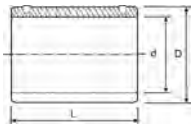

Elektroschweissmuffen PP 40V

Ausführung:

- 2 separate Schweisszonen ab d315
- 4 mm Steckkontakt
- Einlesen der Schweissdaten mit Barcode

d (mm)	Code	CHF	Gewicht (kg)	L (mm)	D (mm)	SDR Rohr
20	**200 090 200**	**9.40**	0.042	69	30	11/17,6
25	**200 090 201**	**10.40**	0.051	77	35	11/17,6
32	**200 090 202**	**11.00**	0.073	79	44	11/17,6
40	**200 090 203**	**11.70**	0.096	91	53	11/17,6
50	**200 090 204**	**17.90**	0.131	102	64	11/17,6
63	**200 090 205**	**19.00**	0.227	117	80	11/17,6
75	**200 090 206**	**26.70**	0.333	128	95	11/17,6
90	**200 090 207**	**35.40**	0.486	144	112	11/17,6
110	**200 090 208**	**43.10**	0.813	159	136	11/17,6
125	**200 090 209**	**60.00**	1.089	170	153	11/17,6
140	**200 090 210**	**70.00**	1.365	183	170	11/17,6
160	**200 090 211**	**80.00**	1.651	185	194	11/17,6
180	**200 090 212**	**118.00**	2.830	210	218	11/17,6
200	**200 090 213**	**137.00**	3.588	210	250	11/17,6
225	**200 090 214**	**167.00**	4.200	210	273	11/17,6
250	**200 090 215**	**413.00**	6.600	250	315	11/17,6
280	**200 090 216**	**561.00**	12.400	290	355	11/17,6
315	**200 090 217**	**671.00**	10.950	290	376	11/17,6
355	**200 090 218**	**1'003.00**	14.250			11/17,6
400	**200 090 219**	**1'226.00**	18.200			11/17,6
450	**200 090 220**	**1'640.00**	28.000			11/17,6
500	**200 090 221**	**1'708.00**	18.500			17,6

PF 2 92 709

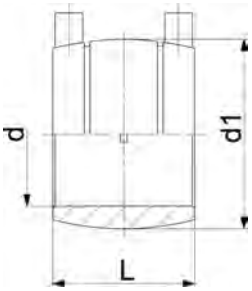

Elektroschweiss-Muffe Typ I

- PP-H100
- Mit wegbegrenzter Schweissanzeige und Anschlagnocken
- Schweissbar mit Automaten E4 light und CUBO (alle Dimensionen)
- Kleinster SDR ist massgebend für Betriebsdruck

	d (mm)	Code	CHF	Gewicht (kg)	SDR Rohr	d1 (mm)	L (mm)	WI (mm)
*	20	**701 473 047**	**7.40**	0.032	6 - 7.4	33	55	1
*	25	**701 473 048**	**8.00**	0.039	6 - 7.4	39	55	1
	32	**701 473 049**	**8.10**	0.047	6 - 11.0	46	52	1
	40	**701 473 050**	**8.30**	0.062	6 - 11.0	56	52	1
	50	**701 473 051**	**9.60**	0.078	6 - 11.0	67	52	2
	63	**701 473 052**	**12.90**	0.124	6 - 17.6	81	63	2
	75	**701 473 053**	**16.90**	0.141	6 - 17.6	95	70	3
	90	**701 473 054**	**20.10**	0.199	6 - 17.6	110	75	4
	110	**701 473 055**	**26.90**	0.349	6 - 17.6	135	86	6

PF 2 34 178

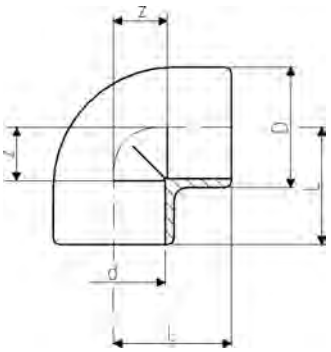

PROGEF Standard Winkel 90° (PN10)

Ausführung:

- Material: PP-H

*Rohr SDR 7.4 verwenden

	d (mm)	PN (bar)	Code	CHF	NPK	Gewicht (kg)	D (mm)	L (mm)	z (mm)
*	16	10	**727 100 105**	**5.50**	**431 211**	0.014	26	25	12
	20	10	**727 100 106**	**6.00**	**431 212**	0.020	31	28	14
	25	10	**727 100 107**	**6.70**	**431 213**	0.029	36	32	16
	32	10	**727 100 108**	**8.00**	**431 214**	0.044	44	38	20
	40	10	**727 100 109**	**9.90**	**431 215**	0.071	54	44	24
	50	10	**727 100 110**	**18.60**	**431 216**	0.121	66	51	28
	63	10	**727 100 111**	**23.30**	**431 217**	0.228	82	62	35
	75	10	**727 100 112**	**50.00**	**431 218**	0.301	93	76	45
	90	10	**727 100 113**	**62.00**	**431 221**	0.477	110	88	53
	110	10	**727 100 114**	**93.00**	**431 222**	0.869	134	106	65

PF 2 34 178

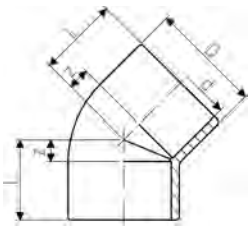

PROGEF Standard Winkel 45° (PN10)

Ausführung:

- Material: PP-H

*Rohr SDR 7.4 verwenden

d (mm)	PN (bar)	Code	CHF	NPK	Gewicht (kg)	D (mm)	L (mm)	z (mm)
16	10	**727 150 105**	**7.30**	**431 311**	0.009	23	20	7
20	10	**727 150 106**	**8.00**	**431 312**	0.016	31	21	7
25	10	**727 150 107**	**9.00**	**431 313**	0.024	36	24	8
32	10	**727 150 108**	**9.90**	**431 314**	0.036	44	28	10
40	10	**727 150 109**	**12.20**	**431 315**	0.059	53	33	13
50	10	**727 150 110**	**16.30**	**431 316**	0.084	64	36	13
63	10	**727 150 111**	**20.90**	**431 317**	0.183	82	43	16
75	10	**727 150 112**	**43.60**	**431 318**	0.219	93	51	20
90	10	**727 150 113**	**59.00**	**431 321**	0.336	114	58	23
110	10	**727 150 114**	**94.00**	**431 322**	0.657	134	68	27

PF 2 34 178

PROGEF Standard T 90° egal (PN10)

Ausführung:

- Material: PP-H

*Rohr SDR 7.4 verwenden

d (mm)	Code	CHF	NPK	Gewicht (kg)	D (mm)	L (mm)	z (mm)
16	**727 200 105**	**6.50**	**432 111**	0.020	26	25	12
20	**727 200 106**	**6.70**	**432 112**	0.027	31	28	14
25	**727 200 107**	**7.20**	**432 113**	0.039	36	32	16
32	**727 200 108**	**8.10**	**432 114**	0.057	44	38	20
40	**727 200 109**	**9.90**	**432 115**	0.095	54	44	24
50	**727 200 110**	**17.80**	**432 116**	0.161	66	51	28
63	**727 200 111**	**24.80**	**432 117**	0.286	82	62	35
75	**727 200 112**	**57.00**	**432 118**	0.390	93	76	45
90	**727 200 113**	**92.00**	**432 121**	0.727	114	88	53
110	**727 200 114**	**116.00**	**432 122**	1.062	134	106	65

PF 2 34 178

PROGEF Standard Muffe egal (PN10)

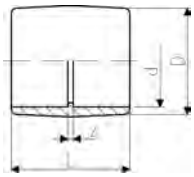

Ausführung:

- Material: PP-H

*Rohr SDR 7.4 verwenden

d (mm)	d (mm)	PN (bar)	Code	CHF	NPK	Gewicht (kg)	D (mm)	L (mm)	z (mm)
16	*16	10	**727 910 105**	**3.60**	**434 111**	0.010	26	33	7
20	20	10	**727 910 106**	**3.80**	**434 112**	0.013	31	35	7
25	25	10	**727 910 107**	**3.90**	**434 113**	0.019	36	39	7
32	32	10	**727 910 108**	**5.40**	**434 114**	0.026	44	43	7
40	40	10	**727 910 109**	**6.50**	**434 115**	0.041	54	48	8
50	50	10	**727 910 110**	**11.50**	**434 116**	0.072	66	54	8
63	63	10	**727 910 111**	**17.60**	**434 117**	0.118	82	62	8
75	75	10	**727 910 112**	**24.20**	**434 118**	0.147	93	70	8
90	90	10	**727 910 113**	**34.80**	**434 121**	0.238	112	81	11
110	110	10	**727 910 114**	**56.00**	**434 122**	0.425	134	96	14

PF 2 34 178

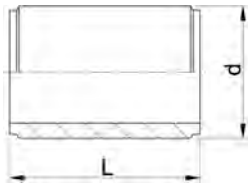

PROGEF Standard Doppelnippel (PN10)

Ausführung:

- Material: PP-H
- Mit Schweissstutzen an beiden Seiten
- Für die kürzest mögliche Distanz zwischen Fittings

* Bei Muffenschweissung: Stützhülsen Nr. 733 900 006 (20 x 1.9) und Nr. 733 900 007 (25 x 2.3) verwenden.

	d (mm)	PN (bar)	Code	CHF	Gewicht (kg)	L (mm)
	16	10	**727 910 905**	**5.40**	0.005	36
*	20	10	**727 910 906**	**5.40**	0.005	37
*	25	10	**727 910 907**	**6.50**	0.006	41
	32	10	**727 910 908**	**8.00**	0.010	45
	40	10	**727 910 909**	**11.50**	0.017	50
	50	10	**727 910 910**	**13.40**	0.029	55
	63	10	**727 910 911**	**20.00**	0.058	64
	75	10	**727 910 912**	**26.00**	0.095	76
	90	10	**727 910 913**	**29.40**	0.163	90
	110	10	**727 910 914**	**39.10**	0.305	108

PF 2 34 180

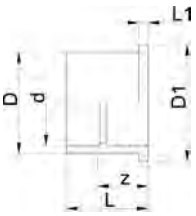

PROGEF Standard Austrittshilfe (PN6)
Dichtfläche flach

Ausführung:

- Material: PP-H
- Mit Schweissmuffe metrisch
- Passend für Rückschlagklappen Typ 369
- An der Ausgangsseite der Armaturen zu montieren
- Für Flansch PP-V 27 70 04

d (mm)	PN (bar)	DN (mm)	Code	CHF	Gewicht (kg)	D (mm)	D1 (mm)	L (mm)	L1 (mm)	z (mm)
40	6	32	**727 800 009**	**157.00**	0.068	50	78	55	11	35
50	6	40	**727 800 010**	**172.00**	0.087	61	88	61	12	38
63	6	50	**727 800 011**	**202.00**	0.136	76	102	69	14	41
75	6	65	**727 800 012**	**235.00**	0.214	90	122	79	16	49
90	6	80	**727 800 013**	**254.00**	0.350	107	138	100	17	65
110	6	100	**727 800 014**	**300.00**	0.468	130	158	105	18	62

PF 2 34 178

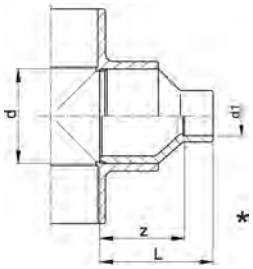

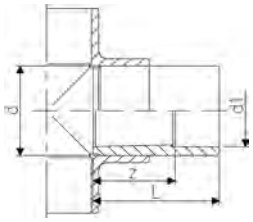

PROGEF Standard Reduktion (PN10)

Ausführung:

- Material: PP-H

Anmerkung:

* Schweissstutzen und Schweissmuffe

d (mm)	d1 (mm)	PN (bar)	Code	CHF	NPK	Gewicht (kg)	L (mm)	z (mm)
20	16	10	**727 910 334**	**4.50**	**434 312**	0.013	35	22
25	16	10	**727 910 338**	**5.50**	**434 313**	0.010	38	25
25	20	10	**727 910 337**	**5.50**		0.012	37	23
32	20	10	**727 910 342**	**6.70**		0.016	43	29
32	25	10	**727 910 341**	**6.70**	**434 314**	0.019	43	27
40	20	10	**727 910 348**	**7.50**		0.022	48	34
40	25	10	**727 910 347**	**7.50**		0.025	48	32
40	32	10	**727 910 346**	**7.50**	**434 315**	0.030	48	30
50	20	10	**727 910 355**	**10.20**		0.034	54	40
50	25	10	**727 910 354**	**10.20**		0.034	54	38
50	32	10	**727 910 353**	**10.20**		0.039	54	36
50	40	10	**727 910 352**	**10.20**	**434 316**	0.048	54	34
63	25	10	**727 910 361**	**12.20**		0.054	64	46
63	32	10	**727 910 360**	**12.20**		0.062	64	46
63	40	10	**727 910 359**	**12.20**		0.069	64	44
63	50	10	**727 910 358**	**12.20**	**434 317**	0.083	64	41
75	63	10	**727 910 364**	**21.40**	**434 318**	0.098	62	35
90	63	10	**727 910 371**	**29.90**		0.170	88	61
90	75	10	**727 910 370**	**29.90**	**434 321**	0.142	70	39
110	90	10	**727 910 376**	**40.80**	**434 322**	0.235	81	46

PF 2 34 178

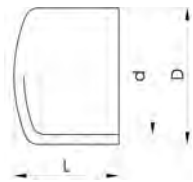

PROGEF Standard Endkappe (PN10)

Ausführung:

- Material: PP-H

*Rohr SDR 7.4 verwenden

d (mm)	PN (bar)	Code	CHF	NPK	Gewicht (kg)	D (mm)	L (mm)
16	10	**727 960 105**	**5.40**	**436 111**	0.006	25	20
20	10	**727 960 106**	**5.50**	**436 112**	0.009	30	27
25	10	**727 960 107**	**6.20**	**436 113**	0.015	36	30
32	10	**727 960 108**	**6.50**	**436 114**	0.023	44	34
40	10	**727 960 109**	**8.00**	**436 115**	0.035	53	38
50	10	**727 960 110**	**10.80**	**436 116**	0.061	65	44
63	10	**727 960 111**	**15.10**	**436 117**	0.102	80	51
75	10	**727 960 112**	**25.00**	**436 118**	0.149	91	65
90	10	**727 960 113**	**31.50**	**436 121**	0.277	111	77
110	10	**727 960 114**	**41.80**	**436 122**	0.411	137	93

Übergangsfittings und Behälteranschlüsse

PF 2 34 180

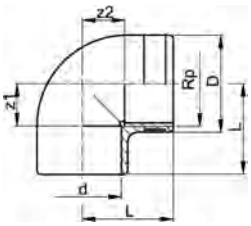

PROGEF Standard Winkel 90° metrisch Rp (PN10)

Ausführung:

- Material: PP-H
- Mit Schweissmuffe metrisch und zylindrischem Rohr-Innengewinde Rp, verstärkt
- Verstärkungsring rostfrei (A2)
- Anschluss nur für Kunststoff- oder Metallgewinde
- Keine PP-schädigenden Gewindedichtpasten verwenden
- Auf spannungsarme Montage achten und grosse Temperaturwechsel vermeiden

d (mm)	Rp (inch)	PN (bar)	Code	CHF	NPK	Gewicht (lb)	D (mm)	L (mm)	z1 (mm)	z2 (mm)
20	½	10	**727 100 206**	**10.50**	**431 262**	0.049	30	28	14	14
25	¾	10	**727 100 207**	**11.70**	**431 263**	0.077	35	32	16	16
32	1	10	**727 100 208**	**14.80**	**431 264**	0.126	44	38	20	20
40	1 ¼	10	**727 100 209**	**22.00**	**431 265**	0.192	54	44	24	24

PF 2 34 180

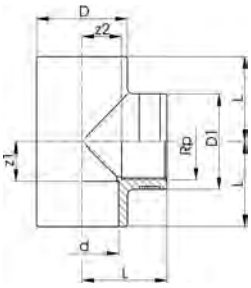

PROGEF Standard T 90° metrisch Rp (PN10)

Ausführung:

- Material: PP-H
- Durchgang mit Schweissmuffen metrisch
- Abgang mit zylindrischem Rohr-Innengewinde Rp, verstärkt
- Verstärkungsring rostfrei (A2)
- Anschluss nur für Kunststoff- oder Metallgewinde
- Keine PP-schädigenden Gewindedichtpasten verwenden
- Auf spannungsarme Montage achten und grosse Temperaturwechsel vermeiden

d (mm)	Rp (inch)	PN (bar)	Code	CHF	NPK	Gewicht (kg)	D (mm)	D1 (mm)	L (mm)	z1 (mm)	z2 (mm)
20	½	10	**727 200 206**	**15.10**	**432 152**	0.030	31	30	28	14	14
25	¾	10	**727 200 207**	**19.10**		0.042	36	35	32	16	16
32	1	10	**727 200 208**	**19.10**	**432 154**	0.071	44	45	38	20	20
40	1 ¼	10	**727 200 209**	**26.40**		0.107	54	55	44	24	24

PF 2 34 180

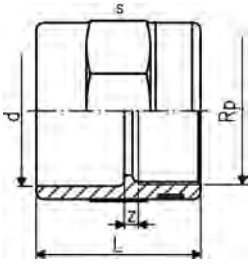

PROGEF Standard Übergangs-Muffe metrisch Rp (PN10)

Ausführung:

- Material: PP-H
- Mit Schweissmuffe metrisch und zylindrischem Rohr-Innengewinde Rp, verstärkt
- Verstärkungsring rostfrei (A2)
- Anschluss nur für Kunststoff- oder Metallgewinde
- Keine PP-schädigenden Gewindedichtpasten verwenden
- Auf spannungsarme Montage achten und grosse Temperaturwechsel vermeiden

d (mm)	PN (bar)	Rp (inch)	Code	CHF	Gewicht (kg)	L (mm)	s (mm)	z (mm)
20	10	⅜	**727 910 205**	**8.00**	0.017	35	32	7
20	10	½	**727 910 206**	**8.00**	0.018	40	32	7
25	10	¾	**727 910 207**	**9.90**	0.025	42	36	7
32	10	1	**727 910 208**	**12.40**	0.040	48	46	7
40	10	1 ¼	**727 910 209**	**15.10**	0.064	53	55	7
50	10	1 ½	**727 910 210**	**24.80**	0.089	54	65	9
63	10	2	**727 910 211**	**30.90**	0.144	62	80	9

PF 2 34 180

PROGEF Standard Übergangs-Muffe metrisch NPT (PN10)

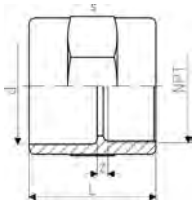

Ausführung:

- Material: PP-H
- Mit Schweissmuffe metrisch und konischem Rohr-Innengewinde NPT, verstärkt
- Verstärkungsring rostfrei (A2)
- Anschluss nur für Kunststoff- oder Metallgewinde
- Keine PP-schädigenden Gewindedichtpasten verwenden
- Auf spannungsarme Montage achten und grosse Temperaturwechsel vermeiden

d (mm)	NPT (inch)	PN (bar)	Code	CHF	Gewicht (kg)	L (mm)	s (mm)	z (mm)
20	½	10	**727 914 266**	**9.70**	0.018	40	32	7
25	¾	10	**727 914 267**	**11.80**	0.023	42	36	7
32	1	10	**727 914 268**	**14.80**	0.039	48	46	7
40	1 ¼	10	**727 914 269**	**18.00**	0.056	53	55	7
50	1 ½	10	**727 914 270**	**29.90**	0.095	54	65	9
63	2	10	**727 914 271**	**37.20**	0.145	62	80	9

PF 2 34 180

PROGEF Standard Übergangs-Muffennippel metrisch R (PN10)

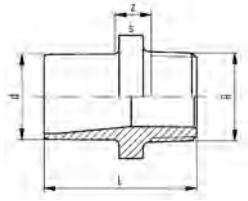

Ausführung:

- Material: PP-H
- Mit Schweiss-Stutzen metrisch und konischem Aussengewinde
- Anschluss nur für Kunststoffgewinde
- Keine PP-schädigenden Gewindedichtpasten verwenden
- Auf spannungsarme Montage achten und grosse Temperaturwechsel vermeiden

d (mm)	R (inch)	PN (bar)	Code	CHF	Gewicht (kg)	L (mm)	s (mm)	z (mm)
16	⅜	10	**727 910 505**	**9.60**	0.008	37	27	13
20	½	10	**727 910 506**	**9.60**	0.011	42	32	13
25	¾	10	**727 910 507**	**10.50**	0.015	46	36	13
32	1	10	**727 910 508**	**14.20**	0.027	52	46	12
40	1 ¼	10	**727 910 509**	**30.70**	0.040	56	55	14
50	1 ½	10	**727 910 510**	**33.80**	0.061	60	65	15
63	2	10	**727 910 511**	**45.90**	0.100	69	80	16

PF 2 34 180

PROGEF Standard Übergangs-Muffennippel metrisch NPT (PN10)

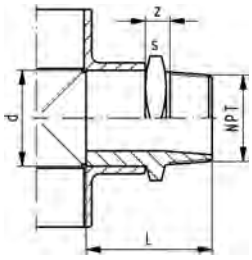

Ausführung:

- Material: PP-H
- Mit Schweiss-Stutzen und konischem Aussengewinde NPT
- Anschluss nur für Kunststoffgewinde
- Keine PP-schädigenden Gewindedichtpasten verwenden
- Auf spannungsarme Montage achten und grosse Temperaturwechsel vermeiden

d (mm)	NPT (inch)	PN (bar)	Code	CHF	Gewicht (kg)	L (mm)	s (mm)	z (mm)
16	⅜	10	**727 914 555**	**11.20**	0.008	37	27	13
20	½	10	**727 914 556**	**11.20**	0.013	42	32	13
25	¾	10	**727 914 557**	**12.70**	0.015	46	36	13
32	1	10	**727 914 558**	**17.20**	0.026	52	46	12
40	1 ¼	10	**727 914 559**	**37.20**	0.041	56	55	14
50	1 ½	10	**727 914 560**	**39.90**	0.061	60	65	15
63	2	10	**727 914 561**	**57.00**	0.100	69	80	16

PF 2 34 180

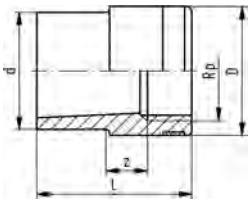

PROGEF Standard Reduktions-Nippel metrisch Rp (PN10)

Ausführung:

- Material: PP-H
- Mit Schweissstutzen metrisch und zylindrischem Rohr-Innengewinde Rp, verstärkt
- Verstärkungsring rostfrei (A2)
- Anschluss nur für Kunststoff- oder Metallgewinde
- Keine PP-schädigenden Gewindedichtpasten verwenden
- Auf spannungsarme Montage achten und grosse Temperaturwechsel vermeiden

d (mm)	PN (bar)	Rp (inch)	Code	CHF	Gewicht (kg)	L (mm)	z (mm)
20	10	¼	**727 910 433**	**10.80**	0.011	36	7
20	10	⅜	**727 910 434**	**10.80**	0.011	36	7
25	10	½	**727 910 437**	**11.70**	0.015	45	6
32	10	¾	**727 910 441**	**14.50**	0.022	47	8
40	10	1	**727 910 446**	**17.60**	0.039	53	9
50	10	1 ¼	**727 910 452**	**24.70**	0.061	55	10

PF 2 34 180

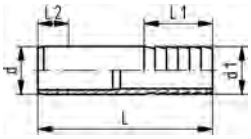

PROGEF Standard Druckschlauchtülle metrisch (PN10)

Ausführung:

- Material: PP-H
- Mit Muffenschweiss-Stutzen metrisch und zylindrischem Schlauchstutzen

d (mm)	d1 (mm)	PN (bar)	Code	CHF	Gewicht (kg)	L (mm)	L1 (mm)	L2 (mm)
20	20	10	**727 960 406**	**8.10**	0.008	78	27	14
25	25	10	**727 960 407**	**10.30**	0.014	91	36	16
32	32	10	**727 960 408**	**12.40**	0.025	100	36	18
40	40	10	**727 960 409**	**21.10**	0.038	104	42	20
50	50	10	**727 960 410**	**33.00**	0.061	90	48	23
63	60	10	**727 960 411**	**35.40**	0.084	100	50	27

PF 2 34 237

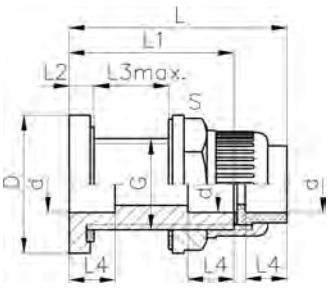

PROGEF Standard Behälteranschluss

Ausführung:

- Anschluss: Verschraubung mit Schweissmuffe metrisch
- Dichtung: Flachdichtung EPDM
- Material: PP-H

d (mm)	Code	CHF	Gewicht (kg)
20	**167 050 226**	**53.00**	0.098
25	**167 050 227**	**55.00**	0.153
32	**167 050 228**	**71.00**	0.185
40	**167 050 229**	**99.00**	0.292
50	**167 050 230**	**122.00**	0.308
63	**167 050 231**	**137.00**	0.493

d (mm)	G (inch)	D (mm)	L (mm)	L1 (mm)	L2 (mm)	L3 max (mm)	L4 (mm)	s (mm)	Bohrung in Behälterwand (mm)
20	1	56	89	67	11	30	16	38	35
25	1 ¼	65	96	72	12	32	18	47	43
32	1 ½	70	100	75	12	33	20	53	49
40	2	95	106	78	12	32	22	75	61
50	2 ¼	95	112	82	13	32	25	75	67
63	2 ¾	115	112	87	13	33	29	101	83

Hinweise für die Montage von Verschraubungen aus PP, PE, PVDF d75, d90 und d110

Die neueste Generation von Kunststoffverschraubungen in den oben genannten Werkstoffen und Dimensionen ist mit einem modernen, kunststoffgerechten Sägezahngewinde ausgerüstet. Sie erhalten damit ein Produkt, bei dem Nenndruck und Sicherheitsreserven massiv gesteigert wurden. Neu sind auch die Ausführungen für Stumpfschweissung. Damit verbunden sind einige Punkte die Sie unbedingt beachten müssen.

Achtung

① Die Gewinde von Überwurfmutter und Einschraubteil bei PP, PVDF und PE sind überarbeitet worden! Bei der Verwendung von Einzelteilen bitte vor der Montage prüfen, ob die Gewinde von Einschraubteil und Überwurfmutter verschraubt werden können.

Einschraubteil mit Trapezgewinde auf Überwurfmutter mit Trapezgewinde
oder
Einschraubteil mit Sägezahngewinde auf Überwurfmutter mit Sägezahngewinde

Hinweis

Zur einfacheren Montage der Verschraubung Überwurfmuttern mit Wasser benetzen

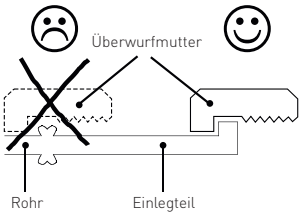

Bild 1

② Bei den Dimensionen d 90 und d 110 bitte die Verschraubung wenn möglich im kompletten Zustand verschweissen (oder die Überwurfmutter an den Bund des Einlegteils schieben) da die Überwurfmutter nach dem Schweissen nicht über den Schweisswulst geschoben werden kann. (Bild 1)

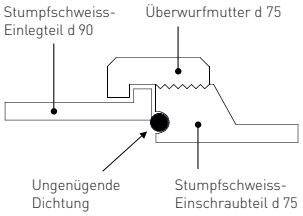

Bild 2

③ Aus konstruktiven Gründen ist es theoretisch möglich, verschiedene Nennweiten von Einlegteilen und Überwurfmuttern zu kombinieren. Um technisch nicht korrekte Kombinationen zu vermeiden, finden Sie in den Tabellen 1–3 für jede Verschraubung die Codenummern der Einzel- und Ersatzteile.

Achtung

Nur Einschraubteile und Einlegteile der gleichen Nennweiten verwenden!

Ein Stumpfschweiss-Einschraubteil d 75 darf nicht mit einem Stumpfschweiss-Einlegteil d 90 zu einer Reduktion kombiniert werden, da dies wie abgebildet zu Leckagen führen kann. (Bild 2)

Bezeichnung auf den Überwurfmuttern
SF/MS = Muffenschweissen, BF/ST = Stumpfschweissen

SF/MS 75	Verwendung Muffenschweissen d 75
BF/ST 75–90	Verwendung Stumpfschweissen d 75–75 und d 90–90
SF/MS 90	Verwendung Muffenschweissen d 90
BF/ST 110	Verwendung Stumpfschweissen d 110
110	Verwendung Muffenschweissen d 110

Hinweis

Aus verlegetechnischen Gründen empfehlen wir, einen Werkstoffwechsel nur beim Einlegteil vornehmen.

Auswahltabellen für Einzel- und Ersatzteile

Stumpfschweissen

Muffenschweissen

Tabelle 1

Einzelteile für Verschraubungen PROGEF Standard **(PP)** d75, d90 und d110

d	BF/ST	SF/MS	SDR	PN	Code Einlegteil	Code Einschraubteil	Code Überwurfmutter *
75			11	10	727 508 512	727 848 512	727 890 422
			17,6	6	727 508 412	727 848 412	727 890 422
			—	10	727 500 112	727 840 172	727 890 422
90			11	10	727 508 513	727 848 513	727 890 422
			17,6	6	727 608 413	727 648 413	727 890 422
			—	10	727 500 113	727 840 173	727 890 423
110			11	10	727 508 514	727 848 514	727 890 423
			17,6	6	727 608 414	727 648 414	727 890 423
			—	10	727 500 114	727 840 174	727 890 424

Tabelle 2

Einzelteile für Verschraubungen **PE100** d75, d90 und d110

d	BF/ST	SF/MS	SDR	PN	Code Einlegteil	Code Einschraubteil	Code Überwurfmutter *
75			11	10	753 608 612	753 648 612	727 690 442
			17,6	10	753 608 412	753 648 412	727 690 442
90			11	10	753 608 613	753 648 613	727 690 442
			17,6	10	753 608 413	753 648 413	727 690 442
110			11	10	753 608 614	753 648 614	727 690 443
			17,6	10	753 608 414	753 648 414	727 690 443

Tabelle 3

Einzelteile für Verschraubungen **SYGEF Standard (PVDF)** d75, d90 und d110

d	BF/ST	SF/MS	SDR	PN	Code Einlegteil	Code Einschraubteil	Code Überwurfmutter *
75			21	16	735 608 612	735 648 612	735 690 422
			—	16	735 600 112	735 640 122	735 690 422
90			21	16	735 608 613	735 648 613	735 690 422
			—	16	735 600 113	735 640 123	735 690 423
110			21	16	735 608 614	735 648 614	735 690 423
			—	16	735 600 114	735 640 124	735 690 424

Tabelle 4

O-Ringe für Verschraubungen PP-H, PE100, PVDF Standard, PVDF-HP

d	BF/ST	SF/MS	SDR	PN	Code O-Ring EPDM[1]	Code O-Ring FKM[1]	O-Ring FKM weiss (nur für PVDF HP)
75				16	748 410 013	749 410 013	749 411 013
				16	748 410 014	749 410 014	—
90				16	748 410 014	749 410 014	749 411 014
				16	748 410 015	749 410 015	—
110				16	748 410 015	749 410 015	749 411 015
				16	748 410 016	749 410 016	—

* Überwurfmutter wird dimensionsübergreifend verwendet

[1] Für die Stumpfschweiss-Verschraubungen d 75–110 werden Bundbuchsen O-Ringe eingesetzt, die im Nennmass um eine Dimension kleiner sind

Die technischen Daten sind unverbindlich. Sie gelten nicht als zugesicherte Eigenschaften oder als Beschaffenheits- oder Haltbarkeitsgarantien. Änderungen vorbehalten. Es gelten unsere Allgemeinen Verkaufsbedingungen.

PF 2 34 180

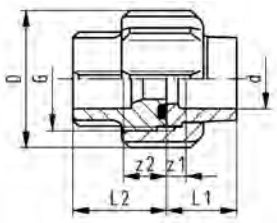

PROGEF Standard Verschraubung metrisch (PN10)

Ausführung:

- Material: PP-H
- Schweissmuffe metrisch
- d75-110 mit neuer Gewindegeometrie und Nenndruck PN10 bis d110
- Dichtfläche mit O-Ring Nut
- **Für die Dimensionen d75-110 bitte die Hinweise für die Montage beachten.**

d (mm)	PN (bar)	EPDM Code	CHF	NPK	FKM Code	CHF	Gewicht (kg)
16	10	**727 510 155**	**24.70**	**435 111**	**727 520 155**	**28.50**	0.020
20	10	**727 510 156**	**25.60**	**435 112**	**727 520 156**	**30.20**	0.038
25	10	**727 510 157**	**27.80**	**435 113**	**727 520 157**	**33.80**	0.062
32	10	**727 510 158**	**33.60**	**435 114**	**727 520 158**	**39.90**	0.080
40	10	**727 510 159**	**44.80**	**435 115**	**727 520 159**	**57.00**	0.137
50	10	**727 510 160**	**64.00**	**435 116**	**727 520 160**	**76.00**	0.136
63	10	**727 510 161**	**91.00**	**435 117**	**727 520 161**	**104.00**	0.251
75	10	**727 510 172**	**137.00**		**727 520 172**	**163.00**	0.432
90	10	**727 510 173**	**181.00**		**727 520 173**	**207.00**	0.625
110	10	**727 510 174**	**242.00**		**727 520 174**	**297.00**	1.009

d (mm)	D (mm)	G (inch)	L1 (mm)	L2 (mm)	z (mm)	z1 (mm)	z2 (mm)
16	35	3/4	18	24	5	3	9
20	48	1	19	26	5	3	10
25	58	1 1/4	21	28	5	3	10
32	65	1 1/2	23	30	5	3	10
40	79	2	25	34	5	3	12
50	91	2 1/4	28	39	5	3	14
63	111	2 3/4	32	47	5	3	18
75	135	S107,5x3,6	36	51	5	3	18
90	158	S127,5x3,6	42	55	7	5	18
110	188	S152,5x3,6	49	54	7	5	10

PF 2 34 180

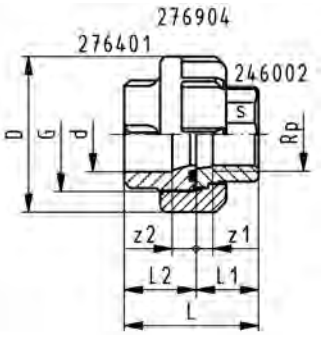

PROGEF Standard Übergangsverschraubung PP-H/Temperguss galvanisiert metrisch Rp (PN10)

Ausführung:

- Einlegteil: Temperguss mit zylindrischem Rohr-Innengewinde Rp
- Einschraubteil: Schweissmuffe PP-H metrisch
- Überwurfmutter: PP-H
- Dichtung: O-Ring EPDM

d (mm)	PN (bar)	Rp (inch)	Code	CHF	Gewicht (kg)	D (mm)	L (mm)	L1 (mm)	L2 (mm)	G (inch)	s (mm)	z1 (mm)	z2 (mm)
20	10	½	**727 530 306**	**12.70**	0.073	43	48	22	26	1	25	9	10
25	10	¾	**727 530 307**	**15.90**	0.118	51	50	22	28	1 1/4	31	7	10
32	10	1	**727 530 308**	**17.60**	0.199	58	56	26	30	1 1/2	38	9	10
40	10	1 ¼	**727 530 309**	**34.00**	0.276	72	65	31	34	2	48	12	12
50	10	1 ½	**727 530 310**	**39.20**	0.317	83	72	33	39	2 1/4	54	14	14
63	10	2	**727 530 311**	**45.80**	0.579	100	82	35	47	2 3/4	67	11	18

PF 2 34 180

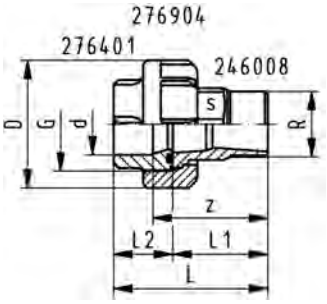

PROGEF Standard Übergangsverschraubung
PP-H/Temperguss galvanisiert metrisch R (PN10)

Ausführung:

- Dichtung: O-Ring EPDM
- Einlegteil: Temperguss mit konischem Rohr-Aussengewinde R
- Einschraubteil: Schweissmuffe PP-H metrisch
- Überwurfmutter: PP-H

d (mm)	PN (bar)	R (inch)	Code	CHF	Gewicht (kg)	D (mm)	L (mm)	L1 (mm)	L2 (mm)	G (inch)	s (mm)	z (mm)
20	10	½	**727 530 806**	**15.90**	0.112	43	66	40	26	1	25	50
25	10	¾	**727 530 807**	**16.70**	0.171	51	71	43	28	1 1/4	31	53
32	10	1	**727 530 808**	**20.90**	0.236	58	78	48	30	1 1/2	38	58
40	10	1 ¼	**727 530 809**	**33.40**	0.379	72	91	57	34	2	48	69
50	10	1 ½	**727 530 810**	**38.80**	0.512	83	98	59	39	2 1/4	54	73
63	10	2	**727 530 811**	**59.00**	0.763	100	109	62	47	2 3/4	67	80

PF 2 34 180

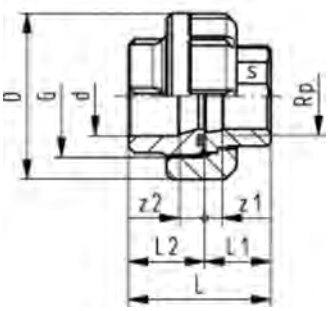

PROGEF Standard Übergangsverschraubung
PP-H/Messing metrisch Rp (PN10)

Ausführung:

- Überwurfmutter: PP-H
- Einschraubteil: Schweissmuffe PP-H metrisch
- Einlegteil: Messing mit zylindrischem Rohr-Innengewinde Rp
- Dichtung: O-Ring EPDM

d (mm)	Rp (inch)	PN (bar)	Code	CHF	Gewicht (kg)	D (mm)	L (mm)	L1 (mm)	L2 (mm)	G (inch)	s (mm)	z1 (mm)	z2 (mm)
20	½	10	**727 550 506**	**22.80**	0.091	48	48	22	26	1	25	7	10
25	¾	10	**727 550 507**	**32.00**	0.152	58	53	25	28	1 1/4	30	9	10
32	1	10	**727 550 508**	**35.40**	0.194	65	57	27	30	1 1/2	36	8	10
40	1 ¼	10	**727 550 509**	**51.00**	0.317	79	65	31	34	2	46	10	12
50	1 ½	10	**727 550 510**	**65.00**	0.436	91	74	35	39	2 1/4	55	13	14
63	2	10	**727 550 511**	**72.00**	0.774	105	87	40	47	2 3/4	65	14	18

PF 2 34 180

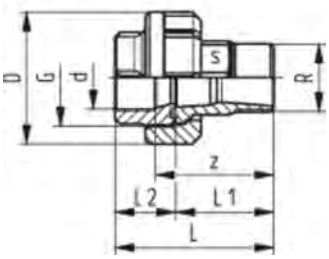

PROGEF Standard Übergangsverschraubung
PP-H/Messing metrisch R (PN10)

Ausführung:

- Messing mit konischem Rohr-Aussengewinde R
- Dichtung: O-Ring EPDM
- Überwurfmutter: PP-H
- Einschraubteil: Schweissmuffe PP-H metrisch

d (mm)	PN (bar)	R (inch)	Code	CHF	Gewicht (kg)	D (mm)	L (mm)	L1 (mm)	L2 (mm)	G (inch)	s (mm)	z (mm)
20	10	½	**727 550 906**	**23.60**	0.130	48	63	37	26	1	25	47
25	10	½	**727 550 957**	**33.30**	0.203	58	65	37	28	1 1/4	30	47
25	10	¾	**727 550 907**	**33.30**	0.203	58	70	42	28	1 1/4	30	52
25	10	1	**727 550 967**	**33.30**	0.318	58	99	46	30	1 1/4	30	81
32	10	½	**727 550 958**	**37.60**	0.298	65	67	37	30	1 1/2	36	47
32	10	¾	**727 550 968**	**37.60**	0.298	65	72	42	30	1 1/2	36	52
32	10	1	**727 550 908**	**37.60**	0.389	65	76	46	30	1 1/2	36	56
40	10	1 ¼	**727 550 909**	**53.00**	0.493	79	86	52	34	2	46	64
50	10	1 ½	**727 550 910**	**70.00**	0.650	91	95	56	39	2 1/4	55	70
63	10	2	**727 550 911**	**87.00**	1.123	105	114	67	47	2 3/4	65	85

PF 2 34 180

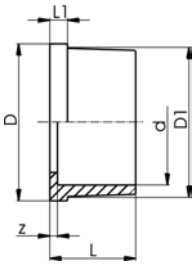

PROGEF Standard Einlegteil (PN10)

Ausführung:

- Material: PP-H
- Schweissmuffe metrisch

d (mm)	PN (bar)	Code	CHF	Gewicht (kg)	D (mm)	D1 (mm)	L (mm)	L1 (mm)	z (mm)
16	10	**727 500 105**	**3.00**	0.003	24	22	18	4	3
20	10	**727 500 106**	**3.10**	0.006	30	28	19	5	3
25	10	**727 500 107**	**3.60**	0.011	39	36	21	5	3
32	10	**727 500 108**	**3.90**	0.014	45	42	23	6	3
40	10	**727 500 109**	**5.20**	0.025	57	53	25	6	3
50	10	**727 500 110**	**6.20**	0.025	63	59	28	7	3
63	10	**727 500 111**	**6.50**	0.043	79	74	32	8	3
75	10	**727 500 112**	**28.70**	0.082	101	91	36	10	3
90	10	**727 500 113**	**36.40**	0.130	121	108	42	11	5
110	10	**727 500 114**	**44.50**	0.220	146	131	49	12	6

PF 2 30 153

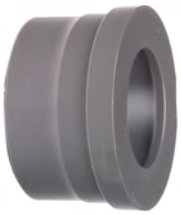

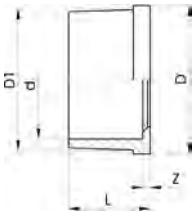

Einlegteil PVC-U metrisch

Ausführung:

- Klebemuffe metrisch
- Passend für Verschraubungen, Behälteranschlüsse und Membranventile Typ 514

* **Nicht** verwenden für Verschraubung 721510112, 721510313 und 721510137, 721510338; passen nur für Schwebekörper Durchflussmesser

d (mm)	PN (bar)	Code	CHF	Gewicht (kg)	D (mm)	D1 (mm)	L (mm)	z (mm)
16	16	**721 500 105**	**2.40**	0.003	24	22	17	3
20	16	**721 500 106**	**2.40**	0.008	30	28	19	3
25	16	**721 500 107**	**2.70**	0.014	39	36	22	3
32	16	**721 500 108**	**3.40**	0.020	45	42	25	3
40	16	**721 500 109**	**4.70**	0.037	57	53	29	3
50	16	**721 500 110**	**8.20**	0.039	63	59	34	3
63	16	**721 500 111**	**11.90**	0.072	78	74	41	3
75	10	**721 500 162**	**16.30**	0.140	101	90	47	3
90	10	**721 500 163**	**18.60**	0.242	121	108	56	5
110	10	**721 500 164**	**23.70**	0.390	146	131	66	5

PF 2 68 332

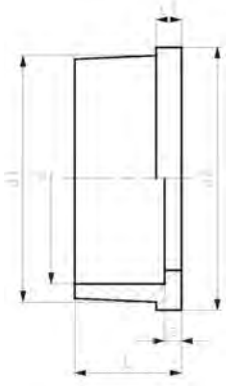

Einlegteil PE80

Ausführung:

- Werkstoff: PE80
- Mit Schweissmuffe metrisch
- Passend für Verschraubungen, Behälteranschlüsse und Membranventile Typ 514

d (mm)	PN (bar)	Code	CHF	Gewicht (kg)	d1 (mm)	d2 (mm)	L (mm)	L1 (mm)	z (mm)
20	10	**734 600 106**	**3.30**	0.006	28	30	19	5	5
25	10	**734 600 107**	**3.80**	0.013	36	39	21	5	5
32	10	**734 600 108**	**4.10**	0.015	42	45	23	6	5
40	10	**734 600 109**	**5.50**	0.026	53	57	25	6	5
50	10	**734 600 110**	**6.30**	0.027	59	63	28	7	5
63	10	**734 600 111**	**7.10**	0.044	74	79	32	8	5

PF 2 30 153

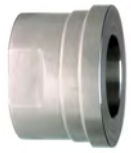

Einlegteil Edelstahl WN 1.4404 (316L) Rp

Ausführung:

- Material: Edelstahl 1.4404 (316L)
- Gewindemuffe mit zylindrischem Rohr- Innengewinde Rp

Rp (inch)	PN (bar)	Code	CHF	Gewicht (kg)	z (mm)	D (mm)	D1 (mm)	L (mm)	s (mm)
⅜	16	**724 600 655**	**58.00**	0.030	9	24	22	19	19
½	16	**724 600 656**	**60.00**	0.060	11	30	28	24	24
¾	16	**724 600 657**	**65.00**	0.092	11	39	36	26	29
1	16	**724 600 658**	**70.00**	0.137	12	45	42	29	36
1 ¼	16	**724 600 659**	**102.00**	0.226	14	57	53	33	45
1 ½	16	**724 600 660**	**113.00**	0.314	15	63	59	34	54
2	16	**724 600 661**	**148.00**	0.438	15	78	74	39	63

PF 2 30 153

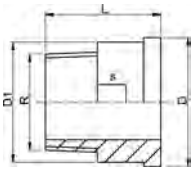

Einlegteil Edelstahl WN 1.4404 (316L) R

Ausführung:

- Material: Edelstahl 1.4404 (316L)
- Gewindestutzen mit konischem Rohr- Aussengewinde R

R (inch)	PN (bar)	Code	CHF	Gewicht (kg)	D (mm)	D1 (mm)	L (mm)	s (mm)
⅜	16	**724 600 705**	**60.00**	0.052	24	22	30	19
½	16	**724 600 706**	**64.00**	0.083	30	28	34	24
¾	16	**724 600 707**	**68.00**	0.125	39	36	36	32
1	16	**724 600 708**	**72.00**	0.189	45	42	40	37
1 ¼	16	**724 600 709**	**106.00**	0.356	57	53	46	48
1 ½	16	**724 600 710**	**115.00**	0.407	63	59	48	54
2	16	**724 600 711**	**188.00**	0.668	78	74	55	69

PF 2 30 153

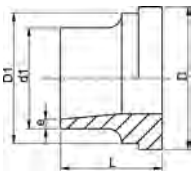

Einlegteil Edelstahl WN 1.4404 (316L) Schweissende

Ausführung:

- Material: Edelstahl 1.4404 (316L)

d (mm)	d1 (mm)	PN (bar)	Code	CHF	Gewicht (kg)	D (mm)	D1 (mm)	L (mm)	e (mm)
16	17	16	**724 605 505**	**38.50**	0.029	24	22	18	1.6
20	21	16	**724 605 506**	**44.30**	0.046	30	28	22	2.0
25	26	16	**724 605 507**	**51.00**	0.080	39	36	23	2.0
32	33	16	**724 605 508**	**57.00**	0.112	45	42	26	2.0
40	42	16	**724 605 509**	**81.00**	0.188	57	53	26	2.0
50	48	16	**724 605 510**	**94.00**	0.222	63	59	28	2.0
63	60	16	**724 605 511**	**118.00**	0.361	78	74	32	2.6

PF 2 30 153

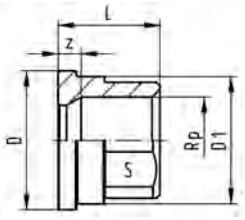

Einlegteil Temperguss verzinkt

Ausführung:

- Einlegteil: Temperguss mit zylindrischem Rohr-Innengewinde Rp

d (mm)	Rp (inch)	PN (bar)	Code	CHF	Gewicht (kg)	D (mm)	D1 (mm)	L (mm)	s (mm)	z (mm)
20	½	16	**724 600 206**	**4.80**	0.037	30	27	22	25	9
25	¾	16	**724 600 207**	**5.30**	0.072	39	36	22	31	7
32	1	16	**724 600 208**	**5.70**	0.088	44	41	26	38	9
40	1 ¼	16	**724 600 209**	**7.60**	0.172	56	52	31	48	12
50	1 ½	16	**724 600 210**	**10.50**	0.210	62	58	33	54	14
63	2	16	**724 600 211**	**16.50**	0.324	78	73	35	67	11

PF 2 30 153

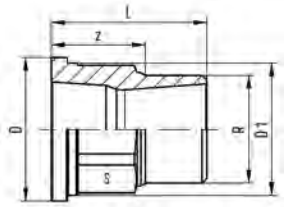

Einlegteil Temperguss verzinkt

Ausführung:

- Einlegteil: Temperguss mit konischem Rohr-Aussengewinde R

d (mm)	R (inch)	Code	CHF	Gewicht (kg)	D (mm)	D1 (mm)	L (mm)	s (mm)	z (mm)
20	½	**724 600 806**	**7.10**	0.069	30	27	40	23	25
25	¾	**724 600 807**	**6.70**	0.115	39	36	43	30	27
32	1	**724 600 808**	**8.20**	0.161	44	41	48	36	29
40	1 ¼	**724 600 809**	**14.00**	0.294	56	52	57	48	36
50	1 ½	**724 600 810**	**16.20**	0.353	62	58	59	54	37
63	2	**724 600 811**	**22.80**	0.570	78	73	62	66	36

PF 2 30 153

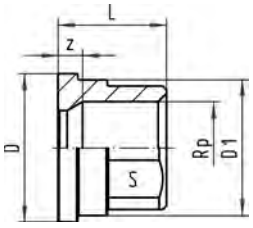

Einlegteil Messing

Ausführung:

- Einlegteil: Messing mit zylindrischem Rohr-Innengewinde Rp

d (mm)	Rp (inch)	Code	CHF	Gewicht (kg)	D (mm)	D1 (mm)	L (mm)	s (mm)	z (mm)
20	½	**720 600 236**	**12.60**	0.059	30	28	22	25	5
25	¾	**720 600 237**	**16.90**	0.100	39	36	25	30	6
32	1	**720 600 238**	**20.00**	0.128	45	42	27	36	6
40	1 ¼	**720 600 239**	**29.90**	0.211	56	53	31	46	7
50	1 ½	**720 600 240**	**38.10**	0.324	62	59	35	55	7
63	2	**720 600 241**	**58.00**	0.510	78	74	40	65	8

PF 2 30 153

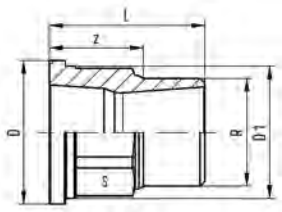

Einlegteil Messing

Ausführung:

- Messing mit konischem Rohr-Aussengewinde R

d (mm)	R (inch)	Code	CHF	Gewicht (kg)	D (mm)	D1 (mm)	L (mm)	s (mm)	z (mm)
20	½	**720 600 246**	**14.60**	0.092	30	28	37	25	22
25	¾	**720 600 247**	**19.50**	0.151	39	36	42	30	25
32	1	**720 600 248**	**25.00**	0.216	45	42	46	36	28
40	1 ¼	**720 600 249**	**37.70**	0.408	56	53	52	46	32
50	1 ½	**720 600 250**	**46.50**	0.538	62	59	56	55	36
63	2	**720 600 251**	**70.00**	0.859	78	74	67	65	42

PF 2 34 180

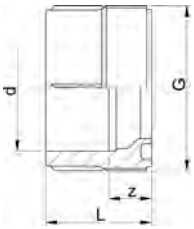

PROGEF Standard Einschraubteil (PN10)

Ausführung:

- Material: PP-H
- Schweissmuffe metrisch
- **Für die Dimensionen d75-110 bitte die Hinweise für die Montage beachten.**

d (mm)	PN (bar)	Code	CHF	Gewicht (kg)	G (R/Rp BS Thread) (inch)	L (mm)	z (mm)
16	10	**727 840 155**	**9.10**	0.006	3/4	24	11
20	10	**727 840 156**	**9.70**	0.011	1	26	12
25	10	**727 840 157**	**10.50**	0.012	1 1/4	28	12
32	10	**727 840 158**	**12.70**	0.021	1 1/2	30	12
40	10	**727 840 159**	**17.50**	0.033	2	34	14
50	10	**727 840 160**	**24.20**	0.039	2 1/4	39	16
63	10	**727 840 161**	**32.00**	0.076	2 3/4	47	20
75	10	**727 840 172**	**56.00**	0.080	S107,5x3,6	51	18
90	10	**727 840 173**	**74.00**	0.220	S127,5x3,6	55	18
110	10	**727 840 174**	**98.00**	0.289	S152,5x3,6	54	22

PF 2 34 180

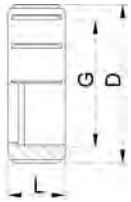

PROGEF Standard Überwurfmutter (PN10)

Ausführung:

- Werkstoff: PP glasfaserverstärkt

Muffen-schweissen d (mm)	PN (bar)	Stumpf-schweissen d (mm)	G (R/Rp BS Thread) (inch)	Code	CHF	Gewicht (kg)	D (mm)	L (mm)
16	10	16	3/4	**727 890 405**	**10.80**	0.007	35	21
20	10	20	1	**727 890 406**	**12.40**	0.023	47	21
25	10	25	1 1/4	**727 890 407**	**12.70**	0.035	56	23
32	10	32	1 1/2	**727 890 408**	**15.10**	0.044	63	24
40	10	40	2	**727 890 409**	**20.60**	0.044	77	27
50	10	50	2 1/4	**727 890 410**	**31.40**	0.062	84	30
63	10	63	2 3/4	**727 890 411**	**51.00**	0.119	111	39
75	10	75 - 90	S107,5x3,6	**727 890 422**	**64.00**	0.205	135	40
90	10	110	S127,5x3,6	**727 890 423**	**77.00**	0.730	158	43
110	10	-	S152,5x3,6	**727 890 424**	**99.00**	0.499	188	48

PF 2 30 153

Überwurfmutter Edelstahl WN 1.4404 (316L)

*8-kant Überwurfmutter

	d (mm)	PN (bar)	Code	CHF	Gewicht (kg)	G (inch)	L (mm)	s (mm)
	16	16	**724 690 105**	**41.30**	0.060	¾	19	32
	20	16	**724 690 106**	**54.00**	0.105	1	21	41
	25	16	**724 690 107**	**60.00**	0.091	1 ¼	23	46
	32	16	**724 690 108**	**77.00**	0.170	1 ½	24	55
*	40	16	**724 690 109**	**107.00**	0.218	2	27	68
*	50	16	**724 690 110**	**113.00**	0.316	2 ¼	31	74
*	63	16	**724 690 111**	**165.00**	0.364	2 ¾	35	88

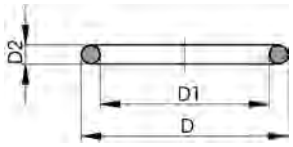

O-Ring

Ausführung:

- Für Verschraubungen und Übergangsverschraubungen
- Härte ca: 65° Shore
- EPDM minimale Temperatur: -40°
- FKM minimale Temperatur: -15°C

	d (mm)	DN (mm)	EPDM Code	CHF	PF	NPK
	16	10	**748 410 005**	**3.00**	2 30 162	
	20	15	**748 410 006**	**3.00**	2 30 162	
	25	20	**748 410 007**	**3.00**	2 30 162	
	32	25	**748 410 008**	**5.90**	2 30 162	
	40	32	**748 410 009**	**5.90**	2 30 162	
	50	40	**748 410 010**	**5.90**	2 30 162	
	63	50	**748 410 011**	**6.00**	2 30 162	
	75	65	**748 410 014**	**7.80**	2 30 162	**572 336**
	90	80	**748 410 015**	**13.00**	2 30 162	**572 337**
	110	100	**748 410 016**	**13.80**	2 30 162	**572 338**

	d (mm)	DN (mm)	FKM Code	CHF	PF	Gewicht (kg)	D (mm)	D1 (mm)	D2 (mm)
	16	10	**749 410 005**	**5.90**	2 30 162	0.002	21	16	2.62
	20	15	**749 410 006**	**8.00**	2 30 162	0.002	27	20	3.53
	25	20	**749 410 007**	**9.40**	2 30 162	0.002	35	28	3.53
	32	25	**749 410 008**	**11.20**	2 30 162	0.002	40	33	3.53
	40	32	**749 410 009**	**18.00**	2 30 162	0.007	51	41	5.34
	50	40	**749 410 010**	**19.50**	2 30 162	0.060	58	47	5.34
	63	50	**749 410 011**	**22.50**	2 30 162	0.003	70	60	5.34
	75	65	**749 410 014**	**35.40**	2 30 162	0.012	93	82	5.34
	90	80	**749 410 015**	**42.20**	2 30 162	0.015	112	101	5.34
	110	100	**749 410 016**	**78.00**	2 30 162	0.031	134	120	6.99

PF 2 34 180

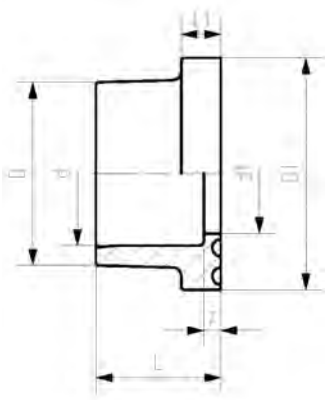

PROGEF Standard Bundbuchse (PN10)
Dichtfläche flach/gerillt

Ausführung:

- Material: PP-H
- Anschlüsse gemäss: EN ISO 15494-1
- Gegenstück: Bundbuchse flach/gerillt oder mit O-Ring Nut
- Dichtung: Profil-Flanschdichtung EPDM No. 48 44 07, FKM No. 49 44 07
- Flansche: PP -Stahl, No. 27 70 02, PP-V, No. 27 70 04

d (mm)	DN (mm)	PN (bar)	Code	CHF	Gewicht (kg)	D (mm)	D1 (mm)	L (mm)	L1 (mm)	d1 (mm)	z (mm)
20	15	10	**727 790 206**	**5.00**	0.011	27	45	19	7	16	5
25	20	10	**727 790 207**	**5.20**	0.022	33	58	21	9	21	5
32	25	10	**727 790 208**	**5.20**	0.033	41	68	23	10	28	5
40	32	10	**727 790 209**	**6.20**	0.046	50	78	25	11	36	5
50	40	10	**727 790 210**	**6.90**	0.060	61	88	28	12	45	5
63	50	10	**727 790 211**	**9.60**	0.090	76	102	32	14	57	5
75	65	10	**727 790 212**	**19.10**	0.155	90	122	36	16	69	5
90	80	10	**727 790 213**	**31.50**	0.204	108	138	42	17	84	7
110	100	10	**727 790 214**	**44.80**	0.286	131	158	48	18	100	7

PF 2 34 180

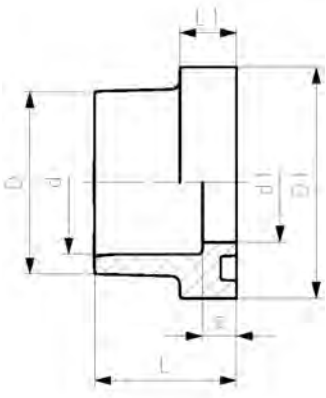

PROGEF Standard Bundbuchse (PN10)
Dichtfläche mit O-Ring Nut

Ausführung:

- Material: PP-H
- Gegenstück: Bundbuchse flach/gerillt, Nr. 27 79 02
- Flansche: PP -Stahl, No. 27 70 02 (mm) oder No. 27 70 12 (ANSI), PP-V, No. 27 70 04
- Dichtung: O-Ring EPDM Nr. 48 41 01, FKM Nr. 49 41 01

d (mm)	DN (mm)	PN (bar)	Code	CHF	NPK	Gewicht (kg)	D (mm)	D1 (mm)	d1 (mm)	L (mm)	L1 (mm)	z (mm)
20	15	10	**727 810 106**	**4.50**	**435 352**	0.007	27	34	16	22	9	8
25	20	10	**727 810 107**	**4.60**	**435 353**	0.012	33	41	21	24	10	8
32	25	10	**727 810 108**	**5.20**	**435 354**	0.018	41	50	28	26	10	8
40	32	10	**727 810 109**	**6.00**	**435 355**	0.027	50	61	36	30	13	10
50	40	10	**727 810 110**	**6.90**	**435 356**	0.043	61	73	45	33	13	10
63	50	10	**727 810 111**	**9.60**	**435 357**	0.070	76	90	57	37	14	10
75	65	10	**727 810 112**	**20.00**	**435 358**	0.105	90	106	69	40	15	10
90	80	10	**727 810 113**	**32.00**	**435 361**	0.170	108	125	84	47	16	12
110	100	10	**727 810 114**	**45.90**	**435 362**	0.263	131	150	100	55	18	13

PF 2 30 162

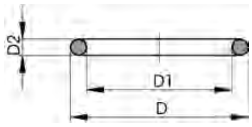

O-Ring

Ausführung:

- Für Bundbuchsen
- Härte ca: 65° Shore

d (mm)	DN (mm)	EPDM Code	CHF	NPK	FKM Code	CHF	Gewicht (kg)	D (mm)	D1 (mm)	D2 (mm)
20	15	**748 410 001**	**3.00**		**749 410 001**	**8.20**	0.002	31	23	3.53
25	20	**748 410 007**	**3.00**		**749 410 007**	**9.40**	0.002	35	28	3.53
32	25	**748 410 002**	**4.10**	**572 332**	**749 410 002**	**11.20**	0.003	43	36	3.53
40	32	**748 410 003**	**5.80**	**572 333**	**749 410 003**	**19.40**	0.002	55	44	5.34
50	40	**748 410 012**	**5.30**	**572 334**	**749 410 012**	**21.50**	0.008	64	53	5.34
63	50	**748 410 013**	**6.30**	**572 335**	**749 410 013**	**29.90**	0.011	80	69	5.34
75	65	**748 410 014**	**7.80**	**572 336**	**749 410 014**	**35.40**	0.012	93	82	5.34
90	80	**748 410 015**	**13.00**	**572 337**	**749 410 015**	**42.20**	0.015	112	101	5.34
110	100	**748 410 016**	**13.80**	**572 338**	**749 410 016**	**78.00**	0.031	134	120	6.99

PF 2 34 238

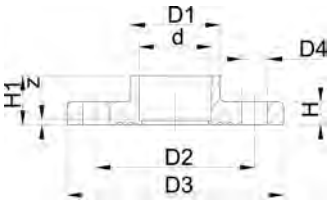

Festflansch PP-H metrisch
Kombinierte Dichtfläche: flach und gerillt

Ausführung:

- Anschlussmasse nach ISO 7005 PN 10, EN 1092 PN 10, DIN 2501 PN 10, BS 4504 PN 10
- Mit Schweissmuffe metrisch
- Material: PP-H

AL: Anzahl der Bohrungen

d (mm)	Zoll (inch)	DN (mm)	PN (bar)	Code	CHF	Gewicht (kg)
20	1/2	15	10	**727 740 106**	**33.00**	0.065
25	3/4	20	10	**727 740 107**	**34.10**	0.074
32	1	25	10	**727 740 108**	**36.80**	0.115
40	11/4	32	10	**727 740 109**	**50.00**	0.175
50	11/2	40	10	**727 740 110**	**58.00**	0.210
63	2	50	10	**727 740 111**	**63.00**	0.286

d (mm)	D1 (mm)	D2 (mm)	D3 (mm)	D4 (mm)	H (mm)	H1 (mm)	AL	z (mm)
20	27	65	94	14	12	19	4	5
25	33	75	103	14	13	21	4	5
32	40	85	115	14	14	23	4	5
40	50	100	138	18	15	25	4	5
50	61	110	148	18	16	27	4	5
63	76	125	163	18	18	31	4	5

PF 2 34 238

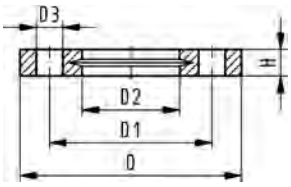

Losflansch PP-V metrisch
Für Muffensysteme metrisch und BS

Ausführung:

- Anschluss Dimension: ISO 7005, EN 1092, BS 4504, DIN 2501
- **Lochkreis PN 10**
- Moderner Vollkunststoff Flansch PP-GF (30% glasfaserverstärkt)

AL: Anzahl der Bohrungen

d (mm)	DN (mm)	PN (bar)	Code	CHF	Gewicht (kg)	D (mm)	D1 (mm)	D2 (mm)	D3 (mm)	H (mm)	AL	SC
20	15	16	**727 700 406**	**10.80**	0.093	95	65	28	14	16	4	M12
25	20	16	**727 700 407**	**12.30**	0.120	105	75	34	14	17	4	M12
32	25	16	**727 700 408**	**15.70**	0.151	115	85	42	14	18	4	M12
40	32	16	**727 700 409**	**18.50**	0.244	140	100	51	18	20	4	M16
50	40	16	**727 700 410**	**22.10**	0.297	150	110	62	18	22	4	M16
63	50	16	**727 700 411**	**27.80**	0.362	165	125	78	18	24	4	M16
75	65	16	**727 700 412**	**31.00**	0.487	185	145	92	18	26	4	M16
90	80	16	**727 700 413**	**37.10**	0.550	200	160	110	18	27	8	M16
110	100	16	**727 700 414**	**45.60**	0.640	220	180	133	18	28	8	M16

PF 2 34 238

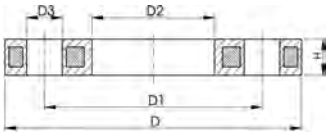

Losflansch PP/Stahl metrisch
Für Muffensysteme metrisch und BS

Ausführung:

- **Lochkreis PN 10**
- PP-GF (30%glasfaserverstärkt) mit Stahleinlage
- UV-beständig Einsetzbar in Ausseninstallationen
- Anschluss Dimension: ISO 7005, EN 1092, BS 4504, DIN 2501

	d (mm)	PN (bar)	DN (mm)	Code	CHF	NPK	Gewicht (kg)
1	20	16	15	**727 700 206**	**13.60**		0.216
1	25	16	20	**727 700 207**	**15.50**		0.279
1	32	16	25	**727 700 208**	**19.30**	**471 372**	0.429
1	40	16	32	**727 700 209**	**22.10**	**471 373**	0.621
1	50	16	40	**727 700 210**	**26.70**	**471 374**	0.722
1	63	16	50	**727 700 211**	**33.60**	**471 375**	0.900
1	75	16	65	**727 700 212**	**37.20**	**471 376**	1.110
	90	16	80	**727 700 213**	**44.50**		1.369
2	110	16	100	**727 700 214**	**56.00**		1.522

	d (mm)	D (mm)	D1 (mm)	D2 (mm)	D3 (mm)	H (mm)	AL	Bemerkung	SC
1	20	95	65	28	14	12	4	1)	M12
1	25	105	75	34	14	12	4	1)	M12
1	32	115	85	42	14	16	4	1)	M12
1	40	140	100	51	18	16	4	1)	M16
1	50	150	110	62	18	20	4	1)	M16
1	63	165	125	78	18	20	4	1)	M16
1	75	185	145	92	18	20	4	1)	M16
	90	200	160	110	18	20	8		M16
2	110	220	180	133	18	20	8	2)	M16

PF 2 30 162

Flachdichtung
EPDM

Ausführung:

- Passend zu allen metrischen GF Bundbuchsen und Vorschweissbunden
- Härte ca: 65° Shore
- Integrierte Montagehilfe ab d110
- Zentrierung über Innendurchmesser Schraubenkranz

di VSB/BB zeigt die passenden Innendurchmesser der Vorschweissbunde/Bundbuchsen

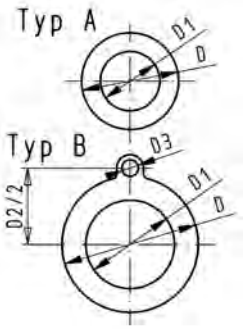

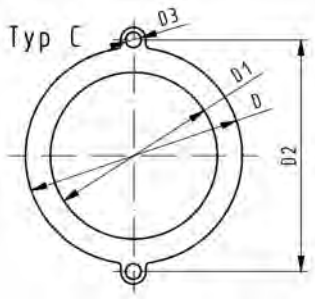

d (mm)	DN (mm)	PN (bar)	Typ	EPDM Code	CHF	Gewicht (kg)	D (mm)	D1 (mm)	D2 (mm)	D3 (mm)	H (mm)	di VSB/BB (mm)
20	15	10	A	**748 400 306**	**1.10**	0.012	51	20			2	10 - 30
25	20	10	A	**748 400 307**	**1.10**	0.004	61	25			2	15 - 35
32	25	10	A	**748 400 308**	**1.10**	0.008	71	32			2	22 - 42
40	32	10	A	**748 400 309**	**1.60**	0.013	82	40			3	30 - 50
50	40	10	A	**748 400 310**	**2.00**	0.016	92	50			3	40 - 60
63	50	10	A	**748 400 311**	**3.30**	0.018	107	63			3	53 - 73
75	65	10	A	**748 400 312**	**3.80**	0.029	127	71			3	61 - 81
90	80	10	A	**748 400 313**	**5.30**	0.035	142	84			3	74 - 94
110	100	10	B	**748 400 314**	**6.20**	0.051	162	104	180	18	4	94 - 114

PF 2 30 162

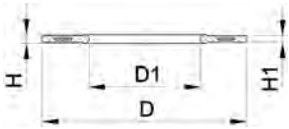

Profil-Flanschdichtung, metrisch
EPDM / FKM

Ausführung:

- Passend zu allen metrischen GF Bundbuchsen und Vorschweissbunden
- Härte: 70° Shore **EPDM**, 75° Shore **FKM**
- **EPDM**: DVGW geprüft nach Merkblatt Wasser W 270, KTW-Empfehlung
- Zentrierung über Innendurchmesser Schraubenkranz
- Werkstoff Stahleinlage: Kohlenstoffstahl
- Gummi-Stahl Körper kombiniert mit Gummi Profil-Dichtschnur

di VSB/BB zeigt die passenden Innendurchmesser der Vorschweissbunde/Bundbuchsen

d (mm)	PN (bar)	DN (mm)	EPDM Code	CHF	FKM Code	CHF	Gewicht (kg)
20	16	15	**748 440 706**	**22.60**	**749 440 706**	**84.00**	0.013
25	16	20	**748 440 707**	**23.10**	**749 440 707**	**85.00**	0.014
32	16	25	**748 440 708**	**23.90**	**749 440 708**	**90.00**	0.019
40	16	32	**748 440 709**	**24.40**	**749 440 709**	**93.00**	0.026
50	16	40	**748 440 710**	**25.40**	**749 440 710**	**96.00**	0.039
63	16	50	**748 440 711**	**26.50**	**749 440 711**	**100.00**	0.050
75	16	65	**748 440 712**	**27.10**	**749 440 712**	**101.00**	0.082
90	16	80	**748 440 713**	**28.30**	**749 440 713**	**106.00**	0.083
110	16	100	**748 440 714**	**32.30**	**749 440 714**	**121.00**	0.127

d (mm)	D (mm)	D1 (mm)	H (mm)	H1 (mm)	di VSB/BB (mm)
20	51	20	4	3	10 - 20
25	61	22	4	3	12 - 22
32	71	28	4	3	18 - 28
40	82	40	4	3	30 - 40
50	92	46	4	3	36 - 46
63	107	58	5	4	48 - 58
75	127	69	5	4	59 - 69
90	142	84	5	4	73 - 84
110	162	104	6	5	94 - 104

PF 2 34 179

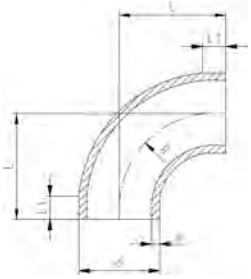

PROGEF Standard Bogen 90° S5/SDR11 (PN10)

Ausführung:

- Werkstoff: PP-H
- Konventionelle Stumpfschweissung nach DVS 2207
- IR = (IR Plus®) kompatibel.

* Werkstoff: PP-R

	d (mm)	SM	Code	CHF	Gewicht (kg)	L (mm)	L1 (mm)	R (mm)	e (mm)
	20	IR	**727 018 606**	**4.60**	0.008	38	23	15.00	1.9
	25	IR	**727 018 607**	**4.80**	0.013	42	23	19.00	2.3
	32	IR	**727 018 608**	**4.90**	0.022	46	22	24.00	2.9
	40	IR	**727 018 609**	**6.50**	0.040	51	21	30.00	3.7
	50	IR	**727 018 610**	**8.00**	0.067	58	21	37.00	4.6
	63	IR	**727 018 611**	**11.40**	0.117	66	21	45.00	5.8
	75	IR	**727 018 622**	**16.90**	0.178	75	21	71.25	6.8
	90	IR	**727 018 623**	**23.90**	0.308	90	22	85.50	8.2
	110	IR	**727 018 624**	**45.50**	0.556	110	25	104.50	10.0
	125	IR	**727 018 615**	**67.00**	0.818	125	28	116.00	11.4
	140	IR	**727 018 616**	**87.00**	1.148	140	33	131.00	12.7
	160	IR	**727 018 617**	**104.00**	1.699	160	33	151.00	14.6
	180	IR	**727 018 618**	**124.00**	2.394	180	33	171.00	16.4
	200	IR	**727 018 619**	**188.00**	3.264	200	33	190.00	18.2
	225	IR	**727 018 620**	**232.00**	4.535	220	33	210.00	20.5
	250		**727 018 521**	**445.00**	6.351	256	48	232.00	22.7
	280		**727 018 522**	**580.00**	9.398	286	48	262.00	25.4
	315		**727 018 523**	**801.00**	12.959	321	48	297.00	28.6
*	355		**727 018 524**	**1'346.00**	16.400	345	70	330.00	32.2
*	400		**727 018 525**	**1'845.00**	22.220	365	70	350.00	36.3
*	450		**727 018 526**	**2'462.00**	32.560	425	70	400.00	40.9
*	500		**727 018 527**	**3'282.00**	44.840	470	90	445.00	45.4

PF 2 34 179

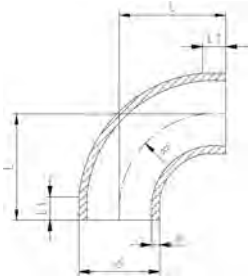

PROGEF Standard Bogen 90° S8/SDR17.6 (PN6)

Ausführung:

- Werkstoff: PP-H
- Konventionelle Stumpfschweissung nach DVS 2207
- IR = (IR Plus®) kompatibel.

* Werkstoff: PP-R

	d (mm)	SM	Code	CHF	Gewicht (kg)	L (mm)	L1 (mm)	R (mm)	e (mm)
	50	IR	**727 018 635**	**8.80**	0.050	58	21	37.00	2.9
	63	IR	**727 018 636**	**11.80**	0.081	66	21	45.00	3.6
	75	IR	**727 018 412**	**16.40**	0.128	75	21	71.25	4.5
	90	IR	**727 018 413**	**21.20**	0.222	90	22	85.50	5.4
	110	IR	**727 018 414**	**44.50**	0.396	110	25	104.50	6.6
	125	IR	**727 018 415**	**59.00**	0.556	125	28	116.00	7.1
	140	IR	**727 018 416**	**82.00**	0.785	140	33	131.00	8.0
	160	IR	**727 018 417**	**90.00**	1.156	160	33	151.00	9.1
	180	IR	**727 018 418**	**111.00**	1.619	180	33	171.00	10.2
	200	IR	**727 018 419**	**142.00**	2.208	200	33	190.00	11.4
	225	IR	**727 018 420**	**181.00**	3.039	220	33	210.00	12.8
	250		**727 018 421**	**303.00**	4.359	256	48	232.00	14.2
	280		**727 018 422**	**394.00**	6.696	286	48	262.00	15.9
	315		**727 018 423**	**543.00**	8.580	321	48	297.00	17.9
*	355		**727 018 424**	**992.00**	11.640	345	70	330.00	20.1
*	400		**727 018 425**	**1'381.00**	15.200	365	70	350.00	22.7
*	450		**727 018 426**	**1'867.00**	22.240	425	70	400.00	25.5
*	500		**727 018 427**	**2'525.00**	31.020	470	90	445.00	28.3

PF 2 34 179

PROGEF Standard Winkel 45° S5/SDR11 (PN10)

Ausführung:

- Material: PP-H
- Konventionelle Stumpfschweissung nach DVS 2207
- IR = (IR Plus®) kompatibel. Zu verschweissen mit Parameter: PP-H

1) Material:PP-R

	d (mm)	SM	Code	CHF	Gewicht (kg)	L (mm)	L1 (mm)	e (mm)
	20	IR	**727 158 506**	**6.60**	0.006	32	24.0	1.9
	25	IR	**727 158 507**	**7.00**	0.010	34	25.0	2.3
	32	IR	**727 158 508**	**8.40**	0.021	36	25.0	2.9
	40	IR	**727 158 509**	**10.60**	0.033	39	25.0	3.7
	50	IR	**727 158 510**	**12.10**	0.054	42	26.0	4.6
	63	IR	**727 158 511**	**20.00**	0.097	47	29.0	5.8
	75	IR	**727 158 512**	**28.00**	0.137	49	29.0	6.8
	90	IR	**727 158 513**	**34.70**	0.222	57	34.0	8.2
	110	IR	**727 158 514**	**65.00**	0.412	70	43.0	10.0
	125	IR	**727 158 515**	**92.00**	0.570	79	48.0	11.4
	140	IR	**727 158 516**	**129.00**	0.854	88	55.0	12.7
	160	IR	**727 158 517**	**139.00**	1.256	100	60.0	14.6
	200	IR	**727 158 519**	**214.00**	2.448	124	75.0	18.2
	225	IR	**727 158 520**	**244.00**	3.495	140	85.0	20.5
1	250	--	**727 158 521**	**568.00**	7.890	225	133.0	22.7
1	280	--	**727 158 522**	**855.00**	10.170	235	143.0	25.4
1	315	--	**727 158 523**	**1'037.00**	11.690	255	154.0	28.6

PF 2 34 179

PROGEF Standard Bogen 45° S5/SDR11 (PN10)

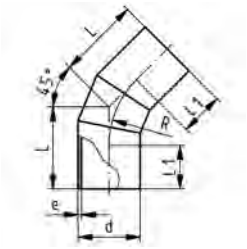

Ausführung:

- Material: PP-H
- Konventionelle Stumpfschweissung nach DVS 2207
- Segmentgeschweisste Fittings haben einen Betriebsdruck-Abminderungsfaktor von 0.8

d (mm)	Code	CHF	Gewicht (kg)	L (mm)	L1 (mm)	R (mm)	e (mm)
355	**727 158 524**	**1'451.00**	32.300	520	300	532.5	32.2
400	**727 158 525**	**1'873.00**	43.200	548	300	600.0	36.3
450	**727 158 526**	**2'686.00**	57.700	580	300	675.0	40.9
500	**727 158 527**	**3'771.00**	87.200	665	350	750.0	45.4

PF 2 34 179

PROGEF Standard Winkel 45° S8.3/SDR17.6 (PN6)

Ausführung:

- Material: PP-H
- Konventionelle Stumpfschweissung nach DVS 2207
- IR = Infrarot Schweissen (IR Plus / IR-A) kompatibel.

1) Material:PP-R
* Spangebend gefertigt

	d (mm)	SM	Code	CHF	Gewicht (kg)	L (mm)	L1 (mm)	e (mm)
*	50	IR	**727 158 535**	**12.10**	0.042	42	26	2.9
*	63	IR	**727 158 536**	**20.00**	0.081	47	29	3.6
	75	IR	**727 158 412**	**28.00**	0.099	49	29	4.3
	90	IR	**727 158 413**	**34.70**	0.165	57	34	5.1
	110	IR	**727 158 414**	**65.00**	0.286	70	43	6.3
*	125	IR	**727 158 540**	**92.00**	0.570	79	48	7.1
*	140	IR	**727 158 541**	**129.00**	0.721	88	55	8.0
*	160	IR	**727 158 542**	**139.00**	1.107	100	60	9.1
*	200	IR	**727 158 544**	**214.00**	2.225	124	75	11.4
*	225	IR	**727 158 545**	**244.00**	3.194	140	85	12.8
1	250	--	**727 158 546**	**488.00**	4.970	225	133	14.2
1	280	--	**727 158 547**	**735.00**	7.130	235	143	15.9
1	315	--	**727 158 548**	**915.00**	9.600	255	154	17.9

PF 2 34 179

PROGEF Standard Bogen 45° S8.3/SDR17.6 (PN6)

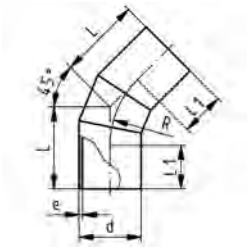

Ausführung:

- Material: PP-H
- Konventionelle Stumpfschweissung nach DVS 2207
- Produktionsprozess: segmentgeschweisst
- Segmentgeschweisste Fittings haben einen Betriebsdruck-Abminderungsfaktor von 0.8

d (mm)	Code	CHF	Gewicht (kg)	R (mm)	e (mm)	L1 (mm)	L (mm)
355	**727 158 549**	**1'054.00**	21.000	533	20.1	300	520
400	**727 158 550**	**1'411.00**	28.100	600	22.7	300	548
450	**727 158 551**	**1'992.00**	37.400	675	25.5	300	580
500	**727 158 552**	**2'541.00**	52.600	750	28.4	350	665

PF 2 34 179

PROGEF Standard T 90° egal S5/SDR11 (PN10)

Ausführung:

- Werkstoff: PP-H
- Konventionelle Stumpfschweissung nach DVS 2207
- IR = (IR Plus®) kompatibel. Zu verschweissen mit Parameter: PP-H

[1] Werkstoff: PP-R

	d (mm)	SM	Code	CHF	NPK	Gewicht (kg)	L (mm)	L1 (mm)	e (mm)
	20	IR	**727 208 506**	**3.80**		0.011	38	17	1.9
	25	IR	**727 208 507**	**3.90**		0.018	42	17	2.3
	32	IR	**727 208 508**	**4.60**		0.032	46	17	2.9
	40	IR	**727 208 509**	**8.00**	**432 165**	0.062	51	23	3.7
	50	IR	**727 208 510**	**11.00**		0.105	58	22	4.6
	63	IR	**727 208 511**	**15.90**		0.186	66	20	5.8
	75	IR	**727 208 512**	**32.00**		0.293	75	20	6.8
	90	IR	**727 208 513**	**45.70**		0.521	90	20	8.2
	110	IR	**727 208 514**	**68.00**		0.928	110	20	10.0
	125	IR	**727 208 515**	**102.00**		1.347	125	25	11.4
	140	IR	**727 208 516**	**129.00**		1.923	140	28	12.7
	160	IR	**727 208 517**	**219.00**		2.844	160	28	14.6
	180	IR	**727 208 518**	**284.00**		5.475	215	94	16.4
	200	IR	**727 208 519**	**339.00**		5.579	200	35	18.2
	225	IR	**727 208 520**	**442.00**		7.812	220	35	20.5
	250	--	**727 208 521**	**569.00**		10.400	227	68	22.7
	280	--	**727 208 522**	**759.00**		15.170	267	87	25.4
	315	--	**727 208 523**	**1'079.00**		20.330	283	86	28.6
1	355	--	**727 208 524**	**1'559.00**		31.100	345	105	32.2
1	400	--	**727 208 525**	**2'325.00**		40.900	365	105	36.3
1	450	--	**727 208 526**	**2'814.00**		60.300	425	135	40.9
1	500	--	**727 208 527**	**3'575.00**		81.900	470	155	45.4

PF 2 34 179

PROGEF Standard T 90° egal S8.3/SDR17.6 (PN6)

Ausführung:

- Werkstoff: PP-H
- IR = (IR Plus®) kompatibel. Zu verschweissen mit Parameter: PP-H
- Konventionelle Stumpfschweissung nach DVS 2207

Anmerkung:

[1] Material: PP-R

	d (mm)	SM	Code	CHF	Gewicht (kg)	L (mm)	L1 (mm)	e (mm)
	50	IR	**727 208 410**	**8.50**	0.084	92	57	2.9
	63	IR	**727 208 411**	**14.30**	0.172	107	64	3.6
	75	IR	**727 208 412**	**25.30**	0.212	75	20	4.3
	90	IR	**727 208 413**	**34.70**	0.396	90	20	5.1
	110	IR	**727 208 414**	**57.00**	0.705	110	20	6.3
	125	IR	**727 208 415**	**88.00**	1.154	125	50	7.1
	140	IR	**727 208 416**	**103.00**	1.765	160	63	8.0
	160	IR	**727 208 417**	**197.00**	2.335	163	60	9.1
	180	IR	**727 208 418**	**253.00**	4.000	217	97	10.2
	200	IR	**727 208 419**	**277.00**	5.060	220	94	11.4
	225	IR	**727 208 420**	**357.00**	6.870	227	75	12.8
	250		**727 208 421**	**463.00**	7.410	225	67	14.2
	280		**727 208 422**	**534.00**	10.680	266	88	15.9
	315		**727 208 423**	**708.00**	14.105	283	86	17.9
1	355		**727 208 424**	**1'161.00**	20.800	345	105	20.1
1	400		**727 208 425**	**1'797.00**	27.200	365	105	22.7
1	450		**727 208 426**	**2'188.00**	47.300	425	135	26.7
1	500		**727 208 427**	**2'815.00**	54.800	470	155	29.7

PF 2 34 179

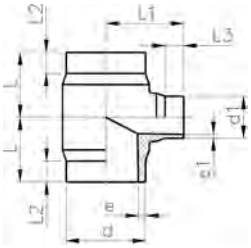

1

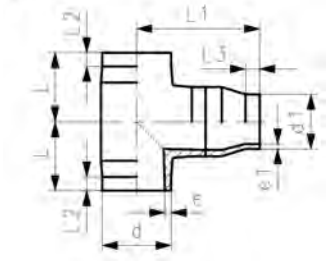

PROGEF Standard T 90° reduziert S5/SDR11

Ausführung:

- Material: PP-H
- Konventionelle Stumpfschweissung nach DVS 2207
- IR = (IR Plus®) kompatibel. Zu verschweissen mit Parameter: PP-H

[1]mit IR geschweisster Reduktion

	d (mm)	d1 (mm)	SM	Code	CHF	Gewicht (kg)	L (mm)	L1 (mm)	L2 (mm)	L3 (mm)	e (mm)	e1 (mm)
	63	32	IR	**727 208 351**	**27.00**	0.161	65	70	25	25	5.8	2.9
	63	40	IR	**727 208 350**	**27.00**	0.165	65	70	25	25	5.8	3.7
	63	50	IR	**727 208 352**	**27.00**	0.170	65	70	25	25	5.8	4.6
	75	32	IR	**727 208 353**	**38.90**	0.238	70	75	25	25	6.8	2.9
	75	50	IR	**727 208 354**	**38.90**	0.249	70	75	25	25	6.8	4.6
	75	63	IR	**727 208 355**	**38.90**	0.258	70	75	25	25	6.8	5.8
	90	50	IR	**727 208 357**	**50.00**	0.420	80	85	25	25	8.2	4.6
	90	63	IR	**727 208 358**	**56.00**	0.428	80	85	25	25	8.2	5.8
	90	75	IR	**727 208 359**	**56.00**	0.430	80	85	25	25	8.2	6.8
	110	32	IR	**727 208 360**	**70.00**	0.652	90	95	30	25	10.0	2.9
	110	50	IR	**727 208 361**	**72.00**	0.659	90	95	30	25	10.0	4.6
	110	63	IR	**727 208 362**	**79.00**	0.665	90	95	30	25	10.0	5.8
	110	75	IR	**727 208 363**	**82.00**	0.681	90	95	30	25	10.0	6.8
	110	90	IR	**727 208 364**	**82.00**	0.701	90	95	30	25	10.0	8.2
1	125	63	IR	**727 208 365**	**404.00**	1.680	125	232	25	16	11.4	5.8
1	125	90	IR	**727 208 066**	**404.00**	1.700	125	225	25	40	11.4	8.2
1	125	110	IR	**727 208 367**	**417.00**	1.700	125	220	25	30	11.4	10.0
1	140	75	IR	**727 208 068**	**394.00**	2.400	140	245	28	41	12.7	6.8
1	140	90	IR	**727 208 069**	**394.00**	2.358	140	240	28	40	12.7	8.2
1	140	110	IR	**727 208 370**	**365.00**	2.380	140	245	28	33	12.7	10.0
	160	63	IR	**727 208 371**	**209.00**	2.130	142	135	50	30	14.6	5.8
	160	75	IR	**727 208 372**	**209.00**	2.143	142	135	50	30	14.6	6.8
	160	90	IR	**727 208 373**	**209.00**	2.148	142	135	50	30	14.6	8.2
	160	110	IR	**727 208 374**	**213.00**	2.186	142	135	50	30	14.6	10.0
	160	125	IR	**727 208 075**	**452.00**	3.600	160	272	28	32	14.6	11.4
1	200	160	IR	**727 208 385**	**830.00**	6.632	200	295	35	40	18.2	14.6
	200	180	IR	**727 208 086**	**912.00**	6.900	200	335	35	45	18.2	16.4
	225	90	IR	**727 208 388**	**481.00**	4.576	155	165	40	30	20.5	8.2
	225	110	IR	**727 208 389**	**481.00**	4.624	155	165	40	30	20.5	10.0
	225	160	IR	**727 208 391**	**486.00**	4.685	155	165	40	30	20.5	14.6
	250	160		**727 208 093**	**1'237.00**	12.500	227	387	68	53	22.7	14.6

PF 2 34 179

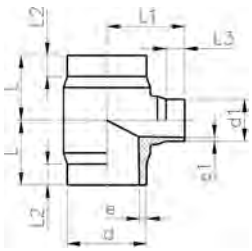

1

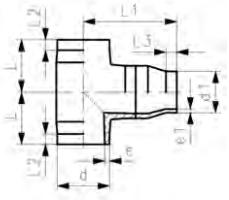

PROGEF Standard T 90° reduziert S8.3/SDR17.6 (PN6)

Ausführung:

- Material: PP-H
- Konventionelle Stumpfschweissung nach DVS 2207
- IR = (IR Plus®) kompatibel. Zu verschweissen mit Parameter: PP-H

[1]mit IR geschweisster Reduktion
* Abgang SDR11

	d (mm)	d1 (mm)	SM	Code	CHF	Gewicht (kg)	L (mm)	L1 (mm)	L2 (mm)	L3 (mm)	e (mm)	e1 (mm)
*	63	32	IR	**727 208 301**	**26.10**	0.120	65	70	25	25	3.6	2,9
	63	50	IR	**727 208 302**	**26.10**	0.124	65	70	25	25	3.6	2,9
*	75	32	IR	**727 208 303**	**38.90**	0.178	70	75	25	25	4.3	2,9
	75	50	IR	**727 208 304**	**38.90**	0.182	70	75	25	25	4.3	2,9
	75	63	IR	**727 208 305**	**40.60**	0.190	70	75	25	25	4.3	3,6
	90	50	IR	**727 208 307**	**53.00**	0.305	80	85	25	25	5.1	2,9
	90	63	IR	**727 208 308**	**53.00**	0.315	80	85	25	25	5.1	3,6
	90	75	IR	**727 208 309**	**56.00**	0.320	80	85	25	25	5.1	4,3
*	110	32	IR	**727 208 310**	**75.00**	0.489	90	95	30	25	6.3	2,9
	110	50	IR	**727 208 311**	**77.00**	0.490	90	95	30	25	6.3	2,9
	110	63	IR	**727 208 312**	**70.00**	0.491	90	95	30	25	6.3	3,6
	110	75	IR	**727 208 313**	**77.00**	0.500	90	95	30	25	6.3	4,3
	110	90	IR	**727 208 314**	**77.00**	0.514	90	95	30	25	6.3	5,1
1	125	63	IR	**727 208 015**	**306.00**	1.300	125	212	50	20	7.1	3,6
1	125	90	IR	**727 208 016**	**306.00**	1.400	125	229	50	41	7.1	5,1
1	125	110	IR	**727 208 017**	**260.00**	1.400	125	218	50	42	7.1	6,3
1	140	75	IR	**727 208 018**	**331.00**	2.000	160	255	63	41	8.0	4,3
1	140	90	IR	**727 208 019**	**331.00**	2.100	160	251	63	42	8.0	5,1
1	140	110	IR	**727 208 020**	**279.00**	2.100	160	240	63	43	8.0	6,3
	160	63	IR	**727 208 321**	**190.00**	1.535	142	135	50	30	9.1	3,6
	160	75	IR	**727 208 322**	**193.00**	1.550	142	135	50	30	9.1	4,3
	160	90	IR	**727 208 323**	**193.00**	1.567	142	135	50	30	9.1	5,1
	160	110	IR	**727 208 324**	**194.00**	1.577	142	135	50	30	9.1	6,3
1	160	125	IR	**727 208 025**	**479.00**	2.800	163	275	60	32	9.1	7,1
1	200	160	IR	**727 208 035**	**697.00**	5.900	220	325	94	40	11.4	9,1
1	200	180	IR	**727 208 036**	**726.00**	6.000	220	325	94	54	11.4	10,2
	225	90	IR	**727 208 338**	**457.00**	3.350	155	165	40	30	12.8	5,1
	225	110	IR	**727 208 339**	**457.00**	3.330	155	165	40	30	12.8	6,3
	225	160	IR	**727 208 341**	**461.00**	3.427	155	165	40	30	12.8	9,1
1	250	160	IR	**727 208 043**	**1'108.00**	8.900	225	389	67	52	14.2	9,1

PF 2 34 179

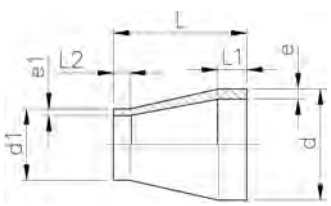

PROGEF Standard Reduktion S5 SDR11 (PN10)

Ausführung:

- Material: PP-H
- Konventionelle Stumpfschweissung nach DVS 2207
- IR = (IR Plus®) kompatibel. Zu verschweissen mit Parameter: PP-H

Werkstoff: PP-R

	d (mm)	d1 (mm)	SM	Code	CHF	Gewicht (kg)	L (mm)	L1 (mm)	L2 (mm)	e (mm)	e1 (mm)
	25	20	IR	**727 908 537**	**6.50**	0.007	50	20	20	2.3	1.9
	32	20	IR	**727 908 542**	**7.90**	0.010	50	20	20	2.9	1.9
	32	25	IR	**727 908 541**	**7.90**	0.010	50	20	20	2.9	2.3
	40	20	IR	**727 908 548**	**8.90**	0.016	58	20	23	3.7	1.9
	40	25	IR	**727 908 547**	**8.90**	0.016	55	20	20	3.7	2.3
	40	32	IR	**727 908 546**	**8.90**	0.018	55	20	20	3.7	2.9
	50	25	IR	**727 908 554**	**9.10**	0.024	60	20	20	4.6	2.3
	50	32	IR	**727 908 553**	**9.10**	0.027	60	20	20	4.6	2.9
	50	40	IR	**727 908 552**	**9.10**	0.030	60	20	20	4.6	3.7
	63	32	IR	**727 908 560**	**10.80**	0.043	65	20	20	5.8	2.9
	63	40	IR	**727 908 559**	**10.80**	0.047	65	20	20	5.8	3.7
	63	50	IR	**727 908 558**	**10.80**	0.051	65	20	20	5.8	4.6

Fortsetzung nächste Seite

PF 2 34 179

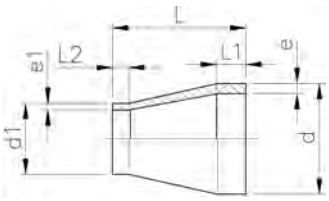

	d (mm)	d1 (mm)	SM	Code	CHF	Gewicht (kg)	L (mm)	L1 (mm)	L2 (mm)	e (mm)	e1 (mm)
	75	40	IR	**727 908 566**	**14.50**	0.062	68	20	20	6.8	3.7
	75	50	IR	**727 908 565**	**14.50**	0.071	65	20	20	6.8	4.6
	75	63	IR	**727 908 564**	**14.50**	0.075	65	20	20	6.8	5.8
	90	63	IR	**727 908 571**	**15.60**	0.115	75	22	19	8.2	5.8
	90	75	IR	**727 908 570**	**15.60**	0.130	75	22	19	8.2	6.8
	110	63	IR	**727 908 572**	**17.50**	0.201	90	28	28	10.6	6.2
	110	75	IR	**727 908 577**	**19.40**	0.215	90	28	18	10.0	6.8
	110	90	IR	**727 908 576**	**19.40**	0.225	90	28	30	10.0	8.2
	125	110	IR	**727 908 580**	**25.00**	0.335	100	32	30	11.4	10.0
	140	110	IR	**727 908 585**	**31.10**	0.423	110	33	29	12.7	10.0
	140	125	IR	**727 908 584**	**31.10**	0.462	110	34	30	12.7	11.4
	160	110	IR	**727 908 590**	**36.20**	0.586	120	39	27	14.6	10.0
	160	140	IR	**727 908 588**	**35.60**	0.647	120	40	35	14.6	12.7
	180	90	IR	**727 908 149**	**61.00**	0.800	145	50	40	16.4	8.8
	180	110	IR	**727 908 150**	**58.00**	1.010	150	50	40	16.4	10.0
	180	125	IR	**727 908 151**	**53.00**	0.985	145	52	40	16.4	11.4
	180	140	IR	**727 908 152**	**50.00**	0.995	135	51	47	16.4	12.7
	180	160	IR	**727 908 153**	**47.30**	1.020	135	55	52	16.4	14.6
	200	160	IR	**727 908 592**	**132.00**	1.149	145	50	40	18.2	14.6
	200	180	IR	**727 908 158**	**116.00**	1.300	145	50	45	18.2	16.4
	225	110	IR	**727 908 595**	**166.00**	1.485	160	55	35	20.5	10.0
	225	160	IR	**727 908 596**	**140.00**	1.590	160	55	40	20.5	14.6
	225	180	IR	**727 908 162**	**150.00**	1.770	163	60	58	20.5	16.4
	225	200	IR	**727 908 597**	**116.00**	1.723	160	55	50	20.5	18.2
	250	160		**727 908 165**	**186.00**	2.140	170	63	53	22.7	14.6
	250	225		**727 908 168**	**150.00**	2.750	180	65	65	22.7	20.5
1	280	225		**727 908 172**	**194.00**	3.425	203	72	57	25.4	20.5
1	280	250		**727 908 173**	**186.00**	1.980	206	75	60	25.4	22.7
1	315	225		**727 908 176**	**229.00**	5.110	237	84	60	28.6	20.5
1	315	250		**727 908 177**	**232.00**	5.105	231	86	63	28.6	22.7
1	315	280		**727 908 178**	**226.00**	5.130	222	80	70	28.6	25.4
1	355	250		**727 908 963**	**686.00**	5.490	245	90	60	32.3	22.7
1	355	280		**727 908 962**	**639.00**	5.462	245	90	70	32.2	25.4
1	355	315		**727 908 961**	**617.00**	3.700	245	90	80	32.2	28.6
1	400	315		**727 908 966**	**1'909.00**	5.300	260	95	80	36.3	28.6
1	400	355		**727 908 965**	**1'362.00**	4.800	260	95	90	36.3	32.2
	450	280		**727 908 960**	**2'928.00**	9.000	230	60	70	40.9	25.4
	450	315		**727 908 948**	**2'600.00**	8.000	230	60	80	40.9	28.6
	450	355		**727 908 950**	**2'279.00**	7.400	230	60	90	40.9	32.2
	450	400		**727 908 951**	**1'865.00**	6.000	230	60	95	40.9	36.3
	500	315		**727 908 953**	**3'573.00**	12.000	230	60	80	45.4	28.6
	500	355		**727 908 954**	**3'420.00**	10.800	230	60	90	45.4	32.2
	500	400		**727 908 956**	**2'855.00**	10.000	230	60	95	45.4	36.3
	500	450		**727 908 964**	**2'587.00**	8.300	230	60	60	45.4	40.9

PF 2 34 179

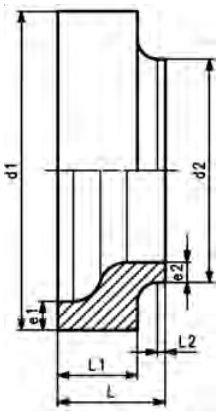

PROGEF Standard Kurzreduktion SDR11 (PN10)

Ausführung:

- Material: PP-H
- Flush Style Design
- Konventionelle Stumpfschweissung nach DVS 2207
- Das Einspannen auf der Schweissmaschine erfolgt über den grösseren Durchmesser (d1)
- Die Stumpfschweissmaschine muss zum schweissen der Dimensionen (d1 und d2) geeignet sein

d1 (mm)	d2 (mm)	Code	CHF	Gewicht (kg)	L (mm)	L1 (mm)	L2 (mm)	e1 (mm)	e2 (mm)
355	225	**727 909 809**	**1'007.00**	4.983	130	95	10	32.2	20.5
355	250	**727 909 810**	**975.00**	3.574	115	80	10	32.2	22.7
355	280	**727 909 811**	**906.00**	3.856	115	80	10	32.2	25.4
355	315	**727 909 812**	**877.00**	3.952	115	80	15	32.2	28.6
400	225	**727 909 816**	**3'861.00**	7.587	145	110	10	36.3	20.5
400	250	**727 909 817**	**3'338.00**	6.955	140	105	10	36.3	22.7
400	280	**727 909 818**	**2'897.00**	6.363	135	100	10	36.3	25.4
400	315	**727 909 819**	**2'711.00**	6.149	135	100	10	36.3	28.6
400	355	**727 909 820**	**1'933.00**	5.811	135	100	13	36.3	32.2
450	225	**727 909 822**	**5'518.00**	11.398	165	125	10	40.9	20.5
450	250	**727 909 823**	**4'690.00**	10.561	160	120	10	40.9	22.7
450	280	**727 909 824**	**3'836.00**	9.149	150	110	15	40.9	25.4
450	315	**727 909 825**	**3'405.00**	8.660	150	110	15	40.9	28.6
450	355	**727 909 826**	**2'985.00**	8.246	150	110	15	40.9	32.2
450	400	**727 909 827**	**2'444.00**	7.973	150	110	15	40.9	36.3
500	225	**727 909 829**	**6'897.00**	15.293	180	130	10	45.4	20.5
500	250	**727 909 830**	**6'207.00**	15.037	180	130	10	45.4	22.7
500	280	**727 909 831**	**5'518.00**	13.995	175	125	10	45.4	25.4
500	315	**727 909 832**	**4'682.00**	10.404	165	115	10	45.4	28.6
500	355	**727 909 833**	**4'479.00**	10.785	165	115	10	45.4	32.2
500	400	**727 909 834**	**3'743.00**	11.863	165	115	10	45.4	36.3
500	450	**727 909 835**	**3'390.00**	12.042	165	115	25	45.4	40.9

PF 2 34 179

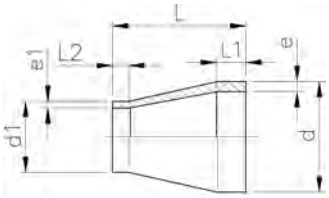

Reduktionen, PP-R S5/SDR11

Ausführung:

- Konventionelle Stumpfschweissung nach DVS 2207
- [1] PP-R nicht IR-schweißbar

d (mm)	d1 (mm)	Code	CHF	Gewicht (kg)	L (mm)	L1 (mm)	L2 (mm)	e1 (mm)	e (mm)
75	32	**700 645 662**	**18.30**	0.054	70	30	25	3,0	6.9
90	50	**700 645 663**	**20.00**	0.091	80	35	28	4,6	8.2
110	50	**700 645 664**	**24.90**	0.157	90	35	34	4,6	10.0
125	63	**700 645 666**	**32.00**	0.181	100	40	38	5,8	11.4
125	75	**700 645 667**	**32.00**	0.201	100	40	39	6,9	11.4
125	90	**700 645 668**	**32.00**	0.206	100	40	43	8,2	11.4
140	75	**700 645 669**	**37.80**	0.248	110	50	37	6,9	12.8
140	90	**700 645 670**	**37.80**	0.269	110	50	39	8,2	12.8
160	90	**700 645 671**	**44.40**	0.409	120	55	40	8,2	14.6
160	125	**700 645 672**	**44.40**	0.359	120	55	48	11,4	14.6
200	140	**700 645 678**	**153.00**	0.734	140	60	48	12,8	18.2
225	140	**700 645 680**	**193.00**	1.003	160	65	55	12,8	20.5
250	180	**700 645 682**	**205.00**	1.209	180	75	66	16,4	22.8
250	200	**700 645 683**	**188.00**	1.114	180	75	72	18,2	22.8

PF 2 34 678

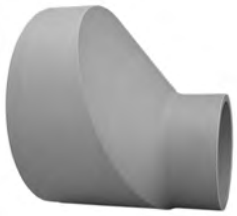

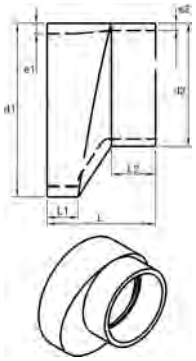

Reduktionen, exzentrisch, PP-H SDR11

Ausführung:

- Spangebend gefertigt
- Konventionelle Stumpfschweissung nach DVS 2207

d1 (mm)	d2 (mm)	PN (bar)	Code	CHF	L (mm)	L1 (mm)	L2 (mm)	e1 (mm)	e2 (mm)
63	50	10	**700 647 700**	**269.00**	120	35	35	5,8	4,6
75	50	10	**700 647 701**	**248.00**	120	40	35	6,8	4,6
75	63	10	**700 647 702**	**265.00**	120	40	35	6,8	5,8
90	63	10	**700 647 703**	**318.00**	140	50	50	8,2	5,8
90	75	10	**700 647 704**	**290.00**	140	50	50	8,2	6,8
110	75	10	**700 647 705**	**356.00**	140	50	50	10	6,8
110	90	10	**700 647 706**	**320.00**	140	50	50	10	8,2
125	90	10	**700 647 707**	**401.00**	140	50	50	11,4	5,1
125	110	10	**700 647 708**	**353.00**	140	50	50	11,4	10
140	90	10	**700 647 709**	**458.00**	140	50	50	12,7	8,2
140	110	10	**700 647 710**	**408.00**	140	50	50	12,7	10
160	90	10	**700 647 711**	**540.00**	140	50	54	14,6	8,2
160	110	10	**700 647 712**	**457.00**	120	40	45	14,6	10
160	125	10	**700 647 713**	**422.00**	110	40	44	14,6	11,4
160	140	10	**700 647 714**	**388.00**	90	40	33	14,6	12,7
180	125	10	**700 647 715**	**543.00**	130	40	52	16,4	11,4
180	140	10	**700 647 716**	**471.00**	110	40	41	16,4	12,7
180	160	10	**700 647 717**	**422.00**	90	40	33	16,4	16,4
200	140	10	**700 647 718**	**594.00**	140	40	50	18,2	12,7
200	160	10	**700 647 719**	**503.00**	120	40	41	18,2	14,6
200	180	10	**700 647 720**	**455.00**	100	40	43	18,2	16,4
225	160	10	**700 647 721**	**661.00**	140	40	57	20,5	14,6
225	180	10	**700 647 722**	**561.00**	120	40	48	20,5	16,4
225	200	10	**700 647 723**	**491.00**	100	40	40	20,5	18,2
250	180	10	**700 647 724**	**765.00**	150	40	54	22,7	16,4
250	200	10	**700 647 725**	**677.00**	130	40	55	22,7	18,2
280	200	10	**700 647 727**	**1'134.00**	160	40	58	25,4	18,2
280	225	10	**700 647 728**	**925.00**	130	40	52	25,4	20,5
280	250	10	**700 647 729**	**775.00**	110	40	47	25,4	22,7
315	225	10	**700 647 730**	**1'399.00**	160	40	62	28,6	20,5
315	250	10	**700 647 731**	**1'203.00**	140	40	57	28,6	22,7
315	280	10	**700 647 732**	**1'054.00**	120	40	54	28,6	25,4
355	280	10	**700 647 734**	**1'821.00**	150	40	61	32,2	25,4
355	315	10	**700 647 735**	**1'348.00**	120	40	51	32,2	28,6
400	280	10	**700 647 736**	**2'174.00**	200	40	85	36,3	25,4
400	315	10	**700 647 737**	**2'089.00**	170	40	75	36,3	28,6
400	355	10	**700 647 738**	**1'575.00**	130	40	58	36,3	32,2
450	315	10	**700 647 739**	**4'213.00**	210	40	86	40,9	28,6
450	355	10	**700 647 740**	**3'694.00**	180	40	79	40,9	32,2
450	400	10	**700 647 741**	**2'408.00**	140	40	65	40,9	36,3
500	315	10	**700 647 742**	**7'038.00**	260	40	107	45,4	28,6
500	355	10	**700 647 743**	**5'283.00**	220	40	91	45,4	32,2
500	400	10	**700 647 744**	**4'127.00**	190	40	86	45,4	36,3
500	450	10	**700 647 745**	**3'137.00**	140	40	65	45,4	40,9
560	450	10	**700 647 746**	**6'205.00**	200	40	91	50,8	40,9
560	500	10	**700 647 747**	**5'007.00**	150	40	70	50,8	45,4
630	500	10	**700 647 748**	**7'277.00**	220	40	99	57,2	45,4
630	560	10	**700 647 749**	**5'161.00**	170	40	84	57,2	50,8

PF 2 34 179

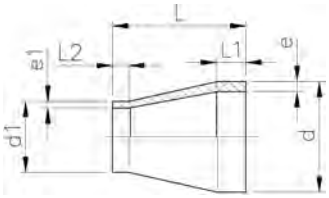

PROGEF Standard Reduktion S8.3/SDR17.6 (PN6)

Ausführung:

- Material: PP-H
- Konventionelle Stumpfschweissung nach DVS 2207
- IR = (IR Plus®) kompatibel. Zu verschweissen mit Parameter: PP-H

[1] Werkstoff: PP-R

	d (mm)	d1 (mm)	SM	Code	CHF	Gewicht (kg)	L (mm)	L1 (mm)	L2 (mm)	e (mm)	e1 (mm)
	50	40	IR	**727 908 713**	**8.40**	0.018	134	56	52	2.9	2,3
	63	40	IR	**727 908 901**	**10.70**	0.020	65	16	12	3.6	2,3
	63	50	IR	**727 908 718**	**11.00**	0.055	87	29	27	3.6	2,9
	75	40	IR	**727 908 904**	**14.50**	0.041	65	20	20	4.3	2,3
	75	50	IR	**727 908 465**	**14.50**	0.047	65	20	20	4.8	3,2
	75	63	IR	**727 908 464**	**14.50**	0.053	65	20	20	4.3	3,6
	90	63	IR	**727 908 471**	**15.60**	0.079	75	22	19	5.1	3,6
	90	75	IR	**727 908 470**	**15.60**	0.090	75	21	19	5.1	4,3
	110	63	IR	**727 908 472**	**17.50**	0.149	90	28	28	6.9	4.0
	110	75	IR	**727 908 477**	**19.40**	0.149	90	28	18	6.3	4,3
	110	90	IR	**727 908 476**	**19.40**	0.158	90	28	20	6.3	5,1
	125	110	IR	**727 908 738**	**25.00**	0.250	103	42	42	7.1	6,3
	140	110	IR	**727 908 742**	**31.10**	0.320	120	53	43	8.0	6,3
	140	125	IR	**727 908 916**	**31.10**	0.353	115	35	32	8.0	7,1
	160	110	IR	**727 908 746**	**35.60**	0.500	129	40	34	9.1	6,3
	160	140	IR	**727 908 748**	**35.60**	0.560	125	49	38	9.1	8,0
	180	90	IR	**727 908 749**	**78.00**	0.600	145	53	42	10.2	5,1
	180	110	IR	**727 908 750**	**78.00**	0.620	150	55	42	10.2	6,3
	180	125	IR	**727 908 751**	**78.00**	0.620	143	52	40	10.2	7,1
	180	140	IR	**727 908 752**	**78.00**	0.640	135	51	47	10.2	8,0
	180	160	IR	**727 908 753**	**45.50**	0.700	135	55	52	10.2	9,1
	200	160	IR	**727 908 930**	**111.00**	0.805	151	50	40	11.4	9,1
	200	180	IR	**727 908 758**	**111.00**	0.920	145	62	54	11.4	10,2
	225	110	IR	**727 908 936**	**179.00**	1.001	171	55	40	12.8	6,3
	225	160	IR	**727 908 934**	**135.00**	1.082	171	55	45	12.8	9,1
	225	180	IR	**727 908 762**	**144.00**	1.160	166	64	57	12.8	10,2
	225	200	IR	**727 908 932**	**111.00**	1.184	184	60	40	12.8	11,4
	250	160	--	**727 908 765**	**179.00**	1.530	174	64	52	14.2	9,1
	250	225	--	**727 908 768**	**145.00**	1.890	180	65	65	14.2	12,8
1	280	225	--	**727 908 772**	**186.00**	2.370	200	70	55	15.9	12,8
1	280	250	--	**727 908 773**	**181.00**	2.540	200	73	62	15.9	14,2
1	315	225	--	**727 908 776**	**220.00**	3.320	237	84	59	17.9	12,8
1	315	250	--	**727 908 777**	**206.00**	3.375	233	84	64	17.9	14,2
1	315	280	--	**727 908 778**	**202.00**	3.510	227	85	72	17.9	15,9
1	355	315	--	**727 908 957**	**604.00**	2.400	245	90	80	20.1	17,9
1	400	315	--	**727 908 972**	**1'677.00**	3.600	260	95	80	22.7	17,9
1	400	355	--	**727 908 971**	**1'124.00**	3.100	260	95	90	22.7	20,1
	450	280	--	**727 908 967**	**2'928.00**	6.000	230	60	70	25.5	15,9
	450	315	--	**727 908 984**	**2'600.00**	5.400	230	60	80	25.5	17,9
	450	355	--	**727 908 988**	**2'174.00**	5.000	230	60	90	25.5	20,1
	450	400	--	**727 908 989**	**1'461.00**	5.000	230	60	95	25.5	22,7
	500	315	--	**727 908 993**	**3'573.00**	8.100	230	60	80	28.4	17,9
	500	355	--	**727 908 994**	**3'123.00**	7.300	230	60	95	28.4	20,1
	500	400	--	**727 908 998**	**2'651.00**	6.700	230	60	95	28.4	22,7
	500	450	--	**727 908 999**	**2'362.00**	5.500	230	60	60	28.4	25,5

PF 2 34 179

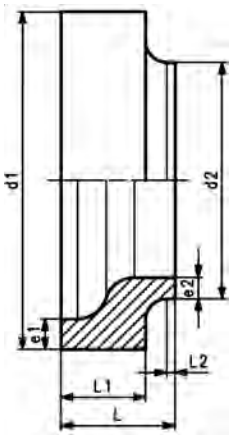

PROGEF Standard Kurzreduktion SDR17.6 (PN6)

Ausführung:

- Material: PP-H
- Flush Style Design
- Konventionelle Stumpfschweissung nach DVS 2207
- Das Einspannen auf der Schweissmaschine erfolgt über den grösseren Durchmesser (d1)
- Die Stumpfschweissmaschine muss zum schweissen der Dimensionen (d1 und d2) geeignet sein

d1 (mm)	d2 (mm)	Code	CHF	Gewicht (kg)	L (mm)	L1 (mm)	L2 (mm)	e1 (mm)	e2 (mm)
355	225	**727 909 859**	**1'007.00**	3.736	120	85	10	21.1	13.4
355	250	**727 909 860**	**975.00**	3.160	115	80	10	20.1	14.2
355	280	**727 909 861**	**906.00**	2.946	115	80	10	20.1	15.9
355	315	**727 909 862**	**877.00**	2.587	115	80	15	20.1	17.9
400	225	**727 909 866**	**3'861.00**	6.000	135	100	10	23.7	13.4
400	250	**727 909 867**	**3'338.00**	5.732	135	100	10	23.7	14.8
400	280	**727 909 868**	**2'897.00**	5.388	135	100	10	23.7	16.6
400	315	**727 909 869**	**2'711.00**	4.880	135	100	10	22.7	17.9
400	355	**727 909 870**	**1'933.00**	4.395	135	100	13	22.7	20.1
450	225	**727 909 872**	**5'518.00**	8.881	150	110	10	26.7	13.4
450	250	**727 909 873**	**4'690.00**	8.577	150	110	10	26.7	14.8
450	280	**727 909 874**	**3'836.00**	7.684	150	100	15	25.5	15.9
450	315	**727 909 875**	**3'405.00**	7.005	150	100	15	25.5	17.9
450	355	**727 909 876**	**2'985.00**	6.405	150	100	15	25.5	20.1
450	400	**727 909 877**	**2'444.00**	5.942	150	100	15	25.5	22.7
500	225	**727 909 879**	**6'897.00**	11.545	165	115	10	29.7	13.4
500	250	**727 909 880**	**6'207.00**	11.273	165	115	10	29.7	14.8
500	280	**727 909 881**	**5'518.00**	10.916	165	115	10	29.7	16.6
500	315	**727 909 882**	**4'682.00**	10.003	165	115	10	28.4	17.9
500	355	**727 909 883**	**4'479.00**	9.672	165	115	10	28.4	20.1
500	400	**727 909 884**	**3'743.00**	8.231	165	115	10	28.4	22.7
500	450	**727 909 885**	**3'390.00**	7.599	165	115	25	28.4	25.5

PF 2 34 179

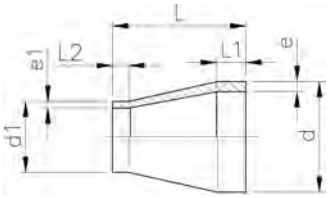

Reduktionen, PP-R S8,3/SDR17,6

Ausführung:

- Konventionelle Stumpfschweissung nach DVS 2207
- [1] nicht IR-schweißbar

d (mm)	d1 (mm)	Code	CHF	Gewicht (kg)	L (mm)	L1 (mm)	L2 (mm)	e (mm)	e1 (mm)
90	50	**700 645 638**	**20.00**	0.060	80	35	28	5.1	2,9
110	50	**700 645 639**	**24.90**	0.105	90	35	34	6.3	2,9
110	63	**700 645 640**	**24.90**	0.107	90	35	35	6.3	3,6
125	63	**700 645 641**	**38.90**	0.120	100	40	38	7.1	3,6
125	75	**700 645 642**	**32.00**	0.133	100	40	39	7.1	4,3
125	90	**700 645 643**	**32.00**	0.135	100	40	43	7.1	5,1
140	75	**700 645 644**	**37.80**	0.165	110	50	37	8.0	4,3
140	90	**700 645 645**	**37.80**	0.175	110	50	39	8.0	5,1
160	90	**700 645 646**	**44.40**	0.270	120	55	40	9.1	5,1
160	125	**700 645 647**	**26.50**	0.236	120	55	48	9.1	7,1
200	140	**700 645 653**	**153.00**	0.484	140	60	48	11.4	8,0
225	140	**700 645 655**	**193.00**	0.660	160	65	55	12.8	8,0
280	200	**700 645 659**	**246.00**	1.256	200	85	72	15.9	11,4

PF 2 34 678

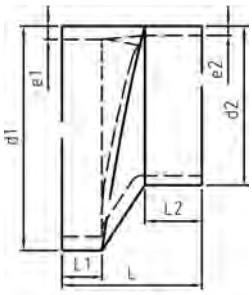

Reduktionen, exzentrisch, PP-H SDR17,6

Ausführung:

- Spangebend gefertigt
- Konventionelle Stumpfschweissung nach DVS 2207

d1 (mm)	d2 (mm)	PN (bar)	Code	CHF	Gewicht (kg)	L (mm)	L1 (mm)	L2 (mm)	e1 (mm)	e2 (mm)
63	50	6	**700 647 750**	**265.00**	0.020	120	35	35	3,6	2,9
75	50	6	**700 647 751**	**247.00**	0.041	120	40	35	4,3	2,9
75	63	6	**700 647 752**	**264.00**	0.048	120	40	35	4,3	3,6
90	63	6	**700 647 753**	**317.00**	0.079	140	50	50	5,1	3,6
90	75	6	**700 647 754**	**289.00**	0.090	140	50	50	5,1	4,3
110	75	6	**700 647 755**	**357.00**	1.000	140	50	50	6,3	4,3
110	90	6	**700 647 756**	**322.00**	0.158	140	50	50	6,3	5,1
125	90	6	**700 647 757**	**402.00**	0.190	140	50	50	7,1	5,1
125	110	6	**700 647 758**	**356.00**	0.215	140	50	50	7,1	6,3
140	90	6	**700 647 759**	**459.00**	0.308	140	50	50	8,0	5,1
140	110	6	**700 647 760**	**413.00**	0.338	140	50	50	8,0	6,3
160	110	6	**700 647 762**	**459.00**	0.454	120	40	45	9,5	6,6
160	125	6	**700 647 763**	**427.00**	0.071	110	40	44	9,5	7,4
160	140	6	**700 647 764**	**402.00**	0.482	90	40	33	9,5	8,3
180	125	6	**700 647 765**	**558.00**	0.596	130	40	52	10,7	7,4
180	140	6	**700 647 766**	**487.00**	0.632	110	40	41	10,7	8,3
180	160	6	**700 647 767**	**431.00**	0.677	90	40	33	10,7	9,5
200	140	6	**700 647 768**	**611.00**	0.805	140	40	50	11,9	8,3
200	160	6	**700 647 769**	**518.00**	0.822	120	40	41	11,9	9,5
200	180	6	**700 647 770**	**470.00**	0.894	100	40	43	11,9	10,7
225	160	6	**700 647 771**	**668.00**	1.083	140	40	57	13,4	9,5
225	180	6	**700 647 772**	**593.00**	1.337	120	40	48	13,4	10,7
225	200	6	**700 647 773**	**506.00**	1.884	100	40	40	13,4	11,9
250	180	6	**700 647 774**	**790.00**	2.100	150	40	54	14,8	10,7
250	200	6	**700 647 775**	**700.00**	2.189	130	40	55	14,8	11,9
250	225	6	**700 647 776**	**571.00**	2.370	110	40	40	14,8	13,4
280	200	6	**700 647 777**	**1'172.00**	2.820	160	40	58	16,6	11,9
280	225	6	**700 647 778**	**956.00**	2.854	130	40	52	16,6	13,4
280	250	6	**700 647 779**	**800.00**	2.980	110	40	47	16,6	14,8
315	225	6	**700 647 780**	**1'429.00**	3.010	160	40	62	18,7	13,4
315	250	6	**700 647 781**	**1'244.00**	3.158	140	40	57	18,7	14,8
315	280	6	**700 647 782**	**1'090.00**	3.500	120	40	54	18,7	16,6
355	280	6	**700 647 784**	**1'879.00**	3.800	150	40	61	21,1	16,6
355	315	6	**700 647 785**	**1'405.00**	4.200	120	40	51	21,1	18,7
400	280	6	**700 647 786**	**2'269.00**	5.580	200	40	85	23,7	16,6
400	315	6	**700 647 787**	**2'175.00**	5.800	170	40	75	23,7	18,7
400	355	6	**700 647 788**	**1'643.00**	6.310	130	40	58	23,7	21,1
450	315	6	**700 647 789**	**4'393.00**	6.540	210	40	86	26,7	18,7
450	355	6	**700 647 790**	**3'853.00**	7.210	180	40	79	26,7	21,1
450	400	6	**700 647 791**	**2'517.00**	7.900	140	40	65	26,7	23,7
500	315	6	**700 647 792**	**7'346.00**	8.450	260	40	107	29,7	18,7
500	355	6	**700 647 793**	**5'516.00**	9.124	220	40	91	29,7	21,1
500	400	6	**700 647 794**	**4'307.00**	9.450	190	40	86	29,7	23,7
500	450	6	**700 647 795**	**3'273.00**	11.850	140	40	65	29,7	26,7
560	450	6	**700 647 796**	**6'474.00**	12.600	200	40	91	33,2	26,7
560	500	6	**700 647 797**	**5'224.00**	13.650	150	40	70	33,2	29,7
630	500	6	**700 647 798**	**7'594.00**	14.800	220	40	99	37,4	29,7
630	560	6	**700 647 799**	**5'389.00**	15.240	170	40	84	37,4	33,2

PF 2 34 179

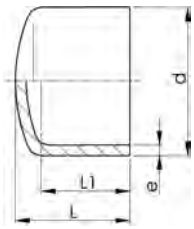

PROGEF Standard Endkappe S5/SDR11 (PN10)

Ausführung:

- Material: PP-H
- Konventionelle Stumpfschweissung nach DVS 2207
- IR = (IR Plus®) kompatibel. Zu verschweissen mit Parameter: PP-H

d (mm)	SM	Code	CHF	Gewicht (kg)	L (mm)	L1 (mm)	e (mm)
20	IR	**727 968 106**	**7.70**	0.005	49	42	1.9
25	IR	**727 968 107**	**9.60**	0.007	52	42	2.3
32	IR	**727 968 108**	**12.20**	0.016	57	47	2.9
40	IR	**727 968 109**	**14.90**	0.023	64	51	3.7
50	IR	**727 968 110**	**19.40**	0.048	72	59	4.6
63	IR	**727 968 111**	**25.50**	0.087	86	67	5.8
75	IR	**727 968 112**	**39.80**	0.138	94	73	6.8
90	IR	**727 968 113**	**61.00**	0.222	112	83	8.2
110	IR	**727 968 114**	**74.00**	0.375	124	90	10.0
125	IR	**727 968 115**	**80.00**	0.520	130	94	11.4
140	IR	**727 968 116**	**96.00**	0.695	142	99	12.7
160	IR	**727 968 117**	**109.00**	1.040	162	109	14.6
180	IR	**727 968 118**	**122.00**	1.375	170	113	16.4
200	IR	**727 968 119**	**133.00**	1.860	179	117	18.2
225	IR	**727 968 120**	**168.00**	2.625	203	127	20.5

PF 2 34 179

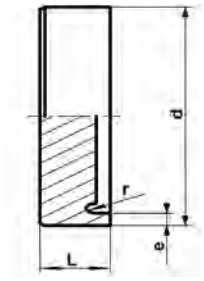

PROGEF Standard Endkappe S5/SDR11 (PN10)

Ausführung:

- Material: PP-H
- Spangebend gefertigt
- Konventionelle Stumpfschweissung nach DVS 2207

d (mm)	Code	CHF	Gewicht (kg)	L (mm)	e (mm)
250	**727 968 846**	**209.00**	1.900	60	22.7
280	**727 968 847**	**297.00**	2.600	65	25.4
315	**727 968 848**	**404.00**	3.600	70	28.6
355	**727 968 849**	**656.00**	5.100	80	32.2
400	**727 968 850**	**1'158.00**	7.200	85	36.3
450	**727 968 851**	**1'121.00**	10.200	95	40.9
500	**727 968 852**	**1'394.00**	14.000	105	74.5

PF 2 34 179

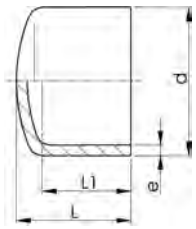

PROGEF Standard Endkappe S8.3/SDR17.6 (PN6)

Ausführung:

- Material: PP-H
- Konventionelle Stumpfschweissung nach DVS 2207
- IR = (IR Plus®) kompatibel. Zu verschweissen mit Parameter: PP-H

d (mm)	SM	Code	CHF	Gewicht (kg)	L (mm)	L1 (mm)	e (mm)
50	IR	**727 968 710**	**19.40**	0.036	72	59	2.9
63	IR	**727 968 711**	**25.50**	0.061	83	66	3.6
75	IR	**727 968 712**	**39.80**	0.095	94	73	4.3
90	IR	**727 968 713**	**61.00**	0.160	110	83	5.1
110	IR	**727 968 714**	**74.00**	0.260	123	88	6.3
125	IR	**727 968 715**	**80.00**	0.360	127	92	7.1
140	IR	**727 968 716**	**96.00**	0.485	136	97	8.0
160	IR	**727 968 717**	**109.00**	0.735	161	109	9.1
180	IR	**727 968 718**	**122.00**	0.990	166	114	10.2
200	IR	**727 968 719**	**133.00**	1.310	179	117	11.4
225	IR	**727 968 720**	**168.00**	1.790	203	129	12.8

PF 2 34 179

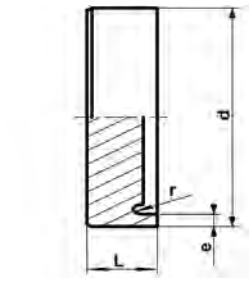

PROGEF Standard Endkappe S8.3/SDR17.6 (PN6)

Ausführung:

- Material: PP-H
- Konventionelle Stumpfschweissung nach DVS 2207
- Spangebend gefertigt

d (mm)	Code	CHF	Gewicht (kg)	L (mm)	e (mm)
250	**727 968 821**	**209.00**	1.600	55	14.2
280	**727 968 822**	**297.00**	2.100	60	15.9
315	**727 968 823**	**404.00**	3.000	65	17.9
355	**727 968 824**	**656.00**	4.200	70	20.1
400	**727 968 825**	**1'158.00**	6.000	75	22.7
450	**727 968 826**	**921.00**	8.600	85	25.5
500	**727 968 827**	**1'283.00**	11.600	90	28.3

PF 2 34 678

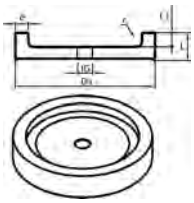

Endkappe PP-H, SDR11
mit Innengewinde

Ausführung:

- Konventionelle Stumpfschweissung nach DVS 2207
- Spangebend gefertigt
- metrisch-Rp
- andere Gewinde-Dimensionen und NPT-Gewinde auf Nachfrage lieferbar

d (mm)	Rp (inch)	PN (bar)	Code	CHF	L (mm)	L1 (mm)	e (mm)	r (mm)
63	½	10	**700 647 924**	**104.00**	35	10	5.8	5
75	½	10	**700 647 925**	**107.00**	35	10	6.8	5
90	½	10	**700 647 926**	**123.00**	35	10	8.2	5
110	½	10	**700 647 927**	**131.00**	35	10	10.0	5
125	½	10	**700 647 928**	**136.00**	36	10	11.4	5
140	½	10	**700 647 929**	**149.00**	38	10	12.7	5
160	½	10	**700 647 930**	**163.00**	40	10	14.6	6
180	½	10	**700 647 931**	**192.00**	41	10	16.4	6
200	½	10	**700 647 932**	**226.00**	45	11	18.2	6
225	½	10	**700 647 933**	**315.00**	52	12	20.5	10
250	½	10	**700 647 934**	**385.00**	57	14	22.7	11
280	½	10	**700 647 935**	**642.00**	63	15	25.4	13
315	½	10	**700 647 936**	**798.00**	72	17	28.6	14
355	½	10	**700 647 937**	**1'201.00**	80	19	32.2	16
400	½	10	**700 647 938**	**1'556.00**	90	22	36.3	18
450	½	10	**700 647 939**	**2'035.00**	102	25	40.9	20
500	½	10	**700 647 940**	**3'147.00**	113	27	45.4	23

PF 2 34 678

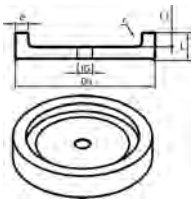

Endkappe PP-H, SDR17,6
mit Innengewinde

Ausführung:

- Konventionelle Stumpfschweissung nach DVS 2207
- Spangebend gefertigt
- metrisch-Rp
- andere Gewinde-Dimensionen und NPT-Gewinde auf Nachfrage lieferbar

d (mm)	Rp (inch)	PN (bar)	Code	CHF	e (mm)	L (mm)	L1 (mm)	r (mm)
63	½	6	**700 665 127**	**100.00**	3.6	35	10	5
75	½	6	**700 665 128**	**105.00**	4.3	35	10	5
90	½	6	**700 665 129**	**112.00**	5.1	35	10	5
110	½	6	**700 665 130**	**119.00**	6.3	35	10	5
125	½	6	**700 665 131**	**135.00**	7.1	35	10	5
140	½	6	**700 665 132**	**147.00**	8.0	35	10	5
160	½	6	**700 665 133**	**161.00**	9.1	35	10	6
180	½	6	**700 665 134**	**181.00**	10.2	35	10	6
200	½	6	**700 665 135**	**213.00**	11.4	35	10	6
225	½	6	**700 665 136**	**330.00**	12.8	35	10	8
250	½	6	**700 665 137**	**374.00**	14.2	35	10	8
280	½	6	**700 665 138**	**520.00**	15.9	40	10	8
315	½	6	**700 665 139**	**656.00**	17.9	45	11	8
355	½	6	**700 665 140**	**1'096.00**	20.1	50	12	8
400	½	6	**700 665 141**	**1'199.00**	22.7	57	14	10
450	½	6	**700 665 142**	**1'743.00**	26.7	67	16	10
500	½	6	**700 665 143**	**2'271.00**	29.7	75	18	10

PF 2 34 179

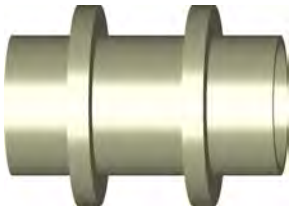

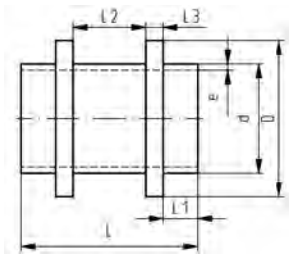

PROGEF Standard Fixpunkt Fitting S5/SDR11 (PN10)

Ausführung:

- Material: PP-H
- Konventionelle Stumpfschweissung nach DVS 2207
- IR = (IR Plus®) kompatibel. Zu verschweissen mit Parameter: PP-H
- Spangebend gefertigt

d (mm)	SM	Code	CHF	Gewicht (kg)	D (mm)	L (mm)	L1 (mm)	L2 (mm)	L3 (mm)	e (mm)
63	IR	**727 665 520**	**329.00**	0.175	90	122	30	42	10	5.8
75	IR	**727 665 521**	**350.00**	0.254	110	122	30	42	10	6.8
90	IR	**727 665 522**	**409.00**	0.342	125	122	30	42	10	8.2
110	IR	**727 665 523**	**453.00**	0.567	140	142	30	52	15	10.0
125	IR	**727 665 524**	**518.00**	0.777	160	152	35	52	15	11.4
140	IR	**727 665 525**	**751.00**	1.023	180	162	40	52	15	12.7
160	IR	**727 665 526**	**865.00**	1.292	200	162	40	52	15	14.6
180	IR	**727 665 527**	**1'088.00**	1.917	225	182	45	52	20	16.4
200	IR	**727 665 528**	**1'284.00**	2.365	250	182	45	52	20	18.2
225	IR	**727 665 529**	**1'990.00**	3.294	280	192	45	52	25	20.5
250		**727 665 530**	**2'089.00**	3.695	280	212	50	62	25	22.7
280		**727 665 531**	**2'177.00**	4.997	315	222	50	62	30	25.4
315		**727 665 532**	**2'304.00**	6.348	355	222	50	62	30	28.6
355		**727 665 533**	**2'560.00**	7.405	400	192	30	62	35	32.2
400		**727 665 534**	**3'463.00**	10.432	450	212	30	72	40	36.3
450		**727 665 535**	**4'535.00**	14.153	500	232	35	72	45	40.9
500		**727 665 536**	**5'734.00**	19.414	560	252	40	72	50	45.4

PF 2 34 179

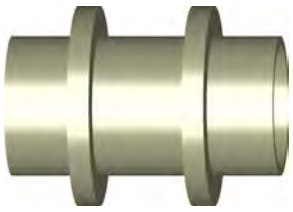

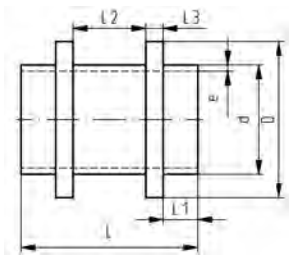

PROGEF Standard Fixpunkt Fitting S8.3/SDR17.6 (PN6)

Ausführung:

- Material: PP-H
- IR = (IR Plus®) kompatibel. Zu verschweissen mit Parameter: PP-H
- Konventionelle Stumpfschweissung nach DVS 2207
- Spangebend gefertigt

d (mm)	SM	Code	CHF	Gewicht (kg)	D (mm)	L (mm)	L1 (mm)	L2 (mm)	L3 (mm)	e (mm)
63	IR	**727 665 539**	**309.00**	0.138	90	122	30	42	10	3.8
75	IR	**727 665 540**	**327.00**	0.203	110	122	30	42	10	4.5
90	IR	**727 665 541**	**385.00**	0.267	125	122	30	42	10	5.4
110	IR	**727 665 542**	**421.00**	0.438	140	142	30	52	15	6.6
125	IR	**727 665 543**	**475.00**	0.592	160	152	35	52	15	7.4
140	IR	**727 665 544**	**692.00**	0.781	180	162	40	52	15	8.3
160	IR	**727 665 545**	**794.00**	0.971	200	162	40	52	15	9.5
180	IR	**727 665 546**	**1'000.00**	1.464	225	182	45	52	20	10.7
200	IR	**727 665 547**	**1'162.00**	1.808	250	182	45	52	20	11.9
225	IR	**727 665 548**	**1'804.00**	2.549	280	192	45	52	25	13.4
250		**727 665 549**	**1'901.00**	2.678	280	212	50	62	25	14.8
280		**727 665 550**	**1'961.00**	3.668	315	222	50	62	30	16.6
315		**727 665 551**	**2'091.00**	4.666	355	222	50	62	30	18.7
355		**727 665 552**	**2'289.00**	5.567	400	192	30	62	35	21.1
400		**727 665 553**	**3'092.00**	7.835	450	212	30	72	40	23.7
450		**727 665 554**	**4'084.00**	10.552	500	232	35	72	45	26.7
500		**727 665 555**	**5'122.00**	14.608	560	252	40	72	50	29.7

PF 2 34 678

Instrumentenfittinge PP-H, SDR11 mit Innengewinde

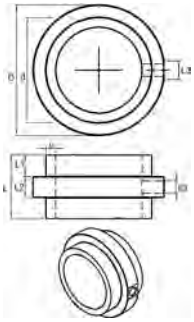

Ausführung:

- Spangebend gefertigt
- metrisch-Rp
- andere Gewinde-Dimensionen und NPT-Gewinde auf Nachfrage lieferbar
- Konventionelle Stumpfschweissung nach DVS 2207

d (mm)	Rp (inch)	PN (bar)	Code	CHF	Gewicht (kg)	D (mm)	L (mm)	L1 (mm)	L2 (mm)	e (mm)
63	½	10	**700 665 351**	**436.00**	0.175	90	90	30	30	5.8
75	½	10	**700 665 352**	**474.00**	0.254	110	90	30	30	6.8
90	½	10	**700 665 353**	**560.00**	0.342	125	100	30	40	8.2
110	½	10	**700 665 354**	**731.00**	0.567	140	100	30	40	10.0
125	½	10	**700 665 355**	**851.00**	0.777	160	110	35	40	11.4
140	½	10	**700 665 356**	**1'016.00**	1.023	180	125	40	45	12.7
160	½	10	**700 665 357**	**1'108.00**	1.292	200	125	40	45	14.6
180	½	10	**700 665 358**	**1'312.00**	1.917	225	135	45	45	16.4
200	½	10	**700 665 359**	**1'449.00**	2.365	250	135	45	45	18.2
225	½	10	**700 665 360**	**1'957.00**	3.294	280	135	45	45	20.5
250	½	10	**700 665 361**	**2'104.00**	3.695	280	145	50	45	22.7
280	½	10	**700 665 362**	**2'749.00**	4.997	315	155	50	55	25.4
315	½	10	**700 665 363**	**3'162.00**	6.348	355	155	50	55	28.6
355	½	10	**700 665 364**	**2'610.00**	7.405	400	115	30	55	32.2
400	½	10	**700 665 365**	**3'527.00**	10.430	450	130	30	70	36.3

PF 2 34 678

Instrumentenfittinge PP-H, SDR17,6 mit Innengewinde

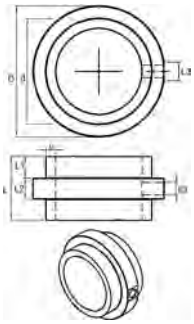

Ausführung:

- Spangebend gefertigt
- metrisch-Rp
- andere Gewinde-Dimensionen und NPT-Gewinde auf Nachfrage lieferbar
- Konventionelle Stumpfschweissung nach DVS 2207

d (mm)	Rp (inch)	PN (bar)	Code	CHF	D (mm)	L (mm)	L1 (mm)	L2 (mm)	e (mm)
63	½	6	**700 665 388**	**446.00**	90	90	30	30	3.6
75	½	6	**700 665 389**	**485.00**	110	90	30	30	4.3
90	½	6	**700 665 390**	**574.00**	125	100	30	40	5.1
110	½	6	**700 665 391**	**750.00**	140	100	30	40	6.3
125	½	6	**700 665 392**	**872.00**	160	110	35	40	7.1
140	½	6	**700 665 393**	**1'041.00**	180	125	40	45	8.0
160	½	6	**700 665 394**	**1'136.00**	200	125	40	45	9.1
180	½	6	**700 665 395**	**1'346.00**	225	135	45	45	10.2
200	½	6	**700 665 396**	**1'485.00**	250	135	45	45	11.4
225	½	6	**700 665 397**	**2'005.00**	280	135	45	45	12.8
250	½	6	**700 665 398**	**2'156.00**	280	145	50	45	14.2
280	½	6	**700 665 399**	**2'816.00**	315	155	50	55	15.9
315	½	6	**700 665 400**	**3'241.00**	355	155	50	55	17.9
355	½	6	**700 665 401**	**2'675.00**	400	115	30	55	20.1
400	½	6	**700 665 402**	**3'613.00**	450	130	30	70	22.7

Stumpfschweiss-Übergangsfittings

PF 2 34 403

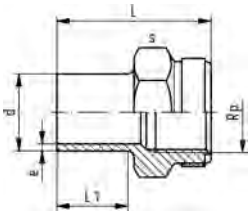

PROGEF Standard Übergangs-Nippel metrisch Rp (PN10)

Ausführung:

- Material: PP-H
- Mit Stumpfschweissstutzen **SDR11** und zylindrischem Rohr-Innengewinde Rp, verstärkt
- Verstärkungsring rostfrei (A2)
- Anschluss nur für Kunststoff- oder Metallgewinde
- Keine PP-schädigenden Gewindedichtpasten verwenden
- Auf spannungsarme Montage achten und grosse Temperaturwechsel vermeiden

d (mm)	Rp (inch)	PN (bar)	SM	Code	CHF	Gewicht (kg)	L (mm)	L1 (mm)	s (mm)	e (mm)
20	½	10	IR	**727 910 266**	**11.70**	0.017	49	23	32	1.9
25	¾	10	IR	**727 910 267**	**13.90**	0.022	50	23	36	2.3
32	1	10	IR	**727 910 268**	**17.30**	0.038	54	23	46	2.9
40	1 ¼	10	IR	**727 910 269**	**19.80**	0.066	56	23	55	3.7
50	1 ½	10	IR	**727 910 270**	**31.10**	0.090	60	23	65	4.6
63	2	10	IR	**727 910 271**	**36.20**	0.123	62	23	80	5.8

PF 2 34 403

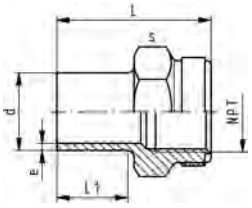

PROGEF Standard Übergangs-Nippel metrisch NPT (PN10)

Ausführung:

- Material: PP-H
- Mit Stumpfschweiss-Stutzen **SDR11** und konischem Rohr-Innengewinde NPT
- Verstärkungsring rostfrei (A2)
- Anschluss nur für Kunststoff- oder Metallgewinde
- Keine PP-schädigenden Gewindedichtpasten verwenden
- Auf spannungsarme Montage achten und grosse Temperaturwechsel vermeiden

d (mm)	NPT (inch)	PN (bar)	SM	Code	CHF	Gewicht (kg)	L (mm)	L1 (mm)	s (mm)	e (mm)
20	½	10	IR	**727 914 356**	**13.50**	0.017	49	23	32	1.9
25	¾	10	IR	**727 914 357**	**15.90**	0.022	51	23	36	2.3
32	1	10	IR	**727 914 358**	**19.80**	0.039	54	23	46	2.9
40	1 ¼	10	IR	**727 914 359**	**22.70**	0.057	56	23	55	3.7
50	1 ½	10	IR	**727 914 360**	**35.50**	0.085	60	23	65	4.6
63	2	10	IR	**727 914 361**	**41.50**	0.122	62	23	80	5.8

PF 2 34 403

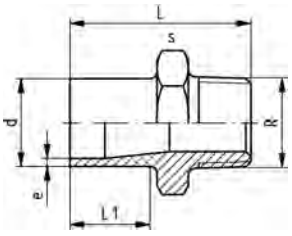

PROGEF Standard Übergangs-Nippel metrisch R (PN10)

Ausführung:

- Material: PP-H
- Mit Stumpfschweiss-Stutzen und konischem Aussengewinde
- Keine PP-schädigenden Gewindedichtpasten verwenden
- Auf spannungsarme Montage achten und grosse Temperaturwechsel vermeiden

d (mm)	R (inch)	PN (bar)	SM	Code	CHF	Gewicht (kg)	L (mm)	L1 (mm)	s (mm)	e (mm)
20	½	10	IR	**727 910 556**	**9.20**	0.013	51	23	32	1.9
25	¾	10	IR	**727 910 557**	**11.10**	0.014	52	23	36	2.3
32	1	10	IR	**727 910 558**	**13.90**	0.027	55	23	46	2.9
40	1 ¼	10	IR	**727 910 559**	**16.60**	0.041	58	23	55	3.7
50	1 ½	10	IR	**727 910 560**	**27.10**	0.062	60	23	65	4.6
63	2	10	IR	**727 910 561**	**34.20**	0.096	67	26	80	5.8

PF 2 34 403

PROGEF Standard Übergangs-Nippel metrisch NPT (PN10)

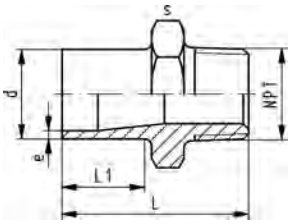

Ausführung:

- Material: PP-H
- Mit Stumpfschweiss-Stutzen **SDR11** und konischem Rohr-Aussengewinde NPT
- Keine PP-schädigenden Gewindedichtpasten verwenden
- Auf spannungsarme Montage achten und grosse Temperaturwechsel vermeiden

d (mm)	NPT (inch)	PN (bar)	SM	Code	CHF	Gewicht (kg)	L (mm)	L1 (mm)	s (mm)	e (mm)
20	½	10	IR	**727 914 656**	**10.50**	0.013	51	23	32	1.9
25	¾	10	IR	**727 914 657**	**12.70**	0.026	52	23	36	2.3
32	1	10	IR	**727 914 658**	**15.90**	0.026	55	23	46	2.9
40	1 ¼	10	IR	**727 914 659**	**19.10**	0.041	58	24	55	3.7
50	1 ½	10	IR	**727 914 660**	**31.10**	0.062	60	23	65	4.6
63	2	10	IR	**727 914 661**	**39.60**	0.097	67	26	80	5.8

PF 2 34 403

PROGEF Standard Druckschlauchtülle metrisch (PN10)

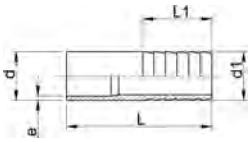

Ausführung:

- Material: PP-H
- Mit Stumpfschweiss-Stutzen **SDR11** und zylindrischem Schlauchstutzen

d (mm)	d1 (mm)	PN (bar)	SM	Code	CHF	Gewicht (kg)	L (mm)	L1 (mm)	e (mm)
20	20	10	IR	**727 968 606**	**7.20**	0.007	64	27	1.9
25	25	10	IR	**727 968 607**	**9.40**	0.014	75	36	2.3
32	32	10	IR	**727 968 608**	**11.30**	0.022	82	36	2.9
40	40	10	IR	**727 968 609**	**16.80**	0.032	84	42	3.7
50	50	10	IR	**727 968 610**	**28.10**	0.053	90	48	4.6
63	60	10	IR	**727 968 611**	**33.00**	0.088	100	50	5.8

Hinweise für die Montage von Verschraubungen aus PP, PE, PVDF d75, d90 und d110

Die neueste Generation von Kunststoffverschraubungen in den oben genannten Werkstoffen und Dimensionen ist mit einem modernen, kunststoffgerechten Sägezahngewinde ausgerüstet. Sie erhalten damit ein Produkt, bei dem Nenndruck und Sicherheitsreserven massiv gesteigert wurden. Neu sind auch die Ausführungen für Stumpfschweissung. Damit verbunden sind einige Punkte die Sie unbedingt beachten müssen.

Achtung

① Die Gewinde von Überwurfmutter und Einschraubteil bei PP, PVDF und PE sind überarbeitet worden! Bei der Verwendung von Einzelteilen bitte vor der Montage prüfen, ob die Gewinde von Einschraubteil und Überwurfmutter verschraubt werden können.

Einschraubteil mit Trapezgewinde auf Überwurfmutter mit Trapezgewinde
oder
Einschraubteil mit Sägezahngewinde auf Überwurfmutter mit Sägezahngewinde

Hinweis

Zur einfacheren Montage der Verschraubung Überwurfmuttern mit Wasser benetzen

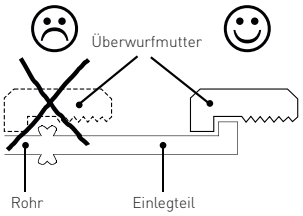

Bild 1

② Bei den Dimensionen d 90 und d 110 bitte die Verschraubung wenn möglich im kompletten Zustand verschweissen (oder die Überwurfmutter an den Bund des Einlegteils schieben) da die Überwurfmutter nach dem Schweissen nicht über den Schweisswulst geschoben werden kann. (Bild 1)

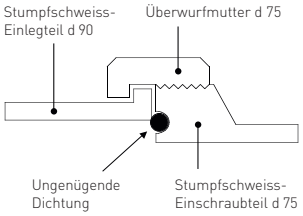

Bild 2

③ Aus konstruktiven Gründen ist es theoretisch möglich, verschiedene Nennweiten von Einlegteilen und Überwurfmuttern zu kombinieren. Um technisch nicht korrekte Kombinationen zu vermeiden, finden Sie in den Tabellen 1–3 für jede Verschraubung die Codenummern der Einzel- und Ersatzteile.

Achtung

Nur Einschraubteile und Einlegteile der gleichen Nennweiten verwenden!

Ein Stumpfschweiss-Einschraubteil d 75 darf nicht mit einem Stumpfschweiss-Einlegteil d 90 zu einer Reduktion kombiniert werden, da dies wie abgebildet zu Leckagen führen kann. (Bild 2)

Bezeichnung auf den Überwurfmuttern
SF/MS = Muffenschweissen, BF/ST = Stumpfschweissen

SF/MS 75	Verwendung Muffenschweissen d 75
BF/ST 75–90	Verwendung Stumpfschweissen d 75–75 und d 90–90
SF/MS 90	Verwendung Muffenschweissen d 90
BF/ST 110	Verwendung Stumpfschweissen d 110
110	Verwendung Muffenschweissen d 110

Hinweis

Aus verlegetechnischen Gründen empfehlen wir, einen Werkstoffwechsel nur beim Einlegteil vornehmen.

Auswahltabellen für Einzel- und Ersatzteile

Stumpfschweissen

Muffenschweissen

Tabelle 1

Einzelteile für Verschraubungen PROGEF Standard **(PP)** d75, d90 und d110

d	BF/ST	SF/MS	SDR	PN	Code Einlegteil	Code Einschraubteil	Code Überwurfmutter *
75			11	10	727 508 512	727 848 512	727 890 422
			17,6	6	727 508 412	727 848 412	727 890 422
			–	10	727 500 112	727 840 172	727 890 422
90			11	10	727 508 513	727 848 513	727 890 422
			17,6	6	727 608 413	727 648 413	727 890 422
			–	10	727 500 113	727 840 173	727 890 423
110			11	10	727 508 514	727 848 514	727 890 423
			17,6	6	727 608 414	727 648 414	727 890 423
			–	10	727 500 114	727 840 174	727 890 424

Tabelle 2

Einzelteile für Verschraubungen **PE100** d75, d90 und d110

d	BF/ST	SF/MS	SDR	PN	Code Einlegteil	Code Einschraubteil	Code Überwurfmutter *
75			11	10	753 608 612	753 648 612	727 690 442
			17,6	10	753 608 412	753 648 412	727 690 442
90			11	10	753 608 613	753 648 613	727 690 442
			17,6	10	753 608 413	753 648 413	727 690 442
110			11	10	753 608 614	753 648 614	727 690 443
			17,6	10	753 608 414	753 648 414	727 690 443

Tabelle 3

Einzelteile für Verschraubungen **SYGEF Standard (PVDF)** d75, d90 und d110

d	BF/ST	SF/MS	SDR	PN	Code Einlegteil	Code Einschraubteil	Code Überwurfmutter *
75			21	16	735 608 612	735 648 612	735 690 422
			–	16	735 600 112	735 640 122	735 690 422
90			21	16	735 608 613	735 648 613	735 690 422
			–	16	735 600 113	735 640 123	735 690 423
110			21	16	735 608 614	735 648 614	735 690 423
			–	16	735 600 114	735 640 124	735 690 424

Tabelle 4

O-Ringe für Verschraubungen PP-H, PE100, PVDF Standard, PVDF-HP

d	BF/ST	SF/MS	SDR	PN	Code O-Ring EPDM[1]	Code O-Ring FKM[1]	O-Ring FKM weiss (nur für PVDF HP)
75				16	748 410 013	749 410 013	749 411 013
				16	748 410 014	749 410 014	–
90				16	748 410 014	749 410 014	749 411 014
				16	748 410 015	749 410 015	–
110				16	748 410 015	749 410 015	749 411 015
				16	748 410 016	749 410 016	–

* Überwurfmutter wird dimensionsübergreifend verwendet

[1] Für die Stumpfschweiss-Verschraubungen d 75–110 werden Bundbuchsen O-Ringe eingesetzt, die im Nennmass um eine Dimension kleiner sind

Die technischen Daten sind unverbindlich. Sie gelten nicht als zugesicherte Eigenschaften oder als Beschaffenheits- oder Haltbarkeitsgarantien. Änderungen vorbehalten. Es gelten unsere Allgemeinen Verkaufsbedingungen.

Stumpfschweiss-Verschraubungen

PF 2 34 403

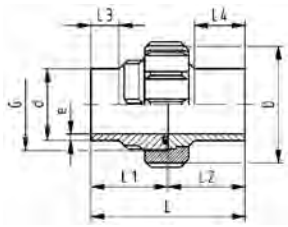

PROGEF Standard Verschraubung S5/SDR11 (PN10)

Ausführung:

- Material: PP-H
- Mit Stumpfschweiss-Stutzen
- Stumpf- und Infrarot- (IR Plus ®) kompatibel
- Dichtung: O-Ring EPDM
- **Für die Dimensionen d75-110 bitte die Hinweise für die Montage beachten.**

d (mm)	PN (bar)	SM	EPDM Code	CHF	FKM Code	CHF	Gewicht (kg)
20	10	IR	**727 518 506**	**24.00**	**727 528 506**	**26.80**	0.047
25	10	IR	**727 518 507**	**29.70**	**727 528 507**	**33.50**	0.072
32	10	IR	**727 518 508**	**30.60**	**727 528 508**	**34.00**	0.100
40	10	IR	**727 518 509**	**43.30**	**727 528 509**	**51.00**	0.145
50	10	IR	**727 518 510**	**55.00**	**727 528 510**	**63.00**	0.190
63	10	IR	**727 518 511**	**72.00**	**727 528 511**	**81.00**	0.332
75	10	IR	**727 518 512**	**115.00**	**727 528 512**	**128.00**	0.520
90	10	IR	**727 518 513**	**135.00**	**727 528 513**	**153.00**	0.539
110	10	IR	**727 518 514**	**173.00**	**727 528 514**	**202.00**	0.758

d (mm)	D (mm)	L (mm)	L1 (mm)	L2 (mm)	L3 (mm)	L4 (mm)	G (inch)	e (mm)
20	48	107	54.0	53.0	13	26	1	1.9
25	58	113	57.0	56.0	12	26	1 1/4	2.3
32	65	119	60.0	59.0	14	26	1 1/2	2.9
40	79	126	63.0	63.0	16	26	2	3.7
50	91	131	65.5	65.5	19	26	2 1/4	4.6
63	111	137	69.0	68.0	20	26	2 3/4	5.8
75	135	131	66.0	65.5	22	24	S107,5x3,6	6.8
90	135	131	65.5	65.5	22	24	S107,5x3,6	8.2
110	158	131	65.5	65.5	22	25	S127,5x3,6	10.0

PF 2 34 403

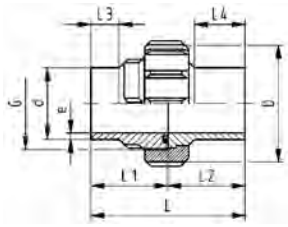

PROGEF Standard Verschraubung S8.3/SDR17.6 (PN6)

Ausführung:

- Material: PP-H
- Dichtfläche mit O-Ring Nut
- **Für die Dimensionen d75-110 bitte die Hinweise für die Montage beachten.**
- Mit Stumpfschweiss-Stutzen
- IR = (IR Plus®) kompatibel. Zu verschweissen mit Parameter: PP-H
- Konventionelle Stumpfschweissung nach DVS 2207

d (mm)	PN (bar)	SM	EPDM Code	CHF	FKM Code	CHF	Gewicht (kg)
75	6	IR	**727 518 412**	**115.00**	**727 528 412**	**128.00**	0.476
90	6	IR	**727 518 413**	**135.00**	**727 528 413**	**171.00**	0.483
110	6	IR	**727 518 414**	**173.00**	**727 528 414**	**202.00**	0.664

d (mm)	D (mm)	L (mm)	L1 (mm)	L2 (mm)	G (inch)	e (mm)
75	135	132	66	66	S107,5x3,6	4.3
90	135	131	66	66	S107,5x3,6	5.1
110	158	131	66	66	S127,5x3,6	6.3

PF 2 34 403

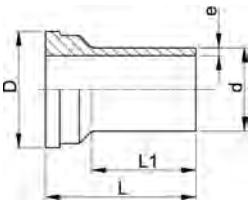

PROGEF Standard Einlegteil IR Plus SDR11 (PN10)

d (mm)	PN (bar)	SM	Code	CHF	Gewicht (kg)	D (mm)	L (mm)	L1 (mm)	e (mm)
20	10	IR	**727 508 506**	**6.50**	0.009	30	54	38	1.9
25	10	IR	**727 508 507**	**8.20**	0.017	39	57	42	2.3
32	10	IR	**727 508 508**	**8.20**	0.026	45	60	41	2.9
40	10	IR	**727 508 509**	**13.50**	0.043	57	63	42	3.7
50	10	IR	**727 508 510**	**13.50**	0.058	63	66	44	4.6
63	10	IR	**727 508 511**	**14.70**	0.095	78	69	45	5.8
75	10	IR	**727 508 512**	**21.80**	0.146	101	66	34	6.8
90	10	IR	**727 508 513**	**26.50**	0.158	101	66	45	8.2
110	10	IR	**727 508 514**	**36.60**	0.233	121	66	40	10.0

PF 2 34 403

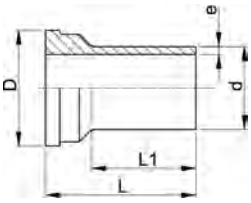

PROGEF Standard Einlegteil IR Plus SDR17.6 (PN6)

Ausführung:

- **Für die Dimensionen d75-110 bitte die Hinweise für die Montage beachten.**
- Konventionelle Stumpfschweissung nach DVS 2207
- Material: PP-H
- IR = (IR Plus®) kompatibel. Zu verschweissen mit Parameter: PP-H

d (mm)	PN (bar)	SM	Code	CHF	Gewicht (kg)	D (mm)	L (mm)	L1 (mm)	e (mm)
75	6	IR	**727 608 412**	**21.80**	0.121	101	66	34	4.3
90	6	IR	**727 608 413**	**26.50**	0.113	101	66	45	5.1
110	6	IR	**727 608 414**	**36.60**	0.163	121	66	40	6.3

PF 2 34 403

PROGEF Standard Einschraubteil SDR11 (PN10)

d (mm)	SM	Code	CHF	Gewicht (lb)	G (inch)	L (mm)	L1 (mm)	e (mm)
20	IR	**727 848 506**	**9.20**	0.026	1	54	26	1.9
25	IR	**727 848 507**	**11.60**	0.044	1 1/4	57	26	2.3
32	IR	**727 848 508**	**11.60**	0.064	1 1/2	60	25	2.6
40	IR	**727 848 509**	**17.00**	0.104	2	63	25	3.7
50	IR	**727 848 510**	**17.00**	0.137	21/4	66	25	4.6
63	IR	**727 848 511**	**19.90**	0.236	23/4	69	25	5.8
75	IR	**727 848 512**	**38.90**	0.379	S107.5x3.6	66	24	6.8
90	IR	**727 848 513**	**53.00**	0.401	S107.5x3.6	66	24	8.2
110	IR	**727 848 514**	**71.00**	0.569	S127.5x3.6	66	25	10.0

PF 2 34 403

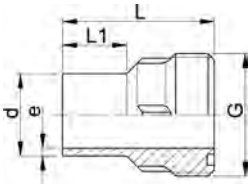

PROGEF Standard Einschraubteil S8.3/SDR17.6 (PN6)

Ausführung:

- Material: PP-H
- Konventionelle Stumpfschweissung nach DVS 2207
- IR = (IR Plus®) kompatibel. Zu verschweissen mit Parameter: PP-H
- Dichtung: O-Ring EPDM
- **Für die Dimensionen d75-110 bitte die Hinweise für die Montage beachten.**

d (mm)	PN (bar)	SM	Code	CHF	Gewicht (kg)	G (inch)	L (mm)	L1 (mm)	e (mm)
75	6	IR	**727 648 412**	**38.90**	0.150	S107.5x3.6	66	24	4.3
90	6	IR	**727 648 413**	**53.00**	0.147	S107.2x3.6	66	24	5.1
110	6	IR	**727 648 414**	**71.00**	0.200	S127.2x3.6	66	24	6.3

PF 2 34 180

PROGEF Standard Überwurfmutter (PN10)

Ausführung:

- Werkstoff: PP glasfaserverstärkt

Muffen-schweissen d (mm)	Stumpf-schweissen d (mm)	G (R/Rp BS Thread) (inch)	Code	CHF	Gewicht (kg)	D (mm)	L (mm)
16	16	3/4	**727 890 405**	**10.80**	0.007	35	21
20	20	1	**727 890 406**	**12.40**	0.023	47	21
25	25	1 1/4	**727 890 407**	**12.70**	0.035	56	23
32	32	1 1/2	**727 890 408**	**15.10**	0.044	63	24
40	40	2	**727 890 409**	**20.60**	0.044	77	27
50	50	2 1/4	**727 890 410**	**31.40**	0.062	84	30
63	63	2 3/4	**727 890 411**	**51.00**	0.119	111	39
75	75 - 90	S107,5x3,6	**727 890 422**	**64.00**	0.205	135	40
90	110	S127,5x3,6	**727 890 423**	**77.00**	0.730	158	43
110	-	S152,5x3,6	**727 890 424**	**99.00**	0.499	188	48

PF 2 30 162

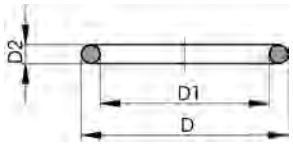

O-Ring Dichtung EPDM/FKM

Ausführung:

- Für ecoFIT, PROGEF Std/Plus, SYGEF Std Verschraubungen und Stumpfschweissmuffen
- Härte ca: 65° Shore
- EPDM minimale Temperatur: -40°
- FKM minimale Temperatur: -15°C

d (mm)	DN (mm)	EPDM Code	CHF	NPK	Gewicht (kg)	FKM Code	CHF	D (mm)	D1 (mm)	D2 (mm)
20	15	**748 410 006**	**3.00**		0.002	**749 410 006**	**8.00**	27.28	20.22	3.53
25	20	**748 410 007**	**3.00**		0.002	**749 410 007**	**9.40**	35.23	28.17	3.53
32	25	**748 410 008**	**5.90**		0.003	**749 410 008**	**11.20**	39.99	32.93	3.53
40	32	**748 410 009**	**5.90**		0.003	**749 410 009**	**18.00**	51.33	40.65	5.34
50	40	**748 410 010**	**5.90**		0.004	**749 410 010**	**19.50**	57.68	46.99	5.34
63	50	**748 410 011**	**6.00**		0.005	**749 410 011**	**22.50**	70.37	56.69	5.34
75	65	**748 410 013**	**6.30**		0.006	**749 410 013**	**29.90**	79.90	69.22	5.34
90	80	**748 410 014**	**7.80**		0.007	**749 410 014**	**35.40**	92.60	81.92	5.34
110	100	**748 410 015**	**13.00**	**572 337**	0.008	**749 410 015**	**42.20**	111.68	101.00	5.34

PF 2 34 179

Type A

Type B

Type C

Type A

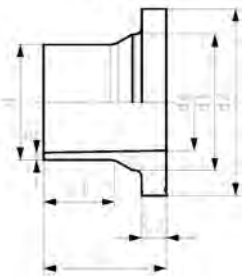

Type B

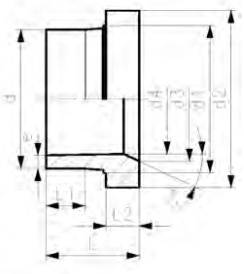

Type C

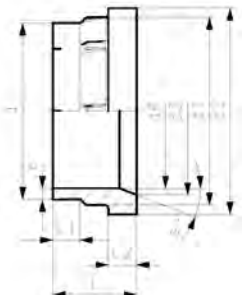

PROGEF Standard Vorschweissbund S5/SDR11 (PN10)
Kombinierte Dichtfläche: flach und gerillt

Ausführung:

- Material: PP-H
- Konventionelle Stumpfschweissung nach DVS 2207
- IR kompatibel. Zu verschweissen mit Parameter: PP-H
- Passend für Flanschverbindungen metrisch (ab d110 auch für ANSI/ASME B 16.5)
- Bis d315, passend zu Absperrklappe Typ 567/578 und 038/039. Darüber PROGEF Standard Adapter für Absperrklappen SDR11 nutzen (d355-d500)
- Dichtung: Profil-Flanschdichtung EPDM No. 48 44 07, FKM No. 49 44 07

* Werkstoff: PP-R, nicht passend für Absperrklappen

	d (mm)	DN (mm)	SM	Code	CHF	Gewicht (kg)
	20	15	IR	**727 798 706**	**4.40**	0.015
	25	20	IR	**727 798 707**	**4.80**	0.029
	32	25	IR	**727 798 708**	**5.40**	0.042
	40	32	IR	**727 798 709**	**6.50**	0.061
	50	40	IR	**727 798 710**	**8.00**	0.091
	63	50	IR	**727 798 711**	**9.80**	0.144
	75	65	IR	**727 798 712**	**11.40**	0.243
	90	80	IR	**727 798 713**	**15.90**	0.324
	110	100	IR	**727 798 714**	**20.30**	0.441
	125	100	IR	**727 798 715**	**27.00**	0.520
	140	125	IR	**727 798 716**	**30.00**	0.800
	160	150	IR	**727 798 317**	**37.60**	0.927
	180	150	IR	**727 798 318**	**59.00**	1.026
	200	200	IR	**727 798 319**	**63.00**	1.652
	225	200	IR	**727 798 320**	**70.00**	1.665
	250	250		**727 798 321**	**110.00**	2.630
	280	250		**727 798 322**	**122.00**	2.521
	315	300		**727 798 323**	**143.00**	3.247
*	355	350		**727 798 324**	**250.00**	6.600
*	400	400		**727 798 325**	**516.00**	9.100
*	450	500		**727 798 326**	**506.00**	17.300
*	500	500		**727 798 327**	**646.00**	18.400

	d (mm)	L (mm)	L1 (mm)	L2 (mm)	d1 (mm)	d2 (mm)	d3 (mm)	d4 (mm)	e (mm)	Typ	a°
	20	50	29	7	26	45		16	1.9	A	
	25	52	27	9	32	58		20	2.3	A	
	32	54	28	10	40	68		26	2.9	A	
	40	56	25	11	49	78		32	3.7	A	
	50	62	32	12	60	88		40	4.6	A	
	63	68	38	14	75	102		51	5.8	A	
	75	80	43	16	89	122	66	61	6.9	B	30
	90	80	41	17	105	138	78	73	8.2	B	30
	110	80	40	18	125	158	100	90	10.0	B	30
	125	82	35	25	132	158	114	102	11.4	B	25
	140	89	39	25	155	188	127	114	12.8	B	27
	160	92	40	25	175	212	151	127	14.6	C	30
	180	92	40	30	180	212	154	148	17.4	B	30
	200	100	35	32	232	268	203	174	19.3	C	30
	225	100	35	32	235	268	210	196	21.7	C	30
	250	120	45	35	285	320	252	203	24.0	C	25
	280	120	45	37	291	320	265	228	26.8	C	30
	315	150	50	50	335	370	300	256	30.2	C	22
*	355	162	70	40	373	430	342	284	33.9	C	45
*	400	172	70	46	427	482	387	320	38.2	C	45
*	450	225	105	60	514	585	400	360	43.0	C	15
*	500	231	105	60	530	585	442	400	47.8	C	15

PF 2 34 179

Type A

Type B

Type C

Type A

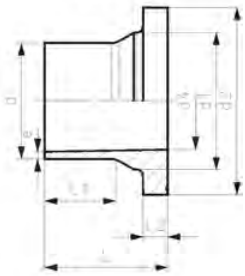

Type B

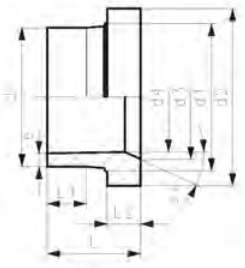

Type C

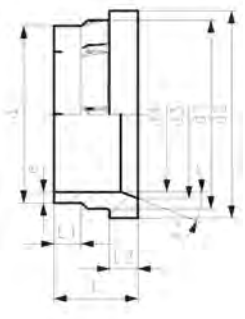

PROGEF Standard Vorschweissbund S8.3/SDR17.6 (PN6)
Kombinierte Dichtfläche: flach und gerillt

Ausführung:

- Material: PP-H
- Konventionelle Stumpfschweissung nach DVS 2207
- IR kompatibel. Zu verschweissen mit Parameter: PP-H
- Passend für Flanschverbindungen metrisch (ab d110 auch für ANSI/ASME B 16.5)
- Bis d400, passend für Absperrklappen Typ 567/578 und 038/038 Für grössere Dimensionen PROGEF Standard Adapter für Absperrklappen SDR17.6 nutzen (d450-d500)
- Dichtung: Profil-Flanschdichtung EPDM No. 48 44 07, FKM No. 49 44 07

* Werkstoff: PP-R
** Werkstoff: PP-R, nicht passend für Absperrklappen

	d (mm)	DN (mm)	SM	Code	CHF	Gewicht (kg)
	50	40	IR	**727 798 210**	**7.40**	0.077
	63	50	IR	**727 798 211**	**8.90**	0.116
	75	65	IR	**727 798 787**	**10.60**	0.204
	90	80	IR	**727 798 788**	**14.70**	0.273
	110	100	IR	**727 798 789**	**18.60**	0.361
	125	100	IR	**727 798 215**	**24.80**	0.386
	140	125	IR	**727 798 216**	**27.50**	0.597
	160	150	IR	**727 798 217**	**33.80**	0.669
	180	150	IR	**727 798 218**	**56.00**	0.630
	200	200	IR	**727 798 219**	**61.00**	1.268
	225	200	IR	**727 798 220**	**69.00**	1.330
	250	250		**727 798 221**	**101.00**	2.130
	280	250		**727 798 222**	**110.00**	1.785
	315	300		**727 798 223**	**135.00**	2.499
*	355	350		**727 798 224**	**228.00**	4.600
*	400	400		**727 798 225**	**479.00**	6.100
**	450	500		**727 798 226**	**479.00**	12.100
**	500	500		**727 798 227**	**590.00**	12.700

	d (mm)	DN (mm)	d1 (mm)	d2 (mm)	d3 (mm)	d4 (mm)	L (mm)	a°	L1 (mm)	L2 (mm)	e (mm)	Typ
	50	40	60	88		44	62		32	12	3.0	A
	63	50	75	102		55	68		38	14	3.8	A
	75	65	89	122		63	80		43	16	4.5	A
	90	80	105	138		78	80		42	17	5.4	A
	110	100	125	158		94	80		42	18	6.6	A
	125	100	132	158	114	110	82	25.0	35	25	7.4	B
	140	125	155	188	127	123	89	27.0	39	25	8.3	B
	160	150	175	212	158	138	92	30.0	47	18	9.5	C
	180	150	180	212		158	92		45	20	10.7	A
	200	200	232	268	203	174	100	30.0	42	24	11.9	C
	225	200	235	268	210	196	100	30.0	42	24	13.4	C
	250	250	285	320	252	221	120	25.0	45	25	14.8	C
	280	250	291	320	265	247	120	30.0	45	35	16.6	C
	315	300	335	370	300	278	150	21.0	50	50	18.7	C
*	355	350	373	430	346	310	155	21.0	70	33	21.1	C
*	400	400	427	482	395	350	162	21.0	70	36	23.7	C
**	450	500	514	585	400	400	211	4.0	105	46	26.7	C
**	500	500	530	585	442	442	217	1.5	105	46	29.7	C

PF 2 34 179

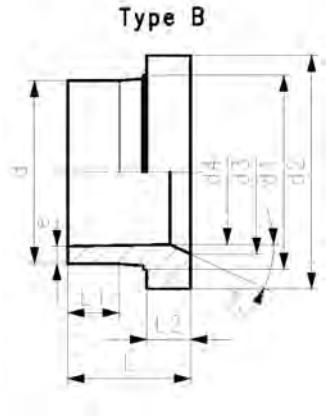

PROGEF Standard Adapter für Absperrklappen SDR11 (PN10) Dichtfläche flach

Ausführung:

- Material: PP-H
- Konventionelle Stumpfschweissung nach DVS 2207
- Passend zu Absperrklappen Typ 567/578 und 038/039

d (mm)	DN (mm)	Code	CHF	Gewicht (kg)
355	350	**727 798 924**	**436.00**	7.300
400	400	**727 798 925**	**1'038.00**	10.200
450	500	**727 798 926**	**1'230.00**	17.900
500	500	**727 798 927**	**1'565.00**	20.100

d1 (mm)	d2 (mm)	d3 (mm)	a°	d4 (mm)	L (mm)	L1 (mm)	L2 (mm)	Typ	e (mm)
373	430	350	25	284	187	70	65	B	33.9
427	482	400	25	320	196	70	70	B	38.2
467	533	450	23	360	272	105	107	B	43.0
530	585	498	25	400	261	105	90	B	47.8

PF 2 34 179

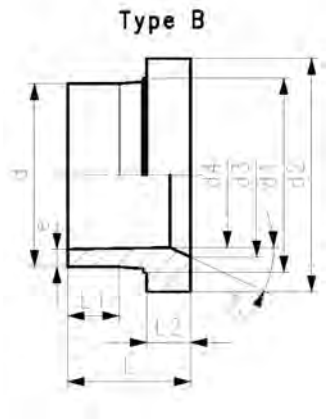

PROGEF Standard Adapter für Absperrklappen SDR17.6 (PN6) Dichtfläche flach

Ausführung:

- Material: PP-H
- Konventionelle Stumpfschweissung nach DVS 2207
- Passend zu Absperrklappen Typ 567/578 und 038/039

d (mm)	DN (mm)	Code	CHF	Gewicht (kg)
450	500	**727 798 951**	**1'016.00**	10.200
500	500	**727 798 952**	**1'173.00**	11.500

d1 (mm)	d2 (mm)	d3 (mm)	a°	d4 (mm)	L (mm)	L1 (mm)	L2 (mm)	e (mm)	Typ
467	533	450	23	397	224	105	59	27.5	B
530	585	498	25	440	217	105	46	30.5	B

PF 2 34 179

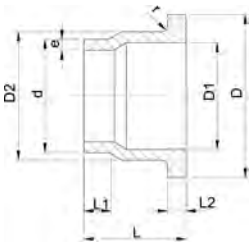

PROGEF Standard Austrittshilfe S5/SDR11 (PN10)

Ausführung:

- Material: PP-H
- Konventionelle Stumpfschweissung nach DVS 2207
- Zu Rückschlagklappen Typ 369

Achtung:

- In Verbindung mit Austrittshilfen können nur **Losflansche für Muffensysteme** verwendet werden.

d (mm)	DN (mm)	Code	CHF	Gewicht (kg)	D (mm)	D1 (mm)	D2 (mm)	L (mm)	L1 (mm)	L2 (mm)	e (mm)	r (mm)
40	32	**727 808 034**	**85.00**	0.172	80	37	50	64	30	11	3.7	3
50	40	**727 808 035**	**91.00**	0.096	90	43	61	67	30	12	4.6	3
63	50	**727 808 036**	**107.00**	0.157	105	54	76	74	30	14	5.8	4
75	65	**727 808 037**	**136.00**	0.223	125	70	90	78	30	16	6.8	4
90	80	**727 808 038**	**155.00**	0.325	140	82	108	87	35	17	8.2	4
110	100	**727 808 039**	**197.00**	0.475	160	105	131	102	41	18	10.0	4
140	125	**727 808 041**	**236.00**	0.899	190	130	165	124	47	25	12.7	4
160	150	**727 808 042**	**302.00**	1.246	215	158	188	149	52	25	14.6	4
225	200	**727 808 045**	**465.00**	2.638	270	206	248	180	55	32	20.5	4
280	250	**727 808 047**	**726.00**	4.088	325	259	308	240	63	35	25.4	4
315	300	**727 808 048**	**1'125.00**	4.960	375	308	346	272	66	35	28.6	4

PF 2 34 179

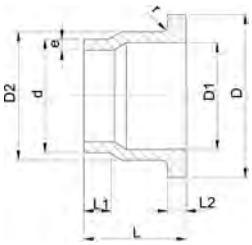

PROGEF Standard Austrittshilfe S8.3/SDR17.6 (PN6)

Ausführung:

- Material: PP-H
- Konventionelle Stumpfschweissung nach DVS 2207
- Zu Rückschlagklappen Typ 369

Achtung:

- In Verbindung mit Austrittshilfen können nur **Losflansche für Muffensysteme** verwendet werden.

d (mm)	DN (mm)	Code	CHF	Gewicht (kg)	D (mm)	D1 (mm)	D2 (mm)	L (mm)	L1 (mm)	L2 (mm)	e (mm)	r (mm)
40	32	**727 808 009**	**85.00**	0.048	80	37	50	64	30	11	2.3	3
50	40	**727 808 010**	**91.00**	0.091	90	43	61	67	30	12	2.9	3
63	50	**727 808 011**	**107.00**	0.096	105	54	76	74	30	14	3.6	4
75	65	**727 808 012**	**136.00**	0.170	125	70	90	78	30	16	4.3	4
90	80	**727 808 013**	**155.00**	0.260	140	82	108	87	35	17	5.1	4
110	100	**727 808 014**	**197.00**	0.429	160	105	131	102	41	18	6.3	4
140	125	**727 808 016**	**236.00**	0.808	190	130	165	124	47	18	8.0	4
160	150	**727 808 017**	**302.00**	1.107	215	158	188	149	52	18	9.1	4
225	200	**727 808 020**	**465.00**	2.324	270	206	248	180	55	24	12.7	4
280	250	**727 808 022**	**726.00**	3.563	325	259	308	240	63	25	15.9	4
315	300	**727 808 023**	**1'125.00**	2.450	375	308	346	272	66	25	17.9	4

PF 2 34 238

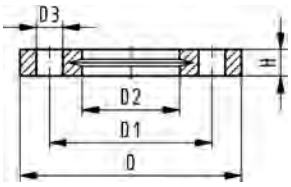

Losflansch PP-V metrisch
Für Stumpfschweiss-Systeme metrisch

Ausführung:

- Moderner Vollkunststoff Flansch PP-GF (30% glasfaserverstärkt)
- Anschluss Dimension: ISO 7005, EN 1092, BS 4504, DIN 2501
- **Lochkreis PN 10**

AL: Anzahl der Bohrungen

d (mm)	DN (mm)	PN (bar)	Code	CHF	Gewicht (kg)	D (mm)	D1 (mm)	D2 (mm)	D3 (mm)	H (mm)	AL	SC
20	15	16	**727 700 406**	**10.80**	0.093	95	65	28	14	16	4	M12
25	20	16	**727 700 407**	**12.30**	0.120	105	75	34	14	17	4	M12
32	25	16	**727 700 408**	**15.70**	0.151	115	85	42	14	18	4	M12
40	32	16	**727 700 409**	**18.50**	0.244	140	100	51	18	20	4	M16
50	40	16	**727 700 410**	**22.10**	0.297	150	110	62	18	22	4	M16
63	50	16	**727 700 411**	**27.80**	0.362	165	125	78	18	24	4	M16
75	65	16	**727 700 412**	**31.00**	0.487	185	145	92	18	26	4	M16
90	80	16	**727 700 513**	**37.10**	0.544	200	160	108	18	27	8	M16
110	100	16	**727 700 514**	**45.60**	0.643	220	180	128	18	28	8	M16
125	100	16	**727 700 515**	**45.60**	0.635	220	180	135	18	28	8	M16
140	125	16	**727 700 516**	**64.00**	0.842	250	210	158	18	30	8	M16
160	150	16	**727 700 517**	**79.00**	1.200	285	240	178	22	32	8	M20
180	150	16	**727 700 518**	**79.00**	1.200	285	240	188	22	32	8	M20
200	200	16	**727 700 519**	**115.00**	1.400	340	295	235	22	34	8	M20
225	200	16	**727 700 520**	**115.00**	1.400	340	295	238	22	34	8	M20
250	250	10	**727 700 521**	**145.00**	2.052	395	350	288	22	38	12	M20
280	250	10	**727 700 522**	**145.00**	1.700	395	350	294	22	38	12	M20
315	300	10	**727 700 523**	**211.00**	2.400	445	400	338	22	42	12	M20
355	350	10	**727 700 524**	**426.00**	4.440	515	460	376	22	46	16	M20
400	400	10	**727 700 525**	**485.00**	5.624	574	515	430	26	50	16	M24

PF 2 34 238

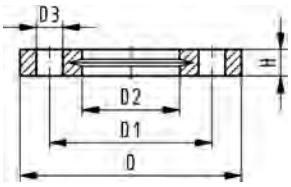

Losflansch PP-V metrisch
Für Muffensysteme metrisch und BS

Ausführung:

- Anschluss Dimension: ISO 7005, EN 1092, BS 4504, DIN 2501
- **Lochkreis PN 10**
- Moderner Vollkunststoff Flansch PP-GF (30% glasfaserverstärkt)

AL: Anzahl der Bohrungen

d (mm)	DN (mm)	PN (bar)	Code	CHF	Gewicht (kg)	D (mm)	D1 (mm)	D2 (mm)	D3 (mm)	H (mm)	AL	SC
20	15	16	**727 700 406**	**10.80**	0.093	95	65	28	14	16	4	M12
25	20	16	**727 700 407**	**12.30**	0.120	105	75	34	14	17	4	M12
32	25	16	**727 700 408**	**15.70**	0.151	115	85	42	14	18	4	M12
40	32	16	**727 700 409**	**18.50**	0.244	140	100	51	18	20	4	M16
50	40	16	**727 700 410**	**22.10**	0.297	150	110	62	18	22	4	M16
63	50	16	**727 700 411**	**27.80**	0.362	165	125	78	18	24	4	M16
75	65	16	**727 700 412**	**31.00**	0.487	185	145	92	18	26	4	M16
90	80	16	**727 700 413**	**37.10**	0.550	200	160	110	18	27	8	M16
110	100	16	**727 700 414**	**45.60**	0.640	220	180	133	18	28	8	M16
140	125	16	**727 700 416**	**64.00**	0.781	250	210	167	18	30	8	M16
160	150	16	**727 700 417**	**79.00**	1.050	285	240	190	22	32	8	M20
200	200	16	**727 700 419**	**115.00**	1.629	340	295	226	22	34	8	M20
225	200	16	**727 700 420**	**115.00**	1.400	340	295	250	22	34	8	M20
250	250	10	**727 700 421**	**145.00**	2.229	395	350	277	22	38	12	M20
280	250	10	**727 700 422**	**145.00**	1.651	395	350	310	22	38	12	M20
315	300	10	**727 700 423**	**211.00**	2.461	445	400	348	22	42	12	M20
355	350	10	**727 700 424**	**426.00**	3.000	515	460	388	22	46	16	M20
400	400	10	**727 700 425**	**485.00**	5.135	574	515	442	26	50	16	M24

PF 2 34 238

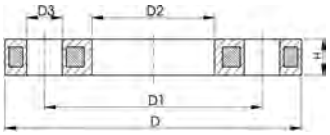

Losflansch PP/Stahl metrisch
Für Stumpfschweiss-Systeme metrisch

Ausführung:

- PP-GF (30% glasfaserverstärkt) mit Stahleinlage
- Anschluss Dimension: ISO 7005, EN 1092, BS 4504, DIN 2501
- **Lochkreis PN 10**

AL: Anzahl der Bohrungen

[1]) Geeignet für Stumpf- und Muffenschweissen

[2]) Kombi-Version, Lochkreis metrisch - ANSI

	d (mm)	DN (mm)	PN (bar)	Code	CHF	NPK	Gewicht (kg)
1	20	15	16	**727 700 206**	**13.60**		0.216
1	25	20	16	**727 700 207**	**15.50**		0.279
1	32	25	16	**727 700 208**	**19.30**	**471 372**	0.429
1	40	32	16	**727 700 209**	**22.10**	**471 373**	0.621
1	50	40	16	**727 700 210**	**26.70**	**471 374**	0.722
1	63	50	16	**727 700 211**	**33.60**	**471 375**	0.900
1	75	65	16	**727 700 212**	**37.20**	**471 376**	1.110
	90	80	16	**727 700 313**	**46.10**	**471 377**	1.390
	110	100	16	**727 700 314**	**58.00**	**471 378**	1.407
	125	100	16	**727 700 315**	**58.00**	**471 379**	1.408
	140	125	16	**727 700 716**	**80.00**	**471 381**	2.318
2	160	150	16	**727 700 717**	**99.00**		3.491
	180	150	16	**727 700 718**	**99.00**	**471 383**	3.108
2	200	200	16	**727 700 719**	**142.00**	**471 364**	5.600
2	225	200	16	**727 700 720**	**142.00**	**471 365**	5.533
	250	250	16	**727 700 721**	**181.00**	**471 366**	6.632
	280	250	16	**727 700 722**	**181.00**	**471 367**	6.573
	315	300	16	**727 700 723**	**264.00**	**471 368**	7.903
	355	350	16	**727 700 724**	**522.00**		14.587
	400	400	16	**727 700 725**	**594.00**		20.034

	d (mm)	D (mm)	D1 (mm)	D2 (mm)	D3 (mm)	H (mm)	AL	SC
1	20	95	65	28	14	12	4	M12
1	25	105	75	34	14	12	4	M12
1	32	115	85	42	14	16	4	M12
1	40	140	100	51	18	16	4	M16
1	50	150	110	62	18	20	4	M16
1	63	165	125	78	18	20	4	M16
1	75	185	145	92	18	20	4	M16
	90	200	160	108	18	20	8	M16
	110	220	180	128	18	20	8	M16
	125	220	180	135	18	20	8	M16
	140	250	210	158	18	26	8	M16
2	160	285	241	178	22	26	8	M20
	180	285	241	188	22	26	8	M20
2	200	340	297	235	22	29	8	M20
2	225	340	297	238	22	29	8	M20
	250	395	350	288	22	32	12	M20
	280	395	350	294	22	32	12	M20
	315	445	400	338	22	36	12	M20
	355	515	460	376	23	42	16	M20
	400	574	515	430	26	42	16	M24

PF 2 55 337

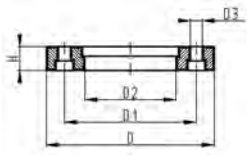

Losflansch PP/Stahl
Für Stumpfschweiss-Systeme metrisch

Ausführung:

- Glasfaserverstärktes PP mit GGG 50 Einlage
- Anschlussmaße nach ISO 7005, EN 1092, DIN 2501
- **Lochkreis PN 10**

Anmerkung:

flache Seite = Schraubenseite profilierte Seite = Vorschweißbundseite

AL: Anzahl der Bohrungen
* Stahl verzinkt S235-JR, für Erdverlegung geeignet

	d (mm)	DN (mm)	PN (bar)	Code	CHF	Gewicht (kg)	D (mm)	D1 (mm)	D2 (mm)	D3 (mm)	H (mm)	AL	SC
*	450	450	10	**724 705 026**	**694.00**	38.000	615	565	470	26	36	20	M24
	450	500	10	**724 700 426**	**694.00**	25.600	685	620	517	26	56	20	M24
	500	500	10	**724 700 427**	**694.00**	21.061	685	620	533	26	56	20	M24

PF 2 34 238

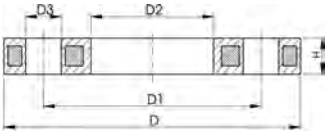

Losflansch PP/Stahl metrisch
Für Muffensysteme metrisch und BS

Ausführung:

- **Lochkreis PN 10**
- PP-GF (30%glasfaserverstärkt) mit Stahleinlage
- UV-beständig Einsetzbar in Ausseninstallationen
- Anschluss Dimension: ISO 7005, EN 1092, BS 4504, DIN 2501
- Anschlussmasse nach: ANSI/ASME B 16.5 Klasse 150, ASTM D 4024,BS 1560, BS EN 1759

d (mm)	PN (bar)	DN (mm)	Code	CHF	NPK	Gewicht (kg)
40	16	32	**727 700 209**	**22.10**	**471 373**	0.621
50	16	40	**727 700 210**	**26.70**	**471 374**	0.722
63	16	50	**727 700 211**	**33.60**	**471 375**	0.900
75	16	65	**727 700 212**	**37.20**	**471 376**	1.110
90	16	80	**727 700 213**	**44.50**		1.369
110	16	100	**727 700 214**	**56.00**		1.522
140	16	125	**727 700 816**	**80.00**		2.033
160	16	150	**727 700 817**	**99.00**		3.167
225	16	200	**727 700 820**	**142.00**		4.448
280	16	250	**727 700 822**	**181.00**		5.547
315	16	300	**727 700 823**	**264.00**		6.980

d (mm)	D (mm)	D1 (mm)	D2 (mm)	D3 (mm)	H (mm)	AL	Bemerkung	SC
40	140	100	51	18	16	4	1)	M16
50	150	110	62	18	20	4	1)	M16
63	165	125	78	18	20	4	1)	M16
75	185	145	92	18	20	4	1)	M16
90	200	160	110	18	20	8		M16
110	220	180	133	18	20	8	2)	M16
140	250	210	167	18	26	8		M16
160	285	241	190	22	26	8	2)/5)	M20
225	340	297	250	22	29	8	5)	M20
280	395	350	310	22	32	12		M20
315	445	400	348	22	36	12		M20

PF 2 34 238

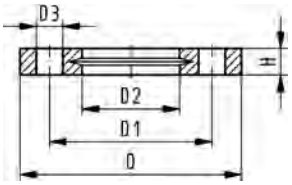

Losflansch PP-V Zoll ANSI
Für Stumpfschweiss-Systeme metrisch

Ausführung:

- Moderner Vollkunststoff Flansch PP-GF (30% glasfaserverstärkt)
- Anschlussmasse nach: ANSI/ASME B 16.5 Klasse 150, ASTM D 4024,BS 1560, BS EN 1759
- **Lochkreis PN10**
- Für d25 - d50 und d90 Spezial Vorschweissbund ANSI verwenden
- Mit integrierter Bolzenfixierung als Montagehilfe
- Mit V-Nut für eine gleichmässige Kraftverteilung am Bund
- UV-beständig Einsetzbar in Ausseninstallationen

AL: Anzahl der Bohrungen
* Kombi-Version, metrisch-ANSI
[3]) Kombi-Version, Lochkreis metrisch - ANSI
1) Nicht für BS

- 727701414, 727700417, 727700419: nur mit metrischen Bundbuchsen zulässig

d (mm)	Zoll (inch)	DN (mm)	PN (bar)	Code	CHF	Gewicht (kg)	D (mm)	D1 (mm)	D2 (mm)	D3 (mm)	H (mm)	AL	SC
20	½	15	16	**727 701 406**	**10.80**	0.091	95	60	28	16	16	4	M12
25	¾	20	16	**727 701 407**	**12.30**	0.120	105	70	34	16	17	4	M12
32	1	25	16	**727 701 408**	**15.70**	0.147	115	79	42	16	18	4	M12
40	1 ¼	32	16	**727 701 409**	**18.50**	0.246	140	89	51	16	20	4	M16
50	1 ½	40	16	**727 701 410**	**22.10**	0.299	150	98	62	16	22	4	M16
63	2	50	16	**727 701 411**	**27.80**	0.361	165	121	78	19	24	4	M16
75	2 ½	65	16	**727 701 412**	**31.00**	0.492	185	140	92	19	26	4	M16
90	3	80	16	**727 701 513**	**37.10**	0.607	200	152	108	19	27	4	M16
110	4	100	16	**727 701 514**	**45.60**	0.736	229	190	128	19	28	8	M16
160	6	150	16	**727 700 517**	**79.00**	1.200	285	240	178	22	32	8	M20
200	8	200	16	**727 700 519**	**115.00**	1.400	340	295	235	22	34	8	M20
225	8	200	16	**727 700 520**	**115.00**	1.400	340	295	238	22	34	8	M20
250	10	250	10	**727 701 521**	**145.00**	2.241	406	362	288	26	38	12	M20
280	10	250	10	**727 701 522**	**145.00**	2.173	406	362	294	26	38	12	M20
315	12	300	10	**727 701 523**	**211.00**	3.627	483	432	338	26	42	12	M20

PF 2 34 238

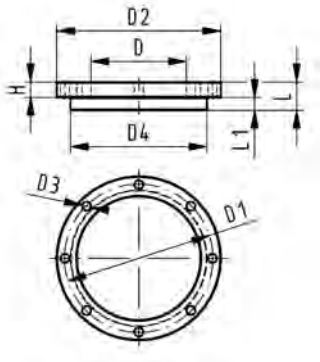

Blindflansch Set PP-H
Kombi-Dichtfläche flach und gerillt metrisch

Ausführung:

- d63 - d315: Losflansch PP-V mit Blindscheibe PP-H
- d355 - d630: Losflansch PP/Stahl mit Blindscheibe PP-H
- Anschlussmaße nach ISO 7005, EN 1092, DIN 2501
- **Lochkreis PN 10**

AL: Anzahl der Bohrungen
L: Länge der Blindscheibe

d (mm)	PN (bar)	DN (mm)	Code	CHF	Gewicht (kg)
63	10	50	**727 700 611**	**171.00**	0.531
75	10	65	**727 700 612**	**183.00**	0.901
90	10	80	**727 700 613**	**209.00**	1.054
110	10	100	**727 700 614**	**230.00**	1.199
125	10	100	**727 700 615**	**230.00**	1.201
140	10	125	**727 700 616**	**327.00**	1.748
160	10	150	**727 700 617**	**430.00**	2.312
180	10	150	**727 700 618**	**468.00**	2.443
200	10	200	**727 700 619**	**608.00**	3.961
225	10	200	**727 700 620**	**665.00**	3.956
250	10	250	**727 700 621**	**732.00**	5.425
280	10	250	**727 700 622**	**935.00**	19.781
315	10	300	**727 700 623**	**1'571.00**	8.602
355	10	350	**727 700 624**	**2'543.00**	23.184
400	10	400	**727 700 625**	**2'907.00**	30.304
450	10	500	**727 700 626**	**5'198.00**	43.485
500	10	500	**727 700 627**	**6'039.00**	46.203
560	10	600	**727 700 628**	**9'185.00**	65.823
630	10	600	**727 700 629**	**9'703.00**	67.056

d (mm)	D (mm)	D1 (mm)	D2 (mm)	D3 (mm)	D4 (mm)	L (mm)	L1 (mm)	H (mm)	AL
63	75	125	165	18	102	30	14	24	4
75	89	145	185	18	122	30	16	26	4
90	105	160	200	18	138	30	17	27	8
110	125	180	220	18	158	30	18	28	8
125	132	180	220	18	158	35	25	28	8
140	155	210	250	18	188	40	25	30	8
160	175	240	285	22	212	40	25	32	8
180	180	240	285	22	212	45	30	32	8
200	232	295	340	22	268	50	32	34	8
225	235	295	340	22	268	50	32	34	8
250	285	350	395	22	320	55	35	38	12
280	291	350	395	22	320	60	35	38	12
315	335	400	445	22	370	65	35	42	12
355	373	460	515	22	430	70	40	40	16
400	427	515	574	26	482	75	46	40	16
450	510	620	684	26	585	80	60	49	20
500	530	620	684	26	585	90	60	49	20
560	615	725	796	30	685	100	60	58	20
630	642	725	796	30	685	110	60	68	20

PF 2 34 678

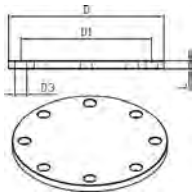

Blindflansche PP-H
für drucklose Anwendung

Ausführung:

- aus Plattenmaterial gefertigt
- **Lochkreis PN 10**

d (mm)	PN (psi)	DN (mm)	Code	CHF	D (mm)	D1 (mm)	D3 (mm)	L (mm)	AL
63	2,5	50	**700 647 829**	**192.00**	165	125	18	15	4
75	2,5	65	**700 647 830**	**221.00**	185	145	18	15	4
90	2,5	80	**700 647 831**	**229.00**	200	160	18	15	8
110	2,5	100	**700 647 832**	**250.00**	220	180	18	15	8
125	2,5	100	**700 647 833**	**278.00**	220	180	18	20	8
140	2,5	125	**700 647 834**	**320.00**	250	210	18	25	8
160	2,5	150	**700 647 835**	**386.00**	285	240	22	25	8
180	2,5	150	**700 647 836**	**438.00**	285	240	22	30	8
200	2,5	200	**700 647 837**	**590.00**	340	295	22	35	8
225	2,5	200	**700 647 838**	**590.00**	340	295	22	35	8
250	2,5	250	**700 647 839**	**793.00**	395	350	22	40	12
280	2,5	250	**700 647 840**	**867.00**	395	350	22	45	12
315	2,5	300	**700 647 841**	**1'094.00**	445	400	22	50	12
355	2,5	350	**700 647 842**	**1'650.00**	515	460	22	55	16
400	2,5	400	**700 647 843**	**1'976.00**	574	515	26	65	16
450	2,5	500	**700 647 844**	**2'600.00**	670	620	26	65	20
500	2,5	500	**700 647 845**	**2'932.00**	670	620	26	75	20
560	2,5	600	**700 647 846**	**5'253.00**	780	725	30	85	20
630	2,5	600	**700 647 847**	**5'762.00**	780	725	30	95	20

PF 2 30 162

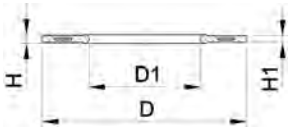

Profil-Flanschdichtung, metrisch
EPDM / FKM

Ausführung:

- Passend zu allen metrischen GF Bundbuchsen und Vorschweissbunden
- Härte: 70° Shore **EPDM**, 75° Shore **FKM**
- **EPDM**: DVGW geprüft nach Merkblatt Wasser W 270, KTW-Empfehlung
- Zentrierung über Innendurchmesser Schraubenkranz
- Werkstoff Stahleinlage: Kohlenstoffstahl
- Gummi-Stahl Körper kombiniert mit Gummi Profil-Dichtschnur

di VSB/BB zeigt die passenden Innendurchmesser der Vorschweissbunde/Bundbuchsen

d (mm)	PN (bar)	DN (mm)	EPDM Code	CHF	FKM Code	CHF	Gewicht (kg)
20	16	15	**748 440 706**	**22.60**	**749 440 706**	**84.00**	0.013
25	16	20	**748 440 707**	**23.10**	**749 440 707**	**85.00**	0.014
32	16	25	**748 440 708**	**23.90**	**749 440 708**	**90.00**	0.019
40	16	32	**748 440 709**	**24.40**	**749 440 709**	**93.00**	0.026
50	16	40	**748 440 710**	**25.40**	**749 440 710**	**96.00**	0.039
63	16	50	**748 440 711**	**26.50**	**749 440 711**	**100.00**	0.050
75	16	65	**748 440 712**	**27.10**	**749 440 712**	**101.00**	0.082
90	16	80	**748 440 713**	**28.30**	**749 440 713**	**106.00**	0.083
110	16	100	**748 440 714**	**32.30**	**749 440 714**	**121.00**	0.127
125	16	100	**748 440 715**	**36.50**	**749 440 715**	**137.00**	0.105
140	16	125	**748 440 716**	**36.50**	**749 440 716**	**132.00**	0.173
160 - 180	16	150	**748 440 717**	**43.70**	**749 440 717**	**163.00**	0.207
200	16	200	**748 440 719**	**58.00**	**749 440 719**	**170.00**	0.263
225	16	200	**748 440 720**	**58.00**	**749 440 720**	**209.00**	0.255
250	16	250	**748 440 721**	**76.00**	**749 440 721**	**213.00**	0.462
280	16	250	**748 440 722**	**80.00**	**749 440 722**	**276.00**	0.323
315	16	300	**748 440 723**	**95.00**	**749 440 723**	**290.00**	0.549
355	16	350	**748 440 724**	**163.00**	**749 440 724**	**351.00**	0.870
400	16	400	**748 440 725**	**199.00**	**749 440 725**	**602.00**	1.088
450	16	500	**748 440 726**	**255.00**	**749 440 726**	**940.00**	0.718
500	16	500	**748 440 727**	**252.00**	**749 440 727**	**929.00**	0.718
560	16	600	**748 440 728**	**369.00**	**749 440 728**	**1'354.00**	0.923
630	16	600	**748 440 729**	**364.00**	**749 440 729**	**1'338.00**	0.923

d (mm)	D (mm)	D1 (mm)	H (mm)	H1 (mm)	di VSB/BB (mm)
20	51	20	4	3	10 - 20
25	61	22	4	3	12 - 22
32	71	28	4	3	18 - 28
40	82	40	4	3	30 - 40
50	92	46	4	3	36 - 46
63	107	58	5	4	48 - 58
75	127	69	5	4	59 - 69
90	142	84	5	4	73 - 84
110	162	104	6	5	94 - 104
125	162	123	6	5	113 - 123
140	192	137	6	5	127 - 137
160 - 180	218	160	8	6	150 - 160
200	273	203	8	6	192 - 203
225	273	220	8	6	207 - 220
250	328	252	8	6	238 - 252
280	328	274	8	6	264 - 274
315	378	306	8	6	296 - 306
355	438	355	10	7	340 - 355
400	489	400	10	7	385 - 400
450	594	403	10	7	393 - 403
500	594	447	10	7	437 - 447
560	695	494	10	7	484 - 494
630	695	555	10	7	545 - 555

PF 2 34 678

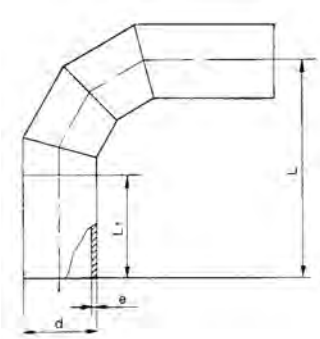

Bogen 90°, PP-H S5/SDR11

- Grosse Dimensionen auf Anfrage
- Für Stumpf- und Elektroschweissung
- Verschwächungsbeiwert=0,8

d (mm)	Code	CHF	L (mm)	L1 (mm)	e (mm)
110	**700 649 384**	**237.00**	315	150	10.0
125	**700 649 385**	**287.00**	338	150	11.4
140	**700 649 386**	**316.00**	360	150	12.8
160	**700 649 387**	**364.00**	390	150	14.6
180	**700 649 388**	**468.00**	420	150	16.4
200	**700 649 389**	**553.00**	450	150	18.2
225	**700 649 390**	**655.00**	488	150	20.5
250	**700 649 391**	**775.00**	625	250	22.8
280	**700 649 392**	**941.00**	670	250	25.5
315	**700 649 393**	**1'225.00**	773	300	28.7
355	**700 649 394**	**1'506.00**	833	300	32.3
400	**700 649 395**	**2'349.00**	900	300	36.4

PF 2 34 678

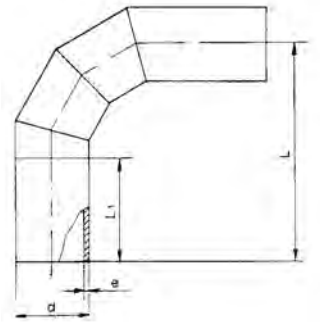

Bogen 90°, PP-H S8/SDR17,6

- Für Stumpf- und Elektroschweissung
- Verschwächungsbeiwert=0,8
- Grosse Dimensionen auf Anfrage

d (mm)	Code	CHF	L (mm)	L1 (mm)	e (mm)
110	**700 649 396**	**195.00**	315	150	6.3
125	**700 649 397**	**233.00**	338	150	7.1
140	**700 649 398**	**243.00**	360	150	8.0
160	**700 649 399**	**282.00**	390	150	9.1
180	**700 649 400**	**355.00**	420	150	10.2
200	**700 649 401**	**419.00**	450	150	11.4
225	**700 649 402**	**528.00**	488	150	12.8
250	**700 649 403**	**653.00**	625	250	14.2
280	**700 649 404**	**788.00**	670	250	15.9
315	**700 649 405**	**972.00**	773	300	17.9
355	**700 649 406**	**1'270.00**	833	300	20.1
400	**700 649 407**	**1'700.00**	900	300	22.7

PF 2 34 678

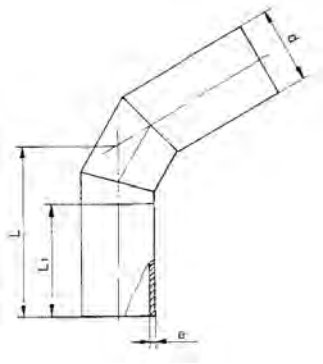

Bogen 60°, PP-H S5/SDR11

- Für Stumpf- und Elektroschweissung
- Verschwächungsbeiwert=0,8
- Grosse Dimensionen auf Anfrage

d (mm)	Code	CHF	L (mm)	L1 (mm)	e (mm)
110	**700 649 420**	**211.00**	245	150	10.0
125	**700 649 421**	**244.00**	258	150	11.4
140	**700 649 422**	**259.00**	271	150	12.8
160	**700 649 423**	**279.00**	288	150	14.6
180	**700 649 424**	**330.00**	305	150	16.4
200	**700 649 425**	**372.00**	323	150	18.2
225	**700 649 426**	**451.00**	345	150	20.5
250	**700 649 427**	**589.00**	466	250	22.8
280	**700 649 428**	**775.00**	492	250	25.5
315	**700 649 429**	**1'000.00**	576	300	28.7
355	**700 649 430**	**1'243.00**	608	300	32.3
400	**700 649 431**	**1'973.00**	646	300	36.4

PF 2 34 678

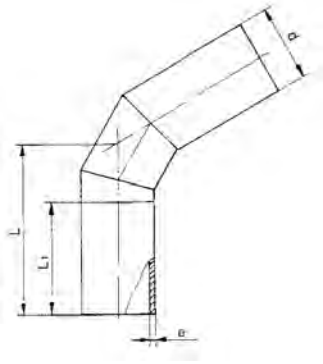

Bogen 60°, PP-H S8/SDR17,6

- Für Stumpf- und Elektroschweissung
- Verschwächungsbeiwert=0,8
- Grosse Dimensionen auf Anfrage

d (mm)	Code	CHF	L (mm)	L1 (mm)	e (mm)
110	**700 649 408**	**177.00**	245	150	6.3
125	**700 649 409**	**206.00**	258	150	7.1
140	**700 649 410**	**214.00**	271	150	8.0
160	**700 649 411**	**268.00**	288	150	9.1
180	**700 649 412**	**282.00**	305	150	10.2
200	**700 649 413**	**307.00**	323	150	11.4
225	**700 649 414**	**346.00**	345	150	12.8
250	**700 649 415**	**462.00**	466	250	14.2
280	**700 649 416**	**610.00**	492	250	15.9
315	**700 649 417**	**749.00**	576	300	17.9
355	**700 649 418**	**979.00**	608	300	20.1
400	**700 649 419**	**1'346.00**	646	300	22.7

PF 2 34 678

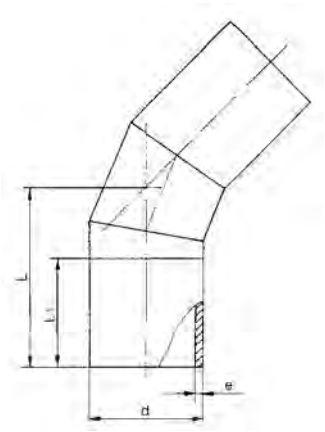

Bogen 45°, PP-H S5/SDR11

- Grosse Dimensionen auf Anfrage
- Für Stumpf- und Elektroschweissung
- Verschwächungsbeiwert=0,8

d (mm)	Code	CHF	L (mm)	L1 (mm)	e (mm)
110	**700 649 444**	**191.00**	218	150	10.0
125	**700 649 445**	**211.00**	228	150	11.4
140	**700 649 446**	**244.00**	237	150	12.8
160	**700 649 447**	**269.00**	249	150	14.6
180	**700 649 448**	**314.00**	262	150	16.4
200	**700 649 449**	**362.00**	274	150	18.2
225	**700 649 450**	**440.00**	290	150	20.5
250	**700 649 451**	**572.00**	412	250	22.8
280	**700 649 452**	**578.00**	424	250	25.5
315	**700 649 453**	**880.00**	498	300	28.7
355	**700 649 454**	**1'167.00**	520	300	32.3
400	**700 649 455**	**1'544.00**	548	300	36.4

PF 2 34 678

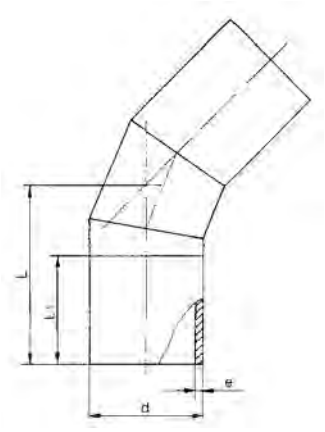

Bogen 45°, PP-H S8/SDR17,6

- Für Stumpf- und Elektroschweissung
- Verschwächungsbeiwert=0,8
- Grosse Dimensionen auf Anfrage

d (mm)	Code	CHF	L (mm)	L1 (mm)	e (mm)
110	**700 649 432**	**155.00**	218	150	6.3
125	**700 649 433**	**187.00**	228	150	7.1
140	**700 649 434**	**210.00**	237	150	8.0
160	**700 649 435**	**222.00**	249	150	9.1
180	**700 649 436**	**263.00**	262	150	10.2
200	**700 649 437**	**304.00**	274	150	11.4
225	**700 649 438**	**324.00**	290	150	12.8
250	**700 649 439**	**452.00**	412	250	14.2
280	**700 649 440**	**594.00**	424	250	15.9
315	**700 649 441**	**731.00**	498	300	17.9
355	**700 649 442**	**924.00**	520	300	20.1
400	**700 649 443**	**1'297.00**	548	300	22.7

PF 2 34 678

Bogen 30°, PP-H S5/SDR11

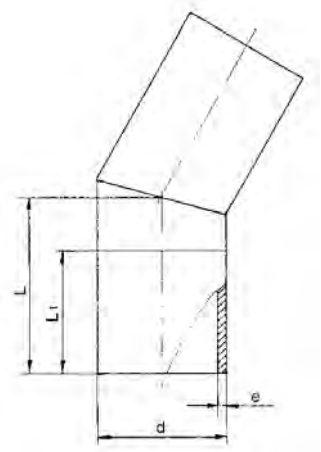

- Für Stumpf- und Elektroschweissung
- Verschwächungsbeiwert=0,8
- Grosse Dimensionen auf Anfrage

d (mm)	Code	CHF	L (mm)	L1 (mm)	e (mm)
110	**700 649 469**	**135.00**	194	150	10.0
125	**700 649 470**	**153.00**	200	150	11.4
140	**700 649 471**	**163.00**	206	150	12.8
160	**700 649 472**	**185.00**	214	150	14.6
180	**700 649 473**	**211.00**	222	150	16.4
200	**700 649 474**	**253.00**	230	150	18.2
225	**700 649 475**	**302.00**	241	150	20.5
250	**700 649 476**	**435.00**	350	250	22.8
280	**700 649 477**	**553.00**	362	250	25.5
315	**700 649 478**	**710.00**	428	300	28.7
355	**700 649 479**	**909.00**	443	300	32.3
400	**700 649 480**	**1'238.00**	461	300	36.4

PF 2 34 678

Bogen 30°, PP-H S8/SDR17,6

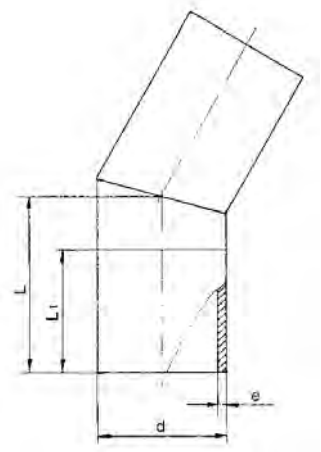

- Für Stumpf- und Elektroschweissung
- Verschwächungsbeiwert=0,8
- Grosse Dimensionen auf Anfrage

d (mm)	Code	CHF	L (mm)	L1 (mm)	e (mm)
110	**700 649 457**	**143.00**	194	150	6.3
125	**700 649 458**	**162.00**	200	150	7.1
140	**700 649 459**	**180.00**	206	150	8.0
160	**700 649 460**	**206.00**	214	150	9.1
180	**700 649 461**	**237.00**	222	150	10.2
200	**700 649 462**	**262.00**	230	150	11.4
225	**700 649 463**	**298.00**	241	150	12.8
250	**700 649 464**	**416.00**	350	250	14.2
280	**700 649 465**	**516.00**	362	250	15.9
315	**700 649 466**	**675.00**	428	300	17.9
355	**700 649 467**	**816.00**	443	300	20.1
400	**700 649 468**	**1'138.00**	461	300	22.7

PF 2 34 678

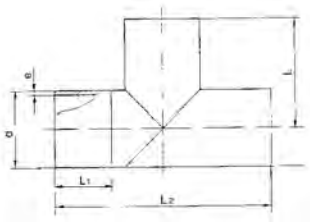

T-90°, egal, PP-H S5/SDR11

- Für Stumpf- und Elektroschweissung
- Verschwächungsbeiwert = 0,6
- Grosse Dimensionen auf Anfrage

d (mm)	Code	CHF	L (mm)	L1 (mm)	L2 (mm)	e (mm)
225	**700 649 481**	**808.00**	265	150	530	20.5
250	**700 649 482**	**1'024.00**	375	250	750	22.8
280	**700 649 483**	**1'246.00**	390	250	780	25.5
315	**700 649 484**	**1'530.00**	460	300	920	28.7
355	**700 649 485**	**2'013.00**	480	300	960	32.3
400	**700 649 486**	**2'516.00**	500	300	1000	36.4

PF 2 34 678

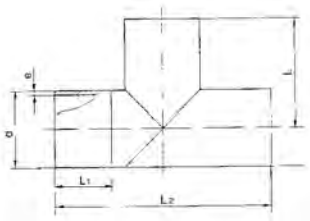

T-90°, egal, PP-H S8/SDR17,6

- Für Stumpf- und Elektroschweissung
- Verschwächungsbeiwert = 0,6
- Grosse Dimensionen auf Anfrage

d (mm)	Code	CHF	L (mm)	L1 (mm)	L2 (mm)	e (mm)
225	**700 649 487**	**571.00**	265	150	530	12.8
250	**700 649 488**	**746.00**	375	250	750	14.2
280	**700 649 489**	**856.00**	390	250	780	15.9
315	**700 649 490**	**1'062.00**	460	300	920	17.9
355	**700 649 491**	**1'386.00**	480	300	960	20.1
400	**700 649 492**	**1'619.00**	500	300	1000	22.7

PF 2 34 678

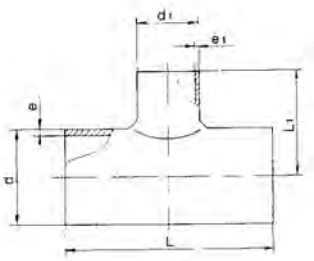

T-90°, reduziert, PP-H S5/SDR11

- Für Stumpf- und Elektroschweissung
- Verschwächungsbeiwert = 0,6
- Grosse Dimensionen auf Anfrage

d (mm)	d1 (mm)	Code	CHF	L (mm)	L1 (mm)	e (mm)	e1 (mm)
225	63	**700 649 493**	**290.00**	363	238	20.5	5,8
225	75	**700 649 494**	**350.00**	375	238	20.5	6,9
225	90	**700 649 495**	**413.00**	390	238	20.5	8,2
225	110	**700 649 496**	**461.00**	410	238	20.5	10,0
225	125	**700 649 497**	**508.00**	425	238	20.5	11,4
225	140	**700 649 498**	**564.00**	440	238	20.5	12,8
225	160	**700 649 499**	**564.00**	460	238	20.5	14,6
250	75	**700 649 500**	**373.00**	475	250	22.8	6,9
250	90	**700 649 501**	**431.00**	490	250	22.8	8,2
250	110	**700 649 502**	**480.00**	510	250	22.8	10,0
250	125	**700 649 503**	**525.00**	525	250	22.8	11,4
250	140	**700 649 504**	**586.00**	540	250	22.8	12,8
250	160	**700 649 505**	**625.00**	560	250	22.8	14,6
250	180	**700 649 506**	**660.00**	580	275	22.8	16,4
280	75	**700 649 507**	**409.00**	475	265	25.5	6,9
280	90	**700 649 508**	**469.00**	490	265	25.5	8,2
280	110	**700 649 509**	**519.00**	510	265	25.5	10,0
280	125	**700 649 510**	**562.00**	525	265	25.5	11,4
280	140	**700 649 511**	**620.00**	540	265	25.5	12,8
280	160	**700 649 512**	**657.00**	560	265	25.5	14,6
280	180	**700 649 513**	**696.00**	580	290	25.5	16,4
280	200	**700 649 514**	**742.00**	600	290	25.5	18,2
315	90	**700 649 515**	**510.00**	490	283	28.7	8,2
315	110	**700 649 516**	**561.00**	510	283	28.7	10,0
315	125	**700 649 517**	**611.00**	525	283	28.7	11,4
315	140	**700 649 518**	**664.00**	540	283	28.7	12,8
315	160	**700 649 519**	**719.00**	560	283	28.7	14,6
315	180	**700 649 520**	**766.00**	580	308	28.7	16,4
315	200	**700 649 521**	**808.00**	600	308	28.7	18,2
315	225	**700 649 523**	**858.00**	625	308	28.7	20,5
355	110	**700 649 524**	**630.00**	510	303	32.3	10,0
355	125	**700 649 525**	**674.00**	525	303	32.3	11,4
355	140	**700 649 526**	**729.00**	540	303	32.3	12,8
355	160	**700 649 527**	**787.00**	560	303	32.3	14,6
355	180	**700 649 528**	**830.00**	580	328	32.3	16,4
355	200	**700 649 529**	**886.00**	600	328	32.3	18,2
355	225	**700 649 530**	**942.00**	625	328	32.3	20,5
355	250	**700 649 531**	**1'021.00**	650	378	32.3	22,8
400	110	**700 649 532**	**719.00**	510	325	36.4	10,0
400	125	**700 649 533**	**766.00**	525	325	36.4	11,4
400	140	**700 649 534**	**823.00**	540	325	36.4	12,8
400	160	**700 649 535**	**878.00**	560	325	36.4	14,6
400	180	**700 649 536**	**948.00**	580	350	36.4	16,4
400	200	**700 649 537**	**1'023.00**	600	350	36.4	18,2
400	225	**700 649 538**	**1'112.00**	625	350	36.4	20,5
400	250	**700 649 539**	**1'218.00**	650	400	36.4	22,8
400	280	**700 649 540**	**1'333.00**	680	400	36.4	25,5

PF 2 34 678

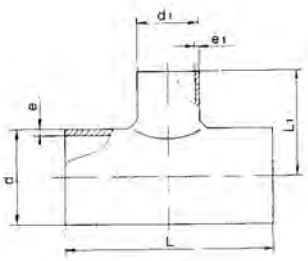

T-90°, reduziert, PP-H S8/SDR17,6

- Für Stumpf- und Elektroschweissung
- Grosse Dimensionen auf Anfrage
- Verschwächungsbeiwert = 0,6

d (mm)	d1 (mm)	Code	CHF	L (mm)	L1 (mm)	e (mm)	e1 (mm)
225	63	**700 649 541**	**228.00**	363	238	12.8	3,6
225	75	**700 649 542**	**255.00**	375	238	12.8	4,3
225	90	**700 649 543**	**296.00**	390	238	12.8	5,1
225	110	**700 649 544**	**333.00**	410	238	12.8	6,3
225	125	**700 649 545**	**366.00**	425	238	12.8	7,1
225	140	**700 649 546**	**409.00**	440	238	12.8	8,0
225	160	**700 649 547**	**434.00**	460	238	12.8	9,1
250	75	**700 649 548**	**267.00**	475	250	14.2	4,3
250	90	**700 649 549**	**310.00**	490	250	14.2	5,1
250	110	**700 649 550**	**349.00**	510	250	14.2	6,3
250	125	**700 649 551**	**378.00**	525	250	14.2	7,1
250	140	**700 649 552**	**425.00**	540	250	14.2	8,0
250	160	**700 649 553**	**452.00**	560	250	14.2	9,1
250	180	**700 649 554**	**477.00**	580	275	14.2	10,2
280	75	**700 649 555**	**294.00**	475	265	15.9	4,3
280	90	**700 649 556**	**339.00**	490	265	15.9	5,1
280	110	**700 649 557**	**376.00**	510	265	15.9	6,3
280	125	**700 649 558**	**404.00**	525	265	15.9	7,1
280	140	**700 649 559**	**450.00**	540	265	15.9	8,0
280	160	**700 649 560**	**475.00**	560	265	15.9	9,1
280	180	**700 649 561**	**500.00**	580	290	15.9	10,2
280	200	**700 649 562**	**525.00**	600	290	15.9	11,4
315	90	**700 649 563**	**368.00**	490	283	17.9	5,1
315	110	**700 649 564**	**403.00**	510	283	17.9	6,3
315	125	**700 649 565**	**434.00**	525	283	17.9	7,1
315	140	**700 649 566**	**478.00**	540	283	17.9	8,0
315	160	**700 649 567**	**515.00**	560	283	17.9	9,1
315	180	**700 649 568**	**549.00**	580	308	17.9	10,2
315	200	**700 649 569**	**576.00**	600	308	17.9	11,4
315	225	**700 649 570**	**615.00**	625	308	17.9	12,8
355	110	**700 649 571**	**456.00**	510	303	20.1	6,3
355	125	**700 649 572**	**485.00**	525	303	20.1	7,1
355	140	**700 649 573**	**528.00**	540	303	20.1	8,0
355	160	**700 649 574**	**568.00**	560	303	20.1	9,1
355	180	**700 649 575**	**596.00**	580	328	20.1	10,2
355	200	**700 649 576**	**636.00**	600	328	20.1	11,4
355	225	**700 649 577**	**677.00**	625	328	20.1	12,8
355	250	**700 649 578**	**728.00**	650	378	20.1	14,2
400	110	**700 649 579**	**515.00**	510	325	22.7	6,3
400	125	**700 649 580**	**551.00**	525	325	22.7	7,1
400	140	**700 649 581**	**592.00**	540	325	22.7	8,0
400	160	**700 649 582**	**629.00**	560	325	22.7	9,1
400	180	**700 649 583**	**686.00**	580	350	22.7	10,2
400	200	**700 649 584**	**734.00**	600	350	22.7	11,4
400	225	**700 649 585**	**801.00**	625	350	22.7	12,8
400	250	**700 649 586**	**878.00**	650	400	22.7	14,2
400	280	**700 649 587**	**922.00**	680	400	22.7	15,9

PF 2 34 678

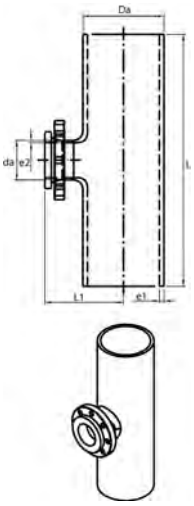

Revisions-T-Stücke 90°, PP-H SDR11

Ausführung:

- ausgehalst und Stumpfschweißung nach DVS
- Losflansche nach ISO 7005, EN 1092, DIN 2501, Lochkreis PN10
- Verschwächungsbeiwert = 0,6
- Grosse Dimensionen auf Anfrage

d (mm)	d1 (mm)	PN (bar)	Code	CHF	L (mm)	L1 (mm)	e1 (mm)	e2 (mm)
110	110	10	**700 665 628**	**493.00**	500	236	10,0	10,0
125	125	10	**700 665 629**	**561.00**	500	248	11,4	11,4
140	140	10	**700 665 630**	**618.00**	500	265	12,7	12,7
160	110	10	**700 665 631**	**619.00**	500	278	14,6	10,0
180	110	10	**700 665 632**	**720.00**	500	350	16,4	10,0
200	140	10	**700 665 633**	**793.00**	500	350	18,2	12,7
225	140	10	**700 665 634**	**796.00**	560	400	20,5	12,7
250	160	10	**700 665 635**	**901.00**	750	450	22,7	14,6
280	225	10	**700 665 636**	**1'181.00**	750	350	25,4	20,5
315	225	10	**700 665 637**	**1'290.00**	850	400	28,6	20,5
355	225	10	**700 665 638**	**1'365.00**	950	450	32,2	20,5
400	225	10	**700 665 639**	**1'512.00**	1000	450	36,3	20,5

PF 2 34 678

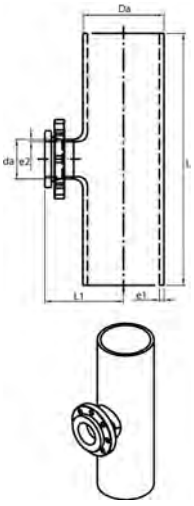

Revisions-T-Stücke 90°, PP-H SDR17,6

Ausführung:

- ausgehalst und Stumpfschweißung nach DVS
- Losflansche nach ISO 7005, EN 1092, DIN 2501, Lochkreis PN10
- Verschwächungsbeiwert = 0,6
- Grosse Dimensionen auf Anfrage

d (mm)	d1 (mm)	PN (bar)	Code	CHF	L (mm)	L1 (mm)	e1 (mm)	e2 (mm)
110	110	6	**700 647 267**	**434.00**	500	236	6,3	6,3
125	125	6	**700 647 268**	**494.00**	500	248	7,1	7,1
140	140	6	**700 647 269**	**543.00**	500	265	8,0	8,0
160	110	6	**700 647 270**	**545.00**	500	278	9,1	6,3
180	110	6	**700 665 644**	**590.00**	500	350	10,2	6,3
200	140	6	**700 665 645**	**648.00**	500	350	11,4	8,0
225	140	6	**700 665 646**	**650.00**	560	400	12,8	8,0
250	160	6	**700 665 647**	**737.00**	750	450	14,2	9,1
280	225	6	**700 665 648**	**966.00**	750	350	15,9	12,8
315	225	6	**700 665 649**	**1'054.00**	850	400	17,9	12,8
355	225	6	**700 665 650**	**1'118.00**	950	450	20,1	12,8
400	225	6	**700 665 651**	**1'238.00**	1000	450	22,7	12,8
450	315	6	**700 665 652**	**2'035.00**	1100	500	25,5	17,9
500	315	6	**700 665 653**	**2'276.00**	1200	500	28,4	17,9

PF 2 34 678

Abzweig 60°, PP-H S5/SDR11

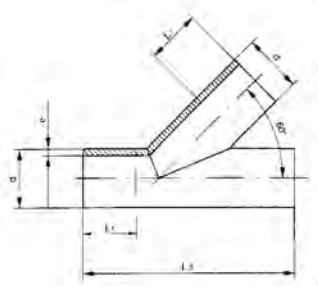

- Für Stumpf- und Elektroschweissung
- Verschwächungsbeiwert = 0,5

d (mm)	Code	CHF	L1 (mm)	L2 (mm)	e (mm)
110	**700 649 660**	**382.00**	150	520	10.0
125	**700 649 661**	**444.00**	150	520	11.4
140	**700 649 662**	**524.00**	150	570	12.8
160	**700 649 663**	**682.00**	150	640	14.6
180	**700 649 664**	**784.00**	150	700	16.4
200	**700 649 665**	**972.00**	150	800	18.2
225	**700 649 666**	**1'382.00**	150	800	20.5
250	**700 649 667**	**1'790.00**	250	1000	22.8
280	**700 649 668**	**1'877.00**	250	1000	25.5
315	**700 649 669**	**2'328.00**	300	1300	28.7
355	**700 649 670**	**2'886.00**	300	1500	32.3
400	**700 649 671**	**3'723.00**	300	1500	36.4

PF 2 34 678

Abzweig 60°, PP-H S8/SDR17,6

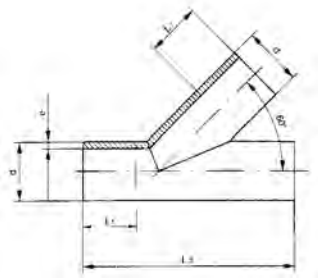

- Für Stumpf- und Elektroschweissung
- Verschwächungsbeiwert = 0,5

d (mm)	Code	CHF	L1 (mm)	L2 (mm)	e (mm)
110	**700 649 672**	**290.00**	150	520	6.3
125	**700 649 673**	**336.00**	150	520	7.1
140	**700 649 674**	**399.00**	150	570	8.0
160	**700 649 675**	**491.00**	150	640	9.1
180	**700 649 676**	**547.00**	150	700	10.2
200	**700 649 677**	**645.00**	150	800	11.4
225	**700 649 678**	**951.00**	150	800	12.8
250	**700 649 679**	**1'197.00**	250	1000	14.2
280	**700 649 680**	**1'353.00**	250	1000	15.9
315	**700 649 681**	**1'691.00**	300	1300	17.9
355	**700 649 682**	**2'145.00**	300	1500	20.1
400	**700 649 683**	**2'456.00**	300	1500	22.7

PF 2 34 678

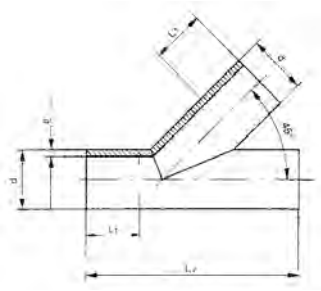

Abzweig 45°, PP-H S5/SDR11

- Für Stumpf- und Elektroschweissung
- Verschwächungsbeiwert = 0,5

d (mm)	Code	CHF	L1 (mm)	L2 (mm)	e (mm)
110	**700 649 636**	**442.00**	150	520	10.0
125	**700 649 637**	**515.00**	150	520	11.4
140	**700 649 638**	**600.00**	150	570	12.8
160	**700 649 639**	**784.00**	150	640	14.6
180	**700 649 640**	**893.00**	150	700	16.4
200	**700 649 641**	**1'096.00**	150	800	18.2
225	**700 649 642**	**1'509.00**	150	800	20.5
250	**700 649 643**	**1'944.00**	250	1000	22.8
280	**700 649 644**	**2'035.00**	250	1000	25.5
315	**700 649 645**	**2'545.00**	300	1300	28.7
355	**700 649 646**	**3'334.00**	300	1500	32.3
400	**700 649 647**	**4'149.00**	300	1500	36.4

PF 2 34 678

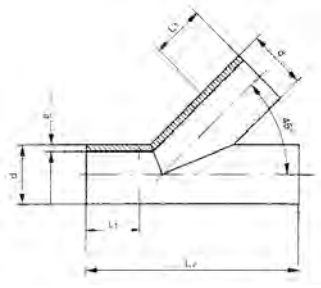

Abzweig 45°, PP-H S8/SDR17,6

- Für Stumpf- und Elektroschweissung
- Verschwächungsbeiwert = 0,5

d (mm)	Code	CHF	Gewicht (kg)	L1 (mm)	L2 (mm)	e (mm)
110	**700 649 648**	**320.00**	2.190	150	520	6.3
125	**700 649 649**	**373.00**	5.985	150	520	7.1
140	**700 649 650**	**441.00**	3.220	150	570	8.0
160	**700 649 651**	**551.00**	4.280	150	640	9.1
180	**700 649 652**	**613.00**	6.928	150	700	10.2
200	**700 649 653**	**715.00**	7.275	150	800	11.4
225	**700 649 654**	**1'036.00**	7.639	150	800	12.8
250	**700 649 655**	**1'297.00**	8.020	250	1000	14.2
280	**700 649 656**	**1'466.00**	8.421	250	1000	15.9
315	**700 649 657**	**1'791.00**	8.843	300	1300	17.9
355	**700 649 658**	**2'440.00**	9.285	300	1500	20.1
400	**700 649 659**	**2'786.00**	9.749	300	1500	22.7

PF 2 34 678

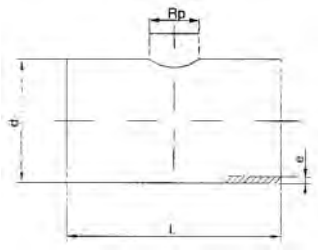

Sattel-T-Stück PP-H S5/SDR11
Abgang mit Innengewinde RP, geschweisst

- Grosse Dimensionen auf Anfrage
- Für Stumpf- und Elektroschweissung
- Verschwächungsbeiwert=0,8

d (mm)	Gewinde-abgang 1" Code	CHF	Gewinde-abgang 11/4" Code	CHF	Gewicht (kg)	L (mm)	e (mm)	e (mm)
110	**700 649 588**	**169.00**	**700 649 600**	**200.00**	14.000	260	10.0	
125	**700 649 589**	**173.00**	**700 649 601**	**201.00**	14.700	260	11.4	
140	**700 649 590**	**188.00**	**700 649 602**	**206.00**	1.370	260	12.8	
160	**700 649 591**	**194.00**	**700 649 603**	**211.00**	16.207	260	14.6	
180	**700 649 592**	**224.00**	**700 649 604**	**224.00**	17.017	360	16.4	
200	**700 649 593**	**258.00**	**700 649 605**	**261.00**	17.868	360	18.2	
225	**700 649 594**	**277.00**	**700 649 606**	**296.00**	18.761	360	20.5	
280	**700 649 596**	**361.00**	**700 649 608**	**365.00**	20.684	360	25.5	
315	**700 649 597**	**388.00**	**700 649 609**	**413.00**	21.719	360	28.7	
355	**700 649 598**	**480.00**	**700 649 610**	**580.00**	22.805	460	32.3	
400	**700 649 599**	**632.00**	**700 649 611**	**636.00**	23.945	460	36.4	

PF 2 34 678

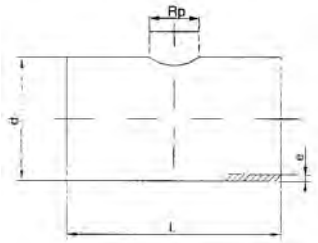

Sattel-T-Stück, PP-H S8/SDR17,6 Abgang mit Innengewinde RP, geschweisst

- Für Stumpf- und Elektroschweissung
- Verschwächungsbeiwert=0,8
- Grosse Dimensionen auf Anfrage

d (mm)	Gewindeabgang 1" Code	CHF	Gewindeabgang 11/4" Code	CHF	Gewicht (kg)	L (mm)	e (mm)
110	**700 649 612**	**136.00**	**700 649 624**	**160.00**	14.000	260	6.3
125	**700 649 613**	**144.00**	**700 649 625**	**164.00**	14.700	260	7.1
140	**700 649 614**	**149.00**	**700 649 626**	**169.00**	15.435	260	8.0
160	**700 649 615**	**159.00**	**700 649 627**	**179.00**	16.207	260	9.1
180	**700 649 616**	**172.00**	**700 649 628**	**191.00**	17.017	360	10.2
200	**700 649 617**	**186.00**	**700 649 629**	**205.00**	17.868	360	11.4
225	**700 649 618**	**212.00**	**700 649 630**	**245.00**	0.500	360	12.8
250	**700 649 619**	**233.00**	**700 649 631**	**247.00**	19.699	360	14.2
280	**700 649 620**	**247.00**	**700 649 632**	**252.00**	20.684	360	15.9
315	**700 649 621**	**282.00**	**700 649 633**	**284.00**	21.719	360	17.9
355	**700 649 622**	**324.00**	**700 649 634**	**330.00**	22.805	460	20.1
400	**700 649 623**	**402.00**	**700 649 635**	**384.00**	23.945	460	22.7

Dosierkugelhähne, Linearkugelhahn und Drosselmuffe

PF 2 34 A14

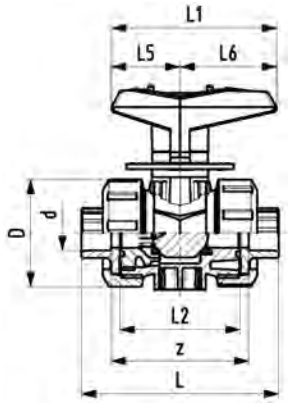

PROGEF Standard
Dosierkugelhahn Typ 523
Mit integrierter Befestigung
Mit Schweissmuffen metrisch

Ausführung:

- Material: PP-H
- Kleinstmengendosierung
- Hervorragende Regelcharakteristik
- Radial ein- und ausbaubar
- Kugeldichtung PTFE
- Stellbereich mit 180° Skala
- Integrierte Gewindebuchsen für die Befestigung der Armatur
- Z-Mass, Anschlussteil und Überwurfmutter sind **nicht kompatibel** zu Typ 323

Option:

- Weitere Materialien auf Nachfrage

d (mm)	DN (mm)	PN (bar)	kv-Wert (Δp=1 bar) (l/min)	EPDM Code	CHF	FKM Code	CHF	Gewicht (kg)
16	10	10	11	**167 523 401**	**150.00**	**167 523 411**	**162.00**	0.130
20	15	10	20	**167 523 402**	**157.00**	**167 523 412**	**166.00**	0.130

d (mm)	D (mm)	H (mm)	H1 (mm)	L (mm)	L1 (mm)	L2 (mm)	L4 (mm)	L5 (mm)	L6 (mm)	z (mm)
16	50	68	27	93	77	56	25	32	45	67
20	50	68	27	95	77	56	25	32	45	66

PF 2 34 A14

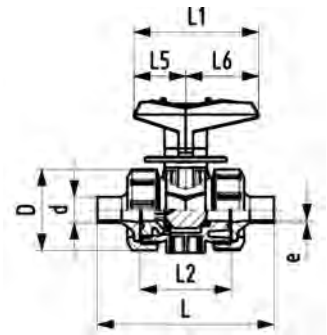

PROGEF Standard
Dosierkugelhahn Typ 523
Mit integrierter Befestigung
Mit Stumpfschweissstutzen IR-Plus SDR11 metrisch

Ausführung:

- Material: PP-H
- Kleinstmengendosierung
- Hervorragende Regelcharakteristik
- Radial ein- und ausbaubar
- Kugeldichtung PTFE
- Stellbereich mit 180° Skala
- Integrierte Gewindebuchsen für die Befestigung der Armatur
- Z-Mass, Anschlussteil und Überwurfmutter sind **nicht kompatibel** zu Typ 323

Option:

- Weitere Materialien auf Nachfrage

d (mm)	DN (mm)	PN (bar)	kv-Wert (Δp=1 bar) (l/min)	EPDM Code	CHF	FKM Code	CHF	Gewicht (kg)
20	15	10	11	**167 523 482**	**179.00**	**167 523 492**	**188.00**	0.130

d (mm)	D (mm)	H (mm)	H1 (mm)	H2 (mm)	L (mm)	L1 (mm)	L2 (mm)	L4 (mm)	L5 (mm)	L6 (mm)	M	e (mm)
20	50	68	27	12	130	77	56	25	32	45	6	2

PF 2 34 539

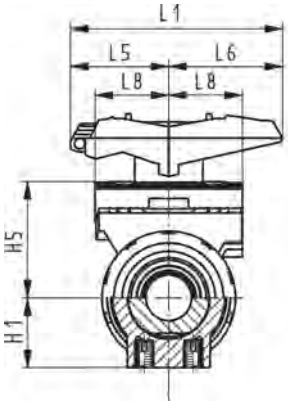

PROGEF Standard
Linearkugelhahn Typ 546
Mit integrierter Befestigung
Mit Schweissmuffe metrisch

Option:

- Armatur individuell konfigurierbar (siehe Bestellformular)

Ausführung:

- Radial ein- und ausbaubar
- z-Mass, Anschlussteil und Überwurfmutter sind **nicht kompatibel** zu Typ 346 (DN10/15-50) bzw. Typ 370 (DN65-100)
- Kugeldichtung PTFE
- Integrierte Gewindebuchsen für die Befestigung der Armatur
- Hebel mit Rasterstellungen, abschliessbar
- Linear Kugel verfügbar in DN15, DN25 und DN50
- Linear Kugel ermöglicht eine lineare Durchflusscharakteristik
- Öffnungsanzeige auf Multifunktionsmodul aufgedruckt

d (mm)	DN (mm)	kv-100 Wert (Δp=1 bar) (l/min)	EPDM Code	CHF	FKM Code	CHF	Gewicht (kg)
20	15	86	**800 047 376**	**Auf Anfrage**	**800 047 380**	**Auf Anfrage**	0.200
32	25	220	**800 047 377**	**Auf Anfrage**	**800 047 381**	**Auf Anfrage**	0.500
63	50	735	**800 047 378**	**Auf Anfrage**	**800 047 379**	**Auf Anfrage**	1.800

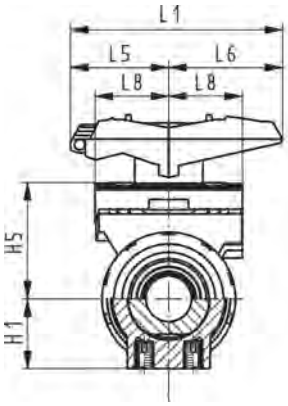

PROGEF Standard
Linearkugelhahn Typ 546
Mit integrierter Befestigung
Mit Schweissmuffe metrisch

Option:

- Armatur individuell konfigurierbar (siehe Bestellformular)

Ausführung:

- Radial ein- und ausbaubar
- z-Mass, Anschlussteil und Überwurfmutter sind **nicht kompatibel** zu Typ 346 (DN10/15-50) bzw. Typ 370 (DN65-100)
- Kugeldichtung PTFE
- Integrierte Gewindebuchsen für die Befestigung der Armatur
- Hebel mit Rasterstellungen, abschliessbar
- Linear Kugel verfügbar in DN15, DN25 und DN50
- Linear Kugel ermöglicht eine lineare Durchflusscharakteristik
- Öffnungsanzeige auf Multifunktionsmodul aufgedruckt

d (mm)	DN (mm)	kv-100 Wert (Δp=1 bar) (l/min)	EPDM Code	CHF	FKM Code	CHF	Gewicht (kg)
20	15	185	**800 053 922**	**208.00**	**800 053 927**	**253.00**	0.156
25	20	350	**800 053 923**	**276.00**	**800 053 928**	**264.00**	0.240
32	25	700	**800 053 898**	**316.00**	**800 053 929**	**375.00**	0.343
40	32	1000	**800 053 924**	**333.00**	**800 053 930**	**404.00**	0.610
50	40	1600	**800 053 925**	**428.00**	**800 053 931**	**524.00**	0.838
63	50	3100	**800 053 926**	**544.00**	**800 053 932**	**647.00**	1.573

d (mm)	D (mm)	H (mm)	H1 (mm)	L (mm)	L1 (mm)	L2 (mm)	L4 (mm)	L5 (mm)	L6 (mm)	z (mm)
20	50	57	27	95	77	56	25	32	45	64
25	58	67	30	110	97	65	25	39	58	72
32	68	73	36	123	97	71	25	39	58	79
40	84	90	44	146	128	85	45	54	74	94
50	97	97	51	157	128	89	45	54	74	95
63	124	116	64	183	152	101	45	66	87	107

Kugelhähne Typ 546 handbetätigt

PF 2 34 539

DN10/15 - 50

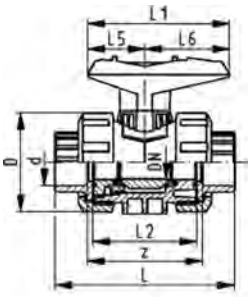

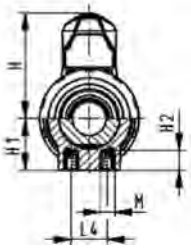

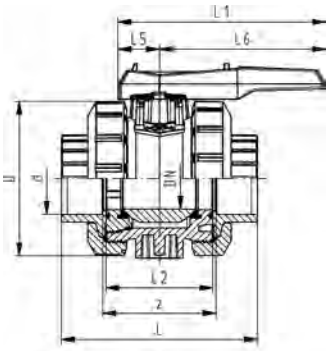

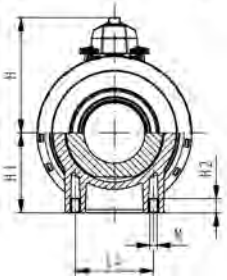

PROGEF Standard
Kugelhahn Typ 546
Mit integrierter Befestigung
Mit Schweissmuffen metrisch

Ausführung:

- Material: PP-H
- Radial ein- und ausbaubar
- Kugeldichtung PTFE
- Integrierte Gewindebuchsen für die Befestigung der Armatur
- z-Mass, Anschlussteil und Überwurfmutter sind **nicht kompatibel** zu Typ 346 (DN10/15-50) bzw. Typ 370 (DN65-100)

Option:

- Armatur individuell konfigurierbar (siehe Bestellformular)
- Multifunktions-Modul mit integrierten Endschaltern
- Stellantriebe pneumatisch und elektrisch von Georg Fischer

d (mm)	DN (mm)	PN (bar)	kv-Wert (Δp=1 bar) (l/min)	EPDM Code	CHF	FKM Code	CHF	Gewicht (kg)
16	10	10	71	**167 546 401**	**84.00**	**167 546 411**	**103.00**	0.115
20	15	10	185	**167 546 402**	**89.00**	**167 546 412**	**106.00**	0.123
25	20	10	350	**167 546 403**	**104.00**	**167 546 413**	**124.00**	0.184
32	25	10	700	**167 546 404**	**127.00**	**167 546 414**	**157.00**	0.258
40	32	10	1000	**167 546 405**	**160.00**	**167 546 415**	**192.00**	0.451
50	40	10	1600	**167 546 406**	**207.00**	**167 546 416**	**255.00**	0.617
63	50	10	3100	**167 546 407**	**255.00**	**167 546 417**	**324.00**	1.130
75	65	10	5000	**167 546 408**	**609.00**	**167 546 418**	**747.00**	3.335
90	80	10	7000	**167 546 409**	**757.00**	**167 546 419**	**928.00**	5.500
110	100	10	11000	**167 546 410**	**911.00**	**167 546 420**	**1'113.00**	8.700

d (mm)	D (mm)	H (mm)	H1 (mm)	H2 (mm)	L (mm)	L1 (mm)	L2 (mm)	L4 (mm)	L5 (mm)	L6 (mm)	M	z (mm)
16	50	57	27	12	93	77	56	25	32	45	M6	67
20	50	57	27	12	95	77	56	25	32	45	M6	66
25	58	67	30	12	109	97	65	25	39	58	M6	77
32	68	73	36	12	119	97	71	25	39	58	M6	83
40	84	90	44	15	135	128	85	45	54	74	M8	99
50	97	97	51	15	147	128	89	45	54	74	M8	105
63	124	116	64	15	168	152	101	45	66	87	M8	117
75	166	149	85	15	233	270	136	70	64	206	M8	167
90	200	161	105	15	254	270	141	70	64	206	M8	180
110	238	178	123	22	301	320	164	120	64	256	M12	215

PF 2 34 539

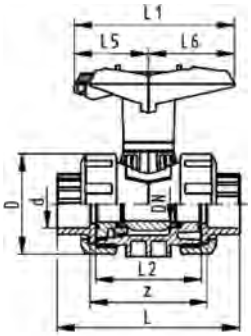

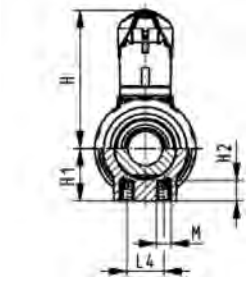

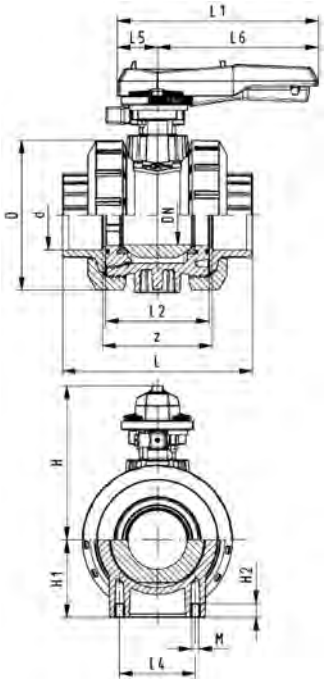

PROGEF Standard
Kugelhahn Typ 546 abschliessbar
Mit integrierter Befestigung
Mit Schweissmuffen metrisch

Ausführung:

- Material: PP-H
- Radial ein- und ausbaubar
- Kugeldichtung PTFE
- Integrierte Gewindebuchsen für die Befestigung der Armatur
- z-Mass, Anschlussteil und Überwurfmutter sind **nicht kompatibel** zu Typ 346 (DN10/15-50) bzw. Typ 370 (DN65-100)
- Hebel mit Rasterstellungen, abschliessbar

Option:

- Armatur individuell konfigurierbar (siehe Bestellformular)
- Multifunktions-Modul mit integrierten Endschaltern
- Stellantriebe pneumatisch und elektrisch von Georg Fischer

d (mm)	DN (mm)	PN (bar)	kv-Wert (Δp=1 bar) (l/min)	EPDM Code	CHF	FKM Code	CHF	Gewicht (kg)
16	10	10	71	**167 546 421**	**111.00**	**167 546 431**	**129.00**	0.125
20	15	10	185	**167 546 422**	**113.00**	**167 546 432**	**133.00**	0.125
25	20	10	350	**167 546 423**	**133.00**	**167 546 433**	**153.00**	0.195
32	25	10	700	**167 546 424**	**160.00**	**167 546 434**	**187.00**	0.270
40	32	10	1000	**167 546 425**	**195.00**	**167 546 435**	**228.00**	0.465
50	40	10	1600	**167 546 426**	**244.00**	**167 546 436**	**293.00**	0.635
63	50	10	3100	**167 546 427**	**296.00**	**167 546 437**	**365.00**	1.175
75	65	10	5000	**167 546 428**	**724.00**	**167 546 438**	**861.00**	4.000
90	80	10	7000	**167 546 429**	**873.00**	**167 546 439**	**1'044.00**	4.715
110	100	10	11000	**167 546 430**	**1'025.00**	**167 546 440**	**1'229.00**	7.252

d (mm)	D (mm)	H (mm)	H1 (mm)	H2 (mm)	L (mm)	L1 (mm)	L2 (mm)	L4 (mm)	L5 (mm)	L6 (mm)	M	z (mm)
16	50	79	27	12	93	77	56	25	32	45	M6	67
20	50	79	27	12	95	77	56	25	32	45	M6	66
25	58	88	30	12	109	97	65	25	39	58	M6	77
32	68	94	36	12	119	97	71	25	39	58	M6	83
40	84	113	44	15	135	128	85	45	54	74	M8	99
50	97	119	51	15	147	128	89	45	54	74	M8	105
63	124	141	64	15	168	152	101	45	66	87	M8	117
75	166	224	85	15	233	270	136	70	64	206	M8	167
90	200	235	105	15	254	270	141	70	64	206	M8	180
110	238	245	123	22	301	320	164	120	64	256	M12	215

PF 2 34 539

DN10/15 - 50

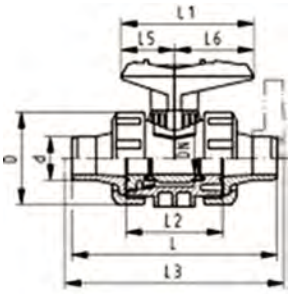

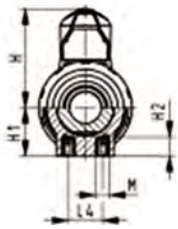

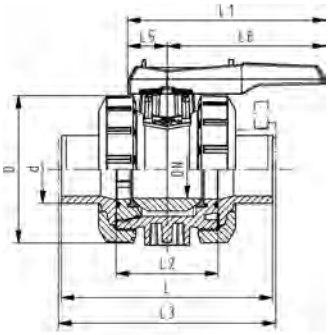

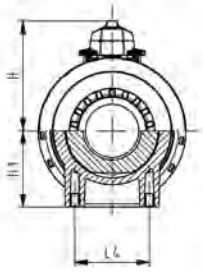

PROGEF Standard
Kugelhahn Typ 546
Mit integrierter Befestigung
Mit Muffenschweissstutzen metrisch

Ausführung:

- Material: PP-H
- Radial ein- und ausbaubar
- Kugeldichtung PTFE
- Integrierte Gewindebuchsen für die Befestigung der Armatur
- z-Mass, Anschlussteil und Überwurfmutter sind **nicht kompatibel** zu Typ 346 (DN10/15-50) bzw. Typ 370 (DN65-100)

Option:

- Armatur individuell konfigurierbar (siehe Bestellformular)
- Multifunktions-Modul mit integrierten Endschaltern
- Stellantriebe pneumatisch und elektrisch von Georg Fischer

d (mm)	DN (mm)	PN (bar)	kv-Wert (Δp=1 bar) (l/min)	EPDM Code	CHF	FKM Code	CHF	Gewicht (kg)
16	10	10	71	**167 546 041**	**93.00**	**167 546 051**	**114.00**	0.120
20	15	10	185	**167 546 042**	**96.00**	**167 546 052**	**112.00**	0.120
25	20	10	350	**167 546 043**	**110.00**	**167 546 053**	**130.00**	0.180
32	25	10	700	**167 546 044**	**136.00**	**167 546 054**	**164.00**	0.260
40	32	10	1000	**167 546 045**	**168.00**	**167 546 055**	**201.00**	0.450
50	40	10	1600	**167 546 046**	**218.00**	**167 546 056**	**267.00**	0.640
63	50	10	3100	**167 546 047**	**265.00**	**167 546 057**	**334.00**	1.210
75	65	10	5000	**167 546 048**	**609.00**	**167 546 058**	**747.00**	3.800
90	80	10	7000	**167 546 049**	**757.00**	**167 546 059**	**928.00**	5.600
110	100	10	11000	**167 546 050**	**911.00**	**167 546 060**	**1'113.00**	8.800

d (mm)	D (mm)	H (mm)	H1 (mm)	H2 (mm)	L (mm)	L1 (mm)	L2 (mm)	L3 (mm)	L4 (mm)	L5 (mm)	L6 (mm)	M
16	50	57	27	12	110	77	56		25	32	45	M6
20	50	57	27	12	120	77	56	130	25	32	45	M6
25	58	67	30	12	139	97	65	150	25	39	58	M6
32	68	73	36	12	150	97	71	160	25	39	58	M6
40	84	90	44	15	170	128	85	180	45	54	74	M8
50	97	97	51	15	190	128	89	200	45	54	74	M8
63	124	116	64	15	220	152	101	230	45	66	87	M8
75	166	149	85	15	280	270	136	290	70	64	206	M8
90	200	161	105	15	296	270	141	310	70	64	206	M8
110	238	178	123	22	336	320	164	350	120	64	256	M12

PF 2 34 539

DN10/15 - 50

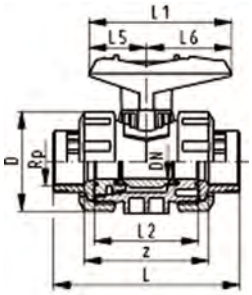

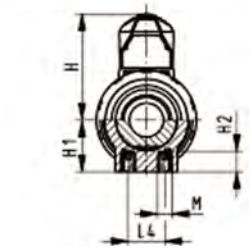

PROGEF Standard
Kugelhahn Typ 546
Mit integrierter Befestigung
Mit Gewindemuffen verstärkt Rp

Ausführung:

- Material: PP-H
- Radial ein- und ausbaubar
- Kugeldichtung PTFE
- Integrierte Gewindebuchsen für die Befestigung der Armatur
- z-Mass, Anschlussteil und Überwurfmutter sind nicht kompatibel zu Typ 346

Option:

- Armatur individuell konfigurierbar (siehe Bestellformular)
- Multifunktions-Modul mit integrierten Endschaltern
- Stellantriebe pneumatisch und elektrisch von Georg Fischer

Rp (inch)	DN (mm)	PN (bar)	kv-Wert (Δp=1 bar) (l/min)	EPDM Code	CHF	FKM Code	CHF	Gewicht (kg)
⅜	10	10	71	**167 546 021**	**115.00**	**167 546 031**	**134.00**	0.120
½	15	10	185	**167 546 022**	**118.00**	**167 546 032**	**138.00**	0.120
¾	20	10	350	**167 546 023**	**138.00**	**167 546 033**	**159.00**	0.180
1	25	10	700	**167 546 024**	**169.00**	**167 546 034**	**198.00**	0.270
1 ¼	32	10	1000	**167 546 025**	**211.00**	**167 546 035**	**244.00**	0.460
1 ½	40	10	1600	**167 546 026**	**267.00**	**167 546 036**	**315.00**	0.635
2	50	10	3100	**167 546 027**	**322.00**	**167 546 037**	**391.00**	1.190

Rp (inch)	D (mm)	H (mm)	H1 (mm)	H2 (mm)	L (mm)	L1 (mm)	L2 (mm)	L4 (mm)	L5 (mm)	L6 (mm)	M	z (mm)
⅜	50	57	27	12	96	77	56	25	32	45	M6	69
½	50	57	27	12	99	77	56	25	32	45	M6	67
¾	58	67	30	12	111	97	65	25	39	58	M6	78
1	68	73	36	12	127	97	71	25	39	58	M6	85
1 ¼	84	90	44	15	146	128	85	45	54	74	M8	100
1 ½	97	97	51	15	157	128	89	45	54	74	M8	106
2	124	116	64	15	183	152	101	45	66	87	M8	121

PF 2 34 539

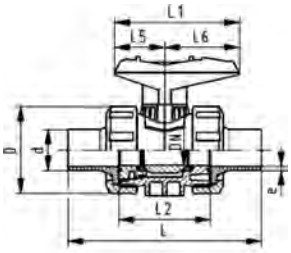

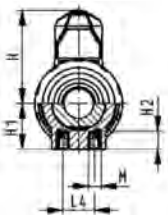

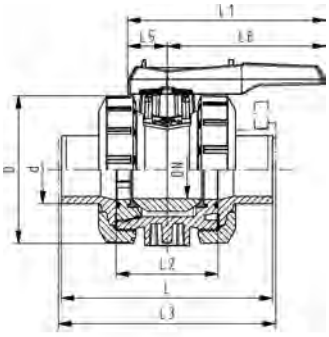

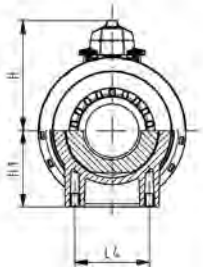

PROGEF Standard
Kugelhahn Typ 546
Mit integrierter Befestigung
Mit Stumpfschweissstutzen IR-Plus SDR11 metrisch

Ausführung:

- Material: PP-H
- Radial ein- und ausbaubar
- Kugeldichtung PTFE
- Integrierte Gewindebuchsen für die Befestigung der Armatur
- z-Mass, Anschlussteil und Überwurfmutter sind **nicht kompatibel** zu Typ 346 (DN10/15-50) bzw. Typ 370 (DN65-100)

Option:

- Armatur individuell konfigurierbar (siehe Bestellformular)
- Multifunktions-Modul mit integrierten Endschaltern
- Stellantriebe pneumatisch und elektrisch von Georg Fischer

d (mm)	DN (mm)	PN (bar)	kv-Wert (Δp=1 bar) (l/min)	EPDM Code	CHF	FKM Code	CHF	Gewicht (kg)
20	15	10	185	**167 546 442**	**93.00**	**167 546 452**	**112.00**	0.123
25	20	10	350	**167 546 443**	**110.00**	**167 546 453**	**130.00**	0.185
32	25	10	700	**167 546 444**	**136.00**	**167 546 454**	**164.00**	0.263
40	32	10	1000	**167 546 445**	**168.00**	**167 546 455**	**201.00**	0.456
50	40	10	1600	**167 546 446**	**218.00**	**167 546 456**	**267.00**	0.642
63	50	10	3100	**167 546 447**	**265.00**	**167 546 457**	**334.00**	1.180
75	65	10	5000	**167 546 448**	**609.00**	**167 546 458**	**747.00**	2.602
90	80	10	7000	**167 546 449**	**757.00**	**167 546 459**	**928.00**	5.500
110	100	10	11000	**167 546 450**	**911.00**	**167 546 460**	**1'113.00**	8.700

d (mm)	D (mm)	H (mm)	H1 (mm)	H2 (mm)	L (mm)	L1 (mm)	L2 (mm)	L4 (mm)	L5 (mm)	L6 (mm)	M	e (mm)
20	50	57	27	12	130	77	56	25	32	45	M6	1.9
25	58	67	30	12	143	97	65	25	39	58	M6	2.3
32	68	73	36	12	150	97	71	25	39	58	M6	2.9
40	84	90	44	15	171	128	85	45	54	74	M8	3.7
50	97	97	51	15	191	128	89	45	54	74	M8	4.6
63	124	116	64	15	220	152	101	45	66	87	M8	5.8
75	166	149	85	15	266	270	136	70	64	206	M8	6.8
90	200	161	105	15	264	270	141	70	64	206	M8	8.2
110	238	178	123	22	301	320	164	120	64	256	M12	10.0

PF 2 34 539

DN10/15 - 50

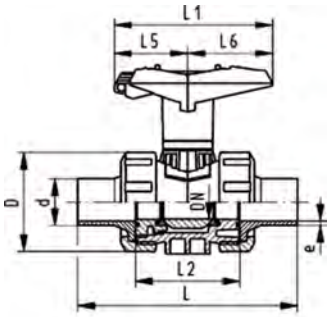

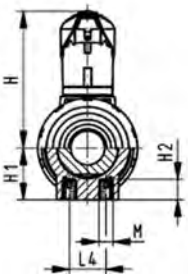

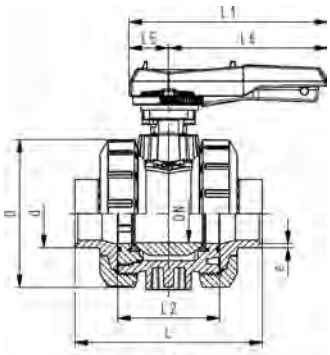

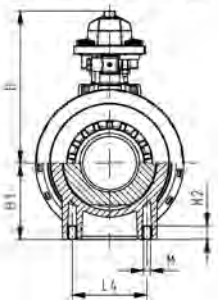

PROGEF Standard
Kugelhahn Typ 546 abschliessbar
Mit integrierter Befestigung
Mit Stumpfschweissstutzen IR-Plus SDR 11 metrisch

Ausführung:

- Material: PP-H
- Radial ein- und ausbaubar
- Kugeldichtung PTFE
- Integrierte Gewindebuchsen für die Befestigung der Armatur
- z-Mass, Anschlussteil und Überwurfmutter sind **nicht kompatibel** zu Typ 346 (DN10/15-50) bzw. Typ 370 (DN65-100)
- Hebel mit Rasterstellungen, abschliessbar

Option:

- Armatur individuell konfigurierbar (siehe Bestellformular)
- Multifunktions-Modul mit integrierten Endschaltern
- Stellantriebe pneumatisch und elektrisch von Georg Fischer

d (mm)	DN (mm)	PN (bar)	kv-Wert (Δp=1 bar) (l/min)	EPDM Code	CHF	FKM Code	CHF	Gewicht (kg)
20	15	10	185	**167 546 462**	**118.00**	**167 546 472**	**138.00**	0.130
25	20	10	350	**167 546 463**	**139.00**	**167 546 473**	**159.00**	0.195
32	25	10	700	**167 546 464**	**167.00**	**167 546 474**	**195.00**	0.270
40	32	10	1000	**167 546 465**	**204.00**	**167 546 475**	**236.00**	0.465
50	40	10	1600	**167 546 466**	**253.00**	**167 546 476**	**302.00**	0.645
63	50	10	3100	**167 546 467**	**305.00**	**167 546 477**	**374.00**	1.213
75	65	10	5000	**167 546 468**	**724.00**	**167 546 478**	**861.00**	4.100
90	80	10	7000	**167 546 469**	**873.00**	**167 546 479**	**1'044.00**	5.900
110	100	10	11000	**167 546 470**	**1'025.00**	**167 546 480**	**1'229.00**	9.000

d (mm)	D (mm)	H (mm)	H1 (mm)	H2 (mm)	L (mm)	L1 (mm)	L2 (mm)	L4 (mm)	L5 (mm)	L6 (mm)	M	e (mm)
20	50	79	27	12	193	87	56	25	42	45	M6	1.9
25	58	88	30	12	216	108	65	25	50	58	M6	2.3
32	68	94	36	12	223	108	71	25	50	58	M6	2.9
40	84	113	44	15	249	140	85	45	66	75	M8	3.7
50	97	119	51	15	271	140	89	45	66	75	M8	4.6
63	124	141	64	15	321	165	101	45	78	87	M8	5.8
75	166	149	85	15	266	270	136	70	64	206	M8	6.8
90	200	161	105	15	264	270	141	70	64	206	M8	8.2
110	238	178	123	22	301	320	164	120	64	256	M12	10.0

PF 2 34 539

DN10/15 - 50

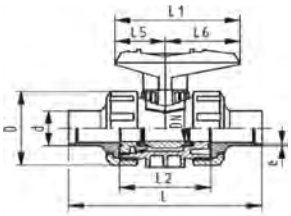

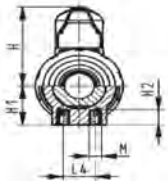

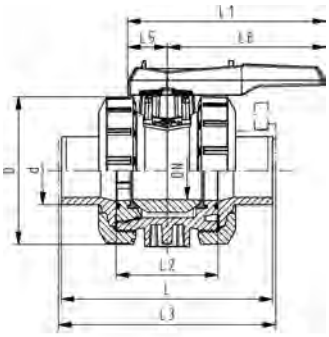

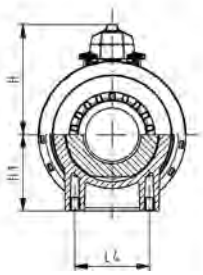

PROGEF Standard
Kugelhahn Typ 546
Mit integrierter Befestigung
Mit Stumpfschweissstutzen SDR17.6 metrisch

Ausführung:

- Material: PP-H
- Radial ein- und ausbaubar
- Kugeldichtung PTFE
- Integrierte Gewindebuchsen für die Befestigung der Armatur
- z-Mass, Anschlussteil und Überwurfmutter sind **nicht kompatibel** zu Typ 346 (DN10/15-50) bzw. Typ 370 (DN65-100)

Option:

- Armatur individuell konfigurierbar (siehe Bestellformular)
- Multifunktions-Modul mit integrierten Endschaltern
- Stellantriebe pneumatisch und elektrisch von Georg Fischer

d (mm)	DN (mm)	PN (bar)	kv-Wert (Δp=1 bar) (l/min)	EPDM Code	CHF	FKM Code	CHF	Gewicht (kg)
50	40	6	1600	**167 546 066**	**218.00**	**167 546 076**	**267.00**	0.635
63	50	6	3100	**167 546 067**	**265.00**	**167 546 077**	**334.00**	1.200
75	65	6	5000	**167 546 068**	**598.00**	**167 546 078**	**735.00**	3.387
90	80	6	7000	**167 546 069**	**748.00**	**167 546 079**	**919.00**	5.500
110	100	6	11000	**167 546 070**	**894.00**	**167 546 080**	**1'098.00**	8.600

d (mm)	D (mm)	H (mm)	H1 (mm)	H2 (mm)	L (mm)	L1 (mm)	L2 (mm)	L4 (mm)	L5 (mm)	L6 (mm)	M	e (mm)
50	97	97	51	15	191	128	89	45	54	74	M8	2.9
63	124	116	64	15	220	152	101	45	66	87	M8	3.6
75	166	149	85	15	266	270	136	70	64	206	M8	4.7
90	200	161	105	15	264	270	141	70	64	206	M8	5.5
110	238	178	123	22	301	320	164	120	64	256	M12	6.8

PF 2 34 539

DN10/15 - 50

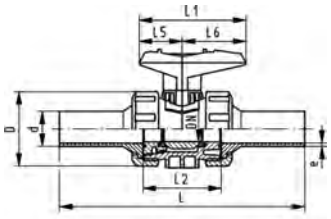

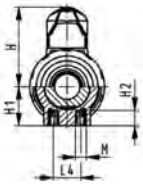

PROGEF Standard
Kugelhahn Typ 546
Mit integrierter Befestigung
Mit Stumpfschweissstutzen lang SDR11 metrisch

Ausführung:

- Material: PP-H
- Radial ein- und ausbaubar
- Kugeldichtung PTFE
- Integrierte Gewindebuchsen für die Befestigung der Armatur
- z-Mass, Anschlussteil und Überwurfmutter sind nicht kompatibel zu Typ 346

Option:

- Armatur individuell konfigurierbar (siehe Bestellformular)
- Multifunktions-Modul mit integrierten Endschaltern
- Stellantriebe pneumatisch und elektrisch von Georg Fischer

d (mm)	DN (mm)	PN (bar)	kv-Wert (Δp=1 bar) (l/min)	EPDM Code	CHF	FKM Code	CHF	Gewicht (kg)
20	15	10	185	**167 546 262**	**102.00**	**167 546 272**	**122.00**	0.130
25	20	10	350	**167 546 263**	**125.00**	**167 546 273**	**144.00**	0.195
32	25	10	700	**167 546 264**	**151.00**	**167 546 274**	**180.00**	0.280
40	32	10	1000	**167 546 265**	**183.00**	**167 546 275**	**216.00**	0.480
50	40	10	1600	**167 546 266**	**238.00**	**167 546 276**	**286.00**	0.700
63	50	10	3100	**167 546 267**	**283.00**	**167 546 277**	**351.00**	1.288

d (mm)	D (mm)	H (mm)	H1 (mm)	H2 (mm)	L (mm)	L1 (mm)	L2 (mm)	L4 (mm)	L5 (mm)	L6 (mm)	M	e (mm)
20	50	57	27	12	193	77	56	25	32	45	M6	1.9
25	58	67	30	12	216	97	65	25	39	58	M6	2.3
32	68	73	36	12	223	97	71	25	39	58	M6	2.9
40	84	90	44	15	249	128	85	45	54	74	M8	3.7
50	97	97	51	15	271	128	89	45	54	74	M8	4.6
63	124	116	64	15	321	152	101	45	66	87	M8	5.8

PF 2 34 539

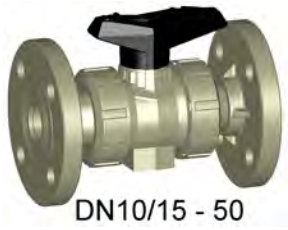

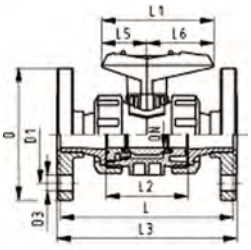

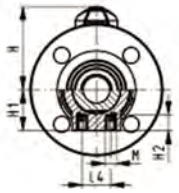

PROGEF Standard
Kugelhahn Typ 546
Mit integrierter Befestigung
Mit Festflanschen gerillt

Ausführung:

- Material: PP-H
- Radial ein- und ausbaubar
- Kugeldichtung PTFE
- Integrierte Gewindebuchsen für die Befestigung der Armatur
- z-Mass, Anschlussteil und Überwurfmutter sind nicht kompatibel zu Typ 346

Option:

- Armatur individuell konfigurierbar (siehe Bestellformular)
- Multifunktions-Modul mit integrierten Endschaltern
- Stellantriebe pneumatisch und elektrisch von Georg Fischer

d (mm)	DN (mm)	PN (bar)	kv-Wert (Δp=1 bar) (l/min)	EPDM Code	CHF	NPK	FKM Code	CHF	Gewicht (kg)
20	15	10	185	**167 546 182**	**147.00**	**481 232**	**167 546 192**	**167.00**	0.245
25	20	10	350	**167 546 183**	**166.00**	**481 233**	**167 546 193**	**185.00**	0.345
32	25	10	700	**167 546 184**	**198.00**	**481 234**	**167 546 194**	**226.00**	0.495
40	32	10	1000	**167 546 185**	**248.00**	**481 235**	**167 546 195**	**281.00**	0.824
50	40	10	1600	**167 546 186**	**299.00**	**481 236**	**167 546 196**	**348.00**	1.066
63	50	10	3100	**167 546 187**	**373.00**	**481 237**	**167 546 197**	**442.00**	1.751

d (mm)	D (mm)	D1 (mm)	D3 (mm)	H (mm)	H1 (mm)	H2 (mm)	L (mm)	L1 (mm)	L2 (mm)	L3 (mm)	L4 (mm)	L5 (mm)	L6 (mm)	M
20	95	65	14	57	27	12	120	77	56	130	25	32	45	M6
25	105	75	14	67	30	12	140	97	65	150	25	39	58	M6
32	115	85	14	73	36	12	150	97	71	160	25	39	58	M6
40	140	100	18	90	44	15	170	128	85	180	45	54	74	M8
50	150	110	18	97	51	15	190	128	89	200	45	54	74	M8
63	165	125	18	116	64	15	220	152	101	230	45	66	87	M8

PF 2 34 539

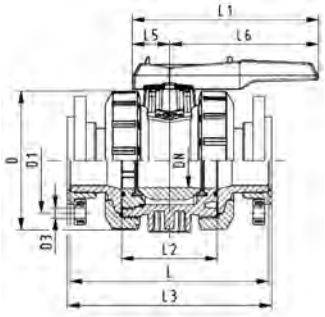

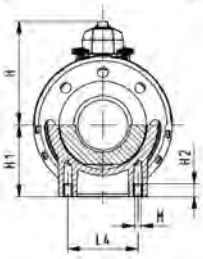

PROGEF Standard
Kugelhahn Typ 546
Mit integrierter Befestigung
Mit Losflanschen PP-St metrisch

Ausführung:

- Material: PP-H
- Radial ein- und ausbaubar
- Kugeldichtung PTFE
- Integrierte Gewindebuchsen für die Befestigung der Armatur
- z-Mass, Anschlussteil und Überwurfmutter sind **nicht kompatibel** zu Typ 370
- Baulänge nach EN 558
- Anschluss Dimension: ISO 7005, EN 1092, BS 4504, DIN 2501
- Lochkreis PN10

Option:

- Armatur individuell konfigurierbar (siehe Bestellformular)
- Multifunktions-Modul mit integrierten Endschaltern
- Stellantriebe pneumatisch und elektrisch von Georg Fischer

d (mm)	DN (mm)	PN (bar)	kv-Wert (Δp=1 bar) (l/min)	EPDM Code	CHF	FKM Code	CHF	Gewicht (kg)
75	65	10	5000	**167 546 808**	**792.00**	**167 546 818**	**917.00**	5.417
90	80	10	7000	**167 546 809**	**993.00**	**167 546 819**	**1'149.00**	7.941
110	100	10	11000	**167 546 810**	**1'211.00**	**167 546 820**	**1'399.00**	9.928

d (mm)	D (mm)	D1 (mm)	D3 (mm)	H (mm)	H1 (mm)	L (mm)	L1 (mm)	L2 (mm)	L3 (mm)	L4 (mm)	L5 (mm)	L6 (mm)	M
75	166	145	18	149	85	280	270	136	290	70	64	206	8
90	200	160	18	161	105	296	270	141	310	70	64	206	8
110	238	180	18	178	123	336	320	164	350	120	64	256	12

PF 2 34 539

DN10/15 - 50

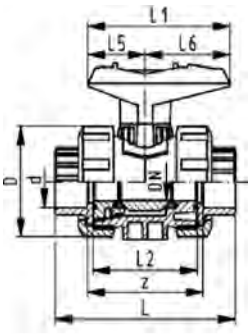

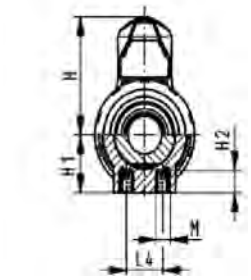

PROGEF Standard
Kugelhahn Typ 546
Mit integrierter Befestigung
Mit Schweissmuffen PE100 metrisch

Ausführung:

- Werkstoff: PP-H/PE
- Radial ein- und ausbaubar
- Kugeldichtung PTFE
- Integrierte Gewindebuchsen für die Befestigung der Armatur
- z-Mass, Anschlussteil und Überwurfmutter sind nicht kompatibel zu Typ 346

Option:

- Armatur individuell konfigurierbar (siehe Bestellformular)
- Multifunktions-Modul mit integrierten Endschaltern
- Stellantriebe pneumatisch und elektrisch von Georg Fischer

d (mm)	DN (mm)	PN (bar)	kv-Wert (Δp=1 bar) (l/min)	EPDM Code	CHF	FKM Code	CHF	Gewicht (kg)
16	10	10	71	**167 546 161**	**84.00**	**167 546 171**	**103.00**	0.120
20	15	10	185	**167 546 162**	**89.00**	**167 546 172**	**106.00**	0.120
25	20	10	350	**167 546 163**	**104.00**	**167 546 173**	**124.00**	0.180
32	25	10	700	**167 546 164**	**127.00**	**167 546 174**	**157.00**	0.260
40	32	10	1000	**167 546 165**	**160.00**	**167 546 175**	**192.00**	0.450
50	40	10	1600	**167 546 166**	**207.00**	**167 546 176**	**255.00**	0.630
63	50	10	3100	**167 546 167**	**255.00**	**167 546 177**	**324.00**	1.195

d (mm)	D (mm)	H (mm)	H1 (mm)	H2 (mm)	L (mm)	L1 (mm)	L2 (mm)	L4 (mm)	L5 (mm)	L6 (mm)	M	z (mm)
16	50	57	27	12	93	77	56	25	32	45	M6	67
20	50	57	27	12	95	77	56	25	32	45	M6	67
25	58	67	30	12	109	97	65	25	39	58	M6	77
32	68	73	36	12	119	97	71	25	39	58	M6	83
40	84	90	44	15	135	128	85	45	54	74	M8	99
50	97	97	51	15	147	128	89	45	54	74	M8	105
63	124	116	64	15	168	152	101	45	66	87	M8	113

PF 2 34 539

DN10/15 - 50

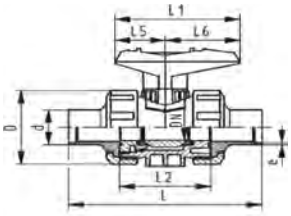

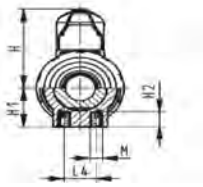

PROGEF Standard
Kugelhahn Typ 546
Mit integrierter Befestigung
Mit Stumpfschweissstutzen PE100 SDR11 metrisch

Ausführung:

- Werkstoff: PP-H/PE
- Radial ein- und ausbaubar
- Kugeldichtung PTFE
- Integrierte Gewindebuchsen für die Befestigung der Armatur
- z-Mass, Anschlussteil und Überwurfmutter sind nicht kompatibel zu Typ 346

Option:

- Armatur individuell konfigurierbar (siehe Bestellformular)
- Multifunktions-Modul mit integrierten Endschaltern
- Stellantriebe pneumatisch und elektrisch von Georg Fischer

d (mm)	DN (mm)	PN (bar)	kv-Wert (Δp=1 bar) (l/min)	EPDM Code	CHF	FKM Code	CHF	NPK	Gewicht (kg)
20	15	10	185	**167 546 142**	**93.00**	**167 546 152**	**112.00**	**481 212**	0.120
25	20	10	350	**167 546 143**	**110.00**	**167 546 153**	**130.00**	**481 213**	0.180
32	25	10	700	**167 546 144**	**136.00**	**167 546 154**	**164.00**	**481 214**	0.255
40	32	10	1000	**167 546 145**	**168.00**	**167 546 155**	**201.00**	**481 215**	0.440
50	40	10	1600	**167 546 146**	**218.00**	**167 546 156**	**267.00**	**481 216**	0.620
63	50	10	3100	**167 546 147**	**265.00**	**167 546 157**	**334.00**	**481 217**	1.200

d (mm)	D (mm)	H (mm)	H1 (mm)	H2 (mm)	L (mm)	L1 (mm)	L2 (mm)	L4 (mm)	L5 (mm)	L6 (mm)	M	e (mm)
20	50	57	27	12	130	77	56	25	32	45	M6	1.9
25	58	67	30	12	143	97	65	25	39	58	M6	2.3
32	68	73	36	12	150	97	71	25	39	58	M6	2.9
40	84	90	44	15	171	128	85	45	54	74	M8	3.7
50	97	97	51	15	191	128	89	45	54	74	M8	4.6
63	124	116	64	15	220	152	101	45	66	87	M8	5.8

PF 2 34 539

DN10/15 - 50

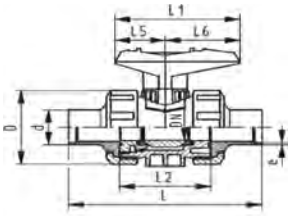

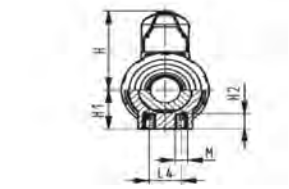

PROGEF Standard
Kugelhahn Typ 546
Mit integrierter Befestigung
Mit Stumpfschweissstutzen PE100 SDR17.6 metrisch

Ausführung:

- Werkstoff: PP-H/PE
- Radial ein- und ausbaubar
- Kugeldichtung PTFE
- Integrierte Gewindebuchsen für die Befestigung der Armatur
- z-Mass, Anschlussteil und Überwurfmutter sind nicht kompatibel zu Typ 346

Option:

- Armatur individuell konfigurierbar (siehe Bestellformular)
- Multifunktions-Modul mit integrierten Endschaltern
- Stellantriebe pneumatisch und elektrisch von Georg Fischer

d (mm)	DN (mm)	PN (bar)	kv-Wert (Δp=1 bar) (l/min)	EPDM Code	CHF	FKM Code	CHF	Gewicht (kg)
50	40	6	1600	**167 546 126**	**218.00**	**167 546 136**	**267.00**	0.620
63	50	6	3100	**167 546 127**	**265.00**	**167 546 137**	**334.00**	1.200

d (mm)	D (mm)	H (mm)	H1 (mm)	H2 (mm)	L (mm)	L1 (mm)	L2 (mm)	L4 (mm)	L5 (mm)	L6 (mm)	M	e (mm)
50	97	97	51	15	191	128	89	45	54	74	M8	2.9
63	124	116	64	15	220	152	101	45	66	87	M8	3.6

PF 2 34 539

DN10/15 - 50

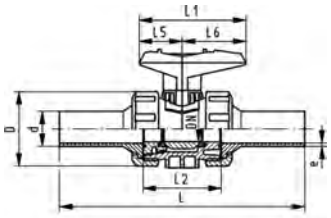

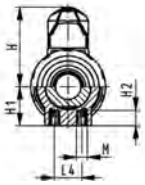

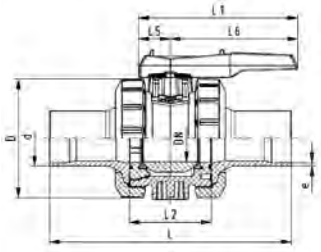

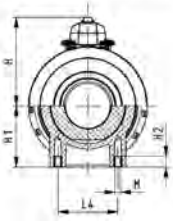

PROGEF Standard
Kugelhahn Typ 546
Mit integrierter Befestigung
Mit Stumpfschweissstutzen lang
PE100 SDR11 metrisch

Ausführung:

- Werkstoff: PP-H/PE
- Radial ein- und ausbaubar
- Kugeldichtung PTFE
- Integrierte Gewindebuchsen für die Befestigung der Armatur
- z-Mass, Anschlussteil und Überwurfmutter sind **nicht kompatibel** zu Typ 346 (DN10/15-50) bzw. Typ 370 (DN65-100)

Option:

- Armatur individuell konfigurierbar (siehe Bestellformular)
- Multifunktions-Modul mit integrierten Endschaltern
- Stellantriebe pneumatisch und elektrisch von Georg Fischer

d (mm)	DN (mm)	PN (bar)	kv-Wert (Δp=1 bar) (l/min)	EPDM Code	CHF	FKM Code	CHF	Gewicht (kg)
20	15	10	185	**167 546 282**	**103.00**	**167 546 292**	**123.00**	0.130
25	20	10	350	**167 546 283**	**127.00**	**167 546 293**	**146.00**	0.195
32	25	10	700	**167 546 284**	**151.00**	**167 546 294**	**180.00**	0.280
40	32	10	1000	**167 546 285**	**183.00**	**167 546 295**	**216.00**	0.485
50	40	10	1600	**167 546 286**	**238.00**	**167 546 296**	**286.00**	0.695
63	50	10	3100	**167 546 287**	**283.00**	**167 546 297**	**351.00**	1.309
75	65	10	5000	**167 546 288**	**706.00**	**167 546 298**	**843.00**	3.900
90	80	10	7000	**167 546 289**	**881.00**	**167 546 299**	**1'053.00**	5.900
110	100	10	11000	**167 546 290**	**1'055.00**	**167 546 300**	**1'260.00**	9.300

d (mm)	D (mm)	H (mm)	H1 (mm)	H2 (mm)	L (mm)	L1 (mm)	L2 (mm)	L4 (mm)	L5 (mm)	L6 (mm)	M	e (mm)
20	50	57	27	12	193	77	56	25	32	45	M6	1.9
25	58	67	30	12	216	97	65	25	39	58	M6	2.3
32	68	73	36	12	223	97	71	25	39	58	M6	2.9
40	84	90	44	15	249	128	85	45	54	74	M8	3.7
50	97	97	51	15	271	128	89	45	54	74	M8	4.6
63	124	116	64	15	321	152	101	45	66	87	M8	5.8
75	166	149	85	15	386	270	136	70	64	206	M8	6.8
90	200	161	105	15	421	270	141	70	64	206	M8	8.2
110	238	178	123	22	484	320	164	120	64	256	M12	10.0

PF 2 34 539

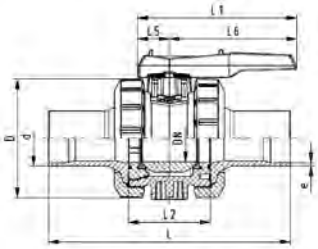

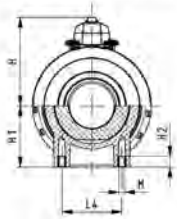

PROGEF Standard
Kugelhahn Typ 546
Mit integrierter Befestigung
Mit Stumpfschweissstutzen lang
PE100 SDR17.6 metrisch

Ausführung:

- Werkstoff: PP-H/PE
- Radial ein- und ausbaubar
- Kugeldichtung PTFE
- Integrierte Gewindebuchsen für die Befestigung der Armatur
- z-Mass, Anschlussteil und Überwurfmutter sind **nicht kompatibel** zu Typ 370 (DN65-100)

Option:

- Armatur individuell konfigurierbar (siehe Bestellformular)
- Multifunktions-Modul mit integrierten Endschaltern
- Stellantriebe pneumatisch und elektrisch von Georg Fischer

d (mm)	DN (mm)	PN (bar)	kv-Wert (Δp=1 bar) (l/min)	EPDM Code	CHF	FKM Code	CHF	Gewicht (kg)
75	65	10	5000	**167 546 308**	**706.00**	**167 546 318**	**843.00**	3.900
90	80	10	7000	**167 546 309**	**881.00**	**167 546 319**	**1'053.00**	2.026
110	100	10	11000	**167 546 310**	**1'055.00**	**167 546 320**	**1'260.00**	9.200

d (mm)	D (mm)	H (mm)	H1 (mm)	H2 (mm)	L (mm)	L1 (mm)	L2 (mm)	L4 (mm)	L5 (mm)	L6 (mm)	M	e (mm)
75	166	149	85	15	386	270	136	70	64	206	8	4.3
90	200	161	105	15	421	270	141	70	64	206	8	5.1
110	238	178	123	22	484	320	164	120	64	256	12	6.3

Kugelhahn elektrisch Typ 127

PF 3 39 695

PROGEF Standard
Kugelhahn Typ 127 100-230V
Mit integrierter Handnotbetätigung
Mit Schweissmuffen metrisch

Ausführung:

- Aufgebaut mit elektrischem Antrieb EA15
- Spannung 100 - 230V, 50-60 Hz
- Werkseingestellt Stellbereich 90°<)
- Heizung integriert, Rückmeldung Auf/Zu
- Integrierte Gewindebuchsen für die Befestigung der Armatur

Option:

- Armatur und Antrieb individuell konfigurierbar
- Optionales Zubehör: Rückstelleinheit mit integrierter Batterie

d (mm)	DN (mm)	PN (bar)	kv-Wert (Δp=1 bar) (l/min)	EPDM Code	CHF	FKM Code	CHF	Gewicht (kg)
16	10	10	70	**199 127 502**	**542.00**	**199 127 512**	**554.00**	2.100
20	15	10	185	**199 127 503**	**544.00**	**199 127 513**	**556.00**	2.100
25	20	10	350	**199 127 504**	**555.00**	**199 127 514**	**568.00**	2.200
32	25	10	700	**199 127 505**	**570.00**	**199 127 515**	**588.00**	2.300
40	32	10	1000	**199 127 506**	**596.00**	**199 127 516**	**618.00**	2.600
50	40	10	1600	**199 127 507**	**627.00**	**199 127 517**	**659.00**	3.000
63	50	10	3100	**199 127 508**	**661.00**	**199 127 518**	**707.00**	3.800

d (mm)	D (mm)	H (mm)	H1 (mm)	H2 (mm)	H3 (mm)	H5 (mm)	L (mm)	L1 (mm)	L2 (mm)	L4 (mm)	L5 (mm)	L6 (mm)	L7 (mm)	L8 (mm)	z (mm)
16	50	200	27	64	64	137	93	161	56	25	77	83	122	33	67
20	50	200	27	64	64	137	95	161	56	25	77	83	122	33	66
25	58	209	30	73	64	137	108	161	65	25	77	83	122	33	77
32	68	209	36	73	64	137	118	161	71	25	77	83	122	33	83
40	84	220	44	84	64	137	137	161	85	45	77	83	122	33	99
50	97	220	51	84	64	137	147	161	89	45	77	83	122	33	105
63	124	243	64	106	64	137	168	161	101	45	77	83	122	33	117

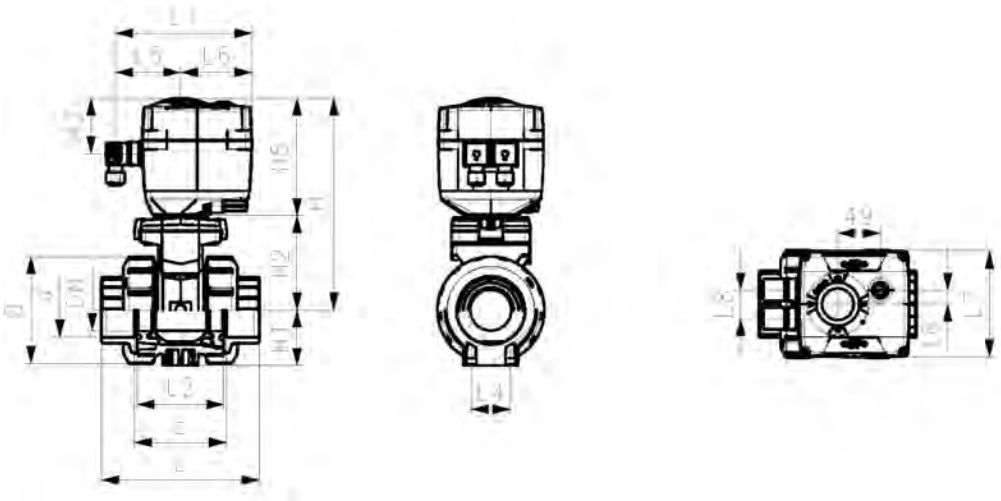

PF 3 39 695

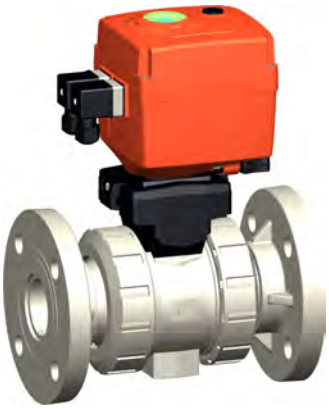

PROGEF Standard
Kugelhahn Typ 127 100-230V
Mit integrierter Handnotbetätigung
Mit Festflanschen PP-H gerilltmetrisch

Ausführung:

- Aufgebaut mit elektrischem Antrieb EA15
- Spannung 100 - 230V, 50-60 Hz
- Werkseingestellt Stellbereich 90°<)
- Heizung integriert, Rückmeldung Auf/Zu
- Integrierte Gewindebuchsen für die Befestigung der Armatur

Option:

- Armatur und Antrieb individuell konfigurierbar
- Optionales Zubehör: Rückstelleinheit mit integrierter Batterie

d (mm)	DN (mm)	PN (bar)	kv-Wert (Δp=1 bar) (l/min)	EPDM Code	CHF	FKM Code	CHF	Gewicht (kg)
20	15	10	185	**199 127 583**	**583.00**	**199 127 593**	**596.00**	2.300
25	20	10	350	**199 127 584**	**595.00**	**199 127 594**	**609.00**	2.500
32	25	10	700	**199 127 585**	**616.00**	**199 127 595**	**634.00**	2.700
40	32	10	1000	**199 127 586**	**655.00**	**199 127 596**	**676.00**	3.200
50	40	10	1600	**199 127 587**	**688.00**	**199 127 597**	**721.00**	3.700
63	50	10	3100	**199 127 588**	**739.00**	**199 127 598**	**784.00**	4.800

d (mm)	D (mm)	H (mm)	H1 (mm)	H2 (mm)	H3 (mm)	H5 (mm)	H6 (mm)	L (mm)	L1 (mm)	L2 (mm)	L3 (mm)	L4 (mm)	L5 (mm)	L6 (mm)	L7 (mm)
20	50	200	27	64	64	137	48	120	161	56	130	25	77	83	122
25	58	209	30	73	64	137	53	140	161	65	150	25	77	83	122
32	68	209	36	73	64	137	58	150	161	71	160	25	77	83	122
40	84	220	44	84	64	137	70	170	161	85	180	45	77	83	122
50	97	220	51	84	64	137	75	190	161	89	200	45	77	83	122
63	124	243	64	106	64	137	165	220	161	101	230	45	77	83	122

d (mm)	L8 (mm)
20	33
25	33
32	33
40	33
50	33
63	33

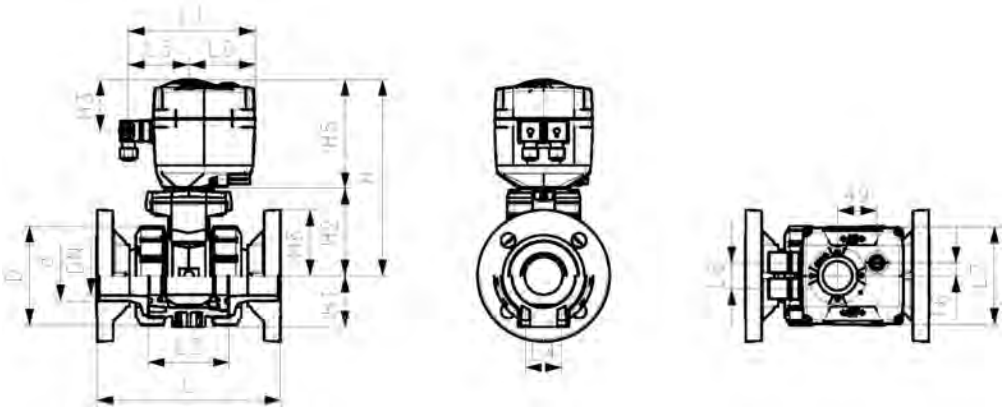

PF 3 39 695

PROGEF Standard
Kugelhahn Typ 127 24V
Mit integrierter Handnotbetätigung
Mit Schweissmuffen metrisch

Ausführung:

- Aufgebaut mit elektrischem Antrieb EA15
- Spannung 24V AC/DC
- Werkseingestellt Stellbereich 90°<)
- Heizung integriert, Rückmeldung Auf/Zu
- Integrierte Gewindebuchsen für die Befestigung der Armatur

Option:

- Armatur und Antrieb individuell konfigurierbar
- Optionales Zubehör: Rückstelleinheit mit integrierter Batterie

d (mm)	DN (mm)	PN (bar)	kv-Wert (Δp=1 bar) (l/min)	EPDM Code	CHF	FKM Code	CHF	Gewicht (kg)
16	10	10	70	**199 127 542**	**542.00**	**199 127 552**	**554.00**	2.100
20	15	10	185	**199 127 543**	**544.00**	**199 127 553**	**556.00**	2.100
25	20	10	350	**199 127 544**	**555.00**	**199 127 554**	**568.00**	2.200
32	25	10	700	**199 127 545**	**570.00**	**199 127 555**	**588.00**	2.241
40	32	10	1000	**199 127 546**	**596.00**	**199 127 556**	**618.00**	2.600
50	40	10	1600	**199 127 547**	**627.00**	**199 127 557**	**659.00**	3.000
63	50	10	3100	**199 127 548**	**661.00**	**199 127 558**	**707.00**	3.800

d (mm)	D (mm)	H (mm)	H1 (mm)	H2 (mm)	H3 (mm)	H5 (mm)	L (mm)	L1 (mm)	L2 (mm)	L4 (mm)	L5 (mm)	L6 (mm)	L7 (mm)	L8 (mm)	z (mm)
16	50	200	27	64	64	137	93	161	56	25	77	83	122	33	67
20	50	200	27	64	64	137	95	161	56	25	77	83	122	33	66
25	58	209	30	73	64	137	108	161	65	25	77	83	122	33	77
32	68	209	36	73	64	137	118	161	71	25	77	83	122	33	83
40	84	220	44	84	64	137	137	161	85	45	77	83	122	33	99
50	97	220	51	84	64	137	147	161	89	45	77	83	122	33	105
63	124	243	64	106	64	137	168	161	101	45	77	83	122	33	117

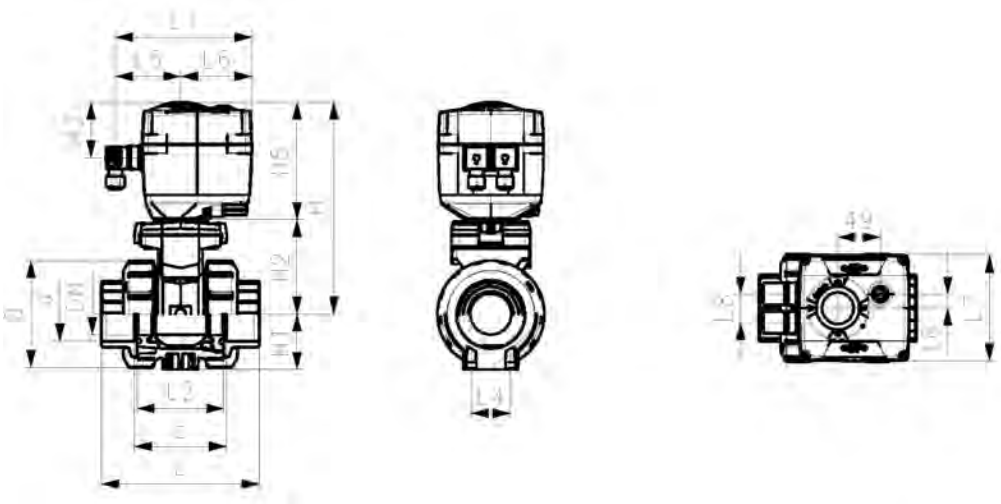

PF 3 39 695

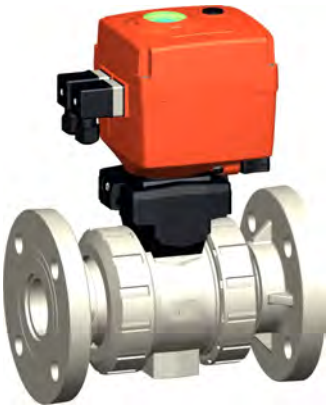

PROGEF Standard
Kugelhahn Typ 127 24V
Mit integrierter Handnotbetätigung
Mit Festflanschen PP-H gerillt metrisch

Ausführung:

- Aufgebaut mit elektrischem Antrieb EA15
- Spannung 24V AC/DC
- Werkseingestellt Stellbereich 90°<)
- Heizung integriert, Rückmeldung Auf/Zu
- Integrierte Gewindebuchsen für die Befestigung der Armatur

Option:

- Armatur und Antrieb individuell konfigurierbar
- Optionales Zubehör: Rückstelleinheit mit integrierter Batterie

d (mm)	DN (mm)	PN (bar)	kv-Wert (Δp=1 bar) (l/min)	EPDM Code	CHF	Gewicht (kg)
20	15	10	185	**199 127 783**	**583.00**	2.300
25	20	10	350	**199 127 784**	**595.00**	2.500
32	25	10	700	**199 127 785**	**616.00**	2.700
40	32	10	1000	**199 127 786**	**655.00**	2.496
50	40	10	1600	**199 127 787**	**688.00**	3.700
63	50	10	3100	**199 127 788**	**739.00**	4.800

d (mm)	D (mm)	H (mm)	H1 (mm)	H2 (mm)	H3 (mm)	H5 (mm)	H6 (mm)	L (mm)	L1 (mm)	L2 (mm)	L3 (mm)	L4 (mm)	L5 (mm)	L6 (mm)	L7 (mm)
20	50	200	27	64	64	137	48	120	161	56	130	25	77	83	122
25	58	209	30	73	64	137	53	140	161	65	150	25	77	83	122
32	68	209	36	73	64	137	58	150	161	71	160	25	77	83	122
40	84	220	44	84	64	137	70	170	161	85	180	45	77	83	122
50	97	220	51	84	64	137	75	190	161	89	200	45	77	83	122
63	124	243	64	106	64	137	165	220	161	101	230	45	77	83	122

d (mm)	L8 (mm)
20	33
25	33
32	33
40	33
50	33
63	33

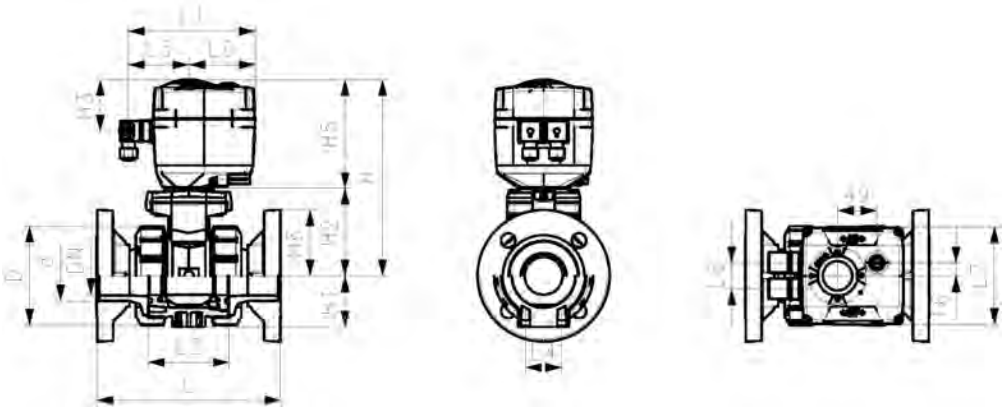

Kugelhahn elektrisch Typ 180

PF 3 39 695

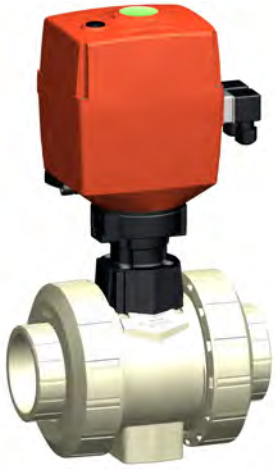

PROGEF Standard
Kugelhahn Typ 180 100-230V
Mit integrierter Handnotbetätigung
Mit Schweissmuffen metrisch

Ausführung:

- Spannung 100 - 230V, 50-60 Hz
- Werkseingestellt Stellbereich 90°<)
- Heizung integriert, Rückmeldung Auf/Zu/Mitte
- Integrierte Gewindebuchsen für die Befestigung der Armatur
- Material: PP-H

Option:

- Armatur und Antrieb individuell konfigurierbar
- Optionales Zubehör: Rückstelleinheit mit integrierter Batterie, Überwachungskarte, Stellungsregler, Feldbusanbindung

d (mm)	DN (mm)	PN (bar)	kv-Wert (Δp=1 bar) (l/min)	EA	EPDM Code	CHF	FKM Code	CHF	Gewicht (kg)
16	10	10	70	EA25	**199 180 002**	**929.00**	**199 180 012**	**942.00**	2.100
20	15	10	185	EA25	**199 180 003**	**931.00**	**199 180 013**	**946.00**	2.100
25	20	10	350	EA25	**199 180 004**	**943.00**	**199 180 014**	**958.00**	2.200
32	25	10	700	EA25	**199 180 005**	**961.00**	**199 180 015**	**982.00**	2.589
40	32	10	1000	EA25	**199 180 006**	**990.00**	**199 180 016**	**1'016.00**	2.600
50	40	10	1600	EA25	**199 180 007**	**1'026.00**	**199 180 017**	**1'062.00**	3.000
63	50	10	3100	EA25	**199 180 008**	**1'063.00**	**199 180 018**	**1'115.00**	3.482
75	65	10	5000	EA45	**199 180 009**	**1'547.00**	**199 180 019**	**1'621.00**	6.200
90	80	10	7000	EA120	**199 180 010**	**1'710.00**	**199 180 020**	**1'801.00**	8.000
110	100	10	11000	EA120	**199 180 011**	**1'887.00**	**199 180 021**	**1'997.00**	11.200

d (mm)	D (mm)	H (mm)	H1 (mm)	H2 (mm)	H3 (mm)	H5 (mm)	L (mm)	L1 (mm)	L2 (mm)	L4 (mm)	L5 (mm)	L7 (mm)	z (mm)
16	50	231	27	64	94	167	93	180	56	25	97	122	67
20	50	231	27	64	94	167	95	180	56	25	97	122	66
25	58	240	30	73	94	167	108	180	65	25	97	122	77
32	68	240	36	73	94	167	118	180	71	25	97	122	83
40	84	251	44	84	94	167	137	180	85	45	97	122	99
50	97	251	51	84	94	167	147	180	89	45	97	122	105
63	124	273	64	106	94	167	168	180	101	45	97	122	117
75	166	346	85	156	94	190	233	180	136	70	98	122	167
90	200	358	105	168	94	190	254	180	141	70	98	122	180
110	238	365	123	175	94	190	301	180	164	120	98	122	215

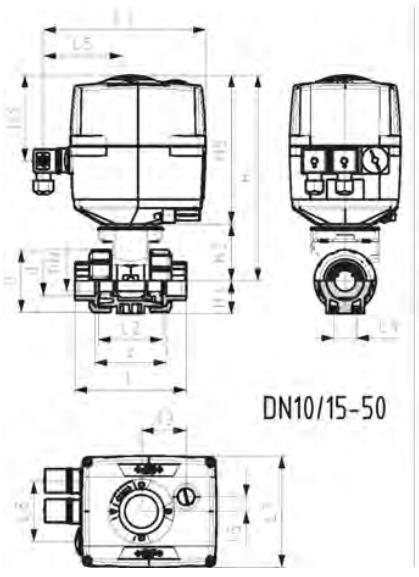

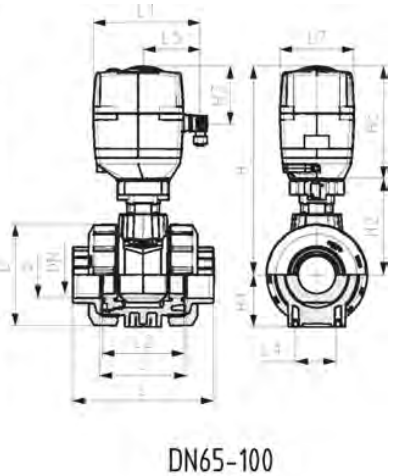

PF 3 39 695

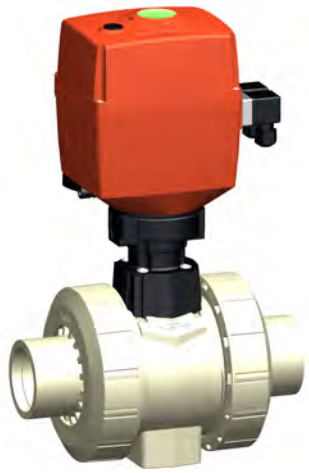

PROGEF Standard
Kugelhahn Typ 180 100-230V
Mit integrierter Handnotbetätigung
Mit Stumpfschweissstutzen IR-Plus SDR11 metrisch

Ausführung:

- Spannung 100 - 230V, 50-60 Hz
- Werkseingestellt Stellbereich 90°<)
- Heizung integriert, Rückmeldung Auf/Zu/Mitte
- Integrierte Gewindebuchsen für die Befestigung der Armatur
- Material: PP-H

Option:

- Armatur und Antrieb individuell konfigurierbar
- Optionales Zubehör: Rückstelleinheit mit integrierter Batterie, Überwachungskarte, Stellungsregler, Feldbusanbindung

d (mm)	DN (mm)	PN (bar)	kv-Wert (Δp=1 bar) (l/min)	EA	EPDM Code	CHF	Gewicht (kg)
20	15	10	185	EA25	**199 180 323**	**835.00**	2.100
25	20	10	350	EA25	**199 180 324**	**848.00**	2.200
32	25	10	700	EA25	**199 180 325**	**864.00**	2.300
40	32	10	1000	EA25	**199 180 326**	**891.00**	2.600
50	40	10	1600	EA25	**199 180 327**	**924.00**	2.952
63	50	10	3100	EA25	**199 180 328**	**956.00**	3.800
75	65	10	5000	EA45	**199 180 329**	**1'547.00**	6.200
90	80	10	7000	EA120	**199 180 330**	**1'710.00**	8.000
110	100	10	11000	EA120	**199 180 331**	**1'887.00**	11.200

d (mm)	D (mm)	H (mm)	H1 (mm)	H2 (mm)	H3 (mm)	H5 (mm)	L (mm)	L1 (mm)	L2 (mm)	L3 (mm)	L4 (mm)	L5 (mm)	L7 (mm)	e (mm)
20	50	231	27	64	94	167	130	180	56	130	25	97	122	1.9
25	58	240	30	73	94	167	143	180	65	150	25	97	122	2.3
32	68	240	36	73	94	167	150	180	71	160	25	97	122	2.9
40	84	251	44	84	94	167	171	180	85	180	45	97	122	3.7
50	97	251	51	84	94	167	191	180	89	200	45	97	122	4.6
63	124	273	64	106	94	167	220	180	101	230	45	97	122	5.8
75	166	346	85	156	94	190	266	180	136	290	70	98	122	6.8
90	200	358	105	168	94	190	264	180	141	310	70	98	122	8.2
110	238	365	123	175	94	190	301	180	164	350	120	98	122	10.0

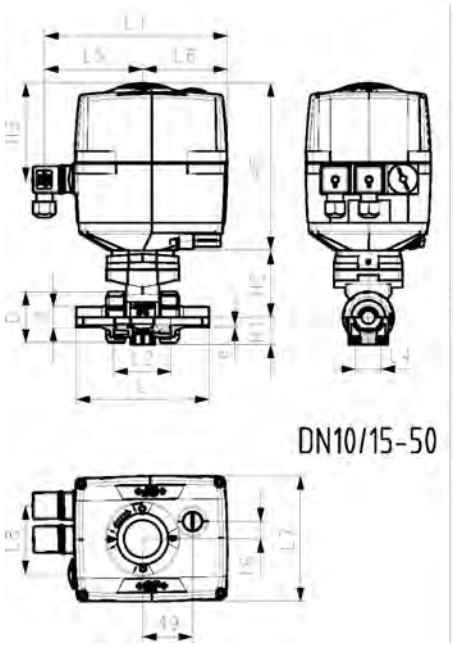

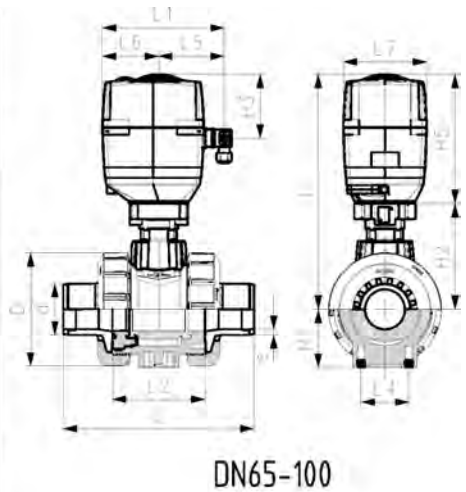

PF 3 39 695

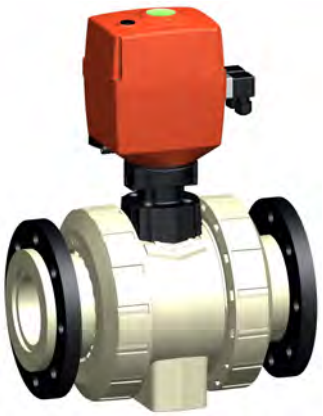

PROGEF Standard
Kugelhahn Typ 180 100-230V
Mit integrierter Handnotbetätigung
Mit Losflanschen PP-St metrisch

Ausführung:

- Spannung 100 - 230V, 50-60 Hz
- Werkseingestellt Stellbereich 90°<)
- Heizung integriert, Rückmeldung Auf/Zu/Mitte
- Integrierte Gewindebuchsen für die Befestigung der Armatur
- Material: PP-H
- Baulänge nach EN 558
- Anschluss Dimension: ISO 7005, EN 1092, BS 4504, DIN 2501

Option:

- Armatur und Antrieb individuell konfigurierbar
- Optionales Zubehör: Rückstelleinheit mit integrierter Batterie, Überwachungskarte, Stellungsregler, Feldbusanbindung

d (mm)	Zoll (inch)	DN (mm)	PN (bar)	kv-Wert (Δp=1 bar) (l/min)	EA	EPDM Code	CHF
75	2 ½	65	10	5000	EA45	**199 180 129**	**1'645.00**
90	3	80	10	7000	EA120	**199 180 130**	**1'836.00**
110	4	100	10	11000	EA120	**199 180 131**	**2'050.00**

d (mm)	FKM Code	CHF	Gewicht (kg)
75	**199 180 139**	**1'712.00**	10.500
90	**199 180 140**	**1'921.00**	13.200
110	**199 180 141**	**2'150.00**	18.400

d (mm)	D (mm)	H (mm)	H1 (mm)	H2 (mm)	H3 (mm)	H5 (mm)	H6 (mm)	L (mm)	L1 (mm)	L2 (mm)	L3 (mm)	L4 (mm)	L5 (mm)	L6 (mm)	L7 (mm)
75	166	346	85	156	94	190	93	280	180	136	290	70	98	83	122
90	200	358	105	168	94	190	100	296	180	141	310	70	98	83	122
110	238	365	123	175	94	190	110	336	180	164	350	120	98	83	122

d (mm)	L8 (mm)
75	66
90	66
110	66

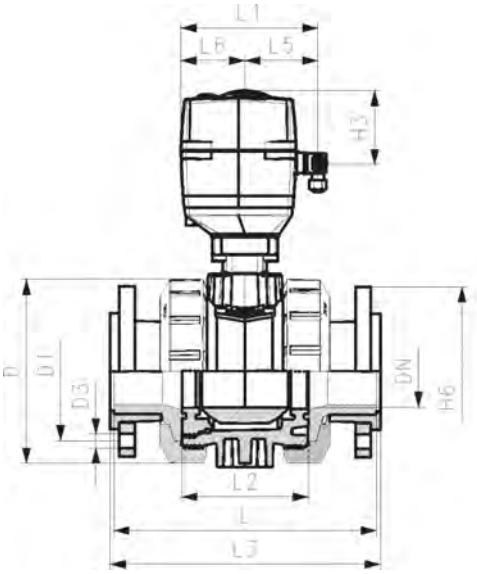

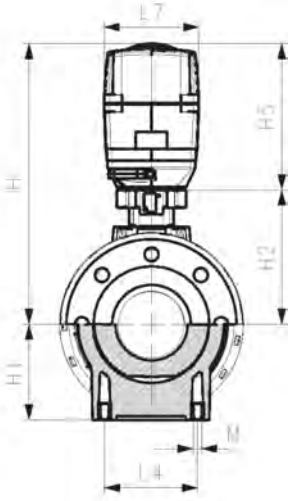

PF 3 39 695

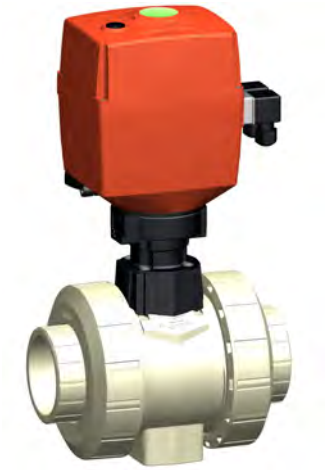

PROGEF Standard
Kugelhahn Typ 180 24V
Mit integrierter Handnotbetätigung
Mit Schweissmuffen metrisch

Ausführung:

- Spannung 24V AC/DC
- Werkseingestellt Stellbereich 90°<)
- Heizung integriert, Rückmeldung Auf/Zu/Mitte
- Integrierte Gewindebuchsen für die Befestigung der Armatur
- Material: PP-H

Option:

- Armatur und Antrieb individuell konfigurierbar
- Optionales Zubehör: Rückstelleinheit mit integrierter Batterie, Überwachungskarte, Stellungsregler, Feldbusanbindung

d (mm)	DN (mm)	PN (bar)	kv-Wert (Δp=1 bar) (l/min)	EA	EPDM Code	CHF	FKM Code	CHF	Gewicht (kg)
16	10	10	70	EA25	**199 180 042**	**929.00**	**199 180 052**	**942.00**	2.100
20	15	10	185	EA25	**199 180 043**	**931.00**	**199 180 053**	**946.00**	2.100
25	20	10	350	EA25	**199 180 044**	**943.00**	**199 180 054**	**958.00**	2.200
32	25	10	700	EA25	**199 180 045**	**961.00**	**199 180 055**	**982.00**	2.300
40	32	10	1000	EA25	**199 180 046**	**990.00**	**199 180 056**	**1'016.00**	2.600
50	40	10	1600	EA25	**199 180 047**	**1'026.00**	**199 180 057**	**1'062.00**	3.000
63	50	10	3100	EA25	**199 180 048**	**1'063.00**	**199 180 058**	**1'115.00**	3.460
75	65	10	5000	EA45	**199 180 049**	**1'547.00**	**199 180 059**	**1'621.00**	6.200
90	80	10	7000	EA120	**199 180 050**	**1'710.00**	**199 180 060**	**1'801.00**	8.000
110	100	10	11000	EA120	**199 180 051**	**1'887.00**	**199 180 061**	**1'997.00**	11.200

d (mm)	D (mm)	H (mm)	H1 (mm)	H2 (mm)	H3 (mm)	H5 (mm)	L (mm)	L1 (mm)	L2 (mm)	L4 (mm)	L5 (mm)	L7 (mm)	z (mm)
16	50	231	27	64	94	167	93	180	56	25	97	122	67
20	50	231	27	64	94	167	95	180	56	25	97	122	66
25	58	240	30	73	94	167	108	180	65	25	97	122	77
32	68	240	36	73	94	167	118	180	71	25	97	122	83
40	84	251	44	84	94	167	137	180	85	45	97	122	99
50	97	251	51	84	94	167	147	180	89	45	97	122	105
63	124	273	64	106	94	167	168	180	101	45	97	122	117
75	166	346	85	156	94	190	233	180	136	70	98	122	167
90	200	358	105	168	94	190	254	180	141	70	98	122	180
110	238	365	123	175	94	190	301	180	164	120	98	122	215

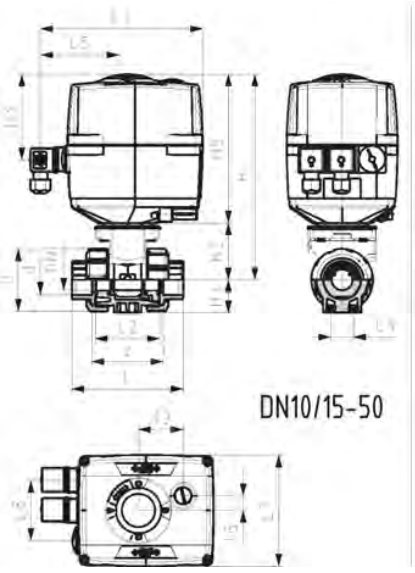

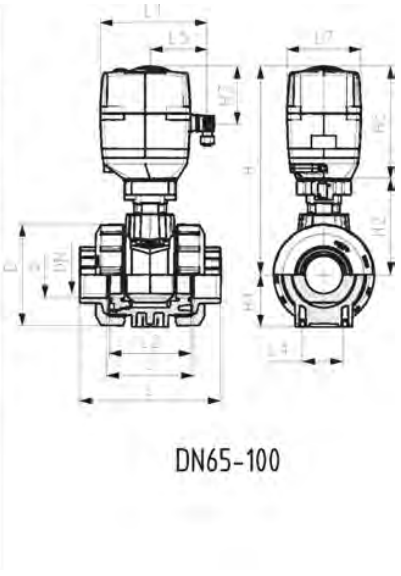

PF 3 39 695

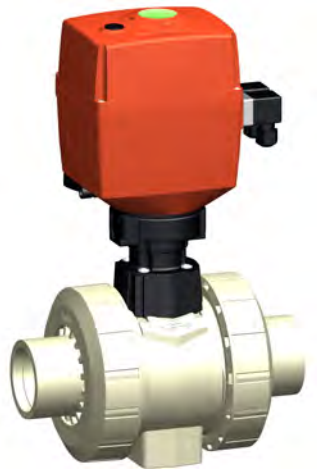

PROGEF Standard
Kugelhahn Typ 180 24V
Mit integrierter Handnotbetätigung
Mit Stumpfschweissstutzen IR-Plus SDR11 metrisch

Ausführung:

- Spannung 24V AC/DC
- Werkseingestellt Stellbereich 90°<)
- Heizung integriert, Rückmeldung Auf/Zu/Mitte
- Integrierte Gewindebuchsen für die Befestigung der Armatur
- Material: PP-H

Option:

- Armatur und Antrieb individuell konfigurierbar
- Optionales Zubehör: Rückstelleinheit mit integrierter Batterie, Überwachungskarte, Stellungsregler, Feldbusanbindung

d (mm)	DN (mm)	PN (bar)	kv-Wert (Δp=1 bar) (l/min)	EA	EPDM Code	CHF	FKM Code	CHF	Gewicht (kg)
20	15	10	185	EA25	**199 180 363**	**835.00**	**199 180 373**	**849.00**	2.100
25	20	10	350	EA25	**199 180 364**	**848.00**	**199 180 374**	**860.00**	2.200
32	25	10	700	EA25	**199 180 365**	**864.00**	**199 180 375**	**883.00**	2.300
40	32	10	1000	EA25	**199 180 366**	**891.00**	**199 180 376**	**913.00**	2.600
50	40	10	1600	EA25	**199 180 367**	**924.00**	**199 180 377**	**956.00**	3.000
63	50	10	3100	EA25	**199 180 368**	**956.00**	**199 180 378**	**1'002.00**	3.800
75	65	10	5000	EA45	**199 180 369**	**1'547.00**	**199 180 379**	**1'621.00**	6.200
90	80	10	7000	EA120	**199 180 370**	**1'710.00**	**199 180 380**	**1'801.00**	8.000
110	100	10	11000	EA120	**199 180 371**	**1'887.00**	**199 180 381**	**1'997.00**	11.200

d (mm)	D (mm)	H (mm)	H1 (mm)	H2 (mm)	H3 (mm)	H5 (mm)	L (mm)	L1 (mm)	L2 (mm)	L3 (mm)	L4 (mm)	L5 (mm)	L7 (mm)	e (mm)
20	50	231	27	64	94	167	130	180	56	130	25	97	122	1.9
25	58	240	30	73	94	167	143	180	65	150	25	97	122	2.3
32	68	240	36	73	94	167	150	180	71	160	25	97	122	2.9
40	84	251	44	84	94	167	171	180	85	180	45	97	122	3.7
50	97	251	51	84	94	167	191	180	89	200	45	97	122	4.6
63	124	273	64	106	94	167	220	180	101	230	45	97	122	5.8
75	166	346	85	156	94	190	266	180	136	290	70	98	122	6.8
90	200	358	105	168	94	190	264	180	141	310	70	98	122	8.2
110	238	365	123	175	94	190	301	180	164	350	120	98	122	10.0

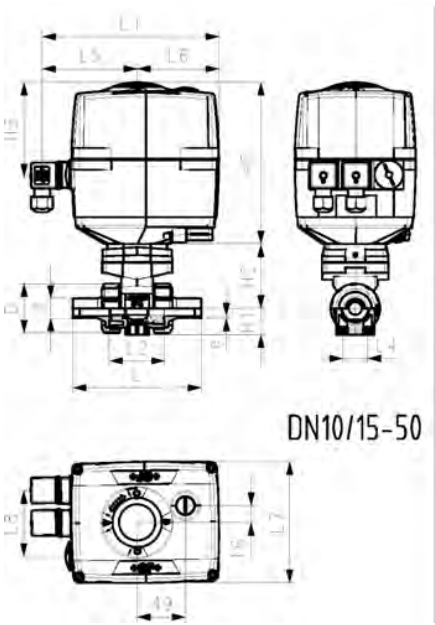

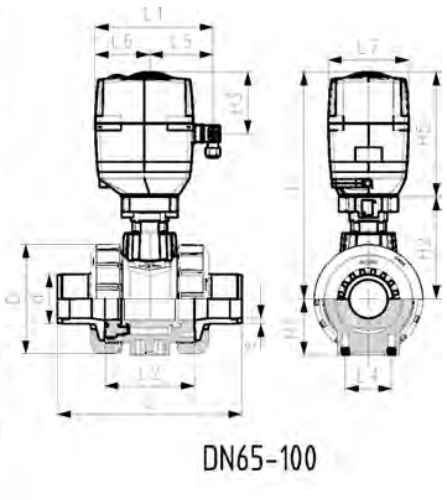

PF 3 39 695

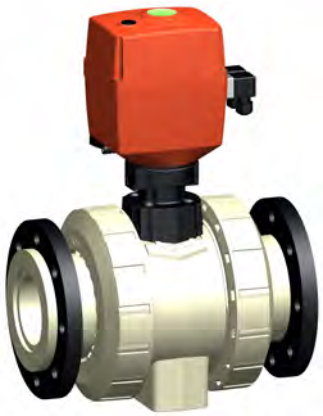

PROGEF Standard
Kugelhahn Typ 180 24V
Mit integrierter Handnotbetätigung
Mit Losflanschen PP-St metrisch

Ausführung:

- Spannung 24V AC/DC
- Werkseingestellt Stellbereich 90°<)
- Heizung integriert, Rückmeldung Auf/Zu/Mitte
- Integrierte Gewindebuchsen für die Befestigung der Armatur
- Material: PP-H
- Baulänge nach EN 558
- Anschluss Dimension: ISO 7005, EN 1092, BS 4504, DIN 2501

Option:

- Armatur und Antrieb individuell konfigurierbar
- Optionales Zubehör: Rückstelleinheit mit integrierter Batterie, Überwachungskarte, Stellungsregler, Feldbusanbindung

d (mm)	Zoll (inch)	DN (mm)	PN (bar)	kv-Wert (Δp=1 bar) (l/min)	EA	EPDM Code	CHF	Gewicht (kg)
75	2 ½	65	10	5000	EA45	**199 180 149**	**1'645.00**	10.500
90	3	80	10	7000	EA120	**199 180 150**	**1'836.00**	13.200
110	4	100	10	11000	EA120	**199 180 151**	**2'050.00**	18.400

d (mm)	FKM Code	CHF	Gewicht (kg)
75	**199 180 159**	**1'712.00**	10.500
90	**199 180 160**	**1'921.00**	13.200
110	**199 180 161**	**2'150.00**	18.400

d (mm)	D (mm)	H (mm)	H1 (mm)	H2 (mm)	H3 (mm)	H5 (mm)	H6 (mm)	L (mm)	L1 (mm)	L2 (mm)	L3 (mm)	L4 (mm)	L5 (mm)	L6 (mm)	L7 (mm)
75	166	346	85	156	94	190	93	280	180	136	290	70	98	83	122
90	200	358	105	168	94	190	100	296	180	141	310	70	98	83	122
110	238	365	123	175	94	190	110	336	180	164	350	120	98	83	122

d (mm)	L8 (mm)
75	66
90	66
110	66

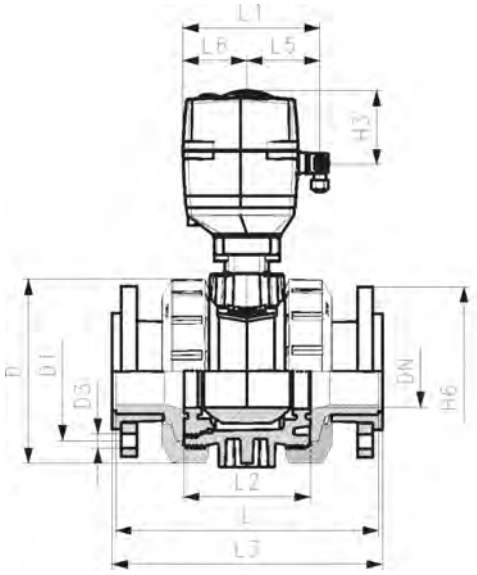

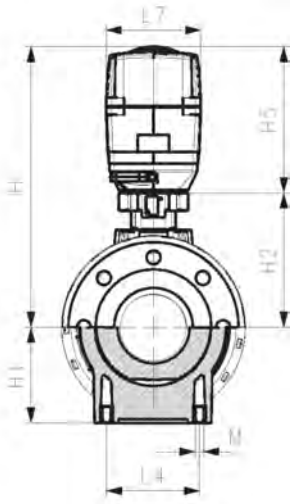

Kugelhahn pneumatisch Typ 231

PF 3 39 696

DN10/15 - 50

PROGEF Standard
Kugelhahn Typ 231 FC (Federkraft schliessend)
Mit Handbetätigung
Mit Schweissmuffen metrisch

Ausführung:

- Material: PP-H
- Aufgebaut mit pneumatischem Antrieb PA11 (DN10/15-25), PA21 (DN32-50)
- Kontrollzeit 90°<) 1-2s
- Radial ein- und ausbaubar
- Integrierte Gewindebuchsen für die Befestigung der Armatur

Option:

- Armatur individuell konfigurierbar (siehe Bestellformular)

d (mm)	DN (mm)	PN (bar)	kv-Wert (Δp=1 bar) (l/min)	EPDM Code	CHF	FKM Code	CHF	Gewicht (kg)
16	10	10	70	**199 231 002**	**595.00**	**199 231 012**	**609.00**	1.500
20	15	10	185	**199 231 003**	**597.00**	**199 231 013**	**611.00**	1.500
25	20	10	350	**199 231 004**	**610.00**	**199 231 014**	**623.00**	1.600
32	25	10	700	**199 231 005**	**627.00**	**199 231 015**	**647.00**	1.700
40	32	10	1000	**199 231 006**	**715.00**	**199 231 016**	**739.00**	2.800
50	40	10	1600	**199 231 007**	**749.00**	**199 231 017**	**784.00**	3.100
63	50	10	3100	**199 231 008**	**785.00**	**199 231 018**	**835.00**	2.985

d (mm)	D (mm)	H (mm)	H1 (mm)	H2 (mm)	H3 (mm)	H4 (mm)	H5 (mm)	L (mm)	L1 (mm)	L2 (mm)	L4 (mm)	L5 (mm)	L6 (mm)	L7 (mm)	z (mm)
16	50	230	27	62	168	40	77	93	194	56	25	261	76	48	67
20	50	230	27	62	168	40	77	95	194	56	25	261	76	48	66
25	58	239	30	71	168	40	77	108	194	65	25	261	76	48	77
32	68	239	36	71	168	40	77	118	194	71	25	261	76	48	83
40	84	271	44	84	187	51	99	137	224	85	45	305	95	59	99
50	97	271	51	84	187	51	99	147	224	89	45	305	95	59	105
63	124	293	64	106	187	51	99	168	224	101	45	305	95	59	117

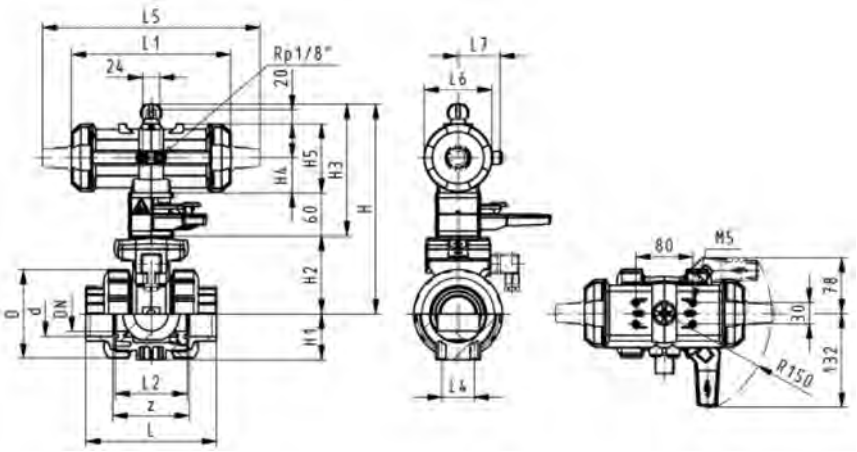

PF 3 39 696

DN10/15 - 50

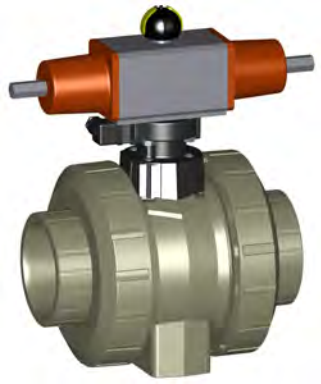

PROGEF Standard
Kugelhahn Typ 231 FC (Federkraft schliessend)
Ohne Handbetätigung
Mit Schweissmuffen metrisch

Ausführung:

- Material: PP-H
- Kontrollzeit 90°<) 1-2s
- Zuordnung der Antriebe: PA11 (DN10/15-25), PA21 (DN32-50), PA30 (DN65), PA40 (DN80), PA40 (DN100)
- Radial ein- und ausbaubar
- Integrierte Gewindebuchsen für die Befestigung der Armatur

Option:

- Armatur individuell konfigurierbar (siehe Bestellformular)

d (mm)	DN (mm)	PN (bar)	kv-Wert (Δp=1 bar) (l/min)	EPDM Code	CHF	FKM Code	CHF	Gewicht (kg)
16	10	10	70	**199 231 122**	**430.00**	**199 231 132**	**443.00**	1.200
20	15	10	185	**199 231 123**	**432.00**	**199 231 133**	**446.00**	0.996
25	20	10	350	**199 231 124**	**444.00**	**199 231 134**	**458.00**	1.300
32	25	10	700	**199 231 125**	**459.00**	**199 231 135**	**481.00**	1.129
40	32	10	1000	**199 231 126**	**549.00**	**199 231 136**	**574.00**	2.500
50	40	10	1600	**199 231 127**	**583.00**	**199 231 137**	**618.00**	2.800
63	50	10	3100	**199 231 128**	**620.00**	**199 231 138**	**670.00**	3.700
75	65	10	5000	**199 231 129**	**1'043.00**	**199 231 139**	**1'118.00**	5.142
90	80	10	7000	**199 231 130**	**1'305.00**	**199 231 140**	**1'398.00**	8.057
110	100	10	11000	**199 231 131**	**1'534.00**	**199 231 141**	**1'644.00**	12.600

d (mm)	D (mm)	H (mm)	H1 (mm)	H2 (mm)	H5 (mm)	L (mm)	L1 (mm)	L2 (mm)	L4 (mm)	L5 (mm)	L6 (mm)	L7 (mm)	z (mm)
16	50	159	27	62	77	93	194	56	25	261	76	48	67
20	50	159	27	62	77	95	194	56	25	261	76	48	66
25	58	168	30	71	77	108	194	65	25	261	76	48	77
32	68	168	36	71	77	118	194	71	25	261	76	48	83
40	84	202	44	84	99	137	224	85	45	305	95	59	99
50	97	202	51	84	99	147	224	89	45	305	95	59	105
63	124	225	64	106	99	168	224	101	45	305	95	59	117
75	166	262	85	156	70	233		136	70	276	65		167
90	200	281	105	168	78	254		141	70	341	72		180
110	238	292	123	175	86	301		164	120	369	80		215

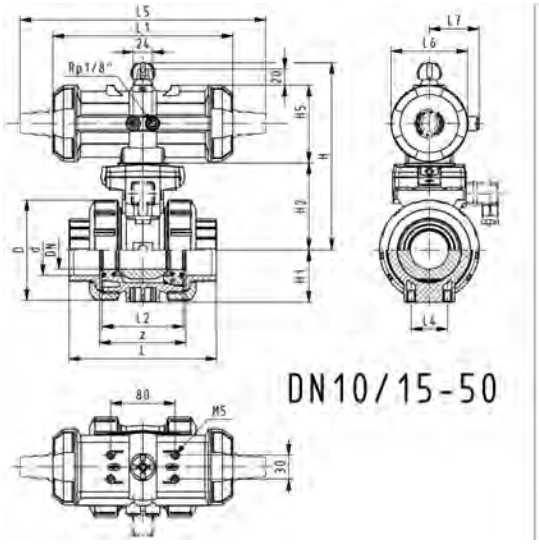

DN10/15-50

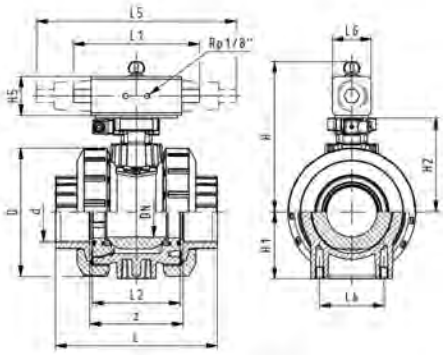

DN65-100

PF 3 39 696

DN10/15 - 50

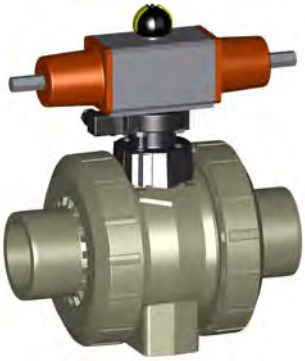

PROGEF Standard
Kugelhahn Typ 231 FC (Federkraft schliessend)
Ohne Handbetätigung
Mit Stumpfschweissstutzen IR-Plus SDR11 metrisch

Ausführung:

- Material: PP-H
- Kontrollzeit 90°<) 1-2s
- Zuordnung der Antriebe: PA11 (DN10/15-25), PA21 (DN32-50), PA30 (DN65), PA40 (DN80), PA40 (DN100)
- Radial ein- und ausbaubar
- Integrierte Gewindebuchsen für die Befestigung der Armatur

Option:

- Armatur individuell konfigurierbar (siehe Bestellformular)

d (mm)	DN (mm)	PN (bar)	kv-Wert (Δp=1 bar) (l/min)	EPDM Code	CHF	FKM Code	CHF	Gewicht (kg)
20	15	10	185	**199 231 833**	**417.00**	**199 231 843**	**432.00**	1.000
25	20	10	350	**199 231 834**	**431.00**	**199 231 844**	**444.00**	1.300
32	25	10	700	**199 231 835**	**448.00**	**199 231 845**	**468.00**	1.400
40	32	10	1000	**199 231 836**	**534.00**	**199 231 846**	**556.00**	2.500
50	40	10	1600	**199 231 837**	**568.00**	**199 231 847**	**600.00**	2.800
63	50	10	3100	**199 231 838**	**602.00**	**199 231 848**	**649.00**	2.789
75	65	10	5000	**199 231 839**	**1'043.00**	**199 231 849**	**1'118.00**	6.600
90	80	10	7000	**199 231 840**	**1'305.00**	**199 231 850**	**1'398.00**	8.400
110	100	10	11000	**199 231 841**	**1'534.00**	**199 231 851**	**1'644.00**	12.600

d (mm)	D (mm)	H (mm)	H1 (mm)	H2 (mm)	H5 (mm)	L (mm)	L1 (mm)	L2 (mm)	L3 (mm)	L4 (mm)	L5 (mm)	L6 (mm)	e (mm)
20	50	159	27	62	77	130	194	56	130	25	261	76	1.9
25	58	168	30	71	77	143	194	65	150	25	261	76	2.3
32	68	168	36	71	77	150	194	71	160	25	261	76	2.9
40	84	202	44	84	99	171	224	85	180	45	305	95	3.7
50	97	202	51	84	99	191	224	89	200	45	305	95	4.6
63	142	225	64	106	99	220	224	101	230	45	305	95	5.8
75	166	262	85	156	70	266	270	136	290	70	276	65	6.8
90	200	281	105	168	78	264	270	141	310	70	341	72	8.2
110	238	292	123	175	86	301	320	164	350	120	369	80	10.0

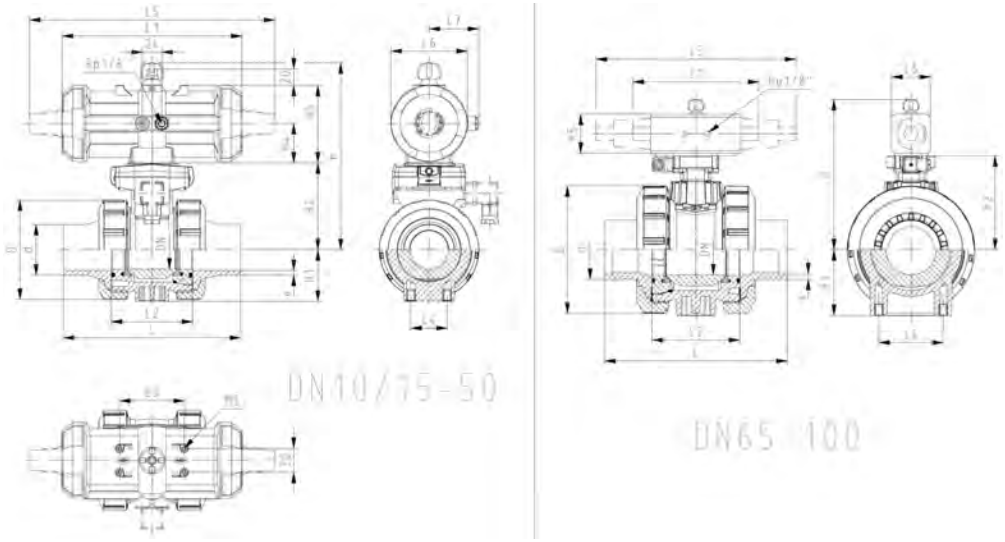

PF 3 39 696

DN10/15 - 50

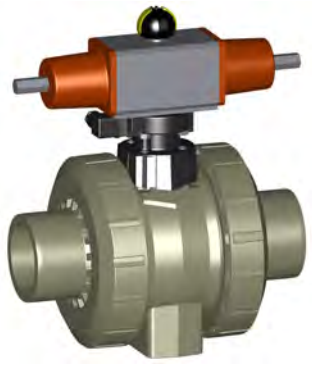

PROGEF Standard
Kugelhahn Typ 231 FC (Federkraft schliessend)
Ohne Handbetätigung
Mit Stumpfschweissstutzen SDR17.6 metrisch

Ausführung:

- Material: PP-H
- Kontrollzeit 90°<) 1-2s
- Zuordnung der Antriebe: PA11 (DN10/15-25), PA21 (DN32-50), PA30 (DN65), PA40 (DN80), PA40 (DN100)
- Radial ein- und ausbaubar
- Integrierte Gewindebuchsen für die Befestigung der Armatur

Option:

- Armatur individuell konfigurierbar (siehe Bestellformular)

d (mm)	DN (mm)	PN (bar)	kv-Wert (Δp=1 bar) (l/min)	EPDM Code	CHF	FKM Code	CHF	Gewicht (kg)
50	40	10	1600	**199 231 937**	**Auf Anfrage**			
63	50	10	3100	**199 231 938**	**580.00**			
75	65	10	5000	**199 231 939**	**1'038.00**	**199 231 949**	**1'112.00**	6.600
90	80	10	7000	**199 231 940**	**1'300.00**	**199 231 950**	**1'393.00**	8.400
110	100	10	11000	**199 231 941**	**1'525.00**	**199 231 951**	**1'636.00**	12.600

d (mm)	D (mm)	H (mm)	H1 (mm)	H2 (mm)	H5 (mm)	L (mm)	L2 (mm)	L3 (mm)	L4 (mm)	L5 (mm)	L6 (mm)	e (mm)
50	97	202	51	84	99	191	89	200	45	305	95	2.9
63	142	225	64	106	99	220	101	230	45	305	95	3.6
75	166	262	85	156	70	266	136	290	70	276	65	4.6
90	200	281	105	168	78	264	141	310	70	341	72	5.5
110	238	292	123	175	86	301	164	350	120	369	80	6.7

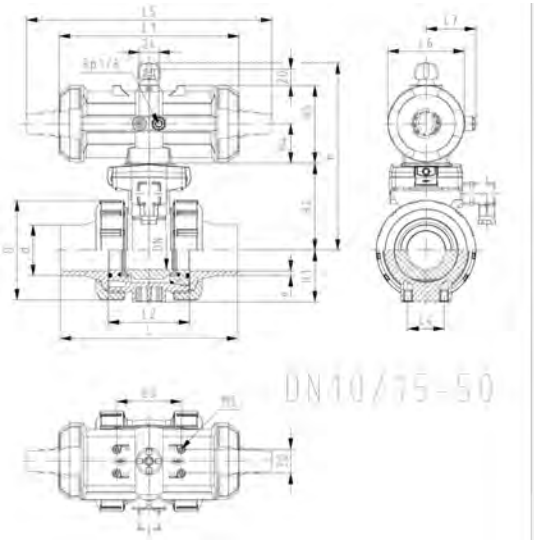

PF 3 39 696

DN10/15 - 50

PROGEF Standard
Kugelhahn Typ 231 FC (Federkraft schliessend)
Mit Handbetätigung
Mit Festflanschen PP-H gerillt metrisch

Ausführung:

- Material: PP-H
- Aufgebaut mit pneumatischem Antrieb PA11 (DN10/15-25), PA21 (DN32-50)
- Kontrollzeit 90°<) 1-2s
- Radial ein- und ausbaubar
- Integrierte Gewindebuchsen für die Befestigung der Armatur
- Baulänge nach EN 558
- Anschlussmasse nach: ISO 7005 / EN 1092 / DIN 25 PN10 / BS4504

Option:

- Armatur individuell konfigurierbar (siehe Bestellformular)

d (mm)	Zoll (inch)	DN (mm)	PN (bar)	kv-Wert (Δp=1 bar) (l/min)	EPDM Code	CHF	FKM Code	CHF	Gewicht (kg)
20	½	15	10	185	**199 231 243**	**641.00**	**199 231 253**	**654.00**	1.700
25	¾	20	10	350	**199 231 244**	**653.00**	**199 231 254**	**668.00**	1.900
32	1	25	10	700	**199 231 245**	**676.00**	**199 231 255**	**696.00**	2.100
40	1 ¼	32	10	1000	**199 231 246**	**780.00**	**199 231 256**	**802.00**	3.400
50	1 ½	40	10	1600	**199 231 247**	**815.00**	**199 231 257**	**850.00**	3.900
63	2	50	10	3100	**199 231 248**	**870.00**	**199 231 258**	**919.00**	4.900

d (mm)	D (mm)	H (mm)	H1 (mm)	H2 (mm)	H3 (mm)	H4 (mm)	H5 (mm)	H6 (mm)	L (mm)	L1 (mm)	L2 (mm)	L3 (mm)	L4 (mm)	L5 (mm)	L6 (mm)
20	50	230	27	62	168	40	77	48	120	194	56	130	25	261	76
25	58	239	30	71	168	40	77	53	139	194	65	150	25	261	76
32	68	239	36	71	168	40	77	58	150	194	71	160	25	261	76
40	84	271	44	84	187	51	99	70	170	224	85	180	45	305	95
50	97	271	51	84	187	51	99	75	190	224	89	200	45	305	95
63	124	293	64	106	187	51	99	83	220	224	101	230	45	305	95

d (mm)	L7 (mm)
20	48
25	48
32	48
40	59
50	59
63	59

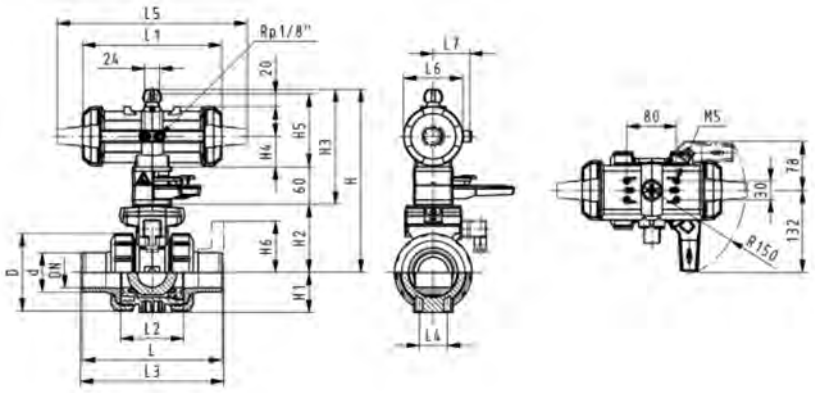

PF 3 39 696

DN10/15 - 50

PROGEF Standard
Kugelhahn Typ 231 FC (Federkraft schliessend)
Ohne Handbetätigung
Mit Festflanschen PP-H gerillt metrisch

Ausführung:

- Material: PP-H
- Aufgebaut mit pneumatischem Antrieb PA11 (DN10/15-25), PA21 (DN32-50)
- Kontrollzeit 90°<) 1-2s
- Radial ein- und ausbaubar
- Integrierte Gewindebuchsen für die Befestigung der Armatur
- Baulänge nach EN 558
- Anschlussmasse nach: ISO 7005 / EN 1092 / DIN 25 PN10 / BS4504

Option:

- Armatur individuell konfigurierbar (siehe Bestellformular)

d (mm)	Zoll (inch)	DN (mm)	PN (bar)	kv-Wert (Δp=1 bar) (l/min)	EPDM Code	CHF	FKM Code	CHF	Gewicht (kg)
20	½	15	10	185	**199 231 423**	**475.00**	**199 231 433**	**488.00**	1.400
25	¾	20	10	350	**199 231 424**	**487.00**	**199 231 434**	**503.00**	1.600
32	1	25	10	700	**199 231 425**	**511.00**	**199 231 435**	**526.00**	1.377
40	1 ¼	32	10	1000	**199 231 426**	**613.00**	**199 231 436**	**637.00**	3.100
50	1 ½	40	10	1600	**199 231 427**	**650.00**	**199 231 437**	**685.00**	3.600
63	2	50	10	3100	**199 231 428**	**703.00**	**199 231 438**	**753.00**	4.700

d (mm)	D (mm)	H (mm)	H1 (mm)	H2 (mm)	H4 (mm)	H5 (mm)	H6 (mm)	L (mm)	L1 (mm)	L2 (mm)	L3 (mm)	L4 (mm)	L5 (mm)	L6 (mm)	L7 (mm)
20	50	159	27	62	40	77	48	120	194	56	130	25	261	76	48
25	58	168	30	71	40	77	53	140	194	65	150	25	261	76	48
32	68	168	36	71	40	77	58	150	194	71	160	25	261	76	48
40	84	202	44	84	51	99	70	170	224	85	180	45	305	95	59
50	97	202	51	84	51	99	75	190	224	89	200	45	305	95	59
63	124	225	64	106	51	99	83	220	224	101	230	45	305	95	59

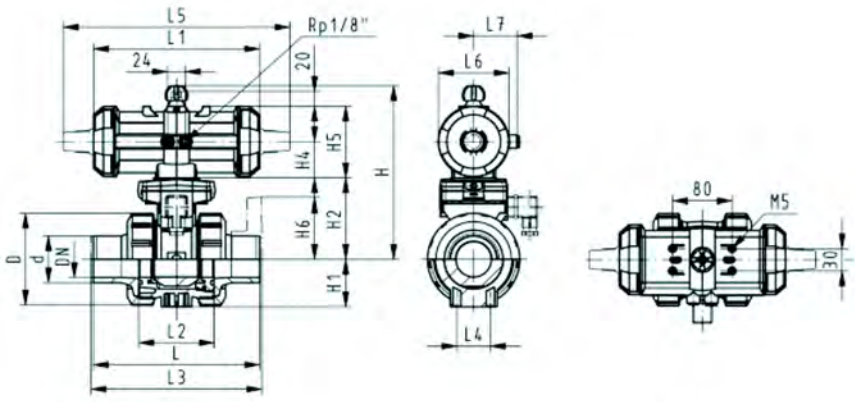

PF 3 39 696

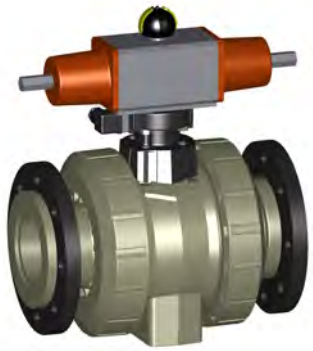

PROGEF Standard
Kugelhahn Typ 231 FC (Federkraft schliessend)
Ohne Handbetätigung
Mit Losflanschen PP-St metrisch

Ausführung:

- Material: PP-H
- Kontrollzeit 90°<) 1-2s
- Zuordnung der Antriebe: PA11 (DN10/15-25), PA21 (DN32-50), PA30 (DN65), PA40 (DN80), PA40 (DN100)
- Radial ein- und ausbaubar
- Integrierte Gewindebuchsen für die Befestigung der Armatur
- Baulänge nach EN 558
- Anschluss Dimension: ISO 7005, EN 1092, BS 4504, DIN 2501

Option:

- Armatur individuell konfigurierbar (siehe Bestellformular)

d (mm)	Zoll (inch)	DN (mm)	PN (bar)	kv-Wert (Δp=1 bar) (l/min)	EPDM Code	CHF	FKM Code	CHF	Gewicht (kg)
75	2 ½	65	10	5000	**199 231 329**	**1'142.00**	**199 231 339**	**1'209.00**	5.228
90	3	80	10	7000	**199 231 330**	**1'433.00**	**199 231 340**	**1'517.00**	13.600
110	4	100	10	11000	**199 231 331**	**1'696.00**	**199 231 341**	**1'796.00**	19.800

d (mm)	D (mm)	H (mm)	H1 (mm)	H2 (mm)	H5 (mm)	H6 (mm)	L (mm)	L2 (mm)	L3 (mm)	L4 (mm)	L5 (mm)	L6 (mm)
75	166	262	85	156	70	93	280	136	290	70	276	65
90	200	281	105	168	78	100	296	141	310	70	341	72
110	238	292	123	175	86	110	336	164	350	120	369	80

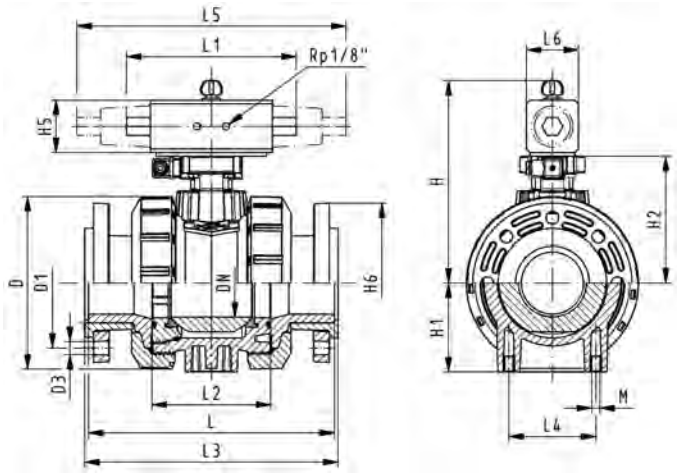

PF 3 39 696

DN10/15 - 50

PROGEF Standard
Kugelhahn Typ 231 FO (Federkraft öffnend)
Mit Handbetätigung
Mit Schweissmuffen metrisch

Ausführung:

- Material: PP-H
- Aufgebaut mit pneumatischem Antrieb PA11 (DN10/15-25), PA21 (DN32-50)
- Kontrollzeit 90°<) 1-2s
- Radial ein- und ausbaubar
- Integrierte Gewindebuchsen für die Befestigung der Armatur

Option:

- Armatur individuell konfigurierbar (siehe Bestellformular)

d (mm)	DN (mm)	PN (bar)	kv-Wert (Δp=1 bar) (l/min)	EPDM Code	CHF	FKM Code	CHF	Gewicht (kg)
16	10	10	70	**199 231 042**	**595.00**	**199 231 052**	**609.00**	1.500
20	15	10	185	**199 231 043**	**597.00**	**199 231 053**	**611.00**	1.500
25	20	10	350	**199 231 044**	**610.00**	**199 231 054**	**623.00**	1.600
32	25	10	700	**199 231 045**	**627.00**	**199 231 055**	**647.00**	1.700
40	32	10	1000	**199 231 046**	**715.00**	**199 231 056**	**739.00**	2.800
50	40	10	1600	**199 231 047**	**749.00**	**199 231 057**	**784.00**	3.100
63	50	10	3100	**199 231 048**	**785.00**	**199 231 058**	**835.00**	4.000

d (mm)	D (mm)	H (mm)	H1 (mm)	H2 (mm)	H3 (mm)	H4 (mm)	H5 (mm)	L (mm)	L1 (mm)	L2 (mm)	L4 (mm)	L5 (mm)	L6 (mm)	L7 (mm)	z (mm)
16	50	230	27	62	168	40	77	93	194	56	25	261	76	48	67
20	50	230	27	62	168	40	77	95	194	56	25	261	76	48	66
25	58	239	30	71	168	40	77	108	194	65	25	261	76	48	77
32	68	239	36	71	168	40	77	118	194	71	25	261	76	48	83
40	84	271	44	84	187	51	99	137	224	85	45	305	95	59	99
50	97	271	51	84	187	51	99	147	224	89	45	305	95	59	105
63	124	293	64	106	187	51	99	168	224	101	45	305	95	59	117

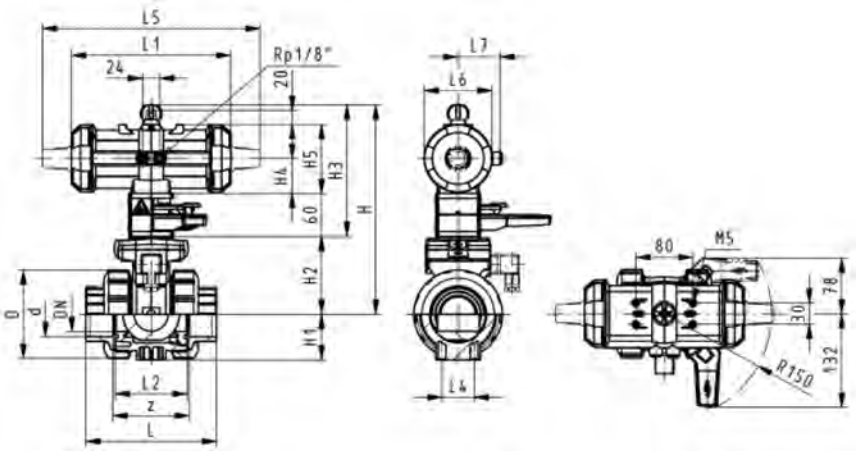

PF 3 39 696

DN10/15 - 50

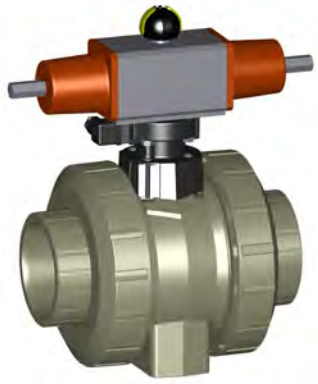

PROGEF Standard
Kugelhahn Typ 231 FO (Federkraft öffnend)
Ohne Handbetätigung
Mit Schweissmuffen metrisch

Ausführung:

- Material: PP-H
- Kontrollzeit 90°<) 1-2s
- Zuordnung der Antriebe: PA11 (DN10/15-25), PA21 (DN32-50), PA30 (DN65), PA40 (DN80), PA40 (DN100)
- Radial ein- und ausbaubar
- Integrierte Gewindebuchsen für die Befestigung der Armatur

Option:

- Armatur individuell konfigurierbar (siehe Bestellformular)

d (mm)	DN (mm)	PN (bar)	kv-Wert (Δp=1 bar) (l/min)	EPDM Code	CHF	FKM Code	CHF	Gewicht (kg)
16	10	10	70	**199 231 162**	**430.00**	**199 231 172**	**443.00**	1.200
20	15	10	185	**199 231 163**	**432.00**	**199 231 173**	**446.00**	1.200
25	20	10	350	**199 231 164**	**444.00**	**199 231 174**	**458.00**	1.300
32	25	10	700	**199 231 165**	**459.00**	**199 231 175**	**481.00**	1.400
40	32	10	1000	**199 231 166**	**549.00**	**199 231 176**	**574.00**	2.500
50	40	10	1600	**199 231 167**	**583.00**	**199 231 177**	**618.00**	2.800
63	50	10	3100	**199 231 168**	**620.00**	**199 231 178**	**670.00**	3.700
75	65	10	5000	**199 231 169**	**1'043.00**	**199 231 179**	**1'118.00**	6.600
90	80	10	7000	**199 231 170**	**1'305.00**	**199 231 180**	**1'398.00**	8.400
110	100	10	11000	**199 231 171**	**1'534.00**	**199 231 181**	**1'644.00**	12.600

d (mm)	D (mm)	H (mm)	H1 (mm)	H2 (mm)	H5 (mm)	L (mm)	L1 (mm)	L2 (mm)	L4 (mm)	L5 (mm)	L6 (mm)	L7 (mm)	z (mm)
16	50	159	27	62	77	93	194	56	25	261	76	48	66
20	50	159	27	62	77	95	194	56	25	261	76	48	67
25	58	168	30	71	77	108	194	65	25	261	76	48	77
32	68	168	36	71	77	118	194	71	25	261	76	48	83
40	84	202	44	84	99	137	224	85	45	305	95	59	99
50	97	202	51	84	99	147	224	89	45	305	95	59	105
63	124	225	64	106	99	168	224	101	45	305	95	59	117
75	166	262	85	156	70	233		136	70	276	65		167
90	200	281	105	168	78	254		141	70	341	72		180
110	238	292	123	175	86	301		164	120	369	80		215

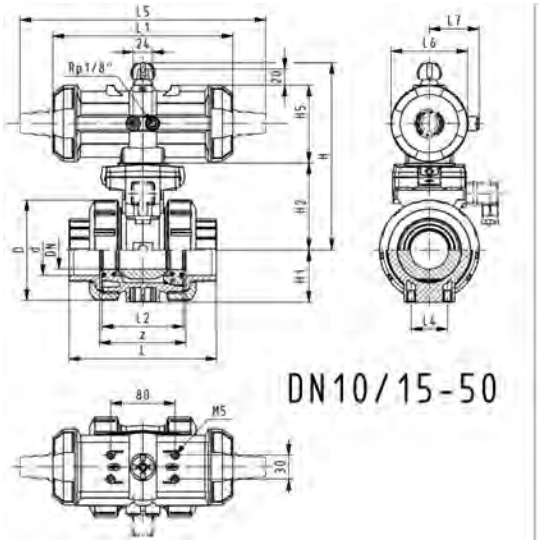

DN10/15-50

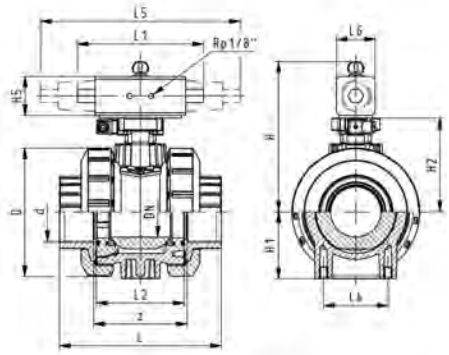

DN65-100

PF 3 39 696

DN10/15 - 50

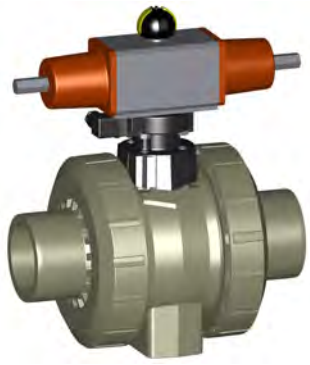

PROGEF Standard
Kugelhahn Typ 231 FO (Federkraft öffnend)
Ohne Handbetätigung
Mit Stumpfschweissstutzen IR-Plus SDR11 metrisch

Ausführung:

- Material: PP-H
- Kontrollzeit 90°<) 1-2s
- Zuordnung der Antriebe: PA11 (DN10/15-25), PA21 (DN32-50), PA30 (DN65), PA40 (DN80), PA40 (DN100)
- Radial ein- und ausbaubar
- Integrierte Gewindebuchsen für die Befestigung der Armatur

Option:

- Armatur individuell konfigurierbar (siehe Bestellformular)

d (mm)	DN (mm)	PN (bar)	kv-Wert (Δp=1 bar) (l/min)	EPDM Code	CHF	FKM Code	CHF	Gewicht (kg)
20	15	10	185	**199 231 853**	**417.00**	**199 231 863**	**432.00**	1.200
25	20	10	350	**199 231 854**	**431.00**	**199 231 864**	**444.00**	1.300
32	25	10	700	**199 231 855**	**448.00**	**199 231 865**	**468.00**	1.400
40	32	10	1000	**199 231 856**	**534.00**	**199 231 866**	**556.00**	2.032
50	40	10	1600	**199 231 857**	**568.00**	**199 231 867**	**600.00**	2.800
63	50	10	3100	**199 231 858**	**602.00**	**199 231 868**	**649.00**	2.791
75	65	10	5000	**199 231 859**	**1'043.00**	**199 231 869**	**1'118.00**	6.600
90	80	10	7000	**199 231 860**	**1'305.00**	**199 231 870**	**1'398.00**	8.400
110	100	10	11000	**199 231 861**	**1'534.00**	**199 231 871**	**1'644.00**	12.600

d (mm)	D (mm)	H (mm)	H1 (mm)	H2 (mm)	H5 (mm)	L (mm)	L1 (mm)	L2 (mm)	L3 (mm)	L4 (mm)	L5 (mm)	L6 (mm)	e (mm)
20	50	159	27	62	77	120	194	56	130	25	261	76	1.9
25	58	168	30	71	77	139	194	65	150	25	261	76	2.3
32	68	168	36	71	77	150	194	71	160	25	261	76	2.9
40	84	202	44	84	99	170	224	85	180	45	305	95	3.7
50	97	202	51	84	99	190	224	89	200	45	305	95	4.6
63	124	225	64	106	99	220	224	101	230	45	305	95	5.8
75	166	262	85	156	70	266	218	136	290	70	276	65	6.8
90	200	281	105	168	78	264	259	141	310	70	341	72	8.2
110	238	292	123	175	86	301	287	164	350	120	369	80	10.0

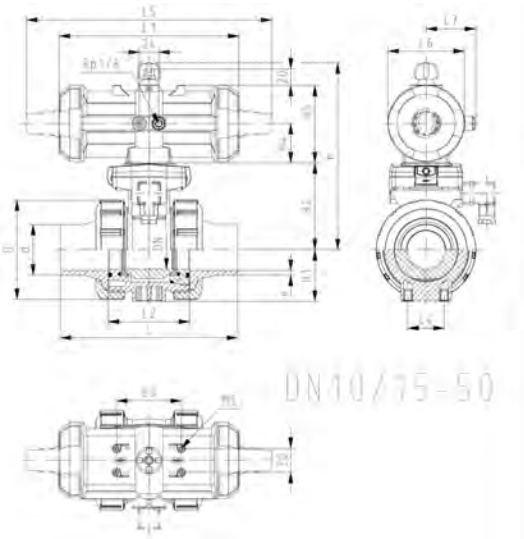

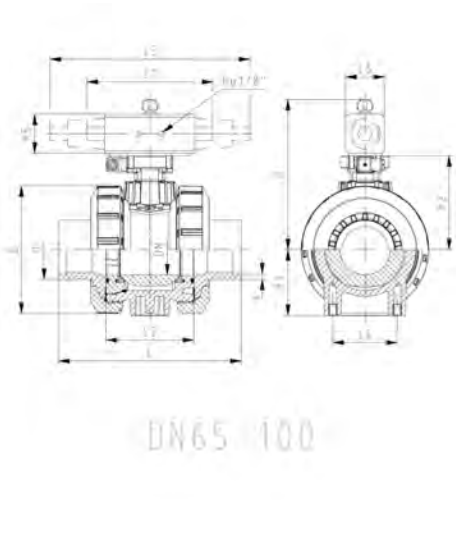

PF 3 39 696

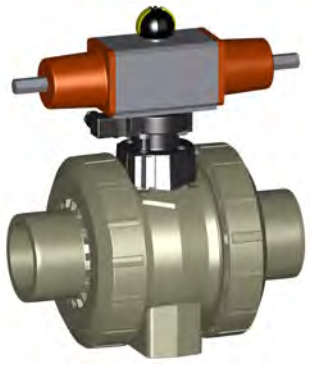

PROGEF Standard
Kugelhahn Typ 231 FO (Federkraft öffnend)
Ohne Handbetätigung
Mit Stumpfschweissstutzen SDR17.6 metrisch

Ausführung:

- Material: PP-H
- Kontrollzeit 90°<) 1-2s
- Zuordnung der Antriebe: PA11 (DN10/15-25), PA21 (DN32-50), PA30 (DN65), PA40 (DN80), PA40 (DN100)
- Radial ein- und ausbaubar
- Integrierte Gewindebuchsen für die Befestigung der Armatur

Option:

- Armatur individuell konfigurierbar (siehe Bestellformular)

d (mm)	DN (mm)	PN (bar)	kv-Wert (Δp=1 bar) (l/min)	EPDM Code	CHF	FKM Code	CHF	Gewicht (kg)
75	65	10	5000	**199 231 959**	**1'038.00**	**199 231 969**	**1'112.00**	6.600
90	80	10	7000	**199 231 960**	**1'300.00**	**199 231 970**	**1'393.00**	8.400
110	100	10	11000	**199 231 961**	**1'525.00**	**199 231 971**	**1'636.00**	12.600

d (mm)	D (mm)	H (mm)	H1 (mm)	H2 (mm)	H5 (mm)	L (mm)	L2 (mm)	L3 (mm)	L4 (mm)	L5 (mm)	L6 (mm)	e (mm)
75	166	262	85	156	70	266	136	290	70	276	65	4.6
90	200	281	105	168	78	264	141	310	70	341	72	5.5
110	238	292	123	175	86	301	164	350	120	369	80	6.7

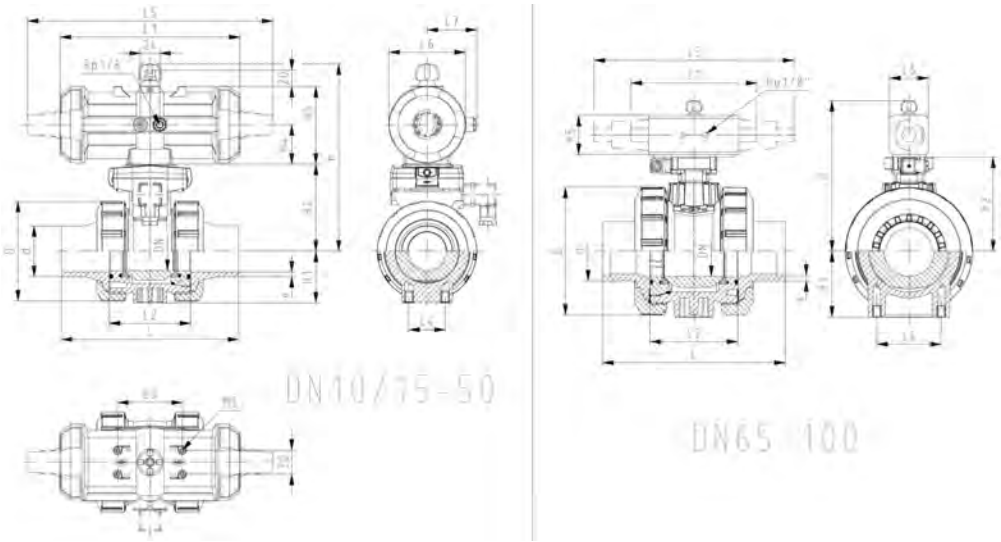

PF 3 39 696

DN10/15 - 50

PROGEF Standard
Kugelhahn Typ 231 FO (Federkraft öffnend)
Mit Handbetätigung
Mit Festflanschen PP-H gerillt metrisch

Ausführung:

- Material: PP-H
- Aufgebaut mit pneumatischem Antrieb PA11 (DN10/15-25), PA21 (DN32-50)
- Kontrollzeit 90°<) 1-2s
- Radial ein- und ausbaubar
- Integrierte Gewindebuchsen für die Befestigung der Armatur
- Baulänge nach EN 558
- Anschlussmasse nach: ISO 7005 / EN 1092 / DIN 25 PN10 / BS4504

Option:

- Armatur individuell konfigurierbar (siehe Bestellformular)

d (mm)	Zoll (inch)	DN (mm)	PN (bar)	kv-Wert (Δp=1 bar) (l/min)	EPDM Code	CHF	FKM Code	CHF	Gewicht (kg)
20	½	15	10	185	**199 231 263**	**641.00**	**199 231 273**	**654.00**	1.700
25	¾	20	10	350	**199 231 264**	**653.00**	**199 231 274**	**668.00**	1.900
32	1	25	10	700	**199 231 265**	**676.00**	**199 231 275**	**696.00**	2.100
40	1 ¼	32	10	1000	**199 231 266**	**780.00**	**199 231 276**	**802.00**	3.400
50	1 ½	40	10	1600	**199 231 267**	**815.00**	**199 231 277**	**850.00**	3.900
63	2	50	10	3100	**199 231 268**	**870.00**	**199 231 278**	**919.00**	4.900

d (mm)	D (mm)	H (mm)	H1 (mm)	H2 (mm)	H3 (mm)	H4 (mm)	H5 (mm)	H6 (mm)	L (mm)	L1 (mm)	L2 (mm)	L3 (mm)	L4 (mm)	L5 (mm)	L6 (mm)
20	58	230	27	62	168	40	77	48	120	194	56	130	25	261	76
25	58	239	30	71	168	40	77	53	139	194	65	150	25	261	76
32	68	239	36	71	168	40	77	58	150	194	71	160	25	261	76
40	84	271	44	84	187	51	99	70	170	224	85	180	45	305	95
50	97	271	51	84	187	51	99	75	190	224	89	200	45	305	95
63	124	293	64	106	187	51	99	83	220	224	101	230	45	305	95

d (mm)	L7 (mm)
20	48
25	48
32	48
40	59
50	59
63	59

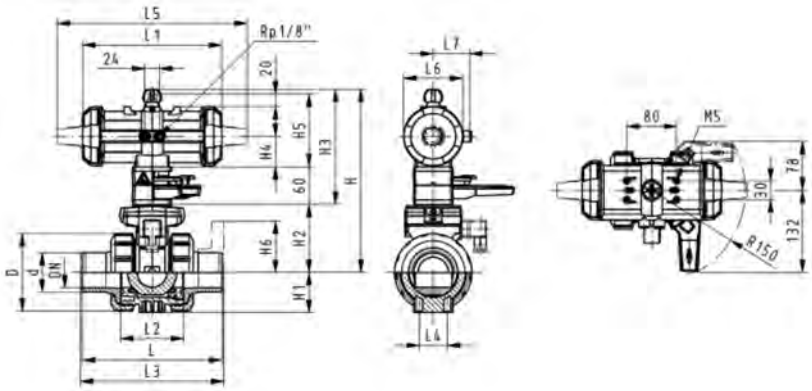

PF 3 39 696

DN10/15 - 50

PROGEF Standard
Kugelhahn Typ 231 FO (Federkraft öffnend)
Ohne Handbetätigung
Mit Festflanschen PP-H gerillt metrisch

Ausführung:

- Material: PP-H
- Aufgebaut mit pneumatischem Antrieb PA11 (DN10/15-25), PA21 (DN32-50)
- Kontrollzeit 90°<) 1-2s
- Radial ein- und ausbaubar
- Integrierte Gewindebuchsen für die Befestigung der Armatur
- Baulänge nach EN 558
- Anschlussmasse nach: ISO 7005 / EN 1092 / DIN 25 PN10 / BS4504

Option:

- Armatur individuell konfigurierbar (siehe Bestellformular)

d (mm)	Zoll (inch)	DN (mm)	PN (bar)	kv-Wert (Δp=1 bar) (l/min)	EPDM Code	CHF	FKM Code	CHF	Gewicht (kg)
20	½	15	10	185	**199 231 443**	**475.00**	**199 231 453**	**488.00**	1.400
25	¾	20	10	350	**199 231 444**	**487.00**	**199 231 454**	**503.00**	1.600
32	1	25	10	700	**199 231 445**	**511.00**	**199 231 455**	**526.00**	1.800
40	1 ¼	32	10	1000	**199 231 446**	**613.00**	**199 231 456**	**637.00**	3.100
50	1 ½	40	10	1600	**199 231 447**	**650.00**	**199 231 457**	**685.00**	3.600
63	2	50	10	3100	**199 231 448**	**703.00**	**199 231 458**	**753.00**	4.700

d (mm)	D (mm)	H (mm)	H1 (mm)	H2 (mm)	H4 (mm)	H5 (mm)	H6 (mm)	L (mm)	L1 (mm)	L2 (mm)	L3 (mm)	L4 (mm)	L5 (mm)	L6 (mm)	L7 (mm)
20	50	159	27	62	40	77	48	120	194	56	130	25	261	76	48
25	58	168	30	71	40	77	53	140	194	65	150	25	261	76	48
32	68	168	36	71	40	77	58	150	194	71	160	25	261	76	48
40	84	202	44	84	51	99	70	170	224	85	180	45	305	95	59
50	97	202	51	84	51	99	75	190	224	89	200	45	305	95	59
63	124	225	64	106	51	99	83	220	224	101	230	45	305	95	59

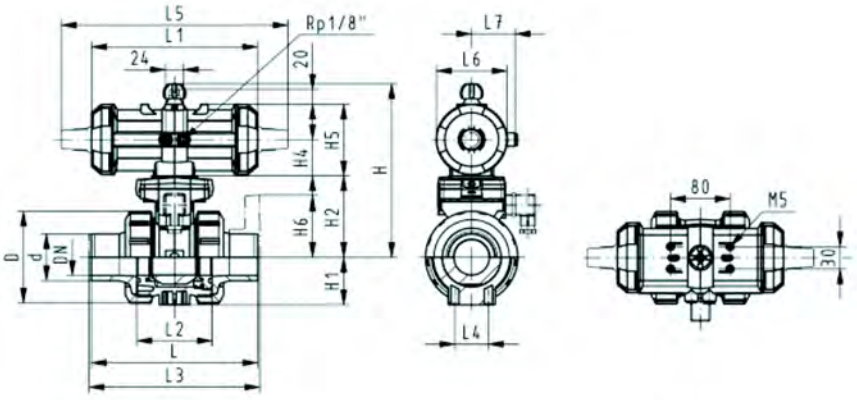

PF 3 39 696

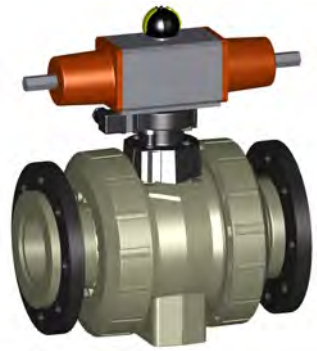

PROGEF Standard
Kugelhahn Typ 231 FO (Federkraft öffnend)
Ohne Handbetätigung
Mit Losflanschen PP-St metrisch

Ausführung:

- Material: PP-H
- Kontrollzeit 90°<) 1-2s
- Zuordnung der Antriebe: PA11 (DN10/15-25), PA21 (DN32-50), PA30 (DN65), PA40 (DN80), PA40 (DN100)
- Radial ein- und ausbaubar
- Integrierte Gewindebuchsen für die Befestigung der Armatur
- Baulänge nach EN 558
- Anschluss Dimension: ISO 7005, EN 1092, BS 4504, DIN 2501

Option:

- Armatur individuell konfigurierbar (siehe Bestellformular)

d (mm)	Zoll (inch)	DN (mm)	PN (bar)	kv-Wert (Δp=1 bar) (l/min)	EPDM Code	CHF	FKM Code	CHF	Gewicht (kg)
75	2 ½	65	10	5000	**199 231 349**	**1'142.00**	**199 231 359**	**1'209.00**	10.900
90	3	80	10	7000	**199 231 350**	**1'433.00**	**199 231 360**	**1'517.00**	13.600
110	4	100	10	11000	**199 231 351**	**1'696.00**	**199 231 361**	**1'796.00**	19.800

d (mm)	D (mm)	H (mm)	H1 (mm)	H2 (mm)	H5 (mm)	H6 (mm)	L (mm)	L2 (mm)	L3 (mm)	L4 (mm)	L5 (mm)	L6 (mm)
75	166	262	85	156	70	93	280	136	290	70	276	65
90	200	281	105	168	78	100	296	141	310	70	341	72
110	238	292	123	175	86	110	336	164	350	120	369	80

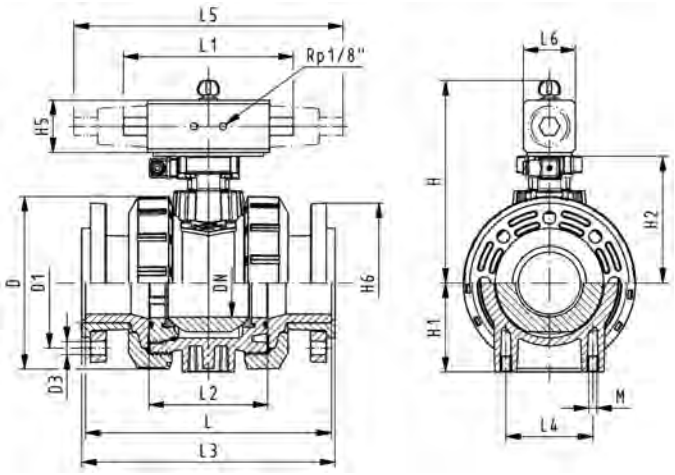

PF 3 39 696

DN10/15 - 50

PROGEF Standard
Kugelhahn Typ 231 DA (Doppelt wirkend)
Mit Handbetätigung
Mit Schweissmuffen metrisch

Ausführung:

- Material: PP-H
- Aufgebaut mit pneumatischem Antrieb PA11 (DN10/15-25), PA21 (DN32-50)
- Kontrollzeit 90°<) 1-2s
- Radial ein- und ausbaubar
- Integrierte Gewindebuchsen für die Befestigung der Armatur

Option:

- Armatur individuell konfigurierbar (siehe Bestellformular)

d (mm)	DN (mm)	PN (bar)	kv-Wert (Δp=1 bar) (l/min)	EPDM Code	CHF	FKM Code	CHF	Gewicht (kg)
16	10	10	70	**199 231 082**	**561.00**	**199 231 092**	**575.00**	1.500
20	15	10	185	**199 231 083**	**563.00**	**199 231 093**	**576.00**	1.500
25	20	10	350	**199 231 084**	**575.00**	**199 231 094**	**588.00**	1.600
32	25	10	700	**199 231 085**	**592.00**	**199 231 095**	**612.00**	1.700
40	32	10	1000	**199 231 086**	**668.00**	**199 231 096**	**691.00**	2.800
50	40	10	1600	**199 231 087**	**702.00**	**199 231 097**	**737.00**	3.100
63	50	10	3100	**199 231 088**	**739.00**	**199 231 098**	**788.00**	4.000

d (mm)	D (mm)	H (mm)	H1 (mm)	H2 (mm)	H3 (mm)	H4 (mm)	H5 (mm)	L (mm)	L1 (mm)	L2 (mm)	L4 (mm)	L5 (mm)	L6 (mm)	L7 (mm)	z (mm)
16	50	159	27	62	168	40	77	93	194	56	25	261	76	48	67
20	50	159	27	62	168	40	77	95	194	56	25	261	76	48	66
25	58	168	30	71	168	40	77	108	194	65	25	261	76	48	77
32	68	168	36	71	168	40	77	118	194	71	25	261	76	48	83
40	84	202	44	84	187	51	99	137	224	85	45	305	95	59	99
50	97	202	51	84	187	51	99	147	224	89	45	305	95	59	105
63	124	225	64	106	187	51	99	168	224	101	45	305	95	59	117

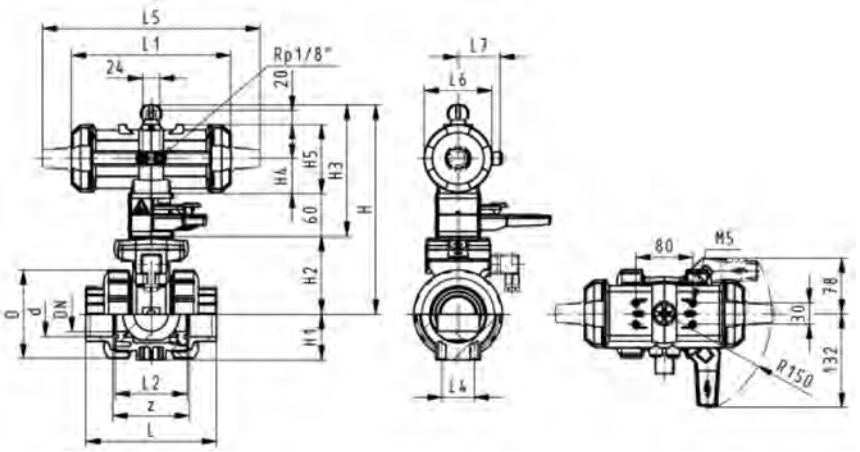

PF 3 39 696

DN10/15 - 50

PROGEF Standard
Kugelhahn Typ 231 DA (Doppelt wirkend)
Ohne Handbetätigung
Mit Schweissmuffen metrisch

Ausführung:

- Material: PP-H
- Kontrollzeit 90°<) 1-2s
- Zuordnung der Antriebe: PA11 (DN10/15-25), PA21 (DN32-50), PA35 (DN65), PA40 (DN80), PA45 (DN100)
- Radial ein- und ausbaubar
- Integrierte Gewindebuchsen für die Befestigung der Armatur

Option:

- Armatur individuell konfigurierbar (siehe Bestellformular)

d (mm)	DN (mm)	PN (bar)	kv-Wert (Δp=1 bar) (l/min)	EPDM Code	CHF	FKM Code	CHF	Gewicht (kg)
16	10	10	70	**199 231 202**	**394.00**	**199 231 212**	**409.00**	1.200
20	15	10	185	**199 231 203**	**398.00**	**199 231 213**	**411.00**	0.774
25	20	10	350	**199 231 204**	**410.00**	**199 231 214**	**423.00**	1.300
32	25	10	700	**199 231 205**	**426.00**	**199 231 215**	**447.00**	0.919
40	32	10	1000	**199 231 206**	**502.00**	**199 231 216**	**525.00**	2.500
50	40	10	1600	**199 231 207**	**537.00**	**199 231 217**	**572.00**	1.701
63	50	10	3100	**199 231 208**	**574.00**	**199 231 218**	**622.00**	3.700
75	65	10	5000	**199 231 209**	**926.00**	**199 231 219**	**1'001.00**	5.400
90	80	10	7000	**199 231 210**	**1'135.00**	**199 231 220**	**1'228.00**	7.700
110	100	10	11000	**199 231 211**	**1'360.00**	**199 231 221**	**1'470.00**	10.800

d (mm)	D (mm)	H (mm)	H1 (mm)	H2 (mm)	H5 (mm)	L (mm)	L1 (mm)	L2 (mm)	L4 (mm)	L5 (mm)	L6 (mm)	L7 (mm)	z (mm)
16	50	159	27	62	77	93	194	56	25	261	76	48	66
20	50	159	27	62	77	95	194	56	25	261	76	48	67
25	58	168	30	71	77	108	194	65	25	261	76	48	77
32	68	168	36	71	77	118	194	71	25	261	76	48	83
40	84	202	44	84	99	137	224	85	45	305	95	59	99
50	97	202	51	84	99	147	224	89	45	305	95	59	105
63	124	225	64	106	99	168	224	101	45	305	95	59	117
75	166	257	85	156	66	233	144	136	70		60		167
90	200	274	105	168	70	254	152	141	70		65		180
110	238	273	123	175	78	301	169	164	120		72		215

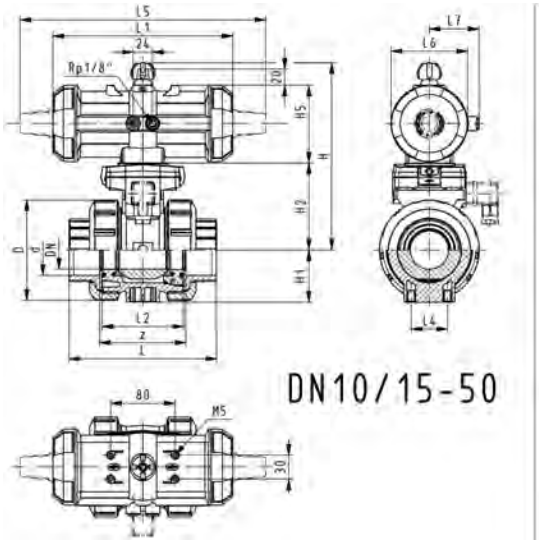

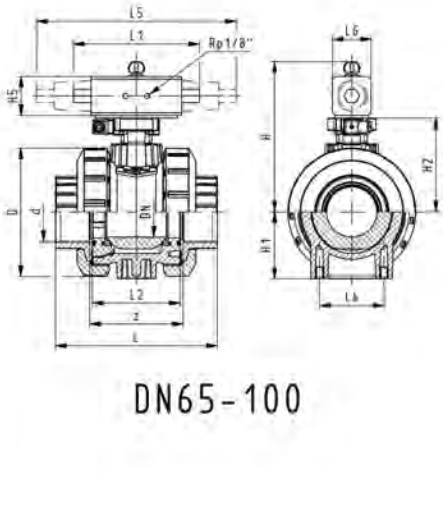

PF 3 39 696

DN10/15 - 50

PROGEF Standard
Kugelhahn Typ 231 DA (Doppelt wirkend)
Ohne Handbetätigung
Mit Stumpfschweissstutzen IR-Plus SDR11 metrisch

Ausführung:

- Material: PP-H
- Kontrollzeit 90°<) 1-2s
- Zuordnung der Antriebe: PA11 (DN10/15-25), PA21 (DN32-50), PA35 (DN65), PA40 (DN80), PA45 (DN100)
- Radial ein- und ausbaubar
- Integrierte Gewindebuchsen für die Befestigung der Armatur

Option:

- Armatur individuell konfigurierbar (siehe Bestellformular)

d (mm)	DN (mm)	PN (bar)	kv-Wert (Δp=1 bar) (l/min)	EPDM Code	CHF	FKM Code	CHF	Gewicht (kg)
20	15	10	185	**199 231 873**	**384.00**	**199 231 883**	**399.00**	1.200
25	20	10	350	**199 231 874**	**398.00**	**199 231 884**	**411.00**	1.300
32	25	10	700	**199 231 875**	**415.00**	**199 231 885**	**435.00**	1.400
40	32	10	1000	**199 231 876**	**476.00**	**199 231 886**	**499.00**	2.500
50	40	10	1600	**199 231 877**	**510.00**	**199 231 887**	**543.00**	2.800
63	50	10	3100	**199 231 878**	**544.00**	**199 231 888**	**592.00**	3.700
75	65	10	5000	**199 231 879**	**926.00**	**199 231 889**	**1'001.00**	5.500
90	80	10	7000	**199 231 880**	**1'135.00**	**199 231 890**	**1'228.00**	7.800
110	100	10	11000	**199 231 881**	**1'360.00**	**199 231 891**	**1'470.00**	10.900

d (mm)	D (mm)	H (mm)	H1 (mm)	H2 (mm)	H5 (mm)	L (mm)	L1 (mm)	L2 (mm)	L3 (mm)	L4 (mm)	L6 (mm)	e (mm)
20	50	159	27	62	77	130	194	56	130	25	76	1.9
25	58	168	30	71	77	143	194	65	150	25	76	2.3
32	68	168	36	71	77	150	194	71	160	25	76	2.9
40	84	202	44	84	99	171	224	85	180	45	95	3.7
50	97	202	51	84	99	191	224	89	200	45	95	4.6
63	124	225	64	106	99	220	224	101	230	45	95	5.8
75	166	257	85	156	66	266	144	136	290	70	60	6.8
90	200	274	105	168	70	264	152	141	310	70	65	8.2
110	238	273	123	175	78	301	169	164	350	120	72	10.0

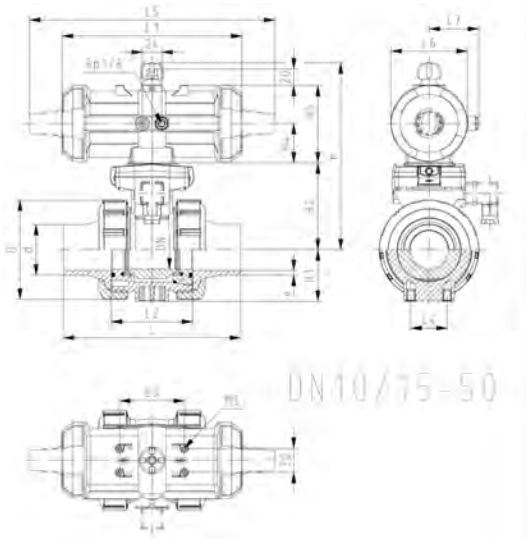

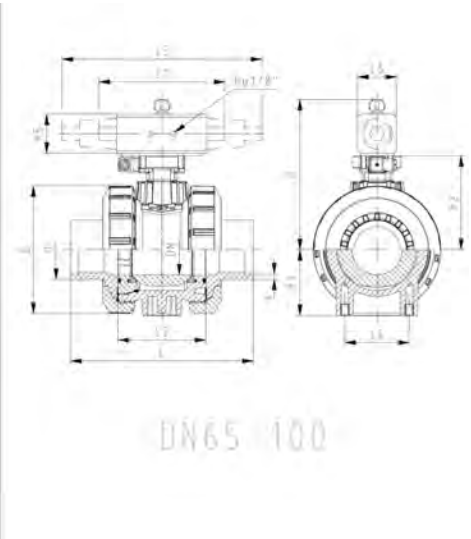

PF 3 39 696

DN10/15 - 50

PROGEF Standard
Kugelhahn Typ 231 DA (Doppelt wirkend)
Ohne Handbetätigung
Mit Stumpfschweissstutzen SDR17.6 metrisch

Ausführung:

- Material: PP-H
- Kontrollzeit 90°<) 1-2s
- Zuordnung der Antriebe: PA11 (DN10/15-25), PA21 (DN32-50), PA35 (DN65), PA40 (DN80), PA45 (DN100)
- Radial ein- und ausbaubar
- Integrierte Gewindebuchsen für die Befestigung der Armatur

Option:

- Armatur individuell konfigurierbar (siehe Bestellformular)

d (mm)	DN (mm)	PN (bar)	kv-Wert (Δp=1 bar) (l/min)	EPDM Code	CHF	FKM Code	CHF	Gewicht (kg)
75	65	10	5000	**199 231 979**	**922.00**	**199 231 989**	**995.00**	5.500
90	80	10	7000	**199 231 980**	**1'130.00**	**199 231 990**	**1'223.00**	7.800
110	100	10	11000	**199 231 981**	**1'351.00**	**199 231 991**	**1'463.00**	10.900

d (mm)	D (mm)	H (mm)	H1 (mm)	H2 (mm)	H5 (mm)	L (mm)	L1 (mm)	L2 (mm)	L3 (mm)	L4 (mm)	L6 (mm)	e (mm)
75	166	257	85	156	66	266	144	136	290	70	60	4.6
90	200	274	105	168	70	264	152	141	310	70	65	5.5
110	238	273	123	175	78	301	169	164	350	120	72	6.7

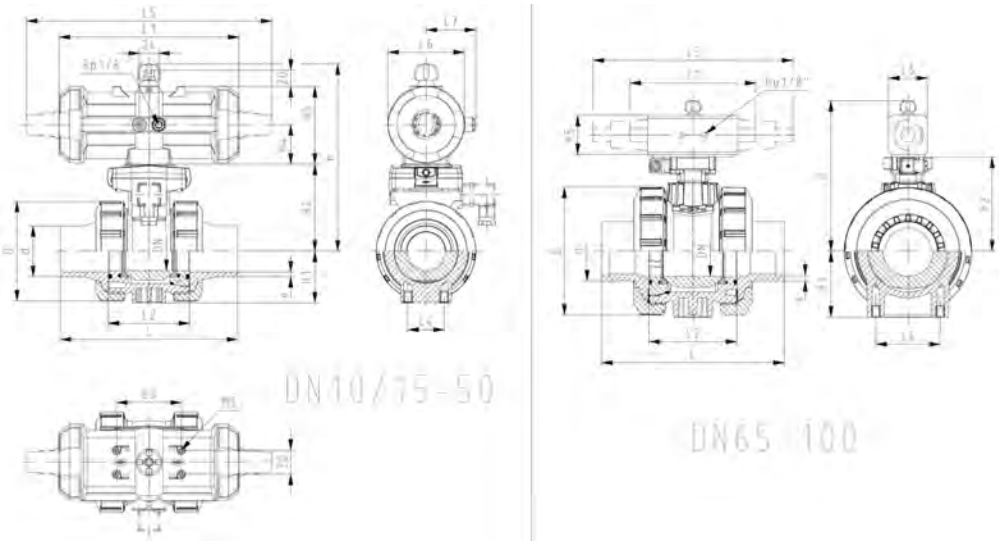

PF 3 39 696

DN10/15 - 50

PROGEF Standard
Kugelhahn Typ 231 DA (Doppelt wirkend)
Mit Handbetätigung
Mit Festflanschen PP-H gerillt metrisch

Ausführung:

- Material: PP-H
- Aufgebaut mit pneumatischem Antrieb PA11 (DN10/15-25), PA21 (DN32-50)
- Kontrollzeit 90°<) 1-2s
- Radial ein- und ausbaubar
- Integrierte Gewindebuchsen für die Befestigung der Armatur
- Baulänge nach EN 558
- Anschlussmasse nach: ISO 7005 / EN 1092 / DIN 25 PN10 / BS4504

Option:

- Armatur individuell konfigurierbar (siehe Bestellformular)

d (mm)	Zoll (inch)	DN (mm)	PN (bar)	kv-Wert (Δp=1 bar) (l/min)	EPDM Code	CHF	FKM Code	CHF	Gewicht (kg)
20	½	15	10	185	**199 231 283**	**606.00**	**199 231 293**	**620.00**	1.700
25	¾	20	10	350	**199 231 284**	**619.00**	**199 231 294**	**633.00**	1.900
32	1	25	10	700	**199 231 285**	**642.00**	**199 231 295**	**662.00**	2.100
40	1 ¼	32	10	1000	**199 231 286**	**731.00**	**199 231 296**	**756.00**	3.400
50	1 ½	40	10	1600	**199 231 287**	**767.00**	**199 231 297**	**802.00**	3.900
63	2	50	10	3100	**199 231 288**	**822.00**	**199 231 298**	**872.00**	4.900

d (mm)	D (mm)	H (mm)	H1 (mm)	H2 (mm)	H3 (mm)	H4 (mm)	H5 (mm)	H6 (mm)	L (mm)	L1 (mm)	L2 (mm)	L3 (mm)	L4 (mm)	L5 (mm)	L6 (mm)
20	50	230	27	62	168	40	77	48	120	194	56	130	25	261	76
25	58	239	30	71	168	40	77	53	139	194	65	150	25	261	76
32	68	239	36	71	168	40	77	58	150	194	71	160	25	261	76
40	84	271	44	84	187	51	99	70	170	224	85	180	45	305	95
50	97	271	51	84	187	51	99	75	190	224	89	200	45	305	95
63	124	293	64	106	187	51	99	83	220	224	101	230	45	305	95

d (mm)	L7 (mm)
20	48
25	48
32	48
40	59
50	59
63	59

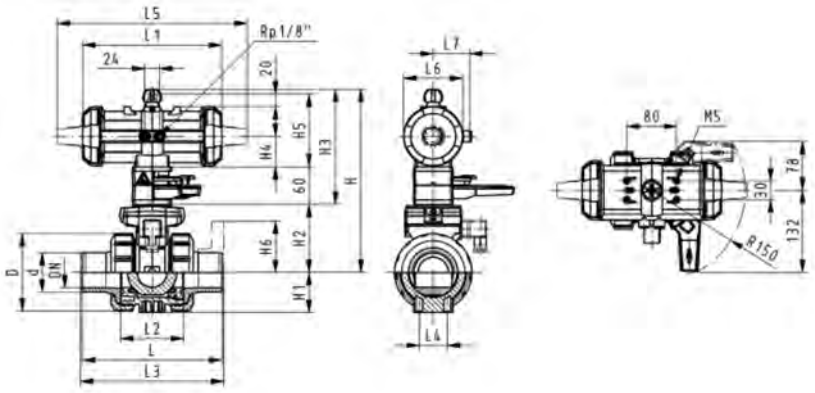

PF 3 39 696

DN10/15 - 50

PROGEF Standard
Kugelhahn Typ 231 DA (Doppelt wirkend)
Ohne Handbetätigung
Mit Festflanschen PP-H gerillt metrisch

Ausführung:

- Material: PP-H
- Aufgebaut mit pneumatischem Antrieb PA11 (DN10/15-25), PA21 (DN32-50)
- Kontrollzeit 90°<) 1-2s
- Radial ein- und ausbaubar
- Integrierte Gewindebuchsen für die Befestigung der Armatur
- Baulänge nach EN 558
- Anschlussmasse nach: ISO 7005 / EN 1092 / DIN 25 PN10 / BS4504

Option:

- Armatur individuell konfigurierbar (siehe Bestellformular)

d (mm)	Zoll (inch)	DN (mm)	PN (bar)	kv-Wert (Δp=1 bar) (l/min)	EPDM Code	CHF	FKM Code	CHF	Gewicht (kg)
20	½	15	10	185	**199 231 463**	**441.00**	**199 231 473**	**453.00**	1.400
25	¾	20	10	350	**199 231 464**	**453.00**	**199 231 474**	**468.00**	1.600
32	1	25	10	700	**199 231 465**	**476.00**	**199 231 475**	**496.00**	1.160
40	1 ¼	32	10	1000	**199 231 466**	**565.00**	**199 231 476**	**590.00**	3.100
50	1 ½	40	10	1600	**199 231 467**	**602.00**	**199 231 477**	**637.00**	3.600
63	2	50	10	3100	**199 231 468**	**657.00**	**199 231 478**	**707.00**	2.869

d (mm)	D (mm)	H (mm)	H1 (mm)	H2 (mm)	H4 (mm)	H5 (mm)	H6 (mm)	L (mm)	L1 (mm)	L2 (mm)	L3 (mm)	L4 (mm)	L5 (mm)	L6 (mm)	L7 (mm)
20	50	159	27	62	40	77	48	120	194	56	130	25	261	76	48
25	58	168	30	71	40	77	53	140	194	65	150	25	261	76	48
32	68	168	36	71	40	77	58	150	194	71	160	25	261	76	48
40	84	202	44	84	51	99	70	170	224	85	180	45	305	95	59
50	97	202	51	84	51	99	75	190	224	89	200	45	305	95	59
63	124	225	64	106	51	99	83	220	224	101	230	45	305	95	59

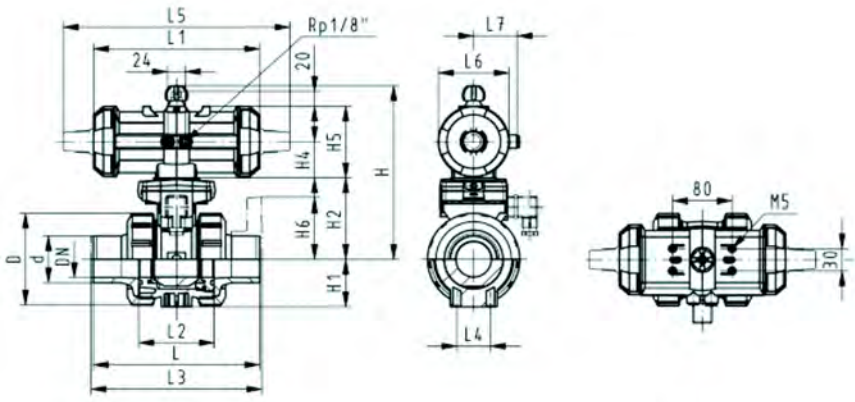

PF 3 39 696

PROGEF Standard
Kugelhahn Typ 231 DA (Doppelt wirkend)
Ohne Handbetätigung
Mit Losflanschen PP-St metrisch

Ausführung:

- Material: PP-H
- Kontrollzeit 90°<) 1-2s
- Zuordnung der Antriebe: PA11 (DN10/15-25), PA21 (DN32-50), PA35 (DN65), PA40 (DN80), PA45 (DN100)
- Radial ein- und ausbaubar
- Integrierte Gewindebuchsen für die Befestigung der Armatur
- Baulänge nach EN 558
- Anschluss Dimension: ISO 7005, EN 1092, BS 4504, DIN 2501

Option:

- Armatur individuell konfigurierbar (siehe Bestellformular)

d (mm)	Zoll (inch)	DN (mm)	PN (bar)	kv-Wert (Δp=1 bar) (l/min)	EPDM Code	CHF	FKM Code	CHF	Gewicht (kg)
75	2 ½	65	10	5000	**199 231 369**	**1'025.00**	**199 231 379**	**1'092.00**	9.700
90	3	80	10	7000	**199 231 370**	**1'263.00**	**199 231 380**	**1'346.00**	13.000
110	4	100	10	11000	**199 231 371**	**1'522.00**	**199 231 381**	**1'623.00**	18.000

d (mm)	D (mm)	H (mm)	H1 (mm)	H2 (mm)	H5 (mm)	H6 (mm)	L (mm)	L1 (mm)	L2 (mm)	L3 (mm)	L4 (mm)	L6 (mm)
75	166	257	85	156	66	93	280	144	136	290	70	60
90	200	274	105	168	70	100	296	152	141	310	70	65
110	238	273	123	175	78	110	336	169	164	350	120	72

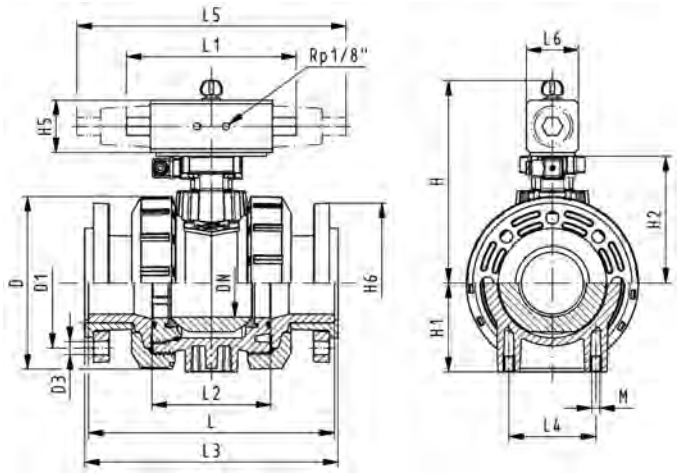

3-Wege-Kugelhahn Typ 543 horizontal

PF 2 34 729

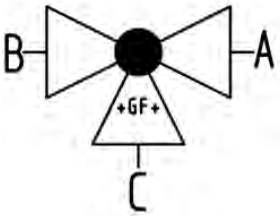

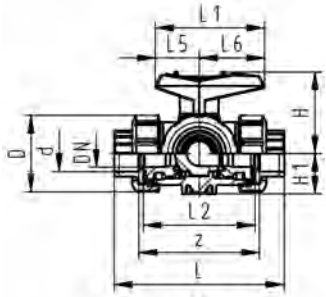

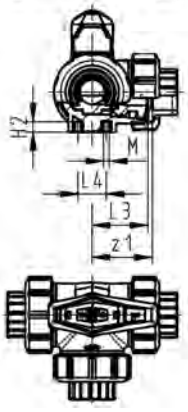

PROGEF Standard
3-Weg Kugelhahn Typ 543
Horizontal/L-Bohrung
Mit Schweissmuffen metrisch

Ausführung:

- Material: PP-H
- Radial ein- und ausbaubar (Anschlussteil und Überwurfmutter sind kompatibel zu Typ 546)
- Kugeldichtung PTFE
- Nachrüstbar mit elektrischem oder pneumatischem Stellantrieb
- Stellbereich 360° ohne Hebelanschlag
- Anschlag für Stellbereich 90° beigelegt, in verschiedenen Positionen optional aufsteckbar
- Integrierte Gewindebuchsen für die Befestigung der Armatur
- Auslieferungszustand A-C geöffnet, siehe Schaltschema

d (mm)	DN (mm)	PN (bar)	kv-Wert (Δp=1 bar) (l/min)	EPDM Code	CHF	FKM Code	CHF	Gewicht (kg)
16	10	10	50	**167 543 001**	**141.00**	**167 543 011**	**171.00**	0.161
20	15	10	75	**167 543 002**	**144.00**	**167 543 012**	**176.00**	0.165
25	20	10	150	**167 543 003**	**165.00**	**167 543 013**	**202.00**	0.237
32	25	10	280	**167 543 004**	**209.00**	**167 543 014**	**258.00**	0.361
40	32	10	480	**167 543 005**	**234.00**	**167 543 015**	**284.00**	0.616
50	40	10	620	**167 543 006**	**276.00**	**167 543 016**	**342.00**	0.912
63	50	10	1230	**167 543 007**	**332.00**	**167 543 017**	**431.00**	1.882

d (mm)	D (mm)	H (mm)	H1 (mm)	H2 (mm)	L (mm)	L1 (mm)	L2 (mm)	L3 (mm)	L4 (mm)	L5 (mm)	L6 (mm)	M	z (mm)	z1 (mm)
16	50	57	28	8	110	77	72	36	25	32	45	6	82	41
20	50	57	28	8	112	77	72	36	25	32	45	6	82	41
25	58	67	32	8	129	97	85	43	25	39	58	6	97	49
32	68	73	36	8	146	97	98	49	25	39	58	6	110	55
40	84	90	45	9	170	128	118	59	45	54	74	8	132	66
50	97	97	51	9	193	128	135	68	45	54	74	8	151	76
63	124	116	65	9	244	152	176	88	45	66	87	8	188	94

PF 2 34 729

PROGEF Standard
3-Weg Kugelhahn Typ 543
Horizontal/L-Bohrung abschliessbar
Mit Schweissmuffen metrisch

Ausführung:

- Material: PP-H
- Radial ein- und ausbaubar (Anschlussteil und Überwurfmutter sind kompatibel zu Typ 546)
- Kugeldichtung PTFE
- Nachrüstbar mit elektrischem oder pneumatischem Stellantrieb
- Stellbereich 360° ohne Hebelanschlag
- Integrierte Gewindebuchsen für die Befestigung der Armatur
- Multifunktionshebel rot mit Rasterstellung 45°, abschliessbar
- Auslieferungszustand A-C geöffnet, siehe Schaltschema

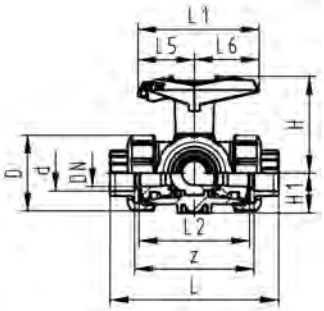

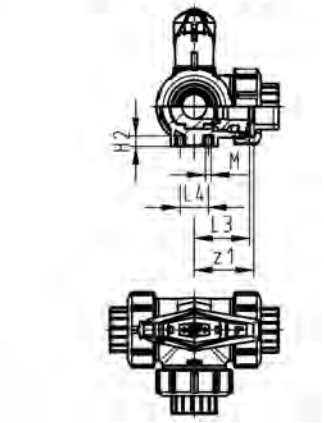

d (mm)	DN (mm)	PN (bar)	kv-Wert (Δp=1 bar) (l/min)	EPDM Code	CHF	FKM Code	CHF	Gewicht (kg)
16	10	10	50	**167 543 561**	**172.00**	**167 543 571**	**203.00**	0.170
20	15	10	75	**167 543 562**	**176.00**	**167 543 572**	**207.00**	0.174
25	20	10	150	**167 543 563**	**200.00**	**167 543 573**	**235.00**	0.248
32	25	10	280	**167 543 564**	**247.00**	**167 543 574**	**296.00**	0.372
40	32	10	480	**167 543 565**	**276.00**	**167 543 575**	**327.00**	0.631
50	40	10	620	**167 543 566**	**319.00**	**167 543 576**	**386.00**	0.927
63	50	10	1230	**167 543 567**	**379.00**	**167 543 577**	**479.00**	1.793

d (mm)	D (mm)	H (mm)	H1 (mm)	H2 (mm)	L (mm)	L1 (mm)	L2 (mm)	L3 (mm)	L4 (mm)	L5 (mm)	L6 (mm)	M	z (mm)	z1 (mm)
16	50	79	28	8	110	87	72	36	25	42	45	6	82	41
20	50	79	28	8	112	87	72	36	25	42	45	6	82	41
25	58	88	32	8	129	108	85	43	25	50	58	6	97	49
32	68	94	36	8	146	108	98	49	25	50	58	6	110	55
40	84	113	45	9	170	141	118	59	45	66	75	8	132	66
50	97	119	51	9	193	141	135	68	45	66	75	8	151	76
63	124	141	65	9	244	165	176	88	45	78	87	8	188	94

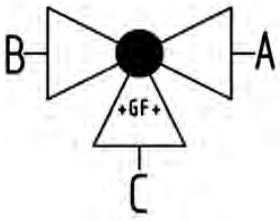

PF 2 34 729

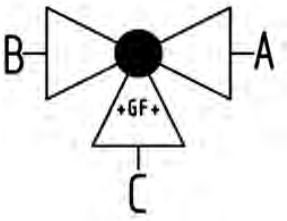

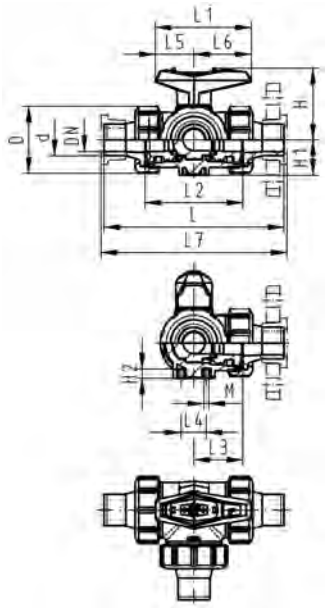

PROGEF Standard
3-Weg Kugelhahn Typ 543
Horizontal/L-Bohrung
Mit Muffenschweissstutzen metrisch

Ausführung:

- Material: PP-H
- Radial ein- und ausbaubar (Anschlussteil und Überwurfmutter sind kompatibel zu Typ 546)
- Kugeldichtung PTFE
- Nachrüstbar mit elektrischem oder pneumatischem Stellantrieb
- Stellbereich 360° ohne Hebelanschlag
- Anschlag für Stellbereich 90° beigelegt, in verschiedenen Positionen optional aufsteckbar
- Integrierte Gewindebuchsen für die Befestigung der Armatur
- Auslieferungszustand A-C geöffnet, siehe Schaltschema

d (mm)	DN (mm)	PN (bar)	kv-Wert (Δp=1 bar) (l/min)	EPDM Code	CHF	FKM Code	CHF	Gewicht (kg)
16	10	10	50	**167 543 021**	**141.00**	**167 543 031**	**171.00**	0.165
20	15	10	75	**167 543 022**	**144.00**	**167 543 032**	**176.00**	0.171
25	20	10	150	**167 543 023**	**165.00**	**167 543 033**	**202.00**	0.247
32	25	10	280	**167 543 024**	**209.00**	**167 543 034**	**258.00**	0.377
40	32	10	480	**167 543 025**	**234.00**	**167 543 035**	**284.00**	0.629
50	40	10	620	**167 543 026**	**276.00**	**167 543 036**	**342.00**	0.953
63	50	10	1230	**167 543 027**	**332.00**	**167 543 037**	**431.00**	1.855

d (mm)	D (mm)	H (mm)	H1 (mm)	H2 (mm)	L (mm)	L1 (mm)	L2 (mm)	L3 (mm)	L4 (mm)	L5 (mm)	L6 (mm)	L7 (mm)	M
16	50	57	28	8	126	77	72	36	25	32	45	133	6
20	50	57	28	8	136	77	72	36	25	32	45	144	6
25	58	67	32	8	159	97	85	43	25	39	58	170	6
32	68	73	36	8	178	97	98	49	25	39	58	191	6
40	84	90	45	9	204	128	118	59	45	54	74	223	8
50	97	97	51	9	237	128	135	68	45	54	74	256	8
63	124	116	65	9	296	152	176	88	45	66	87	319	8

PF 2 34 729

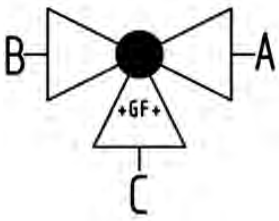

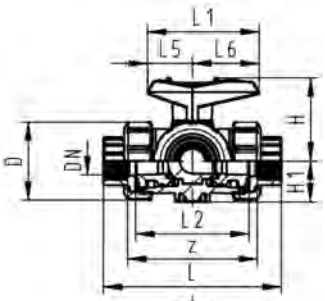

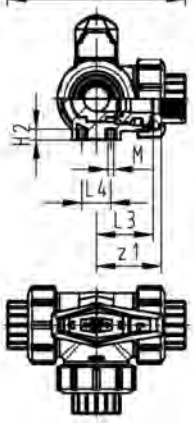

PROGEF Standard
3-Weg Kugelhahn Typ 543
Horizontal/L-Bohrung
Mit Gewindemuffen verstärkt Rp

Ausführung:

- Material: PP-H
- Radial ein- und ausbaubar (Anschlussteil und Überwurfmutter sind kompatibel zu Typ 546)
- Kugeldichtung PTFE
- Nachrüstbar mit elektrischem oder pneumatischem Stellantrieb
- Stellbereich 360° ohne Hebelanschlag
- Anschlag für Stellbereich 90° beigelegt, in verschiedenen Positionen optional aufsteckbar
- Integrierte Gewindebuchsen für die Befestigung der Armatur
- Auslieferungszustand A-C geöffnet, siehe Schaltschema

Rp (inch)	DN (mm)	PN (bar)	kv-Wert (Δp=1 bar) (l/min)	EPDM Code	CHF	FKM Code	CHF	Gewicht (kg)
⅜	10	10	50	**167 543 081**	**153.00**	**167 543 091**	**184.00**	0.161
½	15	10	75	**167 543 082**	**157.00**	**167 543 092**	**187.00**	0.165
¾	20	10	150	**167 543 083**	**176.00**	**167 543 093**	**214.00**	0.237
1	25	10	280	**167 543 084**	**221.00**	**167 543 094**	**271.00**	0.361
1 ¼	32	10	480	**167 543 085**	**249.00**	**167 543 095**	**302.00**	0.616
1 ½	40	10	620	**167 543 086**	**291.00**	**167 543 096**	**364.00**	0.912
2	50	10	1230	**167 543 087**	**358.00**	**167 543 097**	**462.00**	1.773

Rp (inch)	D (mm)	H (mm)	H1 (mm)	H2 (mm)	L (mm)	L1 (mm)	L2 (mm)	L3 (mm)	L4 (mm)	L5 (mm)	L6 (mm)	M	z (mm)	z1 (mm)
⅜	50	57	28	8	112	77	72	36	25	32	45	6	86	43
½	50	57	28	8	114	77	72	36	25	32	45	6	84	42
¾	58	67	32	8	131	97	85	43	25	39	58	6	99	50
1	68	73	36	8	154	97	98	49	25	39	58	6	112	56
1 ¼	84	90	45	9	180	128	118	59	45	54	74	8	132	66
1 ½	97	97	51	9	203	128	135	68	45	54	74	8	153	77
2	124	116	65	9	258	152	176	88	45	66	87	8	196	98

PF 2 34 729

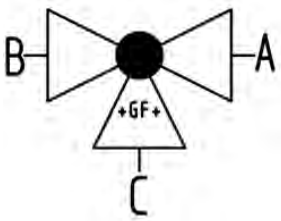

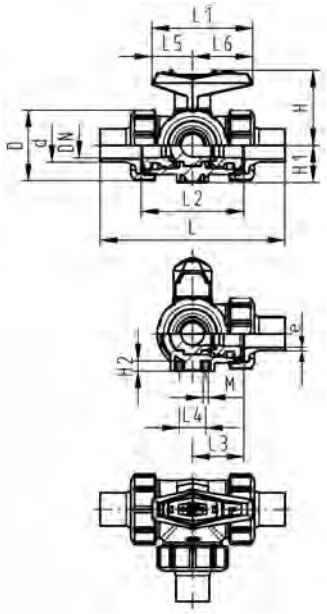

PROGEF Standard
3-Weg Kugelhahn Typ 543
Horizontal/L-Bohrung
Mit Stumpfschweissstutzen IR-Plus
SDR11 metrisch

Ausführung:

- Material: PP-H
- Radial ein- und ausbaubar (Anschlussteil und Überwurfmutter sind kompatibel zu Typ 546)
- Kugeldichtung PTFE
- Nachrüstbar mit elektrischem oder pneumatischem Stellantrieb
- Stellbereich 360° ohne Hebelanschlag
- Anschlag für Stellbereich 90° beigelegt, in verschiedenen Positionen optional aufsteckbar
- Integrierte Gewindebuchsen für die Befestigung der Armatur
- Auslieferungszustand A-C geöffnet, siehe Schaltschema

d (mm)	DN (mm)	PN (bar)	kv-Wert (Δp=1 bar) (l/min)	EPDM Code	CHF	FKM Code	CHF	Gewicht (kg)
20	15	10	75	**167 543 062**	**157.00**	**167 543 072**	**187.00**	0.171
25	20	10	150	**167 543 063**	**176.00**	**167 543 073**	**214.00**	0.247
32	25	10	280	**167 543 064**	**221.00**	**167 543 074**	**271.00**	0.377
40	32	10	480	**167 543 065**	**249.00**	**167 543 075**	**302.00**	0.629
50	40	10	620	**167 543 066**	**291.00**	**167 543 076**	**364.00**	0.953
63	50	10	1230	**167 543 067**	**358.00**	**167 543 077**	**462.00**	1.855

d (mm)	D (mm)	H (mm)	H1 (mm)	H2 (mm)	L (mm)	L1 (mm)	L2 (mm)	L3 (mm)	L4 (mm)	L5 (mm)	L6 (mm)	M	e (mm)
20	50	57	28	8	146	77	72	36	25	32	45	6	1.9
25	58	67	32	8	163	97	85	43	25	39	58	6	2.3
32	68	73	36	8	178	97	98	49	25	39	58	6	2.9
40	84	90	45	9	204	128	118	59	45	54	74	8	3.7
50	97	97	51	9	237	128	135	68	45	54	74	8	4.6
63	124	116	65	9	296	152	176	88	45	66	87	8	5.8

PF 2 34 729

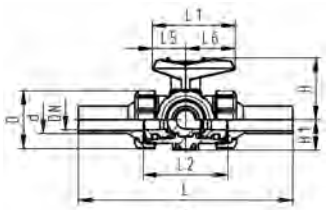

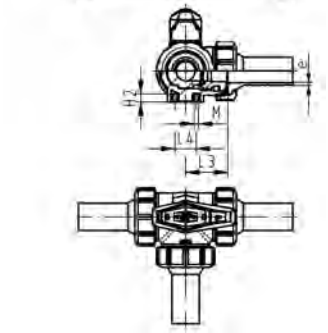

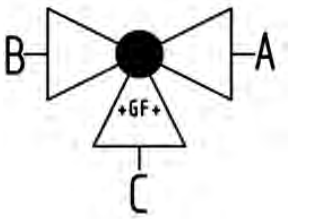

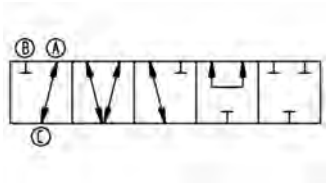

PROGEF Standard
3-Weg Kugelhahn Typ 543
Horizontal/L-Bohrung
Mit Stumpfschweissstutzen lang
SDR11 metrisch

Ausführung:

- Material: PP-H
- Radial ein- und ausbaubar (Anschlussteil und Überwurfmutter sind kompatibel zu Typ 546)
- Kugeldichtung PTFE
- Nachrüstbar mit elektrischem oder pneumatischem Stellantrieb
- Stellbereich 360° ohne Hebelanschlag
- Anschlag für Stellbereich 90° beigelegt, in verschiedenen Positionen optional aufsteckbar
- Integrierte Gewindebuchsen für die Befestigung der Armatur
- Auslieferungszustand A-C geöffnet, siehe Schaltschema

d (mm)	DN (mm)	PN (bar)	kv-Wert (Δp=1 bar) (l/min)	EPDM Code	CHF	FKM Code	CHF	Gewicht (kg)
20	15	10	75	**167 543 102**	**183.00**	**167 543 112**	**216.00**	0.179
25	20	10	150	**167 543 103**	**187.00**	**167 543 113**	**222.00**	0.262
32	25	10	280	**167 543 104**	**213.00**	**167 543 114**	**229.00**	0.399
40	32	10	480	**167 543 105**	**272.00**	**167 543 115**	**262.00**	0.675
50	40	10	620	**167 543 106**	**305.00**	**167 543 116**	**335.00**	1.032
63	50	10	1230	**167 543 107**	**358.00**	**167 543 117**	**368.00**	2.221

d (mm)	D (mm)	H (mm)	H1 (mm)	H2 (mm)	L (mm)	L1 (mm)	L2 (mm)	L3 (mm)	L4 (mm)	L5 (mm)	L6 (mm)	M	e (mm)
20	50	57	28	8	210	77	72	36	25	32	45	6	1.9
25	58	67	32	8	237	97	85	43	25	39	58	6	2.3
32	68	73	36	8	250	97	98	49	25	39	58	6	2.9
40	84	90	45	9	282	128	118	59	45	54	74	8	3.7
50	97	97	51	9	317	128	135	68	45	54	74	8	4.6
63	124	116	65	9	396	152	176	88	45	66	87	8	5.8

PF 2 34 729

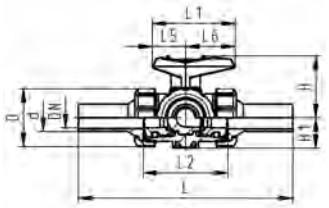

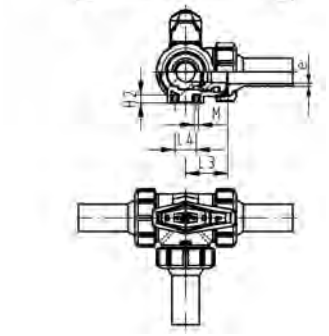

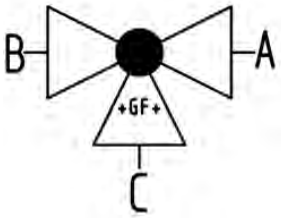

PROGEF Standard
3-Weg Kugelhahn Typ 543
Horizontal/L-Bohrung
Mit Stumpfschweissstutzen lang
PE100 SDR11 metrisch

Ausführung:

- Werkstoff: PP-H/PE
- Radial ein- und ausbaubar (Anschlussteil und Überwurfmutter sind kompatibel zu Typ 546)
- Kugeldichtung PTFE
- Nachrüstbar mit elektrischem oder pneumatischem Stellantrieb
- Stellbereich 360° ohne Hebelanschlag
- Anschlag für Stellbereich 90° beigelegt, in verschiedenen Positionen optional aufsteckbar
- Integrierte Gewindebuchsen für die Befestigung der Armatur
- Auslieferungszustand A-C geöffnet, siehe Schaltschema

d (mm)	DN (mm)	PN (bar)	kv-Wert (Δp=1 bar) (l/min)	EPDM Code	CHF	FKM Code	CHF	Gewicht (kg)
20	15	10	75	**167 543 122**	**183.00**	**167 543 132**	**216.00**	0.179
25	20	10	150	**167 543 123**	**187.00**	**167 543 133**	**222.00**	0.262
32	25	10	280	**167 543 124**	**213.00**	**167 543 134**	**229.00**	0.399
40	32	10	480	**167 543 125**	**272.00**	**167 543 135**	**262.00**	0.675
50	40	10	620	**167 543 126**	**305.00**	**167 543 136**	**335.00**	1.032
63	50	10	1230	**167 543 127**	**358.00**	**167 543 137**	**368.00**	2.221

d (mm)	D (mm)	L (mm)	L1 (mm)	L2 (mm)	L3 (mm)	L4 (mm)	L5 (mm)	L6 (mm)	H (mm)	H1 (mm)	H2 (mm)	M	e (mm)
20	50	210	77	72	36	25	32	45	57	28	8	6	1.9
25	58	237	97	85	43	25	39	58	67	32	8	6	2.3
32	68	250	97	98	49	25	39	58	73	36	8	6	2.9
40	84	282	128	118	59	45	54	74	90	45	9	8	3.7
50	97	317	128	135	68	45	54	74	97	51	9	8	4.6
63	124	396	152	176	88	45	66	87	116	65	9	8	5.8

PF 2 34 729

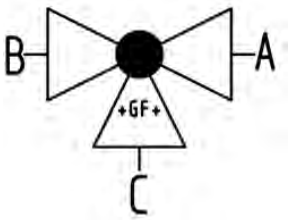

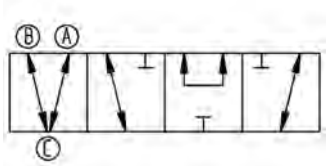

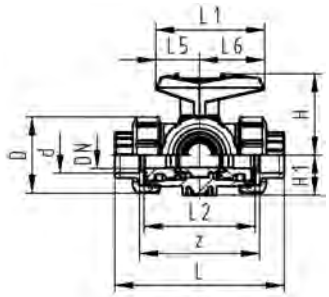

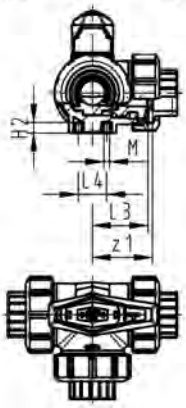

PROGEF Standard
3-Weg Kugelhahn Typ 543
Horizontal/T-Bohrung
Mit Schweissmuffen metrisch

Ausführung:

- Material: PP-H
- Radial ein- und ausbaubar (Anschlussteil und Überwurfmutter sind kompatibel zu Typ 546)
- Kugeldichtung PTFE
- Nachrüstbar mit elektrischem oder pneumatischem Stellantrieb
- Stellbereich 360° ohne Hebelanschlag
- Anschlag für Stellbereich 90° beigelegt, in verschiedenen Positionen optional aufsteckbar
- Integrierte Gewindebuchsen für die Befestigung der Armatur
- Auslieferungszustand A-B-C geöffnet, siehe Schaltschema

d (mm)	DN (mm)	PN (bar)	kv-Wert (Δp=1 bar) (l/min)	EPDM Code	CHF	FKM Code	CHF	Gewicht (kg)
16	10	10	140	**167 543 201**	**141.00**	**167 543 211**	**171.00**	0.160
20	15	10	200	**167 543 202**	**144.00**	**167 543 212**	**176.00**	0.164
25	20	10	470	**167 543 203**	**165.00**	**167 543 213**	**202.00**	0.236
32	25	10	793	**167 543 204**	**209.00**	**167 543 214**	**258.00**	0.357
40	32	10	1290	**167 543 205**	**234.00**	**167 543 215**	**284.00**	0.609
50	40	10	1910	**167 543 206**	**276.00**	**167 543 216**	**342.00**	0.898
63	50	10	3100	**167 543 207**	**332.00**	**167 543 217**	**431.00**	1.857

d (mm)	D (mm)	H (mm)	H1 (mm)	H2 (mm)	L (mm)	L1 (mm)	L2 (mm)	L3 (mm)	L4 (mm)	L5 (mm)	L6 (mm)	M	z (mm)	z1 (mm)
16	50	57	28	8	110	77	72	36	25	32	45	6	82	41
20	50	57	28	8	112	77	72	36	25	32	45	6	82	41
25	58	67	32	8	129	97	85	43	25	39	58	6	97	49
32	68	73	36	8	146	97	98	49	25	39	58	6	110	55
40	84	90	45	9	170	128	118	59	45	54	74	8	132	66
50	97	97	51	9	193	128	135	68	45	54	74	8	151	76
63	124	116	65	9	244	152	176	88	45	66	87	8	188	94

PF 2 34 729

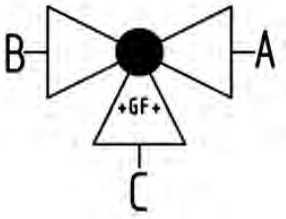

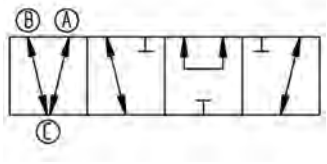

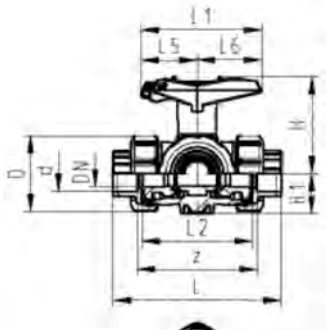

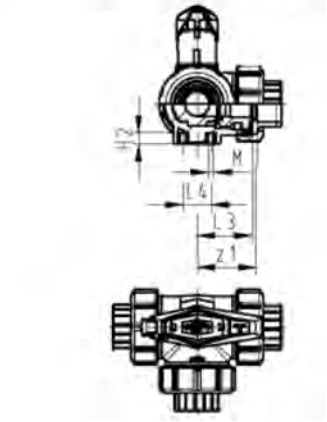

PROGEF Standard
3-Weg Kugelhahn Typ 543
Horizontal/T-Bohrung abschliessbar
Mit Schweissmuffen metrisch

Ausführung:

- Material: PP-H
- Radial ein- und ausbaubar (Anschlussteil und Überwurfmutter sind kompatibel zu Typ 546)
- Kugeldichtung PTFE
- Nachrüstbar mit elektrischem oder pneumatischem Stellantrieb
- Stellbereich 360° ohne Hebelanschlag
- Anschlag für Stellbereich 90° beigelegt, in verschiedenen Positionen optional aufsteckbar
- Integrierte Gewindebuchsen für die Befestigung der Armatur
- Multifunktionshebel rot mit Rasterstellung 45°, abschliessbar
- Auslieferungszustand A-B-C geöffnet, siehe Schaltschema

d (mm)	DN (mm)	PN (bar)	kv-Wert (Δp=1 bar) (l/min)	EPDM Code	CHF	FKM Code	CHF	Gewicht (kg)
16	10	10	140	**167 543 581**	**172.00**	**167 543 591**	**203.00**	0.169
20	15	10	200	**167 543 582**	**176.00**	**167 543 592**	**207.00**	0.173
25	20	10	470	**167 543 583**	**200.00**	**167 543 593**	**235.00**	0.247
32	25	10	793	**167 543 584**	**247.00**	**167 543 594**	**296.00**	0.368
40	32	10	1290	**167 543 585**	**276.00**	**167 543 595**	**327.00**	0.624
50	40	10	1910	**167 543 586**	**319.00**	**167 543 596**	**386.00**	0.913
63	50	10	3100	**167 543 587**	**379.00**	**167 543 597**	**479.00**	1.764

d (mm)	D (mm)	H (mm)	H1 (mm)	H2 (mm)	L (mm)	L1 (mm)	L2 (mm)	L3 (mm)	L4 (mm)	L5 (mm)	L6 (mm)	M	z (mm)	z1 (mm)
16	50	79	28	8	110	87	72	36	25	42	45	6	82	41
20	50	79	28	8	112	87	72	36	25	42	45	6	82	41
25	58	88	32	8	129	108	85	43	25	50	58	6	97	49
32	68	94	36	8	146	108	98	49	25	50	58	6	110	55
40	84	113	45	9	170	141	118	59	45	66	75	8	132	66
50	97	119	51	9	193	141	135	68	45	66	75	8	151	76
63	124	141	65	9	244	165	176	88	45	78	87	8	188	94

PF 2 34 729

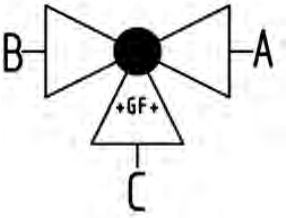

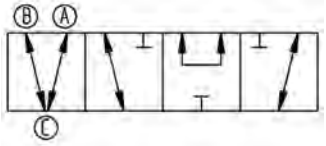

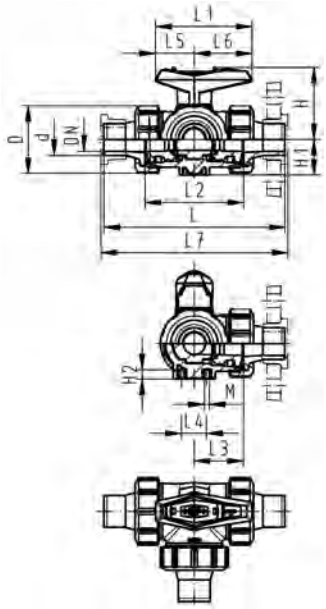

PROGEF Standard
3-Weg Kugelhahn Typ 543
Horizontal/T-Bohrung
Mit Muffenschweissstutzen metrisch

Ausführung:

- Material: PP-H
- Radial ein- und ausbaubar (Anschlussteil und Überwurfmutter sind kompatibel zu Typ 546)
- Kugeldichtung PTFE
- Nachrüstbar mit elektrischem oder pneumatischem Stellantrieb
- Stellbereich 360° ohne Hebelanschlag
- Anschlag für Stellbereich 90° beigelegt, in verschiedenen Positionen optional aufsteckbar
- Integrierte Gewindebuchsen für die Befestigung der Armatur
- Auslieferungszustand A-B-C geöffnet, siehe Schaltschema

d (mm)	DN (mm)	PN (bar)	kv-Wert (Δp=1 bar) (l/min)	EPDM Code	CHF	FKM Code	CHF	Gewicht (kg)
16	10	10	140	**167 543 221**	**141.00**	**167 543 231**	**171.00**	0.164
20	15	10	200	**167 543 222**	**144.00**	**167 543 232**	**176.00**	0.170
25	20	10	470	**167 543 223**	**165.00**	**167 543 233**	**202.00**	0.245
32	25	10	793	**167 543 224**	**209.00**	**167 543 234**	**258.00**	0.372
40	32	10	1290	**167 543 225**	**234.00**	**167 543 235**	**284.00**	0.622
50	40	10	1910	**167 543 226**	**276.00**	**167 543 236**	**342.00**	0.939
63	50	10	3100	**167 543 227**	**332.00**	**167 543 237**	**431.00**	1.826

d (mm)	D (mm)	H (mm)	H1 (mm)	H2 (mm)	L (mm)	L1 (mm)	L2 (mm)	L3 (mm)	L4 (mm)	L5 (mm)	L6 (mm)	L7 (mm)	M
16	50	57	28	8	126	77	72	36	25	32	45	133	6
20	50	57	28	8	136	77	72	36	25	32	45	144	6
25	58	67	32	8	159	97	85	43	25	39	58	170	6
32	68	73	36	8	178	97	98	49	25	39	58	191	6
40	84	90	45	9	204	128	118	59	45	54	74	223	8
50	97	97	51	9	237	128	135	68	45	54	74	256	8
63	124	116	65	9	296	152	176	88	45	66	87	319	8

PF 2 34 729

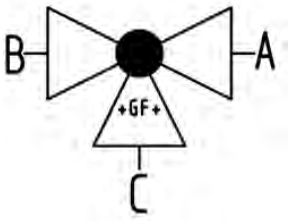

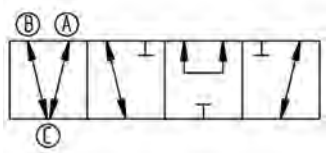

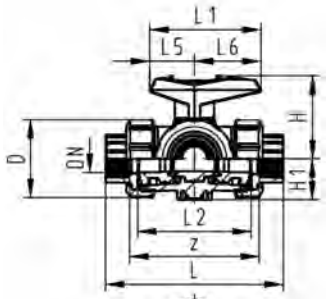

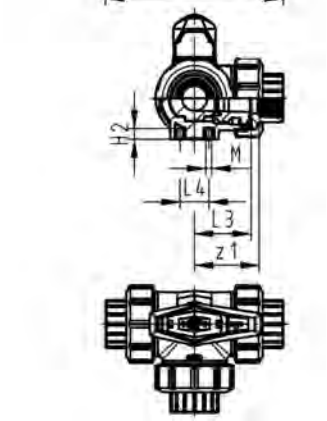

PROGEF Standard
3-Weg Kugelhahn Typ 543
Horizontal/T-Bohrung
Mit Gewindemuffen verstärkt Rp

Ausführung:

- Material: PP-H
- Radial ein- und ausbaubar (Anschlussteil und Überwurfmutter sind kompatibel zu Typ 546)
- Kugeldichtung PTFE
- Nachrüstbar mit elektrischem oder pneumatischem Stellantrieb
- Stellbereich 360° ohne Hebelanschlag
- Anschlag für Stellbereich 90° beigelegt, in verschiedenen Positionen optional aufsteckbar
- Integrierte Gewindebuchsen für die Befestigung der Armatur
- Auslieferungszustand A-B-C geöffnet, siehe Schaltschema

Rp (inch)	DN (mm)	PN (bar)	kv-Wert (Δp=1 bar) (l/min)	EPDM Code	CHF	FKM Code	CHF	Gewicht (kg)
⅜	10	10	140	**167 543 281**	**153.00**	**167 543 291**	**184.00**	0.160
½	15	10	200	**167 543 282**	**157.00**	**167 543 292**	**187.00**	0.164
¾	20	10	470	**167 543 283**	**176.00**	**167 543 293**	**214.00**	0.236
1	25	10	793	**167 543 284**	**221.00**	**167 543 294**	**271.00**	0.357
1 ¼	32	10	1290	**167 543 285**	**249.00**	**167 543 295**	**302.00**	0.609
1 ½	40	10	1910	**167 543 286**	**291.00**	**167 543 296**	**364.00**	0.898
2	50	10	3100	**167 543 287**	**358.00**	**167 543 297**	**462.00**	1.744

Rp (inch)	D (mm)	H (mm)	H1 (mm)	H2 (mm)	L (mm)	L1 (mm)	L2 (mm)	L3 (mm)	L4 (mm)	L5 (mm)	L6 (mm)	M	z (mm)	z1 (mm)
⅜	50	57	28	8	112	77	72	36	25	32	45	6	86	43
½	50	57	28	8	114	77	72	36	25	32	45	6	84	42
¾	58	67	32	8	131	97	85	43	25	39	58	6	99	50
1	68	73	36	8	154	97	98	49	25	39	58	6	112	56
1 ¼	84	90	45	9	180	128	118	59	45	54	74	8	132	66
1 ½	97	97	51	9	203	128	135	68	45	54	74	8	153	77
2	124	116	65	9	258	152	176	88	45	66	87	8	196	98

PF 2 34 729

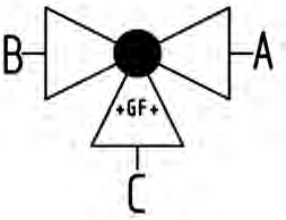

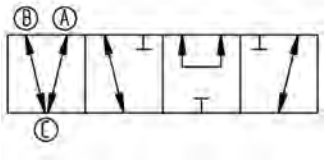

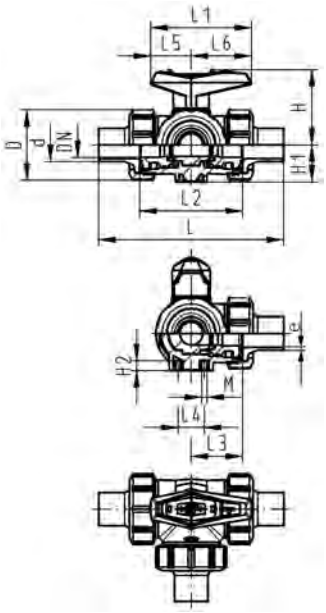

PROGEF Standard
3-Weg Kugelhahn Typ 543
Horizontal/T-Bohrung
Mit Stumpfschweissstutzen IR-Plus
SDR11 metrisch

Ausführung:

- Material: PP-H
- Radial ein- und ausbaubar (Anschlussteil und Überwurfmutter sind kompatibel zu Typ 546)
- Kugeldichtung PTFE
- Nachrüstbar mit elektrischem oder pneumatischem Stellantrieb
- Stellbereich 360° ohne Hebelanschlag
- Anschlag für Stellbereich 90° beigelegt, in verschiedenen Positionen optional aufsteckbar
- Integrierte Gewindebuchsen für die Befestigung der Armatur
- Auslieferungszustand A-B-C geöffnet, siehe Schaltschema

d (mm)	DN (mm)	PN (bar)	kv-Wert (Δp=1 bar) (l/min)	EPDM Code	CHF	FKM Code	CHF	Gewicht (kg)
20	15	10	200	**167 543 262**	**157.00**	**167 543 272**	**187.00**	0.170
25	20	10	470	**167 543 263**	**176.00**	**167 543 273**	**214.00**	0.245
32	25	10	793	**167 543 264**	**221.00**	**167 543 274**	**271.00**	0.372
40	32	10	1290	**167 543 265**	**249.00**	**167 543 275**	**302.00**	0.622
50	40	10	1910	**167 543 266**	**291.00**	**167 543 276**	**364.00**	0.939
63	50	10	3100	**167 543 267**	**358.00**	**167 543 277**	**462.00**	1.826

d (mm)	D (mm)	H (mm)	H1 (mm)	H2 (mm)	L (mm)	L1 (mm)	L2 (mm)	L3 (mm)	L4 (mm)	L5 (mm)	L6 (mm)	M	e (mm)
20	50	57	28	8	146	77	72	36	25	32	45	6	1.9
25	58	67	32	8	163	97	85	43	25	39	58	6	2.3
32	68	73	36	8	178	97	98	49	25	39	58	6	2.9
40	84	90	45	9	204	128	118	59	45	54	74	8	3.7
50	97	97	51	9	237	128	135	68	45	54	74	8	4.6
63	124	116	65	9	296	152	176	88	45	66	87	8	5.8

PF 2 34 729

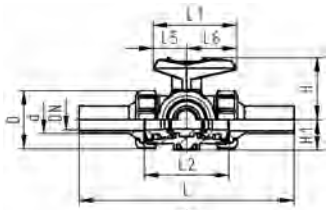

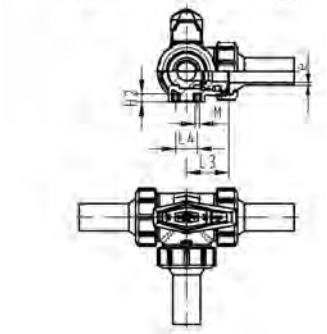

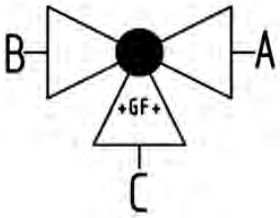

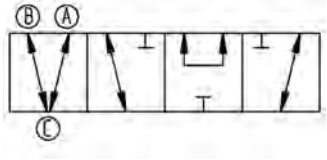

PROGEF Standard
3-Weg Kugelhahn Typ 543
Horizontal/T-Bohrung
Mit Stumpfschweissstutzen lang
SDR11 metrisch

Ausführung:

- Material: PP-H
- Radial ein- und ausbaubar (Anschlussteil und Überwurfmutter sind kompatibel zu Typ 546)
- Kugeldichtung PTFE
- Nachrüstbar mit elektrischem oder pneumatischem Stellantrieb
- Stellbereich 360° ohne Hebelanschlag
- Anschlag für Stellbereich 90° beigelegt, in verschiedenen Positionen optional aufsteckbar
- Integrierte Gewindebuchsen für die Befestigung der Armatur
- Auslieferungszustand A-B-C geöffnet, siehe Schaltschema

d (mm)	DN (mm)	PN (bar)	kv-Wert (Δp=1 bar) (l/min)	EPDM Code	CHF	FKM Code	CHF	Gewicht (kg)
20	15	10	200	**167 543 302**	**183.00**	**167 543 312**	**216.00**	1.744
25	20	10	470	**167 543 303**	**187.00**	**167 543 313**	**222.00**	0.160
32	25	10	793	**167 543 304**	**213.00**	**167 543 314**	**229.00**	0.164
40	32	10	1290	**167 543 305**	**272.00**	**167 543 315**	**262.00**	0.236
50	40	10	1910	**167 543 306**	**305.00**	**167 543 316**	**335.00**	0.357
63	50	10	3100	**167 543 307**	**358.00**	**167 543 317**	**368.00**	0.609

d (mm)	D (mm)	H (mm)	H1 (mm)	H2 (mm)	L (mm)	L1 (mm)	L2 (mm)	L3 (mm)	L4 (mm)	L5 (mm)	L6 (mm)	M	e (mm)
20	50	57	28	8	210	77	72	36	25	32	45	6	1.9
25	58	67	32	8	237	97	85	43	25	39	58	6	2.3
32	68	73	36	8	250	97	98	49	25	39	58	6	2.9
40	84	90	45	9	282	128	118	59	45	54	74	8	3.7
50	97	97	51	9	317	128	135	68	45	54	74	8	4.6
63	124	116	65	9	396	152	176	88	45	66	87	8	5.8

PF 2 34 729

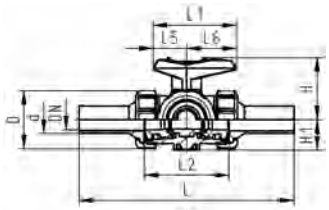

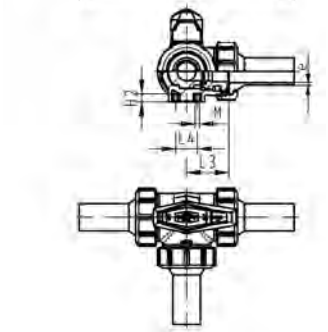

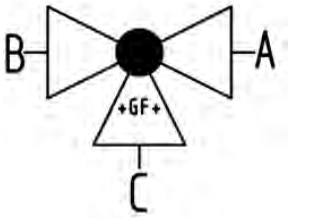

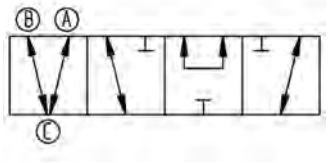

PROGEF Standard
3-Weg Kugelhahn Typ 543
Horizontal/T-Bohrung
Mit Stumpfschweissstutzen lang
PE100 SDR11 metrisch

Ausführung:

- Werkstoff: PP-H/PE
- Radial ein- und ausbaubar (Anschlussteil und Überwurfmutter sind kompatibel zu Typ 546)
- Kugeldichtung PTFE
- Nachrüstbar mit elektrischem oder pneumatischem Stellantrieb
- Stellbereich 360° ohne Hebelanschlag
- Anschlag für Stellbereich 90° beigelegt, in verschiedenen Positionen optional aufsteckbar
- Integrierte Gewindebuchsen für die Befestigung der Armatur
- Auslieferungszustand A-B-C geöffnet, siehe Schaltschema

d (mm)	DN (mm)	PN (bar)	kv-Wert (Δp=1 bar) (l/min)	EPDM Code	CHF	FKM Code	CHF	Gewicht (kg)
20	15	10	200	**167 543 322**	**183.00**	**167 543 332**	**216.00**	0.179
25	20	10	470	**167 543 323**	**187.00**	**167 543 333**	**222.00**	0.261
32	25	10	793	**167 543 324**	**213.00**	**167 543 334**	**229.00**	0.395
40	32	10	1290	**167 543 325**	**272.00**	**167 543 335**	**262.00**	0.668
50	40	10	1910	**167 543 326**	**305.00**	**167 543 336**	**335.00**	1.019
63	50	10	3100	**167 543 327**	**358.00**	**167 543 337**	**368.00**	2.192

d (mm)	D (mm)	L (mm)	L1 (mm)	L2 (mm)	L3 (mm)	L4 (mm)	L5 (mm)	L6 (mm)	H (mm)	H1 (mm)	H2 (mm)	M	e (mm)
20	50	210	77	72	36	25	32	45	57	28	8	6	1.9
25	58	237	97	85	43	25	39	58	67	32	8	6	2.3
32	68	250	97	98	49	25	39	58	73	36	8	6	2.9
40	84	282	128	118	59	45	54	74	90	45	9	8	3.7
50	97	317	128	135	68	45	54	74	97	51	9	8	4.6
63	124	396	152	176	88	45	66	87	116	65	9	8	5.8

3-Wege-Kugelhahn elektrisch Typ 168 horizontal

PF 3 39 980

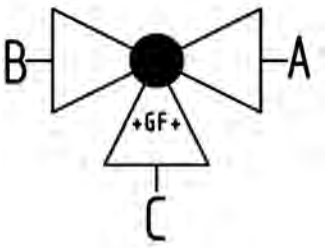

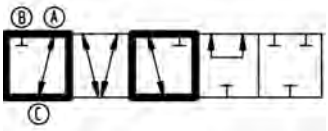

PROGEF Standard
3-Weg Kugelhahn Typ 168
Horinzontal/L-Bohrung 100-230V
Mit integrierter Handnotbetätigung
Mit Schweissmuffen metrisch

Ausführung:

- Spannung 100 - 230V, 50-60 Hz
- Werkseingestellt Stellbereich 90°<)
- Grundstellung B-C geöffnet, betätigte Stellung A-C geöffnet, siehe Schaltschema
- Andere Positionen sind möglich mit Endschalter
- Heizung integriert, Rückmeldung Auf/Zu/Mitte
- Integrierte Gewindebuchsen für die Befestigung der Armatur
- Material: PP-H

Option:

- Optionales Zubehör: Rückstelleinheit mit integrierter Batterie, Überwachungskarte, Stellungsregler, Feldbusanbindung

d (mm)	DN (mm)	PN (bar)	kv-Wert (Δp=1 bar) (l/min)	EA	EPDM Code	CHF	FKM Code	CHF	Gewicht (kg)
16	10	10	50	EA25	**199 168 022**	**986.00**	**199 168 032**	**991.00**	2.038
20	15	10	75	EA25	**199 168 023**	**987.00**	**199 168 033**	**993.00**	2.042
25	20	10	150	EA25	**199 168 024**	**1'006.00**	**199 168 034**	**1'015.00**	2.132
32	25	10	280	EA25	**199 168 025**	**1'034.00**	**199 168 035**	**1'045.00**	2.257
40	32	10	480	EA25	**199 168 026**	**1'052.00**	**199 168 036**	**1'063.00**	2.548
50	40	10	620	EA25	**199 168 027**	**1'167.00**	**199 168 037**	**1'198.00**	2.844
63	50	10	1230	EA25	**199 168 028**	**1'207.00**	**199 168 038**	**1'244.00**	3.751

d (mm)	D (mm)	H (mm)	H1 (mm)	H2 (mm)	H3 (mm)	H5 (mm)	H6 (mm)	L (mm)	L1 (mm)	L2 (mm)	L3 (mm)	L4 (mm)	L5 (mm)	L6 (mm)	L7 (mm)
16	50	231	28	64	94	167	8	110	180	72	36	25	97	83	122
20	50	231	28	64	94	167	8	112	180	72	36	25	97	83	122
25	58	240	32	73	94	167	8	129	180	85	43	25	97	83	122
32	68	240	36	73	94	167	8	146	180	98	49	25	97	83	122
40	84	251	45	84	94	167	9	170	180	118	59	45	97	83	122
50	97	251	51	84	94	167	9	193	180	135	68	45	97	83	122
63	124	273	65	106	94	167	9	244	180	176	88	45	97	83	122

d (mm)	L8 (mm)	M	z (mm)	z1 (mm)
16	33	6	82	41
20	33	6	82	41
25	33	6	97	49

Fortsetzung nächste Seite

PF 3 39 980

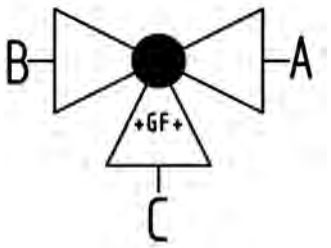

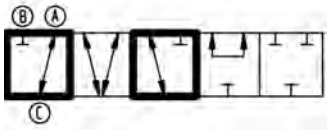

d (mm)	L8 (mm)	M	z (mm)	z1 (mm)
32	33	6	110	55
40	33	8	132	66
50	33	8	151	76
63	33	8	188	94

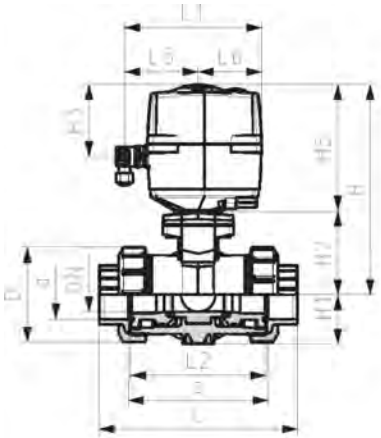

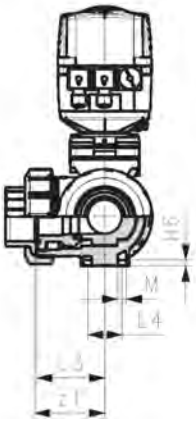

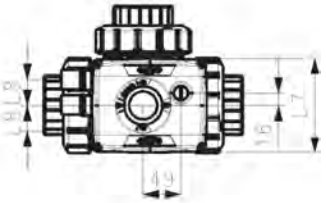

PF 3 39 980

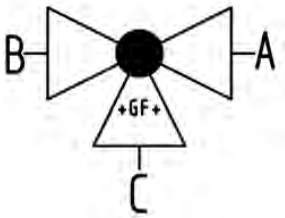

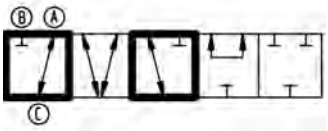

PROGEF Standard
3-Weg Kugelhahn Typ 168
Horinzontal/L-Bohrung 100-230V
Mit integrierter Handnotbetätigung
Mit Gewindemuffe verstärkt Rp

Ausführung:

- Material: PP-H
- Spannung 100 - 230V, 50-60 Hz
- Werkseingestellt Stellbereich 90°<)
- Grundstellung B-C geöffnet, betätigte Stellung A-C geöffnet, siehe Schaltschema
- Andere Positionen sind möglich mit Endschalter
- Heizung integriert, Rückmeldung Auf/Zu/Mitte
- Integrierte Gewindebuchsen für die Befestigung der Armatur

Option:

- Optionales Zubehör: Rückstelleinheit mit integrierter Batterie, Überwachungskarte, Stellungsregler, Feldbusanbindung

Rp (inch)	DN (mm)	PN (bar)	kv-Wert (Δp=1 bar) (l/min)	EA	EPDM Code	CHF	FKM Code	CHF	Gewicht (kg)
⅜	10	10	50	EA25	**199 168 122**	**986.00**	**199 168 132**	**991.00**	2.038
½	15	10	75	EA25	**199 168 123**	**987.00**	**199 168 133**	**993.00**	2.042
¾	20	10	150	EA25	**199 168 124**	**1'006.00**	**199 168 134**	**1'015.00**	2.132
1	25	10	280	EA25	**199 168 125**	**1'034.00**	**199 168 135**	**1'045.00**	2.257
1 ¼	32	10	480	EA25	**199 168 126**	**1'052.00**	**199 168 136**	**1'063.00**	2.548
1 ½	40	10	620	EA25	**199 168 127**	**1'167.00**	**199 168 137**	**1'198.00**	2.844
2	50	10	1230	EA25	**199 168 128**	**1'207.00**	**199 168 138**	**1'244.00**	3.751

Rp (inch)	D (mm)	H (mm)	H1 (mm)	H2 (mm)	H3 (mm)	H5 (mm)	H6 (mm)	L (mm)	L1 (mm)	L2 (mm)	L3 (mm)	L4 (mm)	L5 (mm)	L6 (mm)	L7 (mm)
⅜	50	231	28	64	94	167	8	112	180	72	36	25	97	83	122
½	50	231	28	64	94	167	8	114	180	72	36	25	97	83	122
¾	58	240	32	73	94	167	8	131	180	85	43	25	97	83	122
1	68	240	36	73	94	167	8	154	180	98	49	25	97	83	122
1 ¼	84	251	45	84	94	167	9	180	180	118	59	45	97	83	122
1 ½	97	251	51	84	94	167	9	203	180	135	68	45	97	83	122
2	124	273	65	106	94	167	9	258	180	176	88	45	97	83	122

Rp (inch)	L8 (mm)	M	z (mm)	z1 (mm)
⅜	33	6	86	43
½	33	6	84	42
¾	33	6	99	50
1	33	6	112	56
1 ¼	33	8	132	66
1 ½	33	8	153	77
2	33	8	196	98

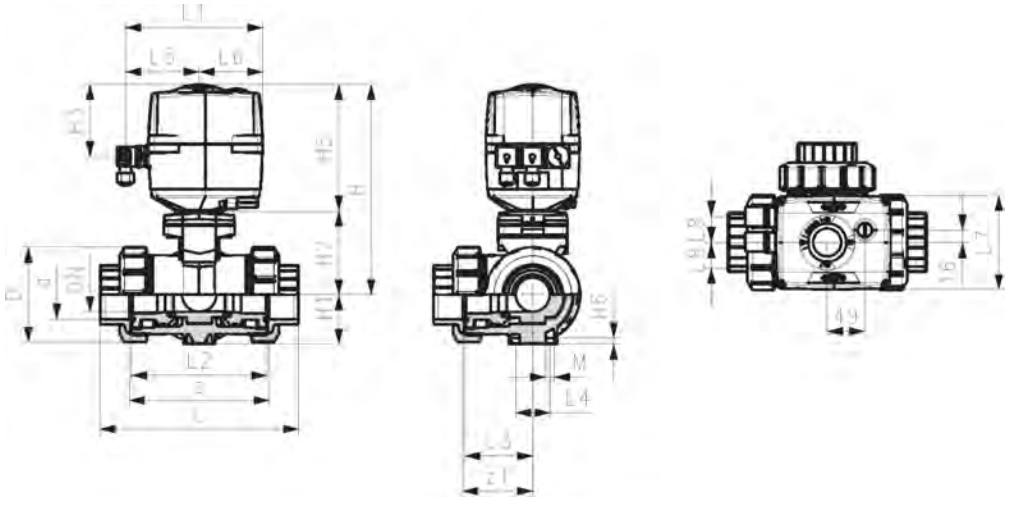

PF 3 39 980

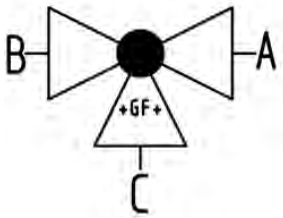

PROGEF Standard
3-Weg Kugelhahn Typ 168
Horinzontal/L-Bohrung 100-230V
Mit integrierter Handnotbetätigung
Mit Stumpfschweissstutzen
IR-Plus SDR11 metrisch

Ausführung:

- Material: PP-H
- Spannung 100 - 230V, 50-60 Hz
- Werkseingestellt Stellbereich 90°<)
- Grundstellung B-C geöffnet, betätigte Stellung A-C geöffnet, siehe Schaltschema
- Andere Positionen sind möglich mit Endschalter
- Heizung integriert, Rückmeldung Auf/Zu/Mitte
- Integrierte Gewindebuchsen für die Befestigung der Armatur

Option:

- Optionales Zubehör: Rückstelleinheit mit integrierter Batterie, Überwachungskarte, Stellungsregler, Feldbusanbindung

d (mm)	DN (mm)	PN (bar)	kv-Wert (Δp=1 bar) (l/min)	EA	EPDM Code	CHF	FKM Code	CHF	Gewicht (kg)
20	15	10	75	EA25	**199 168 083**	**1'006.00**	**199 168 093**	**1'011.00**	2.048
25	20	10	150	EA25	**199 168 084**	**1'024.00**	**199 168 094**	**1'033.00**	2.142
32	25	10	280	EA25	**199 168 085**	**1'054.00**	**199 168 095**	**1'065.00**	2.272
40	32	10	480	EA25	**199 168 086**	**1'071.00**	**199 168 096**	**1'083.00**	2.562
50	40	10	620	EA25	**199 168 087**	**1'188.00**	**199 168 097**	**1'220.00**	2.885
63	50	10	1230	EA25	**199 168 088**	**1'231.00**	**199 168 098**	**1'267.00**	3.833

d (mm)	D (mm)	H (mm)	H1 (mm)	H2 (mm)	H3 (mm)	H5 (mm)	H6 (mm)	L (mm)	L1 (mm)	L2 (mm)	L3 (mm)	L4 (mm)	L5 (mm)	L6 (mm)	L7 (mm)
20	50	231	28	64	94	167	8	146	180	72	36	25	97	83	122
25	58	240	32	73	94	167	8	163	180	85	43	25	97	83	122
32	68	240	36	73	94	167	8	178	180	98	49	25	97	83	122
40	84	251	45	84	94	167	9	204	180	118	59	45	97	83	122
50	97	251	51	84	94	167	9	237	180	135	68	45	97	83	122
63	124	273	65	106	94	167	9	296	180	176	88	45	97	83	122

d (mm)	L8 (mm)	M
20	33	6
25	33	6
32	33	6
40	33	8
50	33	8
63	33	8

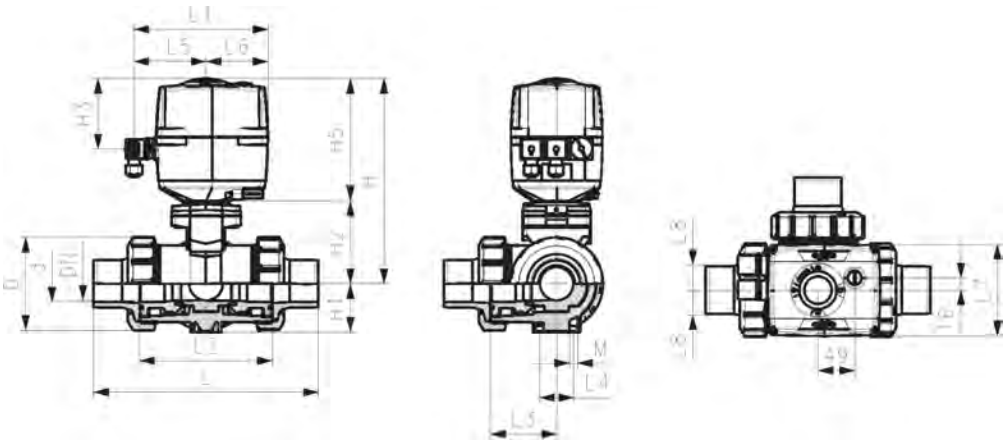

PF 3 39 980

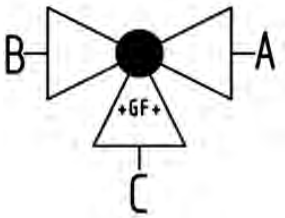

PROGEF Standard
3-Weg Kugelhahn Typ 168
Horinzontal/L-Bohrung 24V
Mit integrierter Handnotbetätigung
Mit Schweissmuffen metrisch

Ausführung:

- Material: PP-H
- Spannung 24V AC/DC
- Grundstellung B-C geöffnet, betätigte Stellung A-C geöffnet, siehe Schaltschema
- Werkseingestellt Stellbereich 90°<)
- Andere Positionen sind möglich mit Endschalter
- Heizung integriert, Rückmeldung Auf/Zu/Mitte
- Integrierte Gewindebuchsen für die Befestigung der Armatur

Option:

- Optionales Zubehör: Rückstelleinheit mit integrierter Batterie, Überwachungskarte, Stellungsregler, Feldbusanbindung

d (mm)	DN (mm)	PN (bar)	kv-Wert (Δp=1 bar) (l/min)	EA	EPDM Code	CHF	FKM Code	CHF	Gewicht (kg)
16	10	10	50	EA25	**199 168 182**	**986.00**	**199 168 192**	**991.00**	2.038
20	15	10	75	EA25	**199 168 183**	**987.00**	**199 168 193**	**993.00**	2.042
25	20	10	150	EA25	**199 168 184**	**1'006.00**	**199 168 194**	**1'015.00**	2.132
32	25	10	280	EA25	**199 168 185**	**1'034.00**	**199 168 195**	**1'045.00**	2.257
40	32	10	480	EA25	**199 168 186**	**1'052.00**	**199 168 196**	**1'063.00**	2.548
50	40	10	620	EA25	**199 168 187**	**1'167.00**	**199 168 197**	**1'198.00**	2.844
63	50	10	1230	EA25	**199 168 188**	**1'207.00**	**199 168 198**	**1'244.00**	3.751

d (mm)	D (mm)	H (mm)	H1 (mm)	H2 (mm)	H3 (mm)	H5 (mm)	H6 (mm)	L (mm)	L1 (mm)	L2 (mm)	L3 (mm)	L4 (mm)	L5 (mm)	L6 (mm)	L7 (mm)
16	50	231	28	64	94	167	8	110	180	72	36	25	97	83	122
20	50	231	28	64	94	167	8	112	180	72	36	25	97	83	122
25	58	240	32	73	94	167	8	129	180	85	43	25	97	83	122
32	68	240	36	73	94	167	8	146	180	98	49	25	97	83	122
40	84	251	45	84	94	167	9	170	180	118	59	45	97	83	122
50	97	251	51	84	94	167	9	193	180	135	68	45	97	83	122
63	124	273	65	106	94	167	9	244	180	176	88	45	97	83	122

d (mm)	L8 (mm)	M	z (mm)	z1 (mm)
16	33	6	82	41
20	33	6	82	41
25	33	6	97	49
32	33	6	110	55
40	33	8	132	66
50	33	8	151	76
63	33	8	188	94

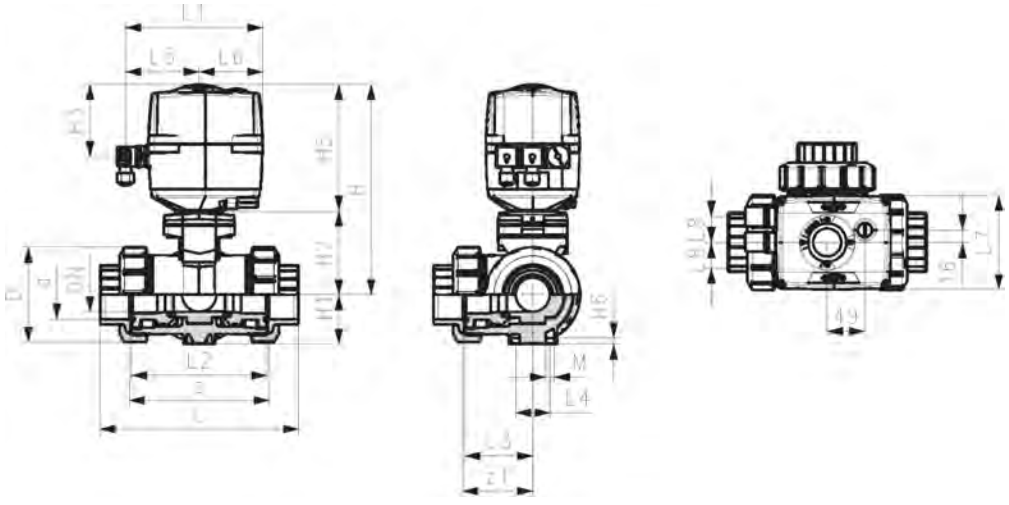

PF 3 39 980

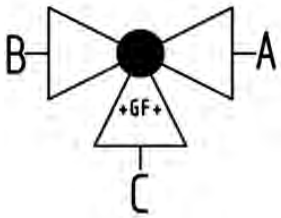

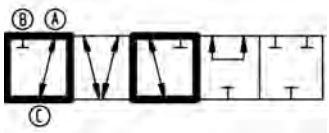

PROGEF Standard
3-Weg Kugelhahn Typ 168
Horinzontal/L-Bohrung 24V
Mit integrierter Handnotbetätigung
Mit Gewindemuffe verstärkt Rp

Ausführung:

- Material: PP-H
- Spannung 24V AC/DC
- Werkseingestellt Stellbereich 90°<)
- Grundstellung B-C geöffnet, betätigte Stellung A-C geöffnet, siehe Schaltschema
- Andere Positionen sind möglich mit Endschalter
- Heizung integriert, Rückmeldung Auf/Zu/Mitte
- Integrierte Gewindebuchsen für die Befestigung der Armatur

Option:

- Optionales Zubehör: Rückstelleinheit mit integrierter Batterie, Überwachungskarte, Stellungsregler, Feldbusanbindung

Rp (inch)	DN (mm)	PN (bar)	kv-Wert (Δp=1 bar) (l/min)	EA	EPDM Code	CHF	FKM Code	CHF	Gewicht (kg)
⅜	10	10	50	EA25	**199 168 282**	**986.00**	**199 168 292**	**991.00**	2.038
½	15	10	75	EA25	**199 168 283**	**987.00**	**199 168 293**	**993.00**	2.042
¾	20	10	150	EA25	**199 168 284**	**1'006.00**	**199 168 294**	**1'015.00**	2.132
1	25	10	280	EA25	**199 168 285**	**1'034.00**	**199 168 295**	**1'045.00**	2.257
1 ¼	32	10	480	EA25	**199 168 286**	**1'052.00**	**199 168 296**	**1'063.00**	2.548
1 ½	40	10	620	EA25	**199 168 287**	**1'167.00**	**199 168 297**	**1'198.00**	2.844
2	50	10	1230	EA25	**199 168 288**	**1'207.00**	**199 168 298**	**1'244.00**	3.751

Rp (inch)	D (mm)	H (mm)	H1 (mm)	H2 (mm)	H3 (mm)	H5 (mm)	H6 (mm)	L (mm)	L1 (mm)	L2 (mm)	L3 (mm)	L4 (mm)	L5 (mm)	L6 (mm)	L7 (mm)
⅜	50	231	28	64	94	167	8	112	180	72	36	25	97	83	122
½	50	231	28	64	94	167	8	114	180	72	36	25	97	83	122
¾	58	240	32	73	94	167	8	131	180	85	43	25	97	83	122
1	68	240	36	73	94	167	8	154	180	98	49	25	97	83	122
1 ¼	84	251	45	84	94	167	9	180	180	118	59	45	97	83	122
1 ½	97	251	51	84	94	167	9	203	180	135	68	45	97	83	122
2	124	273	65	106	94	167	9	258	180	176	88	45	97	83	122

Rp (inch)	L8 (mm)	M	z (mm)	z1 (mm)
⅜	33	6	86	43
½	33	6	84	42
¾	33	6	99	50
1	33	6	112	56
1 ¼	33	8	132	66
1 ½	33	8	153	77
2	33	8	196	98

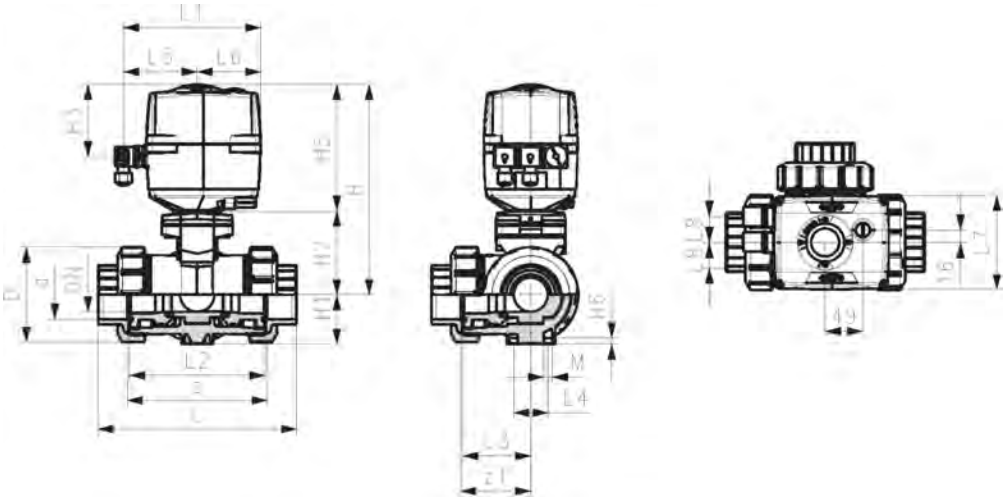

PF 3 39 980

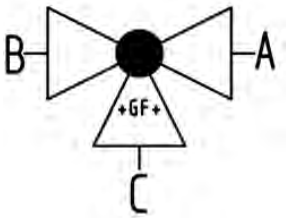

PROGEF Standard
3-Weg Kugelhahn Typ 168
Horinzontal/L-Bohrung 24V
Mit integrierter Handnotbetätigung
Mit Stumpfschweissstutzen
IR-Plus SDR11 metrisch

Ausführung:

- Material: PP-H
- Spannung 24V AC/DC
- Werkseingestellt Stellbereich 90°<)
- Grundstellung B-C geöffnet, betätigte Stellung A-C geöffnet, siehe Schaltschema
- Andere Positionen sind möglich mit Endschalter
- Heizung integriert, Rückmeldung Auf/Zu/Mitte
- Integrierte Gewindebuchsen für die Befestigung der Armatur

Option:

- Optionales Zubehör: Rückstelleinheit mit integrierter Batterie, Überwachungskarte, Stellungsregler, Feldbusanbindung

d (mm)	DN (mm)	PN (bar)	kv-Wert (Δp=1 bar) (l/min)	EA	EPDM Code	CHF	FKM Code	CHF	Gewicht (kg)
20	15	10	75	EA25	**199 168 243**	**1'006.00**	**199 168 253**	**1'011.00**	2.048
25	20	10	150	EA25	**199 168 244**	**1'024.00**	**199 168 254**	**1'033.00**	2.142
32	25	10	280	EA25	**199 168 245**	**1'054.00**	**199 168 255**	**1'065.00**	2.272
40	32	10	480	EA25	**199 168 246**	**1'071.00**	**199 168 256**	**1'083.00**	2.562
50	40	10	620	EA25	**199 168 247**	**1'188.00**	**199 168 257**	**1'220.00**	2.885
63	50	10	1230	EA25	**199 168 248**	**1'231.00**	**199 168 258**	**1'267.00**	3.833

d (mm)	D (mm)	H (mm)	H1 (mm)	H2 (mm)	H3 (mm)	H5 (mm)	H6 (mm)	L (mm)	L1 (mm)	L2 (mm)	L3 (mm)	L4 (mm)	L5 (mm)	L6 (mm)	L7 (mm)
20	50	231	28	64	94	167	8	146	180	72	36	25	97	83	122
25	58	240	32	73	94	167	8	163	180	85	43	25	97	83	122
32	68	240	36	73	94	167	8	178	180	98	49	25	97	83	122
40	84	251	45	84	94	167	9	204	180	118	59	45	97	83	122
50	97	251	51	84	94	167	9	237	180	135	68	45	97	83	122
63	124	273	65	106	94	167	9	296	180	176	88	45	97	83	122

d (mm)	L8 (mm)	M	e (mm)
20	33	6	1.9
25	33	6	2.3
32	33	6	2.9
40	33	8	3.7
50	33	8	4.6
63	33	8	5.3

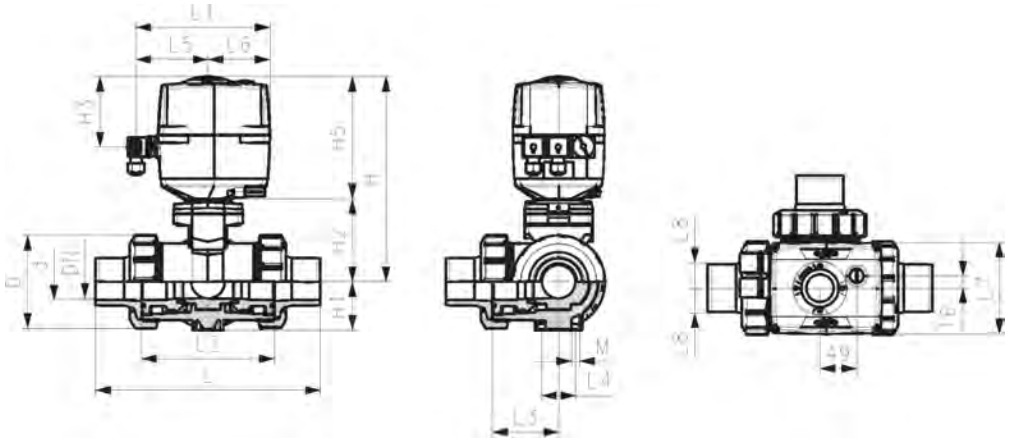

PF 3 39 980

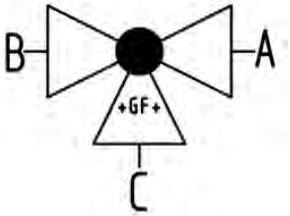

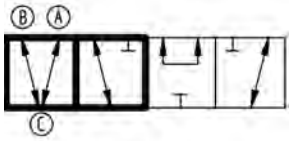

PROGEF Standard
3-Weg Kugelhahn Typ 168
Horinzontal/T-Bohrung 100-230V
Mit integrierter Handnotbetätigung
Mit Schweissmuffen metrisch

Ausführung:

- Material: PP-H
- Spannung 100 - 230V, 50-60 Hz
- Werkseingestellt Stellbereich 90°<)
- Grundstellung A-B-C geöffnet, betätigte Stellung B-C geöffnet, siehe Schaltschema
- Andere Positionen sind möglich mit Endschalter
- Integrierte Gewindebuchsen für die Befestigung der Armatur
- Heizung integriert, Rückmeldung Auf/Zu/Mitte

Option:

- Optionales Zubehör: Rückstelleinheit mit integrierter Batterie, Überwachungskarte, Stellungsregler, Feldbusanbindung

d (mm)	DN (mm)	PN (bar)	kv-Wert (Δp=1 bar) (l/min)	EA	EPDM Code	CHF	FKM Code	CHF	Gewicht (kg)
16	10	10	140	EA25	**199 168 062**	**986.00**	**199 168 072**	**991.00**	2.038
20	15	10	200	EA25	**199 168 063**	**987.00**	**199 168 073**	**993.00**	2.481
25	20	10	470	EA25	**199 168 064**	**1'006.00**	**199 168 074**	**1'015.00**	2.131
32	25	10	793	EA25	**199 168 065**	**1'034.00**	**199 168 075**	**1'045.00**	2.252
40	32	10	1290	EA25	**199 168 066**	**1'052.00**	**199 168 076**	**1'063.00**	2.541
50	40	10	1910	EA25	**199 168 067**	**1'167.00**	**199 168 077**	**1'198.00**	2.830
63	50	10	3100	EA25	**199 168 068**	**1'207.00**	**199 168 078**	**1'244.00**	3.722

d (mm)	D (mm)	H (mm)	H1 (mm)	H2 (mm)	H3 (mm)	H5 (mm)	H6 (mm)	L (mm)	L1 (mm)	L2 (mm)	L3 (mm)	L4 (mm)	L5 (mm)	L6 (mm)	L7 (mm)
16	50	231	28	64	94	167	8	110	180	72	36	25	97	83	122
20	50	231	28	64	94	167	8	112	180	72	36	25	97	83	122
25	58	240	32	73	94	167	8	129	180	85	43	25	97	83	122
32	68	240	36	73	94	167	8	146	180	98	49	25	97	83	122
40	84	251	45	84	94	167	9	170	180	118	59	45	97	83	122
50	97	251	51	84	94	167	9	193	180	135	68	45	97	83	122
63	124	273	65	106	94	167	9	244	180	176	88	45	97	83	122

d (mm)	L8 (mm)	M	z (mm)	z1 (mm)
16	33	6	82	41
20	33	6	82	41
25	33	6	97	49
32	33	6	110	55
40	33	8	132	66
50	33	8	151	76
63	33	8	188	94

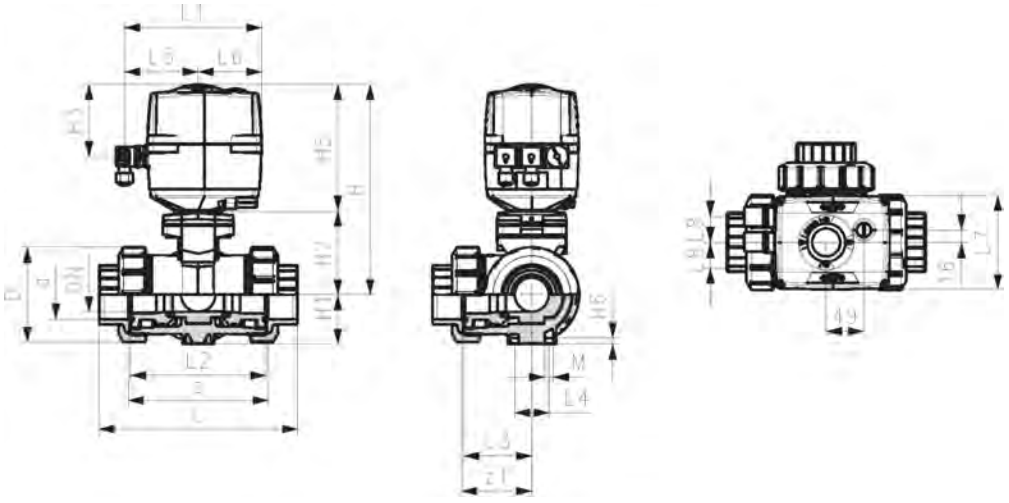

PF 3 39 980

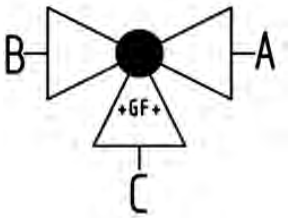

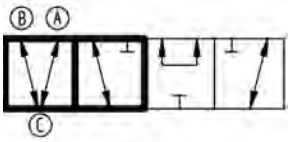

PROGEF Standard
3-Weg Kugelhahn Typ 168
Horinzontal/T-Bohrung 100-230V
Mit integrierter Handnotbetätigung
Mit Gewindemuffe verstärkt Rp

Ausführung:

- Material: PP-H
- Spannung 100 - 230V, 50-60 Hz
- Werkseingestellt Stellbereich 90°<)
- Grundstellung A-B-C geöffnet, betätigte Stellung B-C geöffnet, siehe Schaltschema
- Andere Positionen sind möglich mit Endschalter
- Heizung integriert, Rückmeldung Auf/Zu/Mitte
- Integrierte Gewindebuchsen für die Befestigung der Armatur

Option:

- Optionales Zubehör: Rückstelleinheit mit integrierter Batterie, Überwachungskarte, Stellungsregler, Feldbusanbindung

Rp (inch)	DN (mm)	PN (bar)	kv-Wert (Δp=1 bar) (l/min)	EA	EPDM Code	CHF	Gewicht (kg)
⅜	10	10	140	EA25	**199 168 142**	**986.00**	2.038
½	15	10	200	EA25	**199 168 143**	**987.00**	2.042
¾	20	10	470	EA25	**199 168 144**	**1'006.00**	2.131
1	25	10	793	EA25	**199 168 145**	**1'034.00**	2.252
1 ¼	32	10	1290	EA25	**199 168 146**	**1'052.00**	2.541
1 ½	40	10	1910	EA25	**199 168 147**	**1'167.00**	2.830
2	50	10	3100	EA25	**199 168 148**	**1'207.00**	4.328

Rp (inch)	D (mm)	H (mm)	H1 (mm)	H2 (mm)	H3 (mm)	H5 (mm)	H6 (mm)	L (mm)	L1 (mm)	L2 (mm)	L3 (mm)	L4 (mm)	L5 (mm)	L6 (mm)	L7 (mm)
⅜	50	231	28	64	94	167	8	112	180	72	36	25	97	83	122
½	50	231	28	64	94	167	8	114	180	72	36	25	97	83	122
¾	58	240	32	73	94	167	8	131	180	85	43	25	97	83	122
1	68	240	36	73	94	167	8	154	180	98	49	25	97	83	122
1 ¼	84	251	45	84	94	167	9	180	180	118	59	45	97	83	122
1 ½	97	251	51	84	94	167	9	203	180	135	68	45	97	83	122
2	124	273	65	106	94	167	9	258	180	176	88	45	97	83	122

Rp (inch)	L8 (mm)	M	z (mm)	z1 (mm)
⅜	33	6	86	43
½	33	6	84	42
¾	33	6	99	50
1	33	6	112	56
1 ¼	33	8	132	66
1 ½	33	8	153	77
2	33	8	196	98

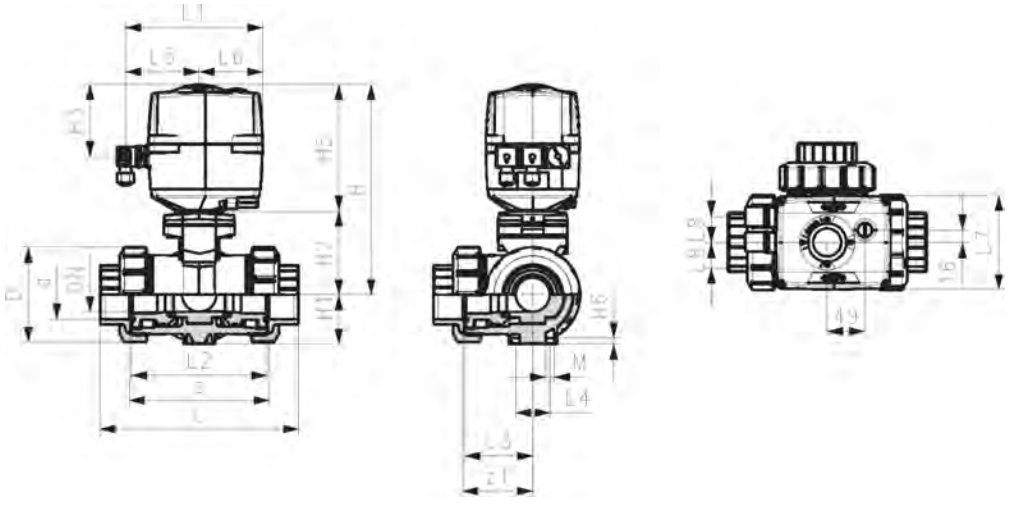

PF 3 39 980

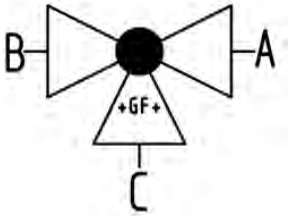

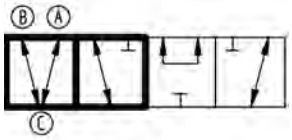

PROGEF Standard
3-Weg Kugelhahn Typ 168
Horinzontal/T-Bohrung 100-230V
Mit integrierter Handnotbetätigung
Mit Stumpfschweissstutzen
IR-Plus SDR11 metrisch

Ausführung:

- Material: PP-H
- Spannung 100 - 230V, 50-60 Hz
- Werkseingestellt Stellbereich 90°<)
- Grundstellung A-B-C geöffnet, betätigte Stellung B-C geöffnet, siehe Schaltschema
- Andere Positionen sind möglich mit Endschalter
- Heizung integriert, Rückmeldung Auf/Zu/Mitte
- Integrierte Gewindebuchsen für die Befestigung der Armatur

Option:

- Optionales Zubehör: Rückstelleinheit mit integrierter Batterie, Überwachungskarte, Stellungsregler, Feldbusanbindung

d (mm)	DN (mm)	PN (bar)	kv-Wert (Δp=1 bar) (l/min)	EA	EPDM Code	CHF	FKM Code	CHF	Gewicht (kg)
20	15	10	200	EA25	**199 168 103**	**1'006.00**	**199 168 113**	**1'011.00**	2.048
25	20	10	470	EA25	**199 168 104**	**1'024.00**	**199 168 114**	**1'033.00**	2.141
32	25	10	793	EA25	**199 168 105**	**1'054.00**	**199 168 115**	**1'065.00**	2.268
40	32	10	1290	EA25	**199 168 106**	**1'071.00**	**199 168 116**	**1'083.00**	2.555
50	40	10	1910	EA25	**199 168 107**	**1'188.00**	**199 168 117**	**1'220.00**	2.872
63	50	10	3100	EA25	**199 168 108**	**1'231.00**	**199 168 118**	**1'267.00**	3.804

d (mm)	D (mm)	H (mm)	H1 (mm)	H2 (mm)	H3 (mm)	H5 (mm)	H6 (mm)	L (mm)	L1 (mm)	L2 (mm)	L3 (mm)	L4 (mm)	L5 (mm)	L6 (mm)	L7 (mm)
20	50	231	28	64	94	167	8	146	180	72	36	25	97	83	122
25	58	240	32	73	94	167	8	163	180	85	43	25	97	83	122
32	68	240	36	73	94	167	8	178	180	98	49	25	97	83	122
40	84	251	45	84	94	167	9	204	180	118	59	45	97	83	122
50	97	251	51	84	94	167	9	237	180	135	68	45	97	83	122
63	124	273	65	106	94	167	9	296	180	176	88	45	97	83	122

d (mm)	L8 (mm)	M
20	33	6
25	33	6
32	33	6
40	33	8
50	33	8
63	33	8

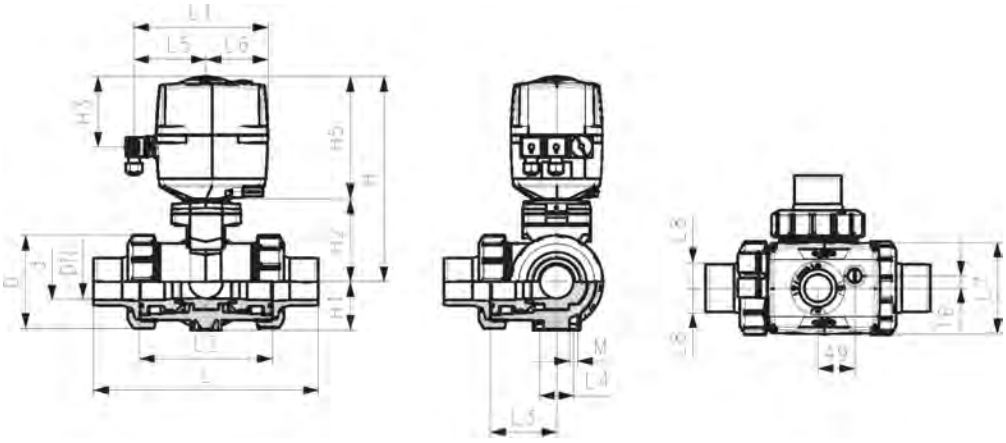

PF 3 39 980

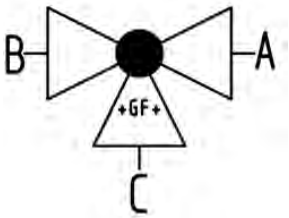

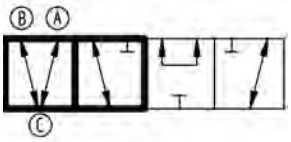

PROGEF Standard
3-Weg Kugelhahn Typ 168
Horinzontal/T-Bohrung 24V
Mit integrierter Handnotbetätigung
Mit Schweissmuffen metrisch

Ausführung:

- Material: PP-H
- Spannung 24V AC/DC
- Werkseingestellt Stellbereich 90°<)
- Grundstellung A-B-C geöffnet, betätigte Stellung B-C geöffnet, siehe Schaltschema
- Andere Positionen sind möglich mit Endschalter
- Heizung integriert, Rückmeldung Auf/Zu/Mitte
- Integrierte Gewindebuchsen für die Befestigung der Armatur

Option:

- Optionales Zubehör: Rückstelleinheit mit integrierter Batterie, Überwachungskarte, Stellungsregler, Feldbusanbindung

d (mm)	DN (mm)	PN (bar)	kv-Wert (Δp=1 bar) (l/min)	EA	EPDM Code	CHF	FKM Code	CHF	Gewicht (kg)
16	10	10	140	EA25	**199 168 222**	**986.00**	**199 168 232**	**991.00**	2.038
20	15	10	200	EA25	**199 168 223**	**987.00**	**199 168 233**	**993.00**	2.042
25	20	10	470	EA25	**199 168 224**	**1'006.00**	**199 168 234**	**1'015.00**	2.131
32	25	10	793	EA25	**199 168 225**	**1'034.00**	**199 168 235**	**1'045.00**	2.252
40	32	10	1290	EA25	**199 168 226**	**1'052.00**	**199 168 236**	**1'063.00**	2.541
50	40	10	1910	EA25	**199 168 227**	**1'167.00**	**199 168 237**	**1'198.00**	2.830
63	50	10	3100	EA25	**199 168 228**	**1'207.00**	**199 168 238**	**1'244.00**	3.722

d (mm)	D (mm)	H (mm)	H1 (mm)	H2 (mm)	H3 (mm)	H5 (mm)	H6 (mm)	L (mm)	L1 (mm)	L2 (mm)	L3 (mm)	L4 (mm)	L5 (mm)	L6 (mm)	L7 (mm)
16	50	231	28	64	94	167	8	110	180	72	36	25	97	83	122
20	50	231	28	64	94	167	8	112	180	72	36	25	97	83	122
25	58	240	32	73	94	167	8	129	180	85	43	25	97	83	122
32	68	240	36	73	94	167	8	146	180	98	49	25	97	83	122
40	84	251	45	84	94	167	9	170	180	118	59	45	97	83	122
50	97	251	51	84	94	167	9	193	180	135	68	45	97	83	122
63	124	273	65	106	94	167	9	244	180	176	88	45	97	83	122

d (mm)	L8 (mm)	M	z (mm)	z1 (mm)
16	33	6	82	41
20	33	6	82	41
25	33	6	97	49
32	33	6	110	55
40	33	8	132	66
50	33	8	151	76
63	33	8	188	94

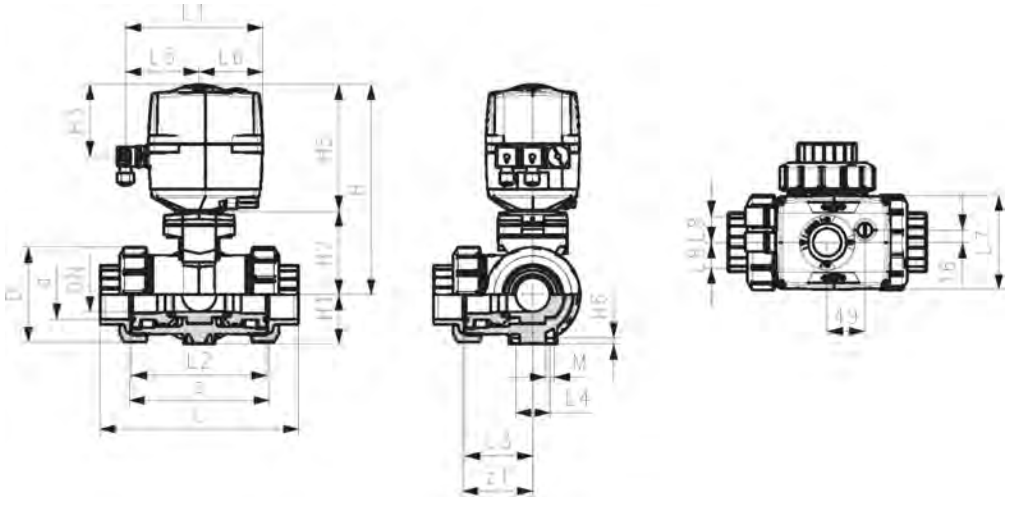

PF 3 39 980

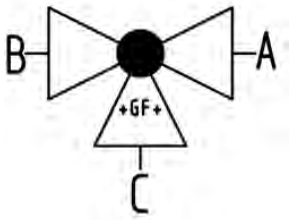

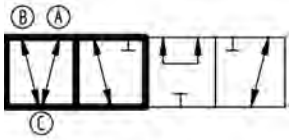

PROGEF Standard
3-Weg Kugelhahn Typ 168
Horinzontal/T-Bohrung 24V
Mit integrierter Handnotbetätigung
Mit Gewindemuffe verstärkt Rp

Ausführung:

- Material: PP-H
- Spannung 24V AC/DC
- Werkseingestellt Stellbereich 90°<)
- Grundstellung A-B-C geöffnet, betätigte Stellung B-C geöffnet, siehe Schaltschema
- Andere Positionen sind möglich mit Endschalter
- Heizung integriert, Rückmeldung Auf/Zu/Mitte
- Integrierte Gewindebuchsen für die Befestigung der Armatur

Option:

- Optionales Zubehör: Rückstelleinheit mit integrierter Batterie, Überwachungskarte, Stellungsregler, Feldbusanbindung

Rp (inch)	DN (mm)	PN (bar)	kv-Wert (Δp=1 bar) (l/min)	EA	EPDM Code	CHF	FKM Code	CHF	Gewicht (kg)
⅜	10	10	140	EA25	**199 168 302**	**986.00**	**199 168 312**	**991.00**	2.038
½	15	10	200	EA25	**199 168 303**	**987.00**	**199 168 313**	**993.00**	2.042
¾	20	10	470	EA25	**199 168 304**	**1'006.00**	**199 168 314**	**1'015.00**	2.131
1	25	10	793	EA25	**199 168 305**	**1'034.00**	**199 168 315**	**1'045.00**	2.252
1 ¼	32	10	1290	EA25	**199 168 306**	**1'052.00**	**199 168 316**	**1'063.00**	2.541
1 ½	40	10	1910	EA25	**199 168 307**	**1'167.00**	**199 168 317**	**1'198.00**	2.830
2	50	10	3100	EA25	**199 168 308**	**1'207.00**	**199 168 318**	**1'244.00**	3.722

Rp (inch)	D (mm)	H (mm)	H1 (mm)	H2 (mm)	H3 (mm)	H5 (mm)	H6 (mm)	L (mm)	L1 (mm)	L2 (mm)	L3 (mm)	L4 (mm)	L5 (mm)	L6 (mm)	L7 (mm)
⅜	50	231	28	64	94	167	8	112	180	72	36	25	97	83	122
½	50	231	28	64	94	167	8	114	180	72	36	25	97	83	122
¾	58	240	32	73	94	167	8	131	180	85	43	25	97	83	122
1	68	240	36	73	94	167	8	154	180	98	49	25	97	83	122
1 ¼	84	251	45	84	94	167	9	180	180	118	59	45	97	83	122
1 ½	97	251	51	84	94	167	9	203	180	135	68	45	97	83	122
2	124	273	65	106	94	167	9	258	180	176	88	45	97	83	122

Rp (inch)	L8 (mm)	M	z (mm)	z1 (mm)
⅜	33	6	86	43
½	33	6	84	42
¾	33	6	99	50
1	33	6	112	56
1 ¼	33	8	132	66
1 ½	33	8	153	77
2	33	8	196	98

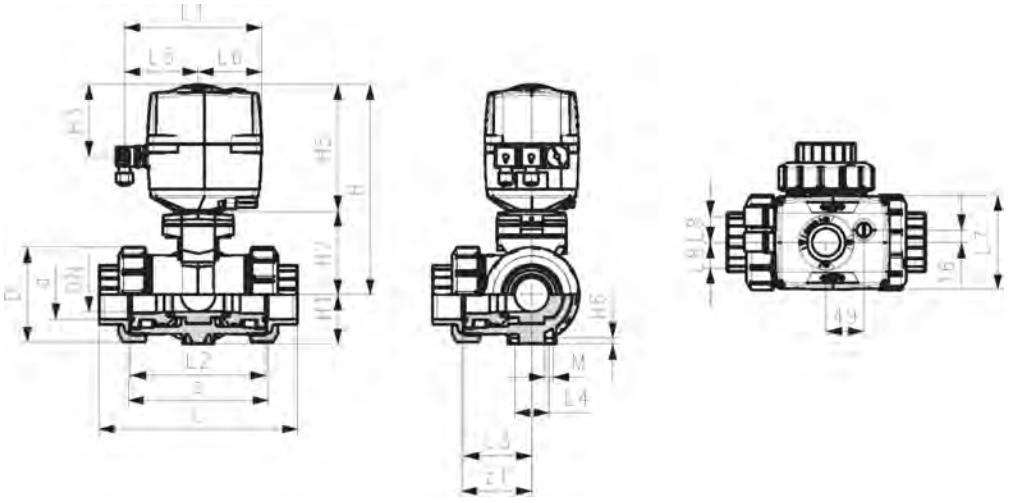

PF 3 39 980

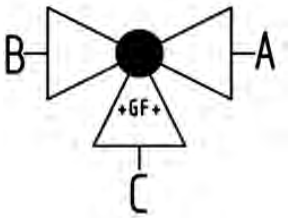

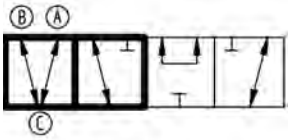

PROGEF Standard
3-Weg Kugelhahn Typ 168
Horinzontal/T-Bohrung 24V
Mit integrierter Handnotbetätigung
Mit Stumpfschweissstutzen
IR-Plus SDR11 metrisch

Ausführung:

- Material: PP-H
- Spannung 24V AC/DC
- Werkseingestellt Stellbereich 90°<)
- Grundstellung A-B-C geöffnet, betätigte Stellung B-C geöffnet, siehe Schaltschema
- Andere Positionen sind möglich mit Endschalter
- Heizung integriert, Rückmeldung Auf/Zu/Mitte
- Integrierte Gewindebuchsen für die Befestigung der Armatur

Option:

- Optionales Zubehör: Rückstelleinheit mit integrierter Batterie, Überwachungskarte, Stellungsregler, Feldbusanbindung

d (mm)	DN (mm)	PN (bar)	kv-Wert (Δp=1 bar) (l/min)	EA	EPDM Code	CHF	FKM Code	CHF	Gewicht (kg)
20	15	10	200	EA25	**199 168 263**	**1'006.00**	**199 168 273**	**1'011.00**	2.048
25	20	10	470	EA25	**199 168 264**	**1'024.00**	**199 168 274**	**1'033.00**	2.141
32	25	10	793	EA25	**199 168 265**	**1'054.00**	**199 168 275**	**1'065.00**	2.268
40	32	10	1290	EA25	**199 168 266**	**1'071.00**	**199 168 276**	**1'083.00**	2.555
50	40	10	1910	EA25	**199 168 267**	**1'188.00**	**199 168 277**	**1'220.00**	2.872
63	50	10	3100	EA25	**199 168 268**	**1'231.00**	**199 168 278**	**1'267.00**	3.804

d (mm)	D (mm)	H (mm)	H1 (mm)	H2 (mm)	H3 (mm)	H5 (mm)	H6 (mm)	L (mm)	L1 (mm)	L2 (mm)	L3 (mm)	L4 (mm)	L5 (mm)	L6 (mm)	L7 (mm)
20	50	231	28	64	94	167	8	146	180	72	36	25	97	83	122
25	58	240	32	73	94	167	8	163	180	85	43	25	97	83	122
32	68	240	36	73	94	167	8	178	180	98	49	25	97	83	122
40	84	251	45	84	94	167	9	204	180	118	59	45	97	83	122
50	97	251	51	84	94	167	9	237	180	135	68	45	97	83	122
63	124	273	65	106	94	167	9	296	180	176	88	45	97	83	122

d (mm)	L8 (mm)	M
20	33	6
25	33	6
32	33	6
40	33	8
50	33	8
63	33	8

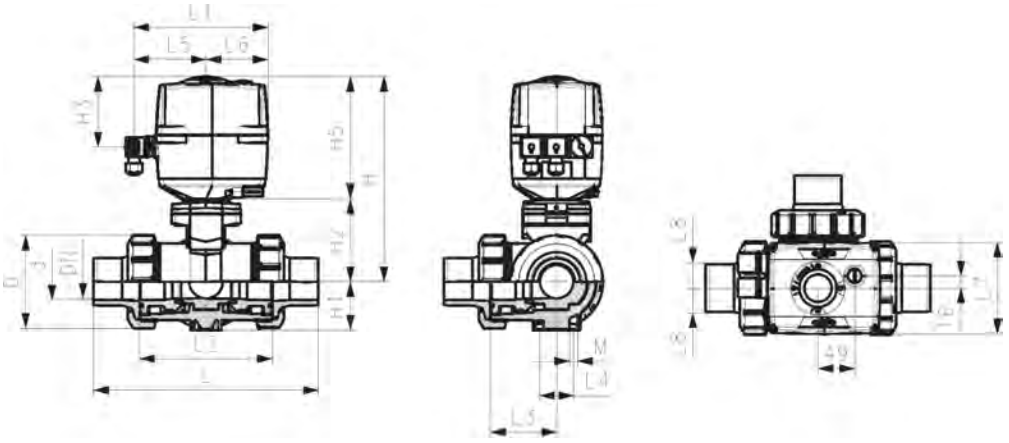

3-Wege-Kugelhahn pneumatisch Typ 286 horizontal

PF 3 39 981

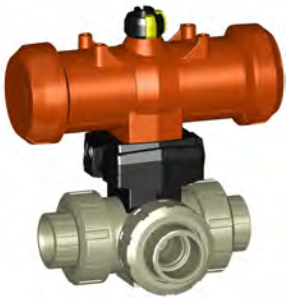

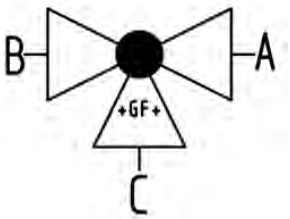

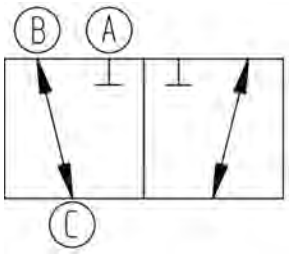

PROGEF Standard
3-Weg Kugelhahn Typ 286
Horizontal/L-Bohrung
Ohne Handbetätigung
Mit Schweissmuffen metrisch

Ausführung:

- Material: PP-H
- Aufgebaut mit pneumatischem Antrieb PA11 (DN10/15-25), PA21 (DN32-50)
- FC bezieht sich auf Antrieb drucklos geschlossen
- Grundstellung B-C geöffnet, betätigte Stellung A-C geöffnet, siehe Schaltschema
- Kontrollzeit 90°<) 1-3 s
- Radial ein- und ausbaubar
- Integrierte Gewindebuchsen für die Befestigung der Armatur

d (mm)	DN (mm)	PN (bar)	kv-Wert (Δp=1 bar) (l/min)	EPDM Code	CHF	FKM Code	CHF	Gewicht (kg)
16	10	10	50	**199 286 022**	**712.00**	**199 286 032**	**717.00**	1.031
20	15	10	75	**199 286 023**	**720.00**	**199 286 033**	**726.00**	1.035
25	20	10	150	**199 286 024**	**745.00**	**199 286 034**	**750.00**	1.125
32	25	10	280	**199 286 025**	**759.00**	**199 286 035**	**773.00**	1.250
40	32	10	480	**199 286 026**	**831.00**	**199 286 036**	**846.00**	2.217
50	40	10	620	**199 286 027**	**858.00**	**199 286 037**	**879.00**	2.513
63	50	10	1230	**199 286 028**	**905.00**	**199 286 038**	**936.00**	3.500

d (mm)	D (mm)	H (mm)	H1 (mm)	H2 (mm)	H3 (mm)	H4 (mm)	H5 (mm)	H6 (mm)	L (mm)	L1 (mm)	L2 (mm)	L3 (mm)	L4 (mm)	L5 (mm)	L6 (mm)
16	50	159	28	62	97	40	77	8	110	194	72	36	25	261	76
20	50	159	28	62	97	40	77	8	112	194	72	36	25	261	76
25	58	168	32	71	97	40	77	8	129	194	85	43	25	261	76
32	68	168	36	71	97	40	77	8	146	194	98	49	25	261	76
40	84	203	45	84	119	51	99	9	170	224	118	59	45	305	95
50	97	203	51	84	119	51	99	9	193	224	135	68	45	305	95
63	124	225	65	106	119	51	99	9	244	224	176	88	45	305	95

d (mm)	L7 (mm)	M	z (mm)	z1 (mm)
16	48	6	82	41
20	48	6	82	41
25	48	6	97	49
32	48	6	110	55
40	59	8	132	66
50	59	8	151	76
63	59	8	188	94

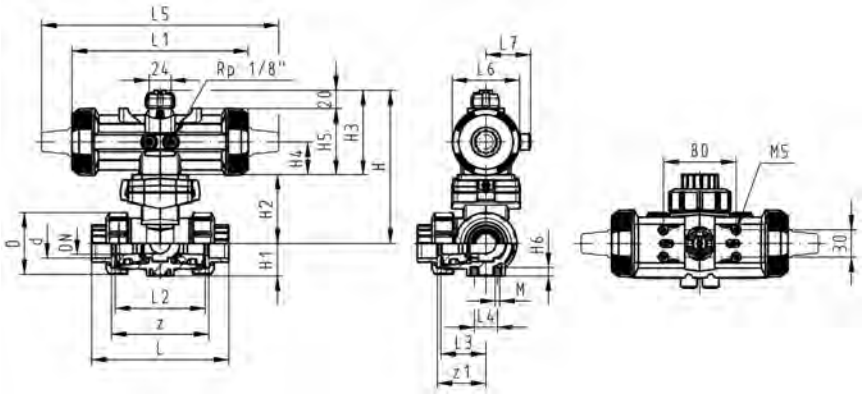

PF 3 39 981

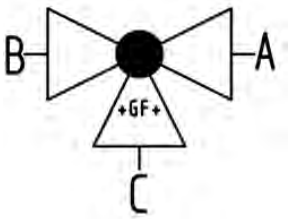

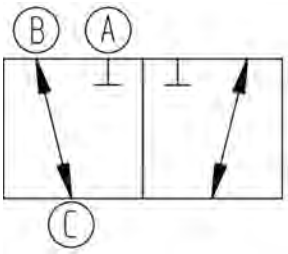

PROGEF Standard
3-Weg Kugelhahn Typ 286
Horizontal/L-Bohrung
Ohne Handbetätigung
Mit Gewindemuffen verstärkt Rp

Ausführung:

- Material: PP-H
- Aufgebaut mit pneumatischem Antrieb PA11 (DN10/15-25), PA21 (DN32-50)
- FC bezieht sich auf Antrieb drucklos geschlossen
- Grundstellung B-C geöffnet, betätigte Stellung A-C geöffnet, siehe Schaltschema
- Kontrollzeit 90°<) 1-3 s
- Radial ein- und ausbaubar
- Integrierte Gewindebuchsen für die Befestigung der Armatur

Rp (inch)	DN (mm)	PN (bar)	kv-Wert (Δp=1 bar) (l/min)	EPDM Code	CHF	FKM Code	CHF	Gewicht (kg)
⅜	10	10	50	**199 286 122**	**720.00**	**199 286 132**	**724.00**	1.031
½	15	10	75	**199 286 123**	**726.00**	**199 286 133**	**732.00**	1.035
¾	20	10	150	**199 286 124**	**750.00**	**199 286 134**	**759.00**	1.125
1	25	10	280	**199 286 125**	**767.00**	**199 286 135**	**779.00**	1.250
1 ¼	32	10	480	**199 286 126**	**840.00**	**199 286 136**	**855.00**	2.217
1 ½	40	10	620	**199 286 127**	**866.00**	**199 286 137**	**886.00**	2.513
2	50	10	1230	**199 286 128**	**913.00**	**199 286 138**	**946.00**	3.420

Rp (inch)	D (mm)	H (mm)	H1 (mm)	H2 (mm)	H3 (mm)	H4 (mm)	H5 (mm)	H6 (mm)	L (mm)	L1 (mm)	L2 (mm)	L3 (mm)	L4 (mm)	L5 (mm)	L6 (mm)
⅜	50	159	28	62	97	40	77	8	112	194	72	36	25	261	76
½	50	159	28	62	97	40	77	8	114	194	72	36	25	261	76
¾	58	168	32	71	97	40	77	8	131	194	85	43	25	261	76
1	68	168	36	71	97	40	77	8	154	194	98	49	25	261	76
1 ¼	84	203	45	84	119	51	99	9	180	224	118	59	45	305	95
1 ½	97	203	51	84	119	51	99	9	203	224	135	68	45	305	95
2	124	225	65	106	119	51	99	9	258	224	176	88	45	305	95

Rp (inch)	L7 (mm)	M	z (mm)	z1 (mm)
⅜	48	6	86	43
½	48	6	84	42
¾	48	6	99	50
1	48	6	112	56
1 ¼	59	8	132	66
1 ½	59	8	153	77
2	59	8	196	98

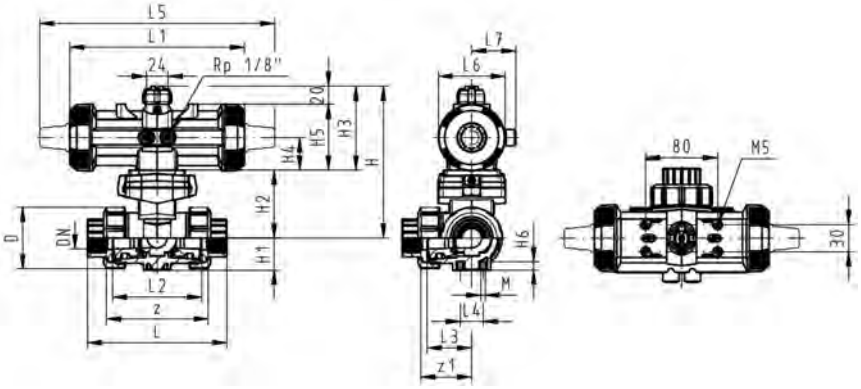

PF 3 39 981

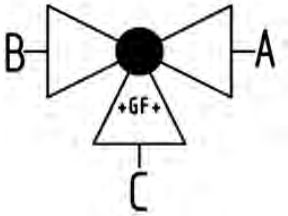

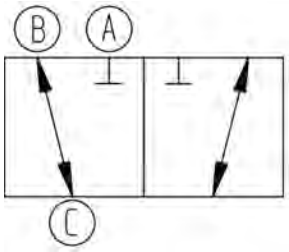

PROGEF Standard
3-Weg Kugelhahn Typ 286
Horizontal/L-Bohrung
Ohne Handbetätigung
Mit Stumpfschweissstutzen
IR-Plus SDR11 metrisch

Ausführung:

- Material: PP-H
- Aufgebaut mit pneumatischem Antrieb PA11 (DN10/15-25), PA21 (DN32-50)
- FC bezieht sich auf Antrieb drucklos geschlossen
- Grundstellung B-C geöffnet, betätigte Stellung A-C geöffnet, siehe Schaltschema
- Kontrollzeit 90°<) 1-3 s
- Radial ein- und ausbaubar
- Integrierte Gewindebuchsen für die Befestigung der Armatur

d (mm)	DN (mm)	PN (bar)	kv-Wert (Δp=1 bar) (l/min)	EPDM Code	CHF	FKM Code	CHF	Gewicht (kg)
20	15	10	75	**199 286 083**	**731.00**	**199 286 093**	**742.00**	1.050
25	20	10	150	**199 286 084**	**759.00**	**199 286 094**	**764.00**	1.138
32	25	10	280	**199 286 085**	**777.00**	**199 286 095**	**786.00**	1.265
40	32	10	480	**199 286 086**	**849.00**	**199 286 096**	**861.00**	2.231
50	40	10	620	**199 286 087**	**873.00**	**199 286 097**	**895.00**	2.554
63	50	10	1230	**199 286 088**	**921.00**	**199 286 098**	**952.00**	3.568

d (mm)	D (mm)	H (mm)	H1 (mm)	H2 (mm)	H3 (mm)	H4 (mm)	H5 (mm)	H6 (mm)	L (mm)	L1 (mm)	L2 (mm)	L3 (mm)	L4 (mm)	L5 (mm)	L6 (mm)
20	50	159	28	62	97	40	77	8	146	194	72	36	25	261	76
25	58	168	32	71	97	40	77	8	163	194	85	43	25	261	76
32	68	168	36	71	97	40	77	8	178	194	98	49	25	261	76
40	84	203	45	84	119	51	99	9	204	224	118	59	45	305	95
50	97	203	51	84	119	51	99	9	237	224	135	68	45	305	95
63	124	225	65	106	119	51	99	9	296	224	176	88	45	305	95

d (mm)	L7 (mm)	M	e (mm)
20	48	6	1.9
25	48	6	2.3
32	48	6	2.9
40	59	8	3.7
50	59	8	4.6
63	59	8	5.8

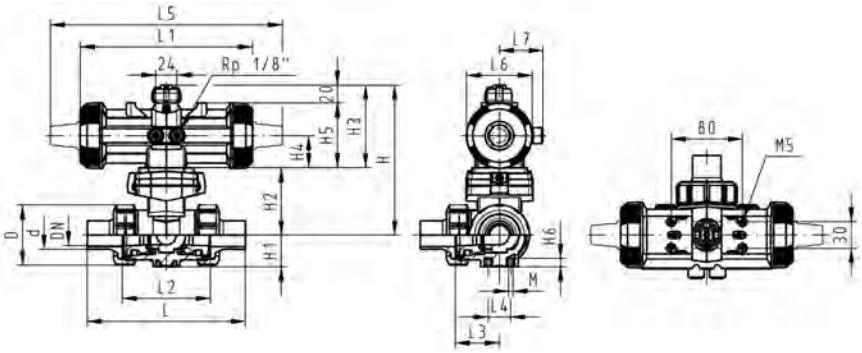

PF 3 39 981

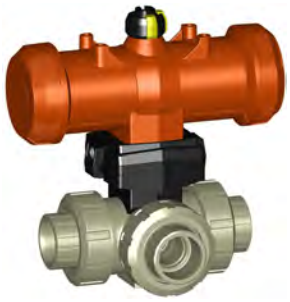

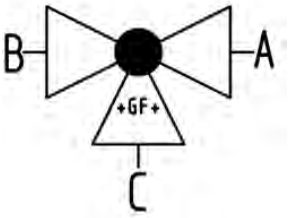

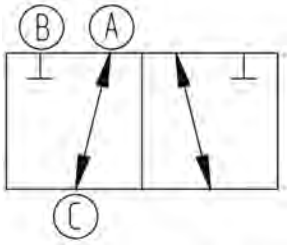

PROGEF Standard
3-Weg Kugelhahn Typ 286
Horizontal/L-Bohrung DA (Doppelt wirkend)
Ohne Handbetätigung
Mit Schweissmuffen metrisch

Ausführung:

- Material: PP-H
- Aufgebaut mit pneumatischem Antrieb PA11 (DN10/15-25), PA21 (DN32-50)
- Grundstellung B-C geöffnet, betätigte Stellung A-C geöffnet, siehe Schaltschema
- Kontrollzeit 90°<) 1-3 s
- Radial ein- und ausbaubar
- Integrierte Gewindebuchsen für die Befestigung der Armatur

d (mm)	DN (mm)	PN (bar)	kv-Wert (Δp=1 bar) (l/min)	EPDM Code	CHF	FKM Code	CHF	Gewicht (kg)
16	10	10	50	**199 286 182**	**674.00**	**199 286 192**	**679.00**	0.841
20	15	10	75	**199 286 183**	**680.00**	**199 286 193**	**691.00**	0.845
25	20	10	150	**199 286 184**	**710.00**	**199 286 194**	**715.00**	0.935
32	25	10	280	**199 286 185**	**722.00**	**199 286 195**	**731.00**	1.060
40	32	10	480	**199 286 186**	**780.00**	**199 286 196**	**794.00**	1.793
50	40	10	620	**199 286 187**	**803.00**	**199 286 197**	**825.00**	2.089
63	50	10	1230	**199 286 188**	**853.00**	**199 286 198**	**881.00**	2.996

d (mm)	D (mm)	H (mm)	H1 (mm)	H2 (mm)	H3 (mm)	H4 (mm)	H5 (mm)	H6 (mm)	L (mm)	L1 (mm)	L2 (mm)	L3 (mm)	L4 (mm)	L5 (mm)	L6 (mm)
16	50	159	28	62	97	40	77	8	110	194	72	36	25	261	76
20	50	159	28	62	97	40	77	8	112	194	72	36	25	261	76
25	58	168	32	71	97	40	77	8	129	194	85	43	25	261	76
32	68	168	36	71	97	40	77	8	146	194	98	49	25	261	76
40	84	203	45	84	119	51	99	9	170	224	118	59	45	305	95
50	97	203	51	84	119	51	99	9	193	224	135	68	45	305	95
63	124	225	65	106	119	51	99	9	244	224	176	88	45	305	95

d (mm)	L7 (mm)	M	z (mm)	z1 (mm)
16	48	6	82	41
20	48	6	82	41
25	48	6	97	49
32	48	6	110	55
40	59	8	132	66
50	59	8	151	76
63	59	8	188	94

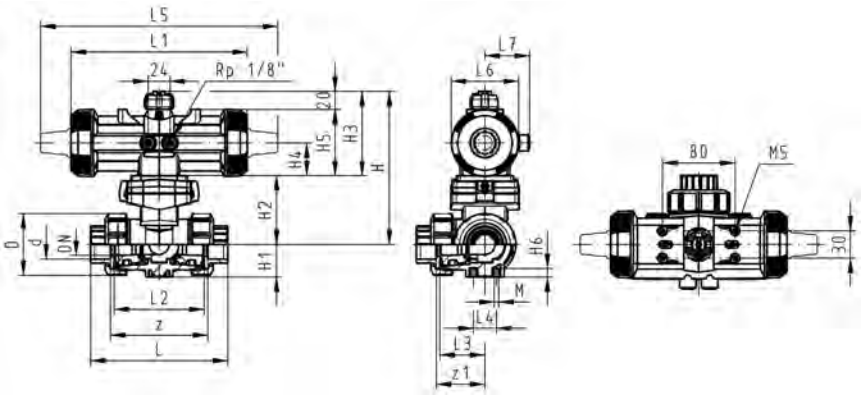

PF 3 39 981

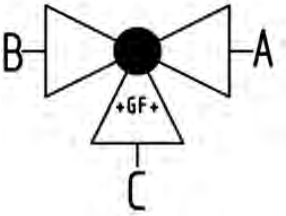

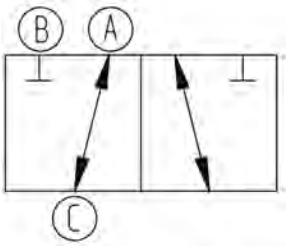

PROGEF Standard
3-Weg Kugelhahn Typ 286
Horizontal/L-Bohrung DA (Doppelt wirkend)
Ohne Handbetätigung
Mit Gewindemuffen verstärkt Rp

Ausführung:

- Material: PP-H
- Aufgebaut mit pneumatischem Antrieb PA11 (DN10/15-25), PA21 (DN32-50)
- Grundstellung B-C geöffnet, betätigte Stellung A-C geöffnet, siehe Schaltschema
- Kontrollzeit 90°<) 1-3 s
- Radial ein- und ausbaubar
- Integrierte Gewindebuchsen für die Befestigung der Armatur

Rp (inch)	DN (mm)	PN (bar)	kv-Wert (Δp=1 bar) (l/min)	EPDM Code	CHF	FKM Code	CHF	Gewicht (kg)
⅜	10	10	50	**199 286 282**	**679.00**	**199 286 292**	**685.00**	0.841
½	15	10	75	**199 286 283**	**689.00**	**199 286 293**	**696.00**	0.845
¾	20	10	150	**199 286 284**	**715.00**	**199 286 294**	**722.00**	0.935
1	25	10	280	**199 286 285**	**727.00**	**199 286 295**	**740.00**	1.060
1 ¼	32	10	480	**199 286 286**	**788.00**	**199 286 296**	**801.00**	1.793
1 ½	40	10	620	**199 286 287**	**812.00**	**199 286 297**	**834.00**	2.156
2	50	10	1230	**199 286 288**	**860.00**	**199 286 298**	**890.00**	2.996

Rp (inch)	D (mm)	H (mm)	H1 (mm)	H2 (mm)	H3 (mm)	H4 (mm)	H5 (mm)	H6 (mm)	L (mm)	L1 (mm)	L2 (mm)	L3 (mm)	L4 (mm)	L5 (mm)	L6 (mm)
⅜	50	159	28	62	97	40	77	8	112	194	72	36	25	261	76
½	50	159	28	62	97	40	77	8	114	194	72	36	25	261	76
¾	58	168	32	71	97	40	77	8	131	194	85	43	25	261	76
1	68	168	36	71	97	40	77	8	154	194	98	49	25	261	76
1 ¼	84	203	45	84	119	51	99	9	180	224	118	59	45	305	95
1 ½	97	203	51	84	119	51	99	9	203	224	135	68	45	305	95
2	124	225	65	106	119	51	99	9	258	224	176	88	45	305	95

Rp (inch)	L7 (mm)	M	z (mm)	z1 (mm)
⅜	48	6	86	43
½	48	6	84	42
¾	48	6	99	50
1	48	6	112	56
1 ¼	59	8	132	66
1 ½	59	8	153	77
2	59	8	196	98

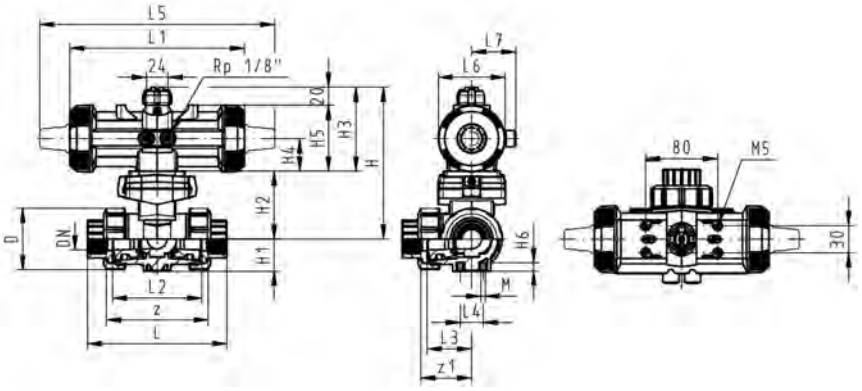

PF 3 39 981

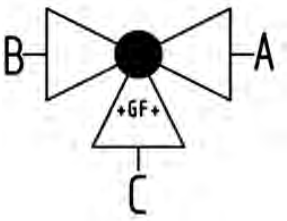

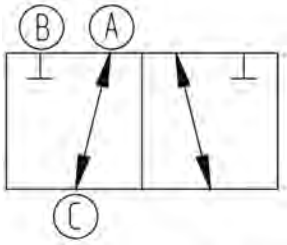

PROGEF Standard
3-Weg Kugelhahn Typ 286
Horizontal/L-Bohrung DA (Doppelt wirkend)
Ohne Handbetätigung
Mit Stumpfschweissstutzen
IR-Plus SDR11 metrisch

Ausführung:

- Material: PP-H
- Aufgebaut mit pneumatischem Antrieb PA11 (DN10/15-25), PA21 (DN32-50)
- Grundstellung B-C geöffnet, betätigte Stellung A-C geöffnet, siehe Schaltschema
- Kontrollzeit 90°<) 1-3 s
- Radial ein- und ausbaubar
- Integrierte Gewindebuchsen für die Befestigung der Armatur

d (mm)	DN (mm)	PN (bar)	kv-Wert (Δp=1 bar) (l/min)	EPDM Code	CHF	FKM Code	CHF	Gewicht (kg)
20	15	10	75	**199 286 243**	**694.00**	**199 286 253**	**705.00**	0.851
25	20	10	150	**199 286 244**	**722.00**	**199 286 254**	**727.00**	0.945
32	25	10	280	**199 286 245**	**732.00**	**199 286 255**	**745.00**	1.075
40	32	10	480	**199 286 246**	**794.00**	**199 286 256**	**809.00**	1.807
50	40	10	620	**199 286 247**	**820.00**	**199 286 257**	**843.00**	2.130
63	50	10	1230	**199 286 248**	**870.00**	**199 286 258**	**898.00**	3.082

d (mm)	D (mm)	H (mm)	H1 (mm)	H2 (mm)	H3 (mm)	H4 (mm)	H5 (mm)	H6 (mm)	L (mm)	L1 (mm)	L2 (mm)	L3 (mm)	L4 (mm)	L5 (mm)	L6 (mm)
20	50	159	28	62	97	40	77	8	146	194	72	36	25	261	76
25	58	168	32	71	97	40	77	8	163	194	85	43	25	261	76
32	68	168	36	71	97	40	77	8	178	194	98	49	25	261	76
40	84	203	45	84	119	51	99	9	204	224	118	59	45	305	95
50	97	203	51	84	119	51	99	9	237	224	135	68	45	305	95
63	124	225	65	106	119	51	99	9	296	224	176	88	45	305	95

d (mm)	L7 (mm)	M
20	48	6
25	48	6
32	48	6
40	59	8
50	59	8
63	59	8

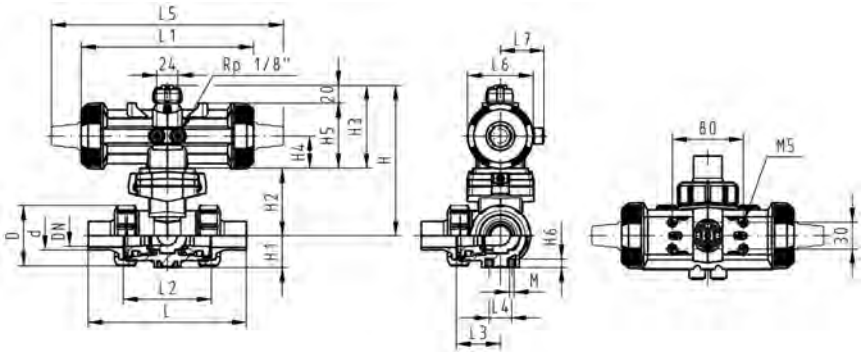

PF 3 39 981

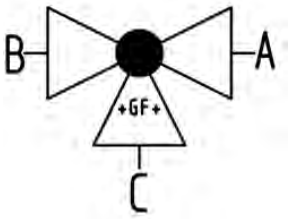

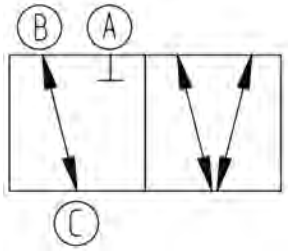

PROGEF Standard
3-Weg Kugelhahn Typ 286
Horizontal/T-Bohrung
Ohne Handbetätigung
Mit Schweissmuffen metrisch

Ausführung:

- Material: PP-H
- Aufgebaut mit pneumatischem Antrieb PA11 (DN10/15-25), PA21 (DN32-50)
- FC bezieht sich auf Antrieb drucklos geschlossen
- Grundstellung B-C geöffnet, betätigte Stellung A-B-C geöffnet, siehe Schaltschema
- Kontrollzeit 90°<) 1-3 s
- Radial ein- und ausbaubar
- Integrierte Gewindebuchsen für die Befestigung der Armatur

d (mm)	DN (mm)	PN (bar)	kv-Wert (Δp=1 bar) (l/min)	EPDM Code	CHF	FKM Code	CHF	Gewicht (kg)
16	10	10	140	**199 286 062**	**712.00**	**199 286 072**	**717.00**	1.031
20	15	10	200	**199 286 063**	**720.00**	**199 286 073**	**726.00**	1.035
25	20	10	470	**199 286 064**	**745.00**	**199 286 074**	**750.00**	1.124
32	25	10	793	**199 286 065**	**759.00**	**199 286 075**	**773.00**	1.266
40	32	10	1290	**199 286 066**	**831.00**	**199 286 076**	**846.00**	2.210
50	40	10	1910	**199 286 067**	**858.00**	**199 286 077**	**879.00**	2.499
63	50	10	3100	**199 286 068**	**905.00**	**199 286 078**	**936.00**	3.391

d (mm)	D (mm)	H (mm)	H1 (mm)	H2 (mm)	H3 (mm)	H4 (mm)	H5 (mm)	H6 (mm)	L (mm)	L1 (mm)	L2 (mm)	L3 (mm)	L4 (mm)	L5 (mm)	L6 (mm)
16	50	159	28	62	97	40	77	8	110	194	72	36	25	261	76
20	50	159	28	62	97	40	77	8	112	194	72	36	25	261	76
25	58	168	32	71	97	40	77	8	129	194	85	43	25	261	76
32	68	168	36	71	97	40	77	8	146	194	98	49	25	261	76
40	84	203	45	84	119	51	99	9	170	224	118	59	45	305	95
50	97	203	51	84	119	51	99	9	193	224	135	68	45	305	95
63	124	225	65	106	119	51	99	9	244	224	176	88	45	305	95

d (mm)	L7 (mm)	M	z (mm)	z1 (mm)
16	48	6	82	41
20	48	6	82	41
25	48	6	97	49
32	48	6	110	55
40	59	8	132	66
50	59	8	151	76
63	59	8	188	94

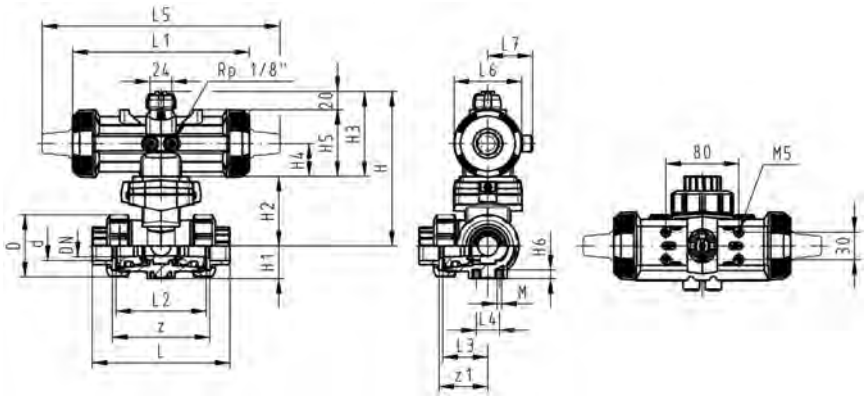

PF 3 39 981

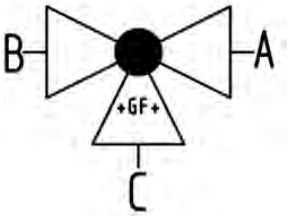

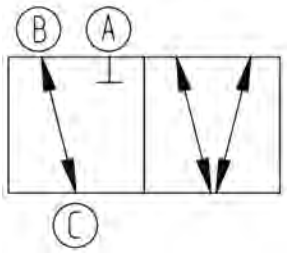

PROGEF Standard
3-Weg Kugelhahn Typ 286
Horizontal/T-Bohrung
Ohne Handbetätigung
Mit Gewindemuffen verstärkt Rp

Ausführung:

- Material: PP-H
- Aufgebaut mit pneumatischem Antrieb PA11 (DN10/15-25), PA21 (DN32-50)
- FC bezieht sich auf Antrieb drucklos geschlossen
- Grundstellung B-C geöffnet, betätigte Stellung A-B-C geöffnet, siehe Schaltschema
- Kontrollzeit 90°<) 1-3 s
- Radial ein- und ausbaubar
- Integrierte Gewindebuchsen für die Befestigung der Armatur

Rp (inch)	DN (mm)	PN (bar)	kv-Wert (Δp=1 bar) (l/min)	EPDM Code	CHF	FKM Code	CHF	Gewicht (kg)
⅜	10	10	140	**199 286 142**	**720.00**	**199 286 152**	**724.00**	1.031
½	15	10	200	**199 286 143**	**726.00**	**199 286 153**	**732.00**	1.035
¾	20	10	470	**199 286 144**	**750.00**	**199 286 154**	**759.00**	1.124
1	25	10	793	**199 286 145**	**767.00**	**199 286 155**	**779.00**	1.245
1 ¼	32	10	1290	**199 286 146**	**840.00**	**199 286 156**	**855.00**	2.210
1 ½	40	10	1910	**199 286 147**	**866.00**	**199 286 157**	**886.00**	2.499
2	50	10	3100	**199 286 148**	**913.00**	**199 286 158**	**946.00**	3.391

Rp (inch)	D (mm)	H (mm)	H1 (mm)	H2 (mm)	H3 (mm)	H4 (mm)	H5 (mm)	H6 (mm)	L (mm)	L1 (mm)	L2 (mm)	L3 (mm)	L4 (mm)	L5 (mm)	L6 (mm)
⅜	50	159	28	62	97	40	77	8	112	194	72	36	25	261	76
½	50	159	28	62	97	40	77	8	114	194	72	36	25	261	76
¾	58	168	32	71	97	40	77	8	131	194	85	43	25	261	76
1	68	168	36	71	97	40	77	8	154	194	98	49	25	261	76
1 ¼	84	203	45	84	119	51	99	9	180	224	118	59	45	305	95
1 ½	97	203	51	84	119	51	99	9	203	224	135	68	45	305	95
2	124	225	65	106	119	51	99	9	258	224	176	88	45	305	95

Rp (inch)	L7 (mm)	M	z (mm)	z1 (mm)
⅜	48	6	86	43
½	48	6	84	42
¾	48	6	99	50
1	48	6	112	56
1 ¼	59	8	132	66
1 ½	59	8	153	77
2	59	8	196	98

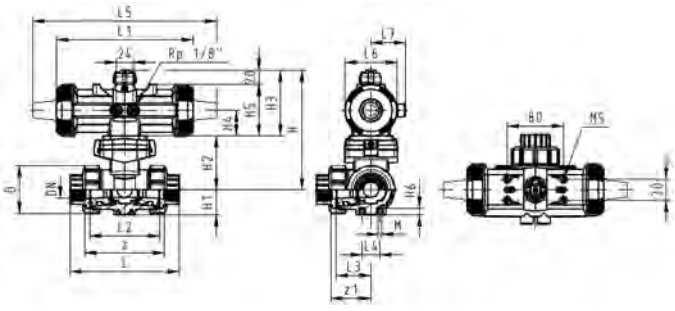

PF 3 39 981

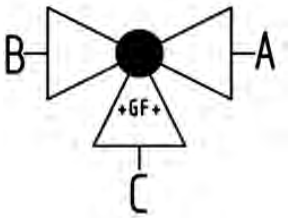

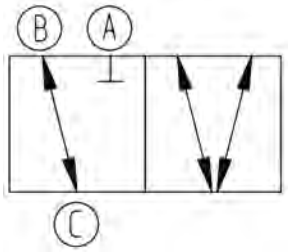

PROGEF Standard
3-Weg Kugelhahn Typ 286
Horizontal/T-Bohrung
Ohne Handbetätigung
Mit Stumpfschweissstutzen
IR-Plus SDR11 metrisch

Ausführung:

- Material: PP-H
- Aufgebaut mit pneumatischem Antrieb PA11 (DN10/15-25), PA21 (DN32-50)
- FC bezieht sich auf Antrieb drucklos geschlossen
- Grundstellung B-C geöffnet, betätigte Stellung A-B-C geöffnet, siehe Schaltschema
- Kontrollzeit 90°<) 1-3 s
- Radial ein- und ausbaubar
- Integrierte Gewindebuchsen für die Befestigung der Armatur

d (mm)	DN (mm)	PN (bar)	kv-Wert (Δp=1 bar) (l/min)	EPDM Code	CHF	FKM Code	CHF	Gewicht (kg)
20	15	10	200	**199 286 103**	**731.00**	**199 286 113**	**742.00**	1.041
25	20	10	470	**199 286 104**	**759.00**	**199 286 114**	**764.00**	1.134
32	25	10	793	**199 286 105**	**777.00**	**199 286 115**	**786.00**	1.261
40	32	10	1290	**199 286 106**	**849.00**	**199 286 116**	**861.00**	2.224
50	40	10	1910	**199 286 107**	**799.00**	**199 286 117**	**895.00**	2.541
63	50	10	3100	**199 286 108**	**921.00**	**199 286 118**	**952.00**	3.473

d (mm)	D (mm)	H (mm)	H1 (mm)	H2 (mm)	H3 (mm)	H4 (mm)	H5 (mm)	H6 (mm)	L (mm)	L1 (mm)	L2 (mm)	L3 (mm)	L4 (mm)	L5 (mm)	L6 (mm)
20	50	159	28	62	97	40	77	8	146	194	72	36	25	261	76
25	58	168	32	71	97	40	77	8	163	194	85	43	25	261	76
32	68	168	36	71	97	40	77	8	178	194	98	49	25	261	76
40	84	203	45	84	119	51	99	9	204	224	118	59	45	305	95
50	97	203	51	84	119	51	99	9	237	224	135	68	45	305	95
63	124	225	65	106	119	51	99	9	296	224	176	88	45	305	95

d (mm)	L7 (mm)	M
20	48	6
25	48	6
32	48	6
40	59	8
50	59	8
63	59	8

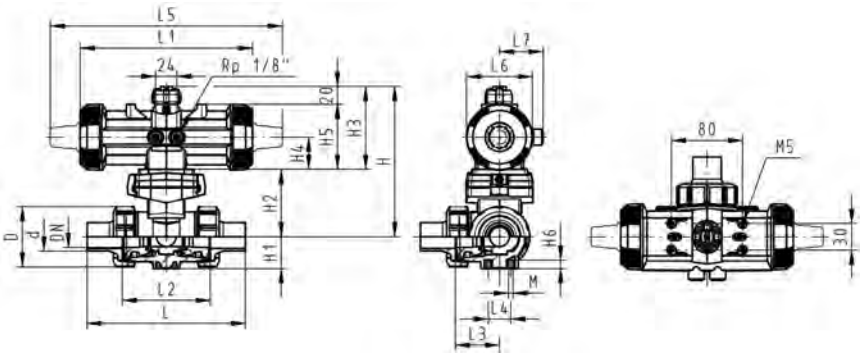

PF 3 39 981

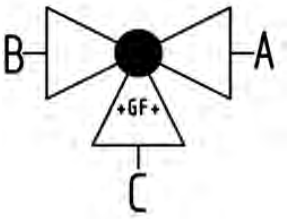

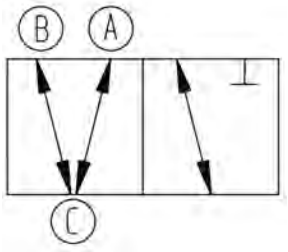

PROGEF Standard
3-Weg Kugelhahn Typ 286
Horizontal/T-Bohrung DA (Doppelt wirkend)
Ohne Handbetätigung
Mit Schweissmuffen metrisch

Ausführung:

- Material: PP-H
- Aufgebaut mit pneumatischem Antrieb PA11 (DN10/15-25), PA21 (DN32-50)
- Grundstellung A-B-C geöffnet, betätigte Stellung B-C geöffnet, siehe Schaltschema
- Kontrollzeit 90°<) 1-3 s
- Radial ein- und ausbaubar
- Integrierte Gewindebuchsen für die Befestigung der Armatur

d (mm)	DN (mm)	PN (bar)	kv-Wert (Δp=1 bar) (l/min)	EPDM Code	CHF	FKM Code	CHF	Gewicht (kg)
16	10	10	140	**199 286 222**	**674.00**	**199 286 232**	**679.00**	0.840
20	15	10	200	**199 286 223**	**680.00**	**199 286 233**	**691.00**	0.844
25	20	10	470	**199 286 224**	**710.00**	**199 286 234**	**715.00**	0.934
32	25	10	793	**199 286 225**	**722.00**	**199 286 235**	**731.00**	1.055
40	32	10	1290	**199 286 226**	**780.00**	**199 286 236**	**794.00**	1.786
50	40	10	1910	**199 286 227**	**803.00**	**199 286 237**	**825.00**	2.075
63	50	10	3100	**199 286 228**	**853.00**	**199 286 238**	**881.00**	2.967

d (mm)	D (mm)	H (mm)	H1 (mm)	H2 (mm)	H3 (mm)	H4 (mm)	H5 (mm)	H6 (mm)	L (mm)	L1 (mm)	L2 (mm)	L3 (mm)	L4 (mm)	L5 (mm)	L6 (mm)
16	50	159	28	62	97	40	77	8	110	194	72	36	25	261	76
20	50	159	28	62	97	40	77	8	112	194	72	36	25	261	76
25	58	168	32	71	97	40	77	8	129	194	85	43	25	261	76
32	68	168	36	71	97	40	77	8	146	194	98	49	25	261	76
40	84	203	45	84	119	51	99	9	170	224	118	59	45	305	95
50	97	203	51	84	119	51	99	9	193	224	135	68	45	305	95
63	124	225	65	106	119	51	99	9	244	224	176	88	45	305	95

d (mm)	L7 (mm)	M	z (mm)	z1 (mm)
16	48	6	82	41
20	48	6	82	41
25	48	6	97	49
32	48	6	110	55
40	59	8	132	66
50	59	8	151	76
63	59	8	188	94

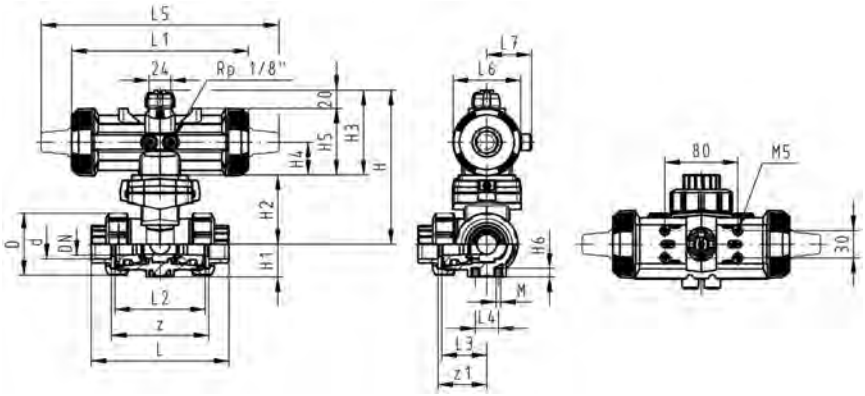

PF 3 39 981

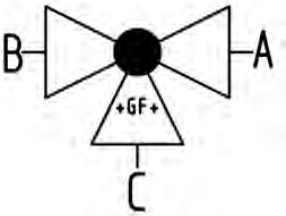

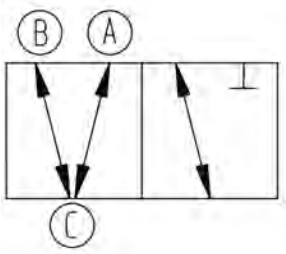

PROGEF Standard
3-Weg Kugelhahn Typ 286
Horizontal/T-Bohrung DA (Doppelt wirkend)
Ohne Handbetätigung
Mit Gewindemuffen verstärkt Rp

Ausführung:

- Material: PP-H
- Aufgebaut mit pneumatischem Antrieb PA11 (DN10/15-25), PA21 (DN32-50)
- Grundstellung A-B-C geöffnet, betätigte Stellung B-C geöffnet, siehe Schaltschema
- Kontrollzeit 90°<) 1-3 s
- Radial ein- und ausbaubar
- Integrierte Gewindebuchsen für die Befestigung der Armatur

Rp (inch)	DN (mm)	PN (bar)	kv-Wert (Δp=1 bar) (l/min)	EPDM Code	CHF	FKM Code	CHF	Gewicht (kg)
⅜	10	10	140	**199 286 302**	**679.00**	**199 286 312**	**685.00**	0.840
½	15	10	200	**199 286 303**	**689.00**	**199 286 313**	**696.00**	0.844
¾	20	10	470	**199 286 304**	**715.00**	**199 286 314**	**722.00**	0.934
1	25	10	793	**199 286 305**	**727.00**	**199 286 315**	**740.00**	1.055
1 ¼	32	10	1290	**199 286 306**	**788.00**	**199 286 316**	**801.00**	1.786
1 ½	40	10	1910	**199 286 307**	**812.00**	**199 286 317**	**834.00**	2.075
2	50	10	3100	**199 286 308**	**860.00**	**199 286 318**	**890.00**	2.967

Rp (inch)	D (mm)	H (mm)	H1 (mm)	H2 (mm)	H3 (mm)	H4 (mm)	H5 (mm)	H6 (mm)	L (mm)	L1 (mm)	L2 (mm)	L3 (mm)	L4 (mm)	L5 (mm)	L6 (mm)
⅜	50	159	28	62	97	40	77	8	112	194	72	36	25	261	76
½	50	159	28	62	97	40	77	8	114	194	72	36	25	261	76
¾	58	168	32	71	97	40	77	8	131	194	85	43	25	261	76
1	68	168	36	71	97	40	77	8	154	194	98	49	25	261	76
1 ¼	84	203	45	84	119	51	99	9	180	224	118	59	45	305	95
1 ½	97	203	51	84	119	51	99	9	203	224	135	68	45	305	95
2	124	225	65	106	119	51	99	9	258	224	176	88	45	305	95

Rp (inch)	L7 (mm)	M	z (mm)	z1 (mm)
⅜	48	6	86	43
½	48	6	84	42
¾	48	6	99	50
1	48	6	112	56
1 ¼	59	8	132	66
1 ½	59	8	153	77
2	59	8	196	98

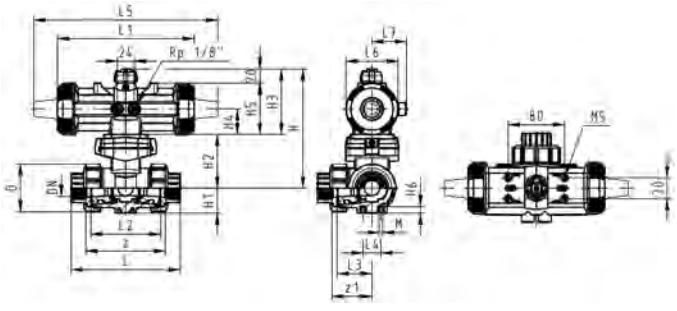

PF 3 39 981

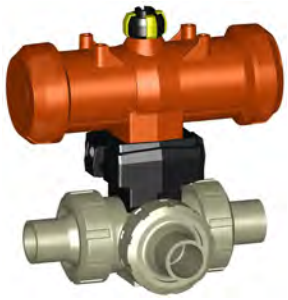

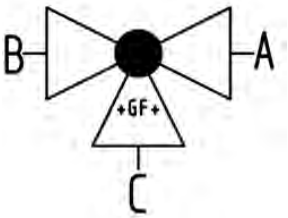

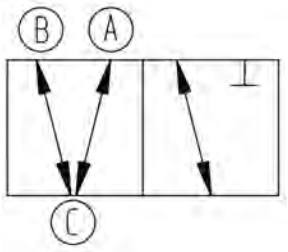

PROGEF Standard
3-Weg Kugelhahn Typ 286
Horizontal/T-Bohrung DA (Doppelt wirkend)
Ohne Handbetätigung
Mit Stumpfschweissstutzen
IR-Plus SDR11 metrisch

Ausführung:

- Material: PP-H
- Aufgebaut mit pneumatischem Antrieb PA11 (DN10/15-25), PA21 (DN32-50)
- Grundstellung A-B-C geöffnet, betätigte Stellung B-C geöffnet, siehe Schaltschema
- Kontrollzeit 90°<) 1-3 s
- Radial ein- und ausbaubar
- Integrierte Gewindebuchsen für die Befestigung der Armatur

d (mm)	DN (mm)	PN (bar)	kv-Wert (Δp=1 bar) (l/min)	EPDM Code	CHF	FKM Code	CHF	Gewicht (kg)
20	15	10	200	**199 286 263**	**694.00**	**199 286 273**	**705.00**	0.850
25	20	10	470	**199 286 264**	**722.00**	**199 286 274**	**727.00**	0.943
32	25	10	793	**199 286 265**	**732.00**	**199 286 275**	**745.00**	1.071
40	32	10	1290	**199 286 266**	**794.00**	**199 286 276**	**809.00**	1.800
50	40	10	1910	**199 286 267**	**803.00**	**199 286 277**	**843.00**	2.117
63	50	10	3100	**199 286 268**	**870.00**	**199 286 278**	**955.00**	3.049

d (mm)	D (mm)	H (mm)	H1 (mm)	H2 (mm)	H3 (mm)	H4 (mm)	H5 (mm)	H6 (mm)	L (mm)	L1 (mm)	L2 (mm)	L3 (mm)	L4 (mm)	L5 (mm)	L6 (mm)
20	50	159	28	62	97	40	77	8	146	194	72	36	25	261	76
25	58	168	32	71	97	40	77	8	163	194	85	43	25	261	76
32	68	168	36	71	97	40	77	8	178	194	98	49	25	261	76
40	84	203	45	84	119	51	99	9	204	224	118	59	45	305	95
50	97	203	51	84	119	51	99	9	237	224	135	68	45	305	95
63	124	225	65	106	119	51	99	9	296	224	176	88	45	305	95

d (mm)	L7 (mm)	M	e (mm)
20	48	6	1.9
25	48	6	2.3
32	48	6	2.9
40	59	8	3.7
50	59	8	4.6
63	59	8	5.8

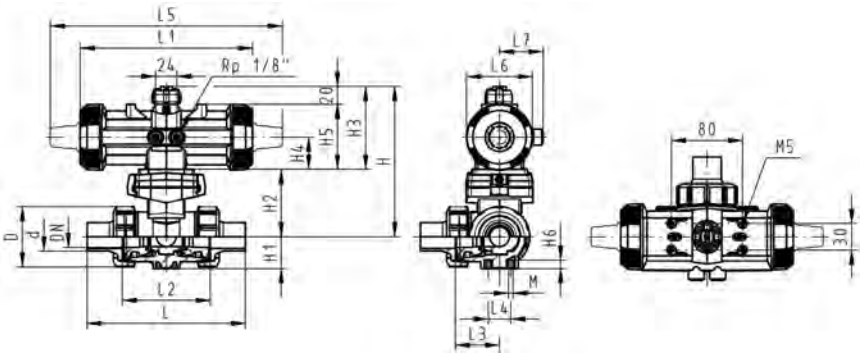

Membranventile Typ 514, 515, 517, 317, 519 handbetätigt

PF 2 34 777

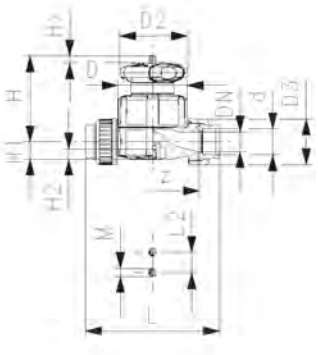

PROGEF Standard
Membranventil Typ 514
Mit Schweissmuffen metrisch

Ausführung:

- Material: PP-H
- Doppelter Durchfluss
- Eine zentrale Gehäusemutter ersetzt vier Schrauben
- Verriegelbares Handrad
- Radial ein- und ausbaubar
- kurze Gesamtlänge

Option:

- Armatur individuell konfigurierbar (siehe Bestellformular)
- Multifunktionsmodul mit selbstjustierenden Endschaltern

d (mm)	DN (mm)	PN (bar)	kv-Wert (Δp=1 bar) (l/min)	NBR Code	CHF	NPK	EPDM Code	CHF
20	15	10	125	**167 514 002**	**123.00**		**167 514 012**	**117.00**
25	20	10	271	**167 514 003**	**138.00**		**167 514 013**	**132.00**
32	25	10	481	**167 514 004**	**171.00**	**934 212**	**167 514 014**	**163.00**
40	32	10	759	**167 514 005**	**209.00**	**934 213**	**167 514 015**	**200.00**
50	40	10	1263	**167 514 006**	**270.00**	**934 214**	**167 514 016**	**256.00**
63	50	10	1728	**167 514 007**	**341.00**	**934 215**	**167 514 017**	**324.00**

d (mm)	PTFE/EPDM Code	CHF	FKM Code	CHF	Gewicht (kg)
20	**167 514 032**	**234.00**	**167 514 062**	**176.00**	0.267
25	**167 514 033**	**262.00**	**167 514 063**	**197.00**	0.391
32	**167 514 034**	**324.00**	**167 514 064**	**244.00**	1.151
40	**167 514 035**	**398.00**	**167 514 065**	**299.00**	1.277
50	**167 514 036**	**512.00**	**167 514 066**	**384.00**	1.386
63	**167 514 037**	**649.00**	**167 514 067**	**487.00**	3.030

d (mm)	D (mm)	D2 (mm)	D3 (mm)	H (mm)	H1 (mm)	H2 (mm)	L (mm)	L2 (mm)	M	z (mm)	Hub = Hx (mm)
20	65	65	48	73	14	12	128	25	M6	100	7
25	80	65	58	81	18	12	150	25	M6	118	10
32	88	87	65	107	22	12	162	25	M6	126	13
40	101	87	79	115	26	15	184	45	M8	144	15
50	117	135	91	148	32	15	210	45	M8	164	19
63	144	135	111	166	39	15	248	45	M8	194	25

PF 2 34 777

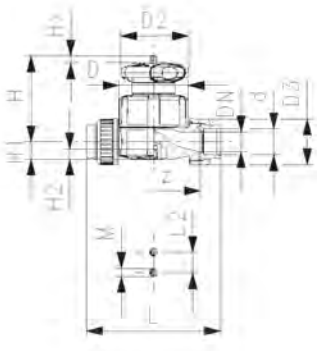

PROGEF Standard
Membranventil Typ 514
Mit Schweissmuffen PE80 metrisch

Ausführung:

- Werkstoff: PP-H/PE
- Doppelter Durchfluss
- Eine zentrale Gehäusemutter ersetzt vier Schrauben
- Verriegelbares Handrad
- Radial ein- und ausbaubar
- kurze Gesamtlänge

Option:

- Armatur individuell konfigurierbar (siehe Bestellformular)
- Multifunktionsmodul mit selbstjustierenden Endschaltern

d (mm)	DN (mm)	PN (bar)	kv-Wert (Δp=1 bar) (l/min)	EPDM Code	CHF	PTFE/EPDM Code	CHF	Gewicht (kg)
20	15	10	125	**167 514 212**	**129.00**	**167 514 232**	**256.00**	0.371
25	20	10	271	**167 514 213**	**144.00**	**167 514 233**	**287.00**	0.502
32	25	10	481	**167 514 214**	**179.00**	**167 514 234**	**357.00**	1.103
40	32	10	759	**167 514 215**	**219.00**	**167 514 235**	**438.00**	1.299
50	40	10	1263	**167 514 216**	**281.00**	**167 514 236**	**562.00**	2.289
63	50	10	1728	**167 514 217**	**357.00**	**167 514 237**	**714.00**	2.978

d (mm)	D (mm)	D2 (mm)	D3 (mm)	L (mm)	L2 (mm)	H (mm)	H1 (mm)	H2 (mm)	M	z (mm)	Hub = Hx (mm)
20	65	65	48	128	25	73	14	12	M6	100	7
25	80	65	58	150	25	81	18	12	M6	118	10
32	88	87	65	162	25	107	22	12	M6	126	13
40	101	87	79	184	45	115	26	15	M8	144	15
50	117	135	91	210	45	148	32	15	M8	164	19
63	144	135	111	248	45	166	39	15	M8	194	25

PF 2 34 777

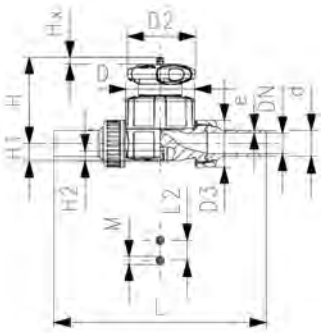

PROGEF Standard
Membranventil Typ 514
Mit Stumpfschweissstutzen SDR11 metrisch

Ausführung:

- Material: PP-H
- Doppelter Durchfluss
- Eine zentrale Gehäusemutter ersetzt vier Schrauben
- Verriegelbares Handrad
- Radial ein- und ausbaubar
- kurze Gesamtlänge

Option:

- Armatur individuell konfigurierbar (siehe Bestellformular)
- Multifunktionsmodul mit selbstjustierenden Endschaltern

d (mm)	DN (mm)	PN (bar)	kv-Wert (Δp=1 bar) (l/min)	NBR Code	CHF	EPDM Code	CHF	PTFE/EPDM Code	CHF
20	15	10	125	**167 514 102**	**123.00**	**167 514 112**	**117.00**	**167 514 132**	**234.00**
25	20	10	271	**167 514 103**	**138.00**	**167 514 113**	**132.00**	**167 514 133**	**262.00**
32	25	10	481	**167 514 104**	**171.00**	**167 514 114**	**163.00**	**167 514 134**	**324.00**
40	32	10	759	**167 514 105**	**209.00**	**167 514 115**	**200.00**	**167 514 135**	**398.00**
50	40	10	1263	**167 514 106**	**270.00**	**167 514 116**	**256.00**	**167 514 136**	**512.00**
63	50	10	1728	**167 514 107**	**341.00**	**167 514 117**	**324.00**	**167 514 137**	**649.00**

d (mm)	FKM Code	CHF	PTFE/FKM Code	CHF	Gewicht (kg)
20	**167 514 162**	**176.00**	**800 047 314**	**276.00**	0.390
25	**167 514 163**	**197.00**	**800 047 316**	**310.00**	0.520
32	**167 514 164**	**244.00**	**800 047 317**	**354.00**	1.130
40	**167 514 165**	**299.00**	**800 047 318**	**433.00**	1.340
50	**167 514 166**	**384.00**	**800 047 319**	**555.00**	2.360
63	**167 514 167**	**487.00**	**800 047 320**	**705.00**	3.090

d (mm)	D (mm)	D2 (mm)	D3 (mm)	H (mm)	H1 (mm)	H2 (mm)	L (mm)	L2 (mm)	M	e (mm)	Hub = Hx (mm)
20	65	65	48	73	14	12	196	25	M6	1.9	7
25	80	65	58	81	18	12	221	25	M6	2.3	10
32	88	87	65	107	22	12	234	25	M6	2.9	13
40	101	87	79	115	26	15	260	45	M8	3.7	15
50	117	135	91	148	32	15	284	45	M8	4.6	19
63	144	135	111	166	39	15	321	45	M8	5.8	25

PF 2 34 777

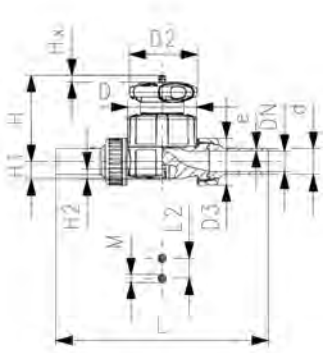

PROGEF Standard
Membranventil Typ 514
Mit Stumpf- und Elektroschweissstutzen PE100 SDR11 metrisch

Ausführung:

- Werkstoff: PP-H/PE
- Doppelter Durchfluss
- Eine zentrale Gehäusemutter ersetzt vier Schrauben
- Verriegelbares Handrad
- Radial ein- und ausbaubar
- kurze Gesamtlänge

Option:

- Armatur individuell konfigurierbar (siehe Bestellformular)
- Multifunktionsmodul mit selbstjustierenden Endschaltern

d (mm)	DN (mm)	PN (bar)	kv-Wert (Δp=1 bar) (l/min)	EPDM Code	CHF	PTFE/EPDM Code	CHF	Gewicht (kg)
20	15	10	125	**167 514 312**	**129.00**	**167 514 332**	**256.00**	0.381
25	20	10	271	**167 514 313**	**144.00**	**167 514 333**	**287.00**	0.514
32	25	10	481	**167 514 314**	**179.00**	**167 514 334**	**357.00**	1.127
40	32	10	759	**167 514 315**	**219.00**	**167 514 335**	**438.00**	1.337
50	40	10	1263	**167 514 316**	**281.00**	**167 514 336**	**562.00**	2.359
63	50	10	1728	**167 514 317**	**357.00**	**167 514 337**	**714.00**	3.088

d (mm)	D (mm)	D2 (mm)	D3 (mm)	L (mm)	L2 (mm)	H (mm)	H1 (mm)	H2 (mm)	M	Hub = Hx (mm)	e (mm)
20	65	65	48	196	25	73	14	12	M6	7	1.9
25	80	65	58	221	25	81	18	12	M6	10	2.3
32	88	87	65	234	25	107	22	12	M6	13	2.9
40	101	87	79	260	45	115	26	15	M8	15	3.7
50	117	135	91	284	45	148	32	15	M8	19	4.6
63	144	135	111	321	45	166	39	15	M8	25	5.8

PF 2 34 777

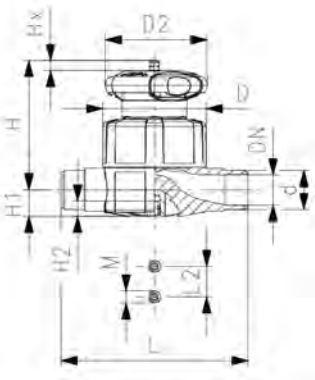

PROGEF Standard
Membranventil Typ 515
Mit Muffenschweissstutzen metrisch

Ausführung:

- Material: PP-H
- Doppelter Durchfluss
- Eine zentrale Gehäusemutter ersetzt vier Schrauben
- Verriegelbares Handrad
- Baulänge nach EN 558

Option:

- Armatur individuell konfigurierbar (siehe Bestellformular)
- Multifunktionsmodul mit selbstjustierenden Endschaltern

d (mm)	DN (mm)	PN (bar)	kv-Wert (Δp=1 bar) (l/min)	NBR Code	CHF	EPDM Code	CHF	NPK
20	15	10	125	**167 515 002**	**99.00**	**167 515 012**	**95.00**	**581 312**
25	20	10	271	**167 515 003**	**111.00**	**167 515 013**	**105.00**	**581 313**
32	25	10	481	**167 515 004**	**137.00**	**167 515 014**	**130.00**	**581 314**
40	32	10	759	**167 515 005**	**168.00**	**167 515 015**	**160.00**	**581 315**
50	40	10	1263	**167 515 006**	**215.00**	**167 515 016**	**205.00**	**581 316**
63	50	10	1728	**167 515 007**	**273.00**	**167 515 017**	**260.00**	**581 317**

d (mm)	PTFE/EPDM Code	CHF	FKM Code	CHF	Gewicht (kg)
20	**167 515 032**	**187.00**	**167 515 062**	**141.00**	0.298
25	**167 515 033**	**209.00**	**167 515 063**	**158.00**	0.293
32	**167 515 034**	**260.00**	**167 515 064**	**195.00**	0.950
40	**167 515 035**	**318.00**	**167 515 065**	**240.00**	1.108
50	**167 515 036**	**409.00**	**167 515 066**	**308.00**	2.057
63	**167 515 037**	**519.00**	**167 515 067**	**389.00**	2.604

d (mm)	D (mm)	D2 (mm)	H (mm)	H1 (mm)	H2 (mm)	L (mm)	L2 (mm)	M	e (mm)	Hub = Hx (mm)
20	65	65	73	14	12	124	25	M6	1.9	7
25	80	65	81	18	12	144	25	M6	2.3	10
32	88	87	107	22	12	154	25	M6	2.9	13
40	101	87	115	26	15	174	45	M8	3.7	15
50	117	135	148	32	15	194	45	M8	4.6	19
63	144	135	166	39	15	223	45	M8	5.8	25

PF 2 34 777

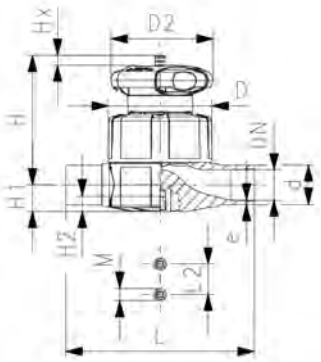

PROGEF Standard
Membranventil Typ 515
Mit Stumpfschweissstutzen SDR11 metrisch

Ausführung:

- Material: PP-H
- Doppelter Durchfluss
- Eine zentrale Gehäusemutter ersetzt vier Schrauben
- Verriegelbares Handrad
- Baulänge nach EN 558

Option:

- Armatur individuell konfigurierbar (siehe Bestellformular)
- Multifunktionsmodul mit selbstjustierenden Endschaltern

d (mm)	DN (mm)	PN (bar)	kv-Wert (Δp=1 bar) (l/min)	NBR Code	CHF	EPDM Code	CHF	PTFE/EPDM Code	CHF
20	15	10	125	**167 515 102**	**99.00**	**167 515 112**	**95.00**	**167 515 132**	**187.00**
25	20	10	271	**167 515 103**	**111.00**	**167 515 113**	**105.00**	**167 515 133**	**209.00**
32	25	10	481	**167 515 104**	**137.00**	**167 515 114**	**130.00**	**167 515 134**	**260.00**
40	32	10	759	**167 515 105**	**168.00**	**167 515 115**	**160.00**	**167 515 135**	**318.00**
50	40	10	1263	**167 515 106**	**215.00**	**167 515 116**	**205.00**	**167 515 136**	**409.00**
63	50	10	1728	**167 515 107**	**273.00**	**167 515 117**	**260.00**	**167 515 137**	**519.00**

d (mm)	FKM Code	CHF	Gewicht (kg)
20	**167 515 162**	**141.00**	0.297
25	**167 515 163**	**158.00**	0.381
32	**167 515 164**	**195.00**	0.948
40	**167 515 165**	**240.00**	1.104
50	**167 515 166**	**308.00**	2.052
63	**167 515 167**	**389.00**	2.601

d (mm)	D (mm)	D2 (mm)	H (mm)	H1 (mm)	H2 (mm)	L (mm)	L2 (mm)	M	e (mm)	Hub = Hx (mm)
20	65	65	73	14	12	124	25	M6	1.9	7
25	80	65	81	18	12	144	25	M6	2.3	10
32	88	87	107	22	12	155	25	M6	2.9	13
40	101	87	115	26	15	176	45	M8	3.7	15
50	117	135	148	32	15	193	45	M8	4.6	19
63	144	135	166	39	15	223	45	M8	5.8	25

PF 2 34 777

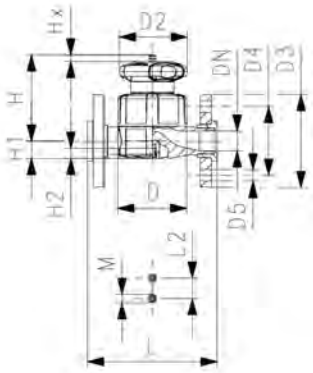

PROGEF Standard
Membranventil Typ 517
Mit Losflanschen PP-V metrisch/BS

Ausführung:

- Material: PP-H
- Doppelter Durchfluss
- Eine zentrale Gehäusemutter ersetzt vier Schrauben
- Verriegelbares Handrad
- Kombinierte Dichtfläche flach/gerillt
- Baulänge nach EN 558
- Anschlussmasse nach ISO 7005 PN 10, EN 1092 PN 10, DIN 2501 PN 10, BS 4504 PN 10

Option:

- Armatur individuell konfigurierbar (siehe Bestellformular)
- Multifunktionsmodul mit selbstjustierenden Endschaltern

d (mm)	DN (mm)	PN (bar)	kv-Wert (Δp=1 bar) (l/min)	NBR Code	CHF	EPDM Code	CHF	PTFE/EPDM Code	CHF
20	15	10	125	**167 517 102**	**138.00**	**167 517 112**	**132.00**	**167 517 132**	**262.00**
25	20	10	271	**167 517 103**	**155.00**	**167 517 113**	**146.00**	**167 517 133**	**293.00**
32	25	10	481	**167 517 104**	**192.00**	**167 517 114**	**182.00**	**167 517 134**	**364.00**
40	32	10	759	**167 517 105**	**234.00**	**167 517 115**	**224.00**	**167 517 135**	**446.00**
50	40	10	1263	**167 517 106**	**301.00**	**167 517 116**	**287.00**	**167 517 136**	**574.00**
63	50	10	1728	**167 517 107**	**382.00**	**167 517 117**	**364.00**	**167 517 137**	**727.00**

d (mm)	FKM Code	CHF	Gewicht (kg)
20	**167 517 162**	**197.00**	0.480
25	**167 517 163**	**220.00**	0.629
32	**167 517 164**	**273.00**	1.296
40	**167 517 165**	**335.00**	1.640
50	**167 517 166**	**430.00**	2.601
63	**167 517 167**	**546.00**	3.544

d (mm)	D (mm)	D2 (mm)	D3 (mm)	D4 (mm)	D5 (mm)	H (mm)	H1 (mm)	H2 (mm)	L (mm)	L2 (mm)	M	Hub = Hx (mm)
20	65	65	95	65	14	73	14	12	130	25	M6	7
25	80	65	105	75	14	81	18	12	150	25	M6	10
32	88	87	115	85	14	107	22	12	160	25	M6	13
40	101	87	140	100	18	115	26	15	180	45	M8	15
50	117	135	150	110	18	148	32	15	200	45	M8	19
63	144	135	165	125	18	166	39	15	230	45	M8	25

PF 2 34 182

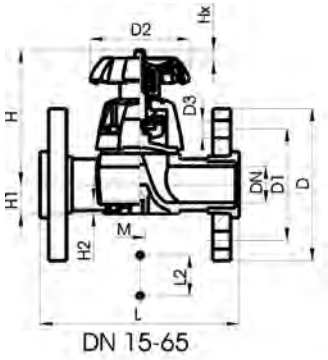

DN 15-65

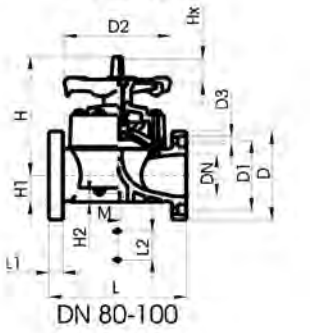

DN 80-100

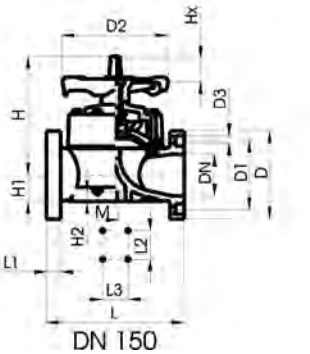

DN 150

PROGEF Standard
Membranventil Typ 317
Mit Losflanschen PP-V metrisch

Ausführung:

- Material: PP-H
- Kombinierte Dichtfläche flach/gerillt
- DN65 mit Losflansch
- DN80-150 mit Festflansch
- Baulänge nach EN 558
- Anschlussmasse nach: ISO 7005 / EN 1092 / DIN 25 PN10 / BS4504

Option:

- Abschliessbares Handrad DN65 (Standardausführung nicht abschliessbar)

*** DN80, DN100 und DN150 mit Festflansch metrisch und Zoll ANSI B16.5**

	d (mm)	Zoll (inch)	DN (mm)	PN (bar)	kv-Wert (Δp=1 bar) (l/min)	NBR Code	CHF
	75	2 ½	65	10	992	**167 317 158**	**787.00**
*	90	3	80	10	1700	**167 317 009**	**1'149.00**
*	110	4	100	10	2700	**167 317 010**	**1'604.00**
*	160	6	150	6	6033	**167 317 012**	**4'629.00**

	d (mm)	EPDM Code	CHF	NPK	PTFE Membrane mit EPDM Hinterlage-Dichtung Code	CHF	Gewicht (kg)
	75	**167 317 173**	**750.00**		**167 317 188**	**1'175.00**	5.480
*	90	**167 317 024**	**1'112.00**	**481 341**	**167 317 039**	**1'636.00**	8.088
*	110	**167 317 025**	**1'567.00**	**481 342**	**167 317 040**	**2'183.00**	11.439
*	160	**167 317 027**	**4'460.00**		**167 317 042**	**6'634.00**	25.000

	d (mm)	D (mm)	D1 (mm)	D2 (mm)	D3 (mm)	H (mm)	H1 (mm)	H2 (mm)	L (mm)	L1 (mm)	L2 (mm)	L3 (mm)	M	Hub = Hx (mm)	AL
	75	185	145	152	18	210	46	15	290		70		M8	35	4
*	90	200	160	270	18	265	57	23	310	35	120		M12	40	8
*	110	225	180	270	18	304	69	23	350	38	120		M12	50	8
*	160	282	241	400	23	437	108	23	480	29	100	200	M12	70	8

PF 2 34 777

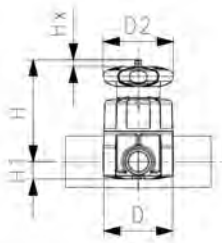

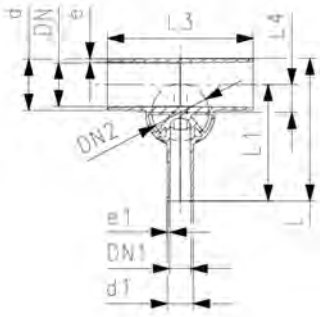

PROGEF Standard
Membranventil Typ 519
Mit Stumpfschweissstutzen metrisch

Ausführung:

- Material: PP-H
- Doppelter Durchfluss
- Eine zentrale Gehäusemutter ersetzt vier Schrauben
- Verriegelbares Handrad
- Minimalster Totraum

Option:

- Armatur individuell konfigurierbar (siehe Bestellformular)
- Multifunktionsmodul mit selbstjustierenden Endschaltern

d (mm)	d1 (mm)	Ventil-dimension d (mm)	DN (mm)	DN1 (mm)	DN2 (mm)	PN (bar)	kv-Wert (Δp=1 bar) (l/min)	EPDM Code	CHF
20	20	20	15	15	15	10	57	**167 519 101**	**363.00**
25	20	25	20	15	20	10	89	**167 519 103**	**367.00**
25	25	25	20	20	20	10	118	**167 519 104**	**373.00**
32	20	25	25	15	20	10	80	**167 519 107**	**375.00**
32	25	25	25	20	20	10	105	**167 519 108**	**381.00**
32	32	32	25	25	25	10	231	**167 519 109**	**384.00**
40	20	32	32	15	25	10	85	**167 519 112**	**389.00**
40	40	32	32	32	25	10	187	**167 519 115**	**416.00**
50	20	25	40	15	20	10	86	**167 519 118**	**448.00**
50	25	32	40	20	25	10	160	**167 519 119**	**517.00**
50	32	32	40	25	25	10	206	**167 519 120**	**537.00**
63	20	25	50	15	20	10	84	**167 519 125**	**583.00**
63	25	32	50	20	25	10	150	**167 519 126**	**608.00**
63	32	32	50	25	25	10	184	**167 519 127**	**641.00**

d (mm)	PTFE/EPDM Code	CHF	Gewicht (kg)
20	**167 519 301**	**508.00**	0.321
25	**167 519 303**	**514.00**	0.397
25	**167 519 304**	**522.00**	0.399
32	**167 519 307**	**524.00**	0.424
32	**167 519 308**	**533.00**	0.426
32	**167 519 309**	**538.00**	0.980
40	**167 519 312**	**545.00**	0.553
40	**167 519 315**	**582.00**	1.034
50	**167 519 318**	**627.00**	0.485
50	**167 519 319**	**725.00**	1.054
50	**167 519 320**	**751.00**	1.056
63	**167 519 325**	**817.00**	0.525
63	**167 519 326**	**850.00**	1.097
63	**167 519 327**	**897.00**	1.100

d (mm)	D (mm)	D2 (mm)	H (mm)	L (mm)	L1 (mm)	L3 (mm)	L4 (mm)	e (mm)	Hub = Hx (mm)	e1 (mm)
20	65	65	75	117	96	162	12	1.9	7	1.9
25	80	65	80	133	108	162	16	2.3	10	1.9
25	80	65	80	133	108	162	16	2.3	10	2.3
32	80	65	84	142	120	162	19	2.9	10	1.9
32	80	65	84	142	120	162	19	2.9	10	2.3
32	88	87	107	145	120	160	19	2.9	13	2.9
40	88	87	115	149	128	180	23	3.7	13	1.9
40	88	87	115	174	153	180	23	3.7	13	3.7
50	80	65	97	160	134	180	27	4.6	10	1.9
50	88	87	120	160	134	180	28	4.6	13	2.3

Fortsetzung nächste Seite

PF 2 34 777

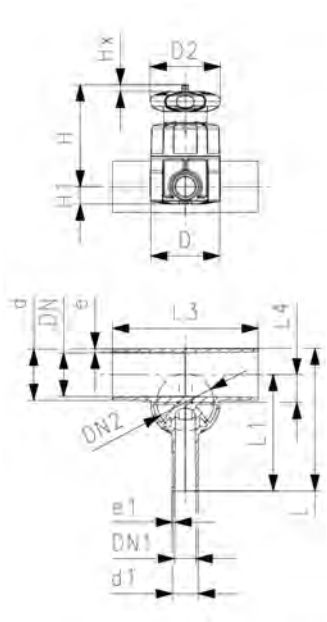

d (mm)	D (mm)	D2 (mm)	H (mm)	L (mm)	L1 (mm)	L3 (mm)	L4 (mm)	e (mm)	Hub = Hx (mm)	e1 (mm)
50	88	87	120	160	134	180	28	4.6	13	2.9
63	80	65	104	177	144	180	33	5.8	10	1.9
63	88	87	127	177	144	180	35	5.8	13	2.3
63	88	87	127	177	144	180	35	5.8	13	2.9

Membranventil Typ 604 / 605

PF 3 39 B00

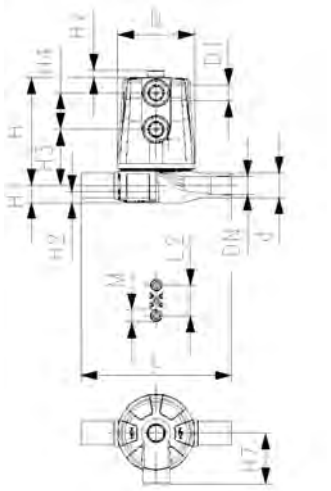

PROGEF Standard
Membranventil Typ 605
Stumpfschweissstutzen metrisch

Ausführung:

- Material: PP-H
- Kompaktes Kunststoffventil ohne Schrauben
- Hoher Durchfluss
- Zentrales Antriebsgehäuse für einfache Wartung
- Schnelle Öffnungs- und Schliesszeiten
- Radial ein- und ausbaubar
- Marktübliche Einbaulänge

Option:

- Armatur individuell konfigurierbar (siehe Bestellformular)

Actuator	d (mm)	DN (mm)	PN (bar)	kv-Wert (Δp=1 bar) (l/min)	EPDM Code	CHF	FKM Code	CHF
FC	20	15	6	125	**167 605 112**	**111.00**	**167 605 162**	**122.00**
FO	20	15	6	125	**167 605 114**	**107.00**	**167 605 164**	**119.00**
DA	20	15	6	125	**167 605 115**	**108.00**	**167 605 165**	**118.00**

PTFE/EPDM Code	CHF	Gewicht (kg)
167 605 132	**129.00**	0.33
167 605 134	**124.00**	0.28
167 605 135	**126.00**	0.26

D (mm)	D1_G (inch)	H (mm)	H1 (mm)	H2 (mm)	H3 (mm)	H4 (mm)	H7 (mm)	L (mm)	L2 (mm)	e (mm)	M	z (mm)	Hub = Hx (mm)
65	¼	89	14	12	46	30	42	124	25	1.9	M6	100	6
65	¼	89	14	12	46	30	42	124	25	1.9	M6	100	6
65	¼	89	14	12	46	30	42	124	25	1.9	M6	100	6

PF 3 39 B00

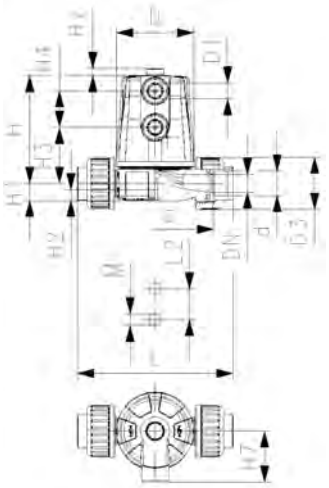

PROGEF Standard
Membranventil Typ 604
Verschraubung mit Schweissmuffen metrisch

Ausführung:

- Material: PP-H
- Kompaktes Kunststoffventil ohne Schrauben
- Hoher Durchfluss
- Zentrales Antriebsgehäuse für einfache Wartung
- Schnelle Öffnungs- und Schliesszeiten
- Radial ein- und ausbaubar
- Marktübliche Einbaulänge

Option:

- Armatur individuell konfigurierbar (siehe Bestellformular)

Actuator	d (mm)	DN (mm)	PN (bar)	kv-Wert (Δp=1 bar) (l/min)	EPDM Code	CHF	FKM Code	CHF
FC	20	15	6	125	**167 604 012**	**122.00**	**167 604 062**	**133.00**
FO	20	15	6	125	**167 604 014**	**123.00**	**167 604 064**	**137.00**
DA	20	15	6	125	**167 604 015**	**117.00**	**167 604 065**	**129.00**

PTFE/EPDM Code	CHF	Gewicht (kg)
167 604 032	**138.00**	0.37
167 604 034	**141.00**	0.32
167 604 035	**134.00**	0.30

D (mm)	D1_G (inch)	D3 (mm)	H (mm)	H1 (mm)	H2 (mm)	H3 (mm)	H4 (mm)	H7 (mm)	L (mm)	L2 (mm)	M	z (mm)	Hub = Hx (mm)
65	¼	48	89	14	12	46	30	42	128	25	M6	96	6
65	¼	48	89	14	12	46	30	42	128	25	M6	96	6
65	¼	48	89	14	12	46	30	42	128	25	M6	96	6

PF 3 39 B00

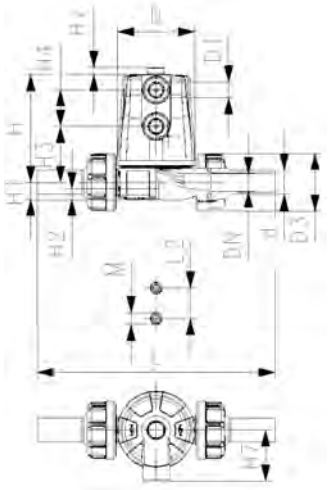

PROGEF Standard
Membranventil Typ 604
Verschraubung mit Stumpfschweissstutzen metrisch

Ausführung:

- Material: PP-H
- Kompaktes Kunststoffventil ohne Schrauben
- Hoher Durchfluss
- Zentrales Antriebsgehäuse für einfache Wartung
- Schnelle Öffnungs- und Schliesszeiten
- Radial ein- und ausbaubar
- Marktübliche Einbaulänge

Option:

- Armatur individuell konfigurierbar (siehe Bestellformular)

Actuator	d (mm)	DN (mm)	PN (bar)	kv-Wert (Δp=1 bar) (l/min)	EPDM Code	CHF	FKM Code	CHF
FC	20	15	6	125	**167 604 112**	**122.00**	**167 604 162**	**147.00**
FO	20	15	6	125	**167 604 114**	**125.00**	**167 604 164**	**153.00**
DA	20	15	6	125	**167 604 115**	**117.00**	**167 604 165**	**143.00**

PTFE/EPDM Code	CHF	Gewicht (kg)
167 604 132	**157.00**	0.37
167 604 134	**160.00**	0.32
167 604 135	**152.00**	0.30

D (mm)	D1_G (inch)	D3 (mm)	H (mm)	H1 (mm)	H2 (mm)	H3 (mm)	H4 (mm)	H7 (mm)	L (mm)	L2 (mm)	M	z (mm)	Hub = Hx (mm)
65	¼	48	89	14	12	46	30	42	196	25	M6	100	6
65	¼	48	89	14	12	46	30	42	196	25	M6	100	6
65	¼	48	89	14	12	46	30	42	196	25	M6	100	6

Membranventile Typ DIASTAR pneumatisch

PF 3 39 772

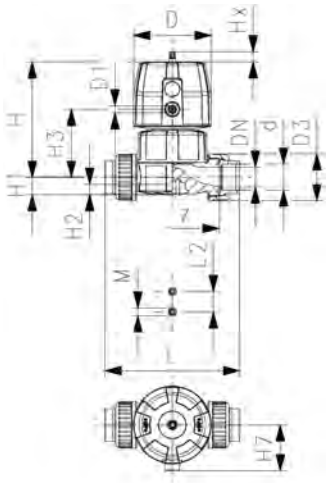

PROGEF Standard
Membranventil Typ DIASTAR Six
FC (Federkraft schliessend)
Verschraubungen mit Schweissmuffen metrisch

Ausführung:

- Material: PP-H
- Doppelter Durchfluss
- Eine zentrale Gehäusemutter ersetzt vier Schrauben
- In 90° Schritten drehbarer Luftanschluss
- Radial ein- und ausbaubar
- kurze Gesamtlänge

Option:

- Armatur individuell konfigurierbar (siehe Bestellformular)

d (mm)	DN (mm)	PN (bar)	kv-Wert (Δp=1 bar) (l/min)	EPDM Code	CHF	Gewicht (kg)
25	20	6	271	**167 614 013**	**205.00**	0.974
32	25	6	481	**167 614 014**	**219.00**	1.180
40	32	6	759	**167 614 015**	**277.00**	1.949
50	40	6	960	**167 614 016**	**346.00**	2.450
63	50	6	1181	**167 614 017**	**422.00**	3.153

d (mm)	D (mm)	D1_G (inch)	H (mm)	H1 (mm)	H2 (mm)	H3 (mm)	H7 (mm)	L (mm)	L2 (mm)	M	z (mm)	Hub = Hx (mm)
25	96	⅛	132	18	12	73	57	150	25	M6	118	10
32	96	⅛	143	22	12	84	57	162	25	M6	126	13
40	120	⅛	173	26	15	99	69	184	45	M8	144	14
50	120	⅛	193	32	15	119	69	210	45	M8	164	16
63	120	⅛	205	39	15	132	69	248	45	M8	194	16

PF 3 39 772

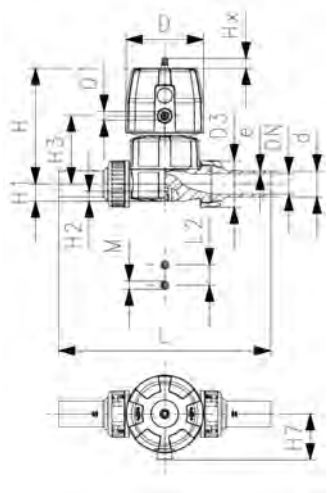

PROGEF Standard
Membranventil Typ DIASTAR Six
FC (Federkraft schliessend)
Verschraubungen mit Stumpfschweissstutzen
SDR11 metrisch

Ausführung:

- Material: PP-H
- Doppelter Durchfluss
- Eine zentrale Gehäusemutter ersetzt vier Schrauben
- In 90° Schritten drehbarer Luftanschluss
- Radial ein- und ausbaubar
- kurze Gesamtlänge

Option:

- Armatur individuell konfigurierbar (siehe Bestellformular)

d (mm)	DN (mm)	PN (bar)	kv-Wert (Δp=1 bar) (l/min)	EPDM Code	CHF	FKM Code	CHF	Gewicht (kg)
25	20	6	271	**167 614 113**	**205.00**	**800 047 262**	**249.00**	1.760
32	25	6	481	**167 614 114**	**219.00**	**800 047 263**	**266.00**	2.610
40	32	6	759	**167 614 115**	**277.00**	**800 047 259**	**337.00**	3.760
50	40	6	960	**167 614 116**	**346.00**	**800 047 264**	**420.00**	6.220
63	50	6	1181	**167 614 117**	**422.00**	**800 047 265**	**513.00**	7.800

d (mm)	D (mm)	D1_G (inch)	H (mm)	H1 (mm)	H2 (mm)	H3 (mm)	H7 (mm)	L (mm)	L2 (mm)	M	e (mm)	Hub = Hx (mm)
25	96	⅛	132	18	12	73	57	221	25	M6	2.3	10
32	96	⅛	143	22	12	84	57	234	25	M6	2.9	13
40	120	⅛	173	26	15	99	69	260	45	M8	3.7	14
50	120	⅛	193	32	15	119	69	284	45	M8	4.6	16
63	120	⅛	205	39	15	132	69	321	45	M8	5.8	16

PF 3 39 772

PROGEF Standard
Membranventil Typ DIASTAR Six
FC (Federkraft schliessend)
Mit Muffenschweissstutzen metrisch

Ausführung:

- Material: PP-H
- Doppelter Durchfluss
- Eine zentrale Gehäusemutter ersetzt vier Schrauben
- In 90° Schritten drehbarer Luftanschluss
- Baulänge nach EN 558

Option:

- Armatur individuell konfigurierbar (siehe Bestellformular)

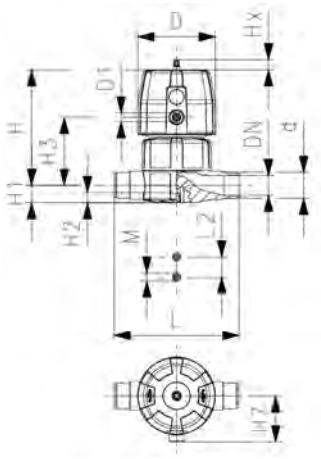

d (mm)	DN (mm)	PN (bar)	kv-Wert (Δp=1 bar) (l/min)	EPDM Code	CHF	Gewicht (kg)
25	20	6	271	**167 615 013**	**186.00**	0.904
32	25	6	481	**167 615 014**	**199.00**	1.054
40	32	6	759	**167 615 015**	**252.00**	1.747
50	40	6	960	**167 615 016**	**315.00**	2.207
63	50	6	1181	**167 615 017**	**384.00**	2.981

d (mm)	D (mm)	D1_G (inch)	H (mm)	H1 (mm)	H2 (mm)	H3 (mm)	H7 (mm)	L (mm)	L2 (mm)	M	e (mm)	Hub = Hx (mm)
25	96	⅛	132	18	12	73	57	144	25	M6	2.3	10
32	96	⅛	143	22	12	84	57	154	25	M6	2.9	13
40	120	⅛	173	26	15	99	69	174	45	M8	3.7	14
50	120	⅛	193	32	15	119	69	194	45	M8	4.6	16
63	120	⅛	205	39	15	132	69	224	45	M8	5.8	16

PF 3 39 772

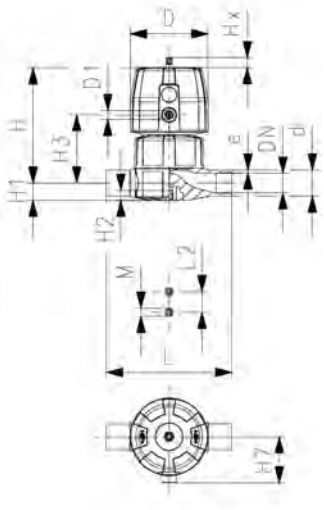

PROGEF Standard
Membranventil Typ DIASTAR Six
FC (Federkraft schliessend)
Mit Stumpfschweissstutzen SDR11 metrisch

Ausführung:

- Material: PP-H
- Doppelter Durchfluss
- Eine zentrale Gehäusemutter ersetzt vier Schrauben
- In 90° Schritten drehbarer Luftanschluss

Option:

- Armatur individuell konfigurierbar (siehe Bestellformular)

d (mm)	DN (mm)	PN (bar)	kv-Wert (Δp=1 bar) (l/min)	EPDM Code	CHF	Gewicht (kg)
25	20	6	271	**167 615 113**	**186.00**	0.900
32	25	6	481	**167 615 114**	**199.00**	1.062
40	32	6	759	**167 615 115**	**252.00**	1.743
50	40	6	960	**167 615 116**	**315.00**	2.202
63	50	6	1181	**167 615 117**	**384.00**	2.978

d (mm)	D (mm)	D1_G (inch)	H (mm)	H1 (mm)	H2 (mm)	H3 (mm)	H7 (mm)	L (mm)	L2 (mm)	M	e (mm)	Hub = Hx (mm)
25	96	⅛	132	18	12	73	57	144	25	M6	2.3	10
32	96	⅛	143	22	12	84	57	154	25	M6	2.9	13
40	120	⅛	173	26	15	99	69	174	45	M8	3.7	14
50	120	⅛	193	32	15	119	69	194	45	M8	4.6	16
63	120	⅛	205	39	15	132	69	224	45	M8	5.8	16

PF 3 39 772

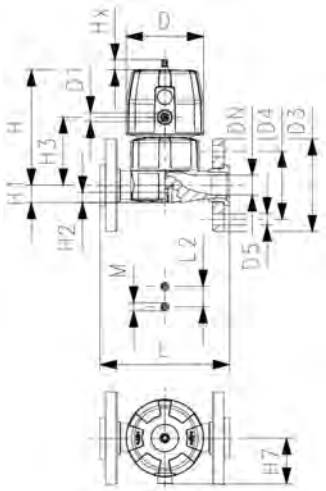

PROGEF Standard
Membranventil Typ DIASTAR Six
FC (Federkraft schliessend)
Mit Losflanschen PP-V metrisch/BS

Ausführung:

- Material: PP-H
- Doppelter Durchfluss
- Eine zentrale Gehäusemutter ersetzt vier Schrauben
- In 90° Schritten drehbarer Luftanschluss
- Kombinierte Dichtfläche flach/gerillt
- Baulänge nach EN 558
- Anschlussmasse nach ISO 7005 PN 10, EN 1092 PN 10, DIN 2501 PN 10, BS 4504 PN 10

Option:

- Armatur individuell konfigurierbar (siehe Bestellformular)

d (mm)	DN (mm)	PN (bar)	kv-Wert (Δp=1 bar) (l/min)	EPDM Code	CHF	Gewicht (kg)
25	20	6	271	**167 617 113**	**214.00**	1.148
32	25	6	481	**167 617 114**	**229.00**	1.410
40	32	6	759	**167 617 115**	**290.00**	2.279
50	40	6	960	**167 617 116**	**363.00**	2.751
63	50	6	1181	**167 617 117**	**442.00**	3.921

d (mm)	D (mm)	D1_G (inch)	D3 (mm)	D4 (mm)	D5 (mm)	H (mm)	H1 (mm)	H2 (mm)	H3 (mm)	H7 (mm)	L (mm)	L2 (mm)	M	Hub = Hx (mm)
25	96	⅛	105	75	14	132	18	12	73	57	150	25	M6	10
32	96	⅛	115	85	14	143	22	12	84	69	160	25	M6	13
40	120	⅛	140	100	18	173	26	15	99	69	180	45	M8	14
50	120	⅛	150	110	18	193	32	15	119	69	200	45	M8	16
63	120	⅛	165	125	18	205	39	15	132	69	230	45	M8	16

PF 3 39 772

PROGEF Standard
Membranventil Typ DIASTAR Ten
FC (Federkraft schliessend)
Verschraubungen mit Schweissmuffen metrisch

Ausführung:

- Material: PP-H
- Doppelter Durchfluss
- Eine zentrale Gehäusemutter ersetzt vier Schrauben
- In 90° Schritten drehbarer Luftanschluss
- Radial ein- und ausbaubar
- kurze Gesamtlänge

Option:

- Armatur individuell konfigurierbar (siehe Bestellformular)
- Umfangreiches Zubehör erhältlich

*PN: PTFE
* Einseitiger Arbeitsdruck

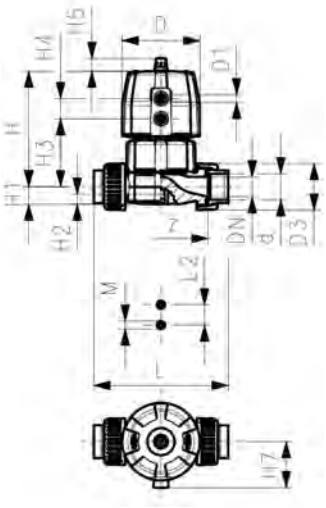

d (mm)	DN (mm)	PN* (bar)	kv-Wert (Δp=1 bar) (l/min)	EPDM Code	CHF	FKM Code	CHF
20	15	10/10*	125	**167 624 012**	**277.00**	**167 624 062**	**318.00**
25	20	10/10*	271	**167 624 013**	**293.00**	**167 624 063**	**336.00**
32	25	10/10*	481	**167 624 014**	**312.00**	**167 624 064**	**358.00**
40	32	10/10*	759	**167 624 015**	**397.00**	**167 624 065**	**454.00**
50	40	10/10*	1263	**167 624 016**	**494.00**	**167 624 066**	**569.00**
63	50	10/6*	1728	**167 624 017**	**603.00**	**167 624 067**	**694.00**

d (mm)	PTFE/EPDM Code	CHF	PTFE/FKM Code	CHF	Gewicht (kg)
20	**167 624 032**	**361.00**	**167 624 052**	**437.00**	0.526
25	**167 624 033**	**380.00**	**167 624 053**	**460.00**	1.071
32	**167 624 034**	**405.00**	**167 624 054**	**491.00**	1.286
40	**167 624 035**	**514.00**	**167 624 055**	**622.00**	2.152
50	**167 624 036**	**643.00**	**167 624 056**	**778.00**	3.623
63	**167 624 037**	**784.00**	**167 624 057**	**950.00**	5.032

d (mm)	D (mm)	D1_G (inch)	H (mm)	H1 (mm)	H2 (mm)	H3 (mm)	H4 (mm)	H5 (mm)	H7 (mm)	L (mm)	L2 (mm)	M	z (mm)	Hub = Hx (mm)
20	68	⅛	101	14	12	60	24	16	43	128	25	M6	100	7
25	96	⅛	132	18	12	73	25	16	57	150	25	M6	118	10
32	96	⅛	143	22	12	84	25	16	57	162	25	M6	126	13
40	120	⅛	173	26	15	99	26	26	69	184	45	M8	144	15
50	150	¼	214	32	15	119	36	26	88	210	45	M8	164	19
63	150	¼	226	39	15	132	36	26	88	248	45	M8	194	23

PF 3 39 772

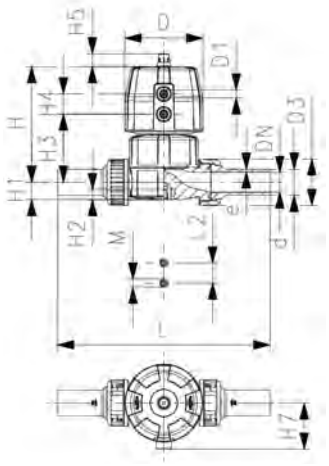

PROGEF Standard
Membranventil Typ DIASTAR Ten
FC (Federkraft schliessend)
Verschraubungen mit Stumpfschweissstutzen
SDR11 metrisch

Ausführung:

- Material: PP-H
- Doppelter Durchfluss
- Eine zentrale Gehäusemutter ersetzt vier Schrauben
- In 90° Schritten drehbarer Luftanschluss
- Radial ein- und ausbaubar
- kurze Gesamtlänge

Option:

- Armatur individuell konfigurierbar (siehe Bestellformular)
- Umfangreiches Zubehör erhältlich

*PN: PTFE
* Einseitiger Arbeitsdruck

d (mm)	DN (mm)	PN* (bar)	kv-Wert (Δp=1 bar) (l/min)	EPDM Code	CHF	FKM Code	CHF
20	15	10/10*	125	**167 624 112**	**277.00**	**167 624 162**	**337.00**
25	20	10/10*	271	**167 624 113**	**293.00**	**167 624 163**	**354.00**
32	25	10/10*	481	**167 624 114**	**312.00**	**167 624 164**	**378.00**
40	32	10/10*	759	**167 624 115**	**397.00**	**167 624 165**	**480.00**
50	40	10/10*	1263	**167 624 116**	**494.00**	**167 624 166**	**599.00**
63	50	10/6*	1728	**167 624 117**	**603.00**	**167 624 167**	**731.00**

d (mm)	PTFE/EPDM Code	CHF	PTFE/FKM Code	CHF	Gewicht (kg)
20	**167 624 132**	**361.00**	**167 624 152**	**437.00**	0.533
25	**167 624 133**	**380.00**	**167 624 153**	**460.00**	0.971
32	**167 624 134**	**405.00**	**167 624 154**	**491.00**	1.698
40	**167 624 135**	**514.00**	**167 624 155**	**622.00**	2.682
50	**167 624 136**	**643.00**	**167 624 156**	**778.00**	4.378
63	**167 624 137**	**784.00**	**167 624 157**	**950.00**	4.076

d (mm)	D (mm)	D1_G (inch)	H (mm)	H1 (mm)	H2 (mm)	H3 (mm)	H4 (mm)	H5 (mm)	H7 (mm)	L (mm)	L2 (mm)	M	e (mm)	Hub = Hx (mm)
20	68	⅛	101	14	12	60	24	16	43	196	25	M6	1.9	7
25	96	⅛	132	18	12	73	25	16	57	221	25	M6	2.3	10
32	96	⅛	143	22	12	84	25	16	57	234	25	M6	2.9	13
40	120	⅛	173	26	15	99	26	26	69	260	45	M8	3.7	15
50	150	¼	214	32	15	119	36	26	88	284	45	M8	4.6	19
63	150	¼	226	39	15	132	36	26	88	321	45	M8	5.8	23

PF 3 39 772

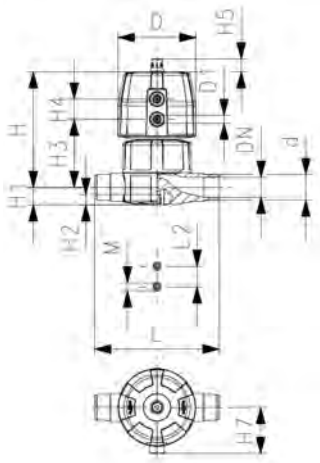

PROGEF Standard
Membranventil Typ DIASTAR Ten
FC (Federkraft schliessend)
Mit Muffenschweissstutzen metrisch

Ausführung:

- Material: PP-H
- Doppelter Durchfluss
- Eine zentrale Gehäusemutter ersetzt vier Schrauben
- In 90° Schritten drehbarer Luftanschluss
- Baulänge nach EN 558

Option:

- Armatur individuell konfigurierbar (siehe Bestellformular)
- Umfangreiches Zubehör erhältlich

*PN: PTFE

* Einseitiger Arbeitsdruck

d (mm)	DN (mm)	PN* (bar)	kv-Wert (Δp=1 bar) (l/min)	EPDM Code	CHF	PTFE/EPDM Code	CHF	Gewicht (kg)
20	15	10/10*	125	**167 625 012**	**252.00**	**167 625 032**	**329.00**	0.502
25	20	10/10*	271	**167 625 013**	**266.00**	**167 625 033**	**345.00**	0.990
32	25	10/10*	481	**167 625 014**	**284.00**	**167 625 034**	**368.00**	1.156
40	32	10/10*	759	**167 625 015**	**359.00**	**167 625 035**	**468.00**	1.917
50	40	10/10*	1263	**167 625 016**	**449.00**	**167 625 036**	**584.00**	3.375
63	50	10/6*	1728	**167 625 017**	**549.00**	**167 625 037**	**713.00**	4.054

d (mm)	D (mm)	D1_G (inch)	H (mm)	H1 (mm)	H2 (mm)	H3 (mm)	H4 (mm)	H5 (mm)	H7 (mm)	L (mm)	L2 (mm)	M	e (mm)	Hub = Hx (mm)
20	68	⅛	101	14	12	60	24	16	43	124	25	M6	1.9	7
25	96	⅛	132	18	12	73	25	16	57	144	25	M6	2.3	10
32	96	⅛	143	22	12	84	25	16	57	154	25	M6	2.9	13
40	120	⅛	173	26	15	99	26	26	69	174	45	M8	3.7	15
50	150	¼	214	32	15	119	36	26	88	194	45	M8	4.6	19
63	150	¼	226	39	15	132	36	26	88	224	45	M8	5.8	23

PF 3 39 772

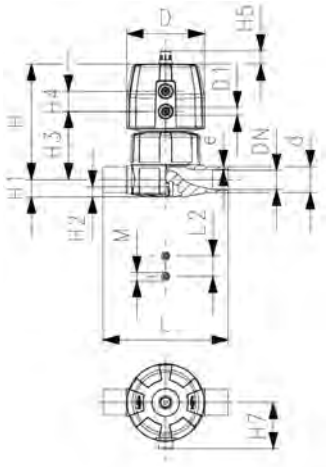

PROGEF Standard
Membranventil Typ DIASTAR Ten
FC (Federkraft schliessend)
Mit Stumpfschweissstutzen SDR11 metrisch

Ausführung:

- Material: PP-H
- Doppelter Durchfluss
- Eine zentrale Gehäusemutter ersetzt vier Schrauben
- In 90° Schritten drehbarer Luftanschluss

Option:

- Armatur individuell konfigurierbar (siehe Bestellformular)
- Umfangreiches Zubehör erhältlich

*PN: PTFE
* Einseitiger Arbeitsdruck

d (mm)	DN (mm)	PN* (bar)	kv-Wert (Δp=1 bar) (l/min)	EPDM Code	CHF	PTFE/EPDM Code	CHF	Gewicht (kg)
20	15	10/10*	125	**167 625 112**	**252.00**	**167 625 132**	**329.00**	0.501
25	20	10/10*	271	**167 625 113**	**266.00**	**167 625 133**	**345.00**	0.986
32	25	10/10*	481	**167 625 114**	**284.00**	**167 625 134**	**368.00**	1.154
40	32	10/10*	759	**167 625 115**	**359.00**	**167 625 135**	**468.00**	1.913
50	40	10/10*	1263	**167 625 116**	**449.00**	**167 625 136**	**584.00**	3.370
63	50	10/6*	1728	**167 625 117**	**549.00**	**167 625 137**	**713.00**	3.927

d (mm)	D (mm)	D1_G (inch)	H (mm)	H1 (mm)	H2 (mm)	H3 (mm)	H4 (mm)	H5 (mm)	H7 (mm)	L (mm)	L2 (mm)	M	Hub = Hx (mm)
20	68	⅛	101	14	12	60	24	16	43	124	25	M6	7
25	96	⅛	132	18	12	73	25	16	57	144	25	M6	10
32	96	⅛	143	22	12	84	25	16	57	154	25	M6	13
40	120	⅛	173	26	15	99	26	26	69	174	45	M8	15
50	150	¼	214	32	15	119	36	26	88	194	45	M8	19
63	150	¼	226	39	15	132	36	26	88	224	45	M8	23

PF 3 39 772

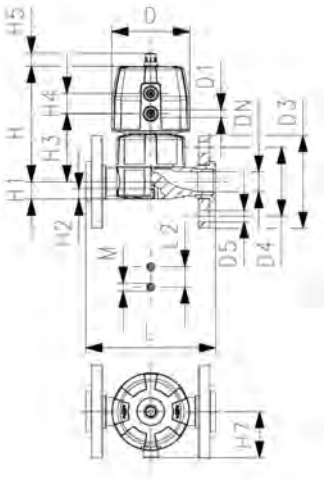

PROGEF Standard
Membranventil Typ DIASTAR Ten
FC (Federkraft schliessend)
Mit Losflanschen PP-V metrisch/BS

Ausführung:

- Material: PP-H
- Doppelter Durchfluss
- Eine zentrale Gehäusemutter ersetzt vier Schrauben
- In 90° Schritten drehbarer Luftanschluss
- Kombinierte Dichtfläche flach/gerillt
- Baulänge nach EN 558
- Anschlussmasse nach ISO 7005 PN 10, EN 1092 PN 10, DIN 2501 PN 10, BS 4504 PN 10

Option:

- Armatur individuell konfigurierbar (siehe Bestellformular)
- Umfangreiches Zubehör erhältlich

*PN: PTFE
* Einseitiger Arbeitsdruck

d (mm)	DN (mm)	PN* (bar)	kv-Wert (Δp=1 bar) (l/min)	EPDM Code	CHF	FKM Code	CHF
20	15	10/10*	125	**167 627 112**	**290.00**	**167 627 162**	**334.00**
25	20	10/10*	271	**167 627 113**	**306.00**	**167 627 163**	**351.00**
32	25	10/10*	481	**167 627 114**	**327.00**	**167 627 164**	**375.00**
40	32	10/10*	759	**167 627 115**	**414.00**	**167 627 165**	**476.00**
50	40	10/10*	1263	**167 627 116**	**517.00**	**167 627 166**	**594.00**
63	50	10/6*	1728	**167 627 117**	**631.00**	**167 627 167**	**725.00**

d (mm)	PTFE/EPDM Code	CHF	PTFE/FKM Code	CHF	Gewicht (kg)
20	**167 627 132**	**377.00**	**167 627 152**	**702.00**	0.684
25	**167 627 133**	**398.00**	**167 627 153**	**742.00**	1.234
32	**167 627 134**	**423.00**	**167 627 154**	**790.00**	1.526
40	**167 627 135**	**538.00**			
50	**167 627 136**	**673.00**	**167 627 156**	**1'247.00**	3.919
63	**167 627 137**	**819.00**			

d (mm)	D (mm)	D1_G (inch)	D3 (mm)	D4 (mm)	D5 (mm)	H (mm)	H1 (mm)	H2 (mm)	H3 (mm)	H4 (mm)	H5 (mm)	H7 (mm)	L (mm)	L2 (mm)	M
20	68	⅛	95	65	14	101	14	12	60	24	16	43	130	25	M6
25	96	⅛	105	75	14	132	18	12	73	25	16	57	150	25	M6
32	96	⅛	115	85	14	143	22	12	84	25	16	69	160	25	M6
40	120	⅛	140	100	18	173	26	15	99	26	26	69	180	45	M8
50	150	¼	150	110	18	193	32	15	119	36	26	88	200	45	M8
63	150	¼	165	125	18	205	39	15	132	36	26	88	230	45	M8

d (mm)	Hub = Hx (mm)
20	7
25	10
32	13
40	15
50	19
63	23

PF 3 39 212

PROGEF Standard
Membranventil Typ DIASTAR
Baureihe 025 FC (Federkraft schliessend)
Mit Festflanschen PP metrisch

Ausführung:

- Material: PP-H
- Anschlussmasse nach: ISO 7005 / EN 1092 / DIN 25 PN10 / BS4504
- Mit Stellungsanzeige / Betriebsdruck: einseitig anstehend

d (mm)	Zoll (inch)	DN (mm)	PN (bar)	kv-Wert (Δp=1 bar) (l/min)	EPDM Code	CHF	PTFE/EPDM Code	CHF	Gewicht (kg)
75	2 ½	65	10	992	**199 025 267**	**1'317.00**	**199 025 297**	**1'610.00**	14.715
90	3	80	10	1700	**199 025 268**	**1'652.00**	**199 025 298**	**2'014.00**	16.162
110	4	100	6	2700	**199 025 269**	**1'964.00**	**199 025 299**	**2'394.00**	24.700
160	6	150	6	6033	**199 025 270**	**4'320.00**			

d (mm)	D (mm)	D1_G (inch)	D2 (mm)	D3 [M] (mm)	D4 (mm)	H (mm)	H1 (mm)	H2 (mm)	H3 (mm)	H4 (mm)	H5 (mm)	H6 (mm)	H7 (mm)	H9 (mm)	H10 (mm)
75	280	¼	185	8	145	344	148	24	46	100	129	195	298	46	15
90	280	¼	200	12	160	348	150	24	46	100	129	195	302	57	15
110	335	¼	225	12	180	395	176	24	46	100	129	195	349	69	20
160	335	¼	285	12	240	455	237	24	46	100	129	195	409	108	20

d (mm)	L (mm)	L2 (mm)	L3 (mm)
75	290	70	
90	310	120	
110	350	120	
160	480	100	200

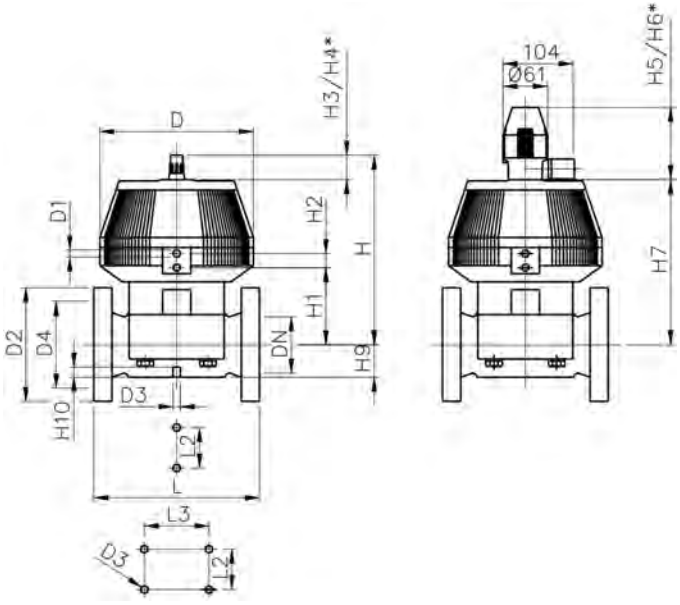

PF 3 39 772

PROGEF Standard
Membranventil Typ DIASTAR Ten
FO (Federkraft öffnend)
Verschraubungen mit Schweissmuffen metrisch

Ausführung:

- Material: PP-H
- Doppelter Durchfluss
- Eine zentrale Gehäusemutter ersetzt vier Schrauben
- In 90° Schritten drehbarer Luftanschluss
- Radial ein- und ausbaubar
- kurze Gesamtlänge

Option:

- Armatur individuell konfigurierbar (siehe Bestellformular)
- Umfangreiches Zubehör erhältlich

*PN: PTFE
* Einseitiger Arbeitsdruck

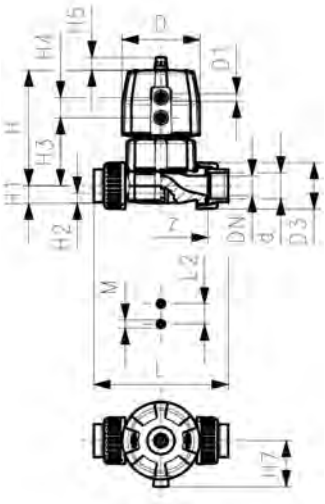

d (mm)	DN (mm)	PN* (bar)	kv-Wert (Δp=1 bar) (l/min)	EPDM Code	CHF	PTFE/EPDM Code	CHF	Gewicht (kg)
20	15	10/10*	125	**167 644 012**	**208.00**	**167 644 032**	**271.00**	0.515
25	20	10/10*	271	**167 644 013**	**219.00**	**167 644 033**	**285.00**	0.920
32	25	10/10*	481	**167 644 014**	**234.00**	**167 644 034**	**305.00**	1.079
40	32	10/10*	759	**167 644 015**	**297.00**	**167 644 035**	**386.00**	1.726
50	40	10/10*	1263	**167 644 016**	**372.00**	**167 644 036**	**483.00**	3.533
63	50	10/10*	1728	**167 644 017**	**452.00**	**167 644 037**	**588.00**	4.266

d (mm)	D (mm)	D1_G (inch)	H (mm)	H1 (mm)	H2 (mm)	H3 (mm)	H4 (mm)	H5 (mm)	H7 (mm)	L (mm)	L2 (mm)	M	z (mm)	Hub = Hx (mm)
20	68	⅛	101	14	12	60	24	16	43	128	25	M6	100	7
25	96	⅛	132	18	12	73	25	16	57	150	25	M6	118	10
32	96	⅛	143	22	12	84	25	16	57	162	25	M6	126	13
40	120	⅛	173	26	15	99	26	26	69	184	45	M8	144	15
50	150	¼	214	32	15	119	36	26	88	210	45	M8	164	19
63	150	¼	226	39	15	132	36	26	88	248	45	M8	194	23

PF 3 39 772

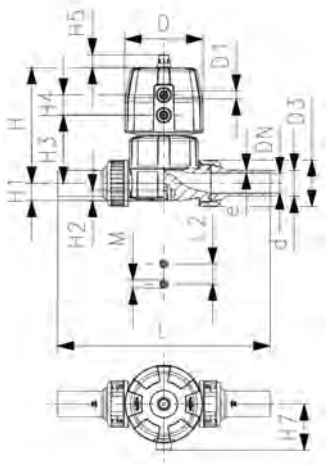

PROGEF Standard
Membranventil Typ DIASTAR Ten
FO (Federkraft öffnend)
Verschraubungen mit Stumpfschweissstutzen
SDR11 metrisch

Ausführung:

- Material: PP-H
- Doppelter Durchfluss
- Eine zentrale Gehäusemutter ersetzt vier Schrauben
- In 90° Schritten drehbarer Luftanschluss
- Radial ein- und ausbaubar
- kurze Gesamtlänge

Option:

- Armatur individuell konfigurierbar (siehe Bestellformular)
- Umfangreiches Zubehör erhältlich

*PN: PTFE
* Einseitiger Arbeitsdruck

d (mm)	DN (mm)	PN* (bar)	kv-Wert (Δp=1 bar) (l/min)	EPDM Code	CHF	PTFE/EPDM Code	CHF	Gewicht (kg)
20	15	10/10*	125	**167 644 112**	**208.00**	**167 644 132**	**271.00**	0.510
25	20	10/10*	271	**167 644 113**	**219.00**	**167 644 133**	**285.00**	0.932
32	25	10/10*	481	**167 644 114**	**234.00**	**167 644 134**	**305.00**	1.482
40	32	10/10*	759	**167 644 115**	**297.00**	**167 644 135**	**386.00**	1.647
50	40	10/10*	1263	**167 644 116**	**372.00**	**167 644 136**	**483.00**	3.541
63	50	10/10*	1728	**167 644 117**	**452.00**	**167 644 137**	**588.00**	3.426

d (mm)	D (mm)	D1_G (inch)	H (mm)	H1 (mm)	H2 (mm)	H3 (mm)	H4 (mm)	H5 (mm)	H7 (mm)	L (mm)	L2 (mm)	M	e (mm)	Hub = Hx (mm)
20	68	⅛	101	14	12	60	24	16	43	196	25	M6	1.9	7
25	96	⅛	132	18	12	73	25	16	57	221	25	M6	2.3	10
32	96	⅛	143	22	12	84	25	16	57	234	25	M6	2.9	13
40	120	⅛	173	26	15	99	26	26	69	260	45	M8	3.7	15
50	150	¼	214	32	15	119	36	26	69	284	45	M8	4.6	19
63	150	¼	226	39	15	132	36	26	69	321	45	M8	5.8	23

PF 3 39 772

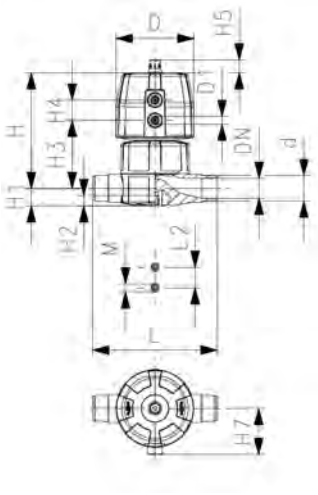

PROGEF Standard
Membranventil Typ DIASTAR Ten
FO (Federkraft öffnend)
Mit Muffenschweissstutzen metrisch

Ausführung:

- Material: PP-H
- Doppelter Durchfluss
- Eine zentrale Gehäusemutter ersetzt vier Schrauben
- In 90° Schritten drehbarer Luftanschluss
- Baulänge nach EN 558

Option:

- Armatur individuell konfigurierbar (siehe Bestellformular)
- Umfangreiches Zubehör erhältlich

*PN: PTFE

* Einseitiger Arbeitsdruck

d (mm)	DN (mm)	PN* (bar)	kv-Wert (Δp=1 bar) (l/min)	EPDM Code	CHF	PTFE/EPDM Code	CHF	Gewicht (kg)
20	15	10/10*	125	**167 645 012**	**190.00**	**167 645 032**	**246.00**	0.452
25	20	10/10*	271	**167 645 013**	**200.00**	**167 645 033**	**259.00**	0.816
32	25	10/10*	481	**167 645 014**	**213.00**	**167 645 034**	**276.00**	0.976
40	32	10/10*	759	**167 645 015**	**270.00**	**167 645 035**	**351.00**	1.557
50	40	10/10*	1263	**167 645 016**	**338.00**	**167 645 036**	**439.00**	3.285
63	50	10/10*	1728	**167 645 017**	**411.00**	**167 645 037**	**535.00**	3.840

d (mm)	D (mm)	D1_G (inch)	H (mm)	H1 (mm)	H2 (mm)	H3 (mm)	H4 (mm)	H5 (mm)	H7 (mm)	L (mm)	L2 (mm)	M	e (mm)	Hub = Hx (mm)
20	68	⅛	101	14	12	60	24	16	43	124	25	M6	1.9	7
25	96	⅛	132	18	12	73	25	16	57	144	25	M6	2.3	10
32	96	⅛	143	22	12	84	25	16	57	154	25	M6	2.9	13
40	120	⅛	173	26	15	99	26	26	69	174	45	M8	3.7	15
50	150	¼	214	32	15	119	36	26	88	194	45	M8	4.6	19
63	150	¼	226	39	15	132	36	26	88	224	45	M8	5.8	23

PF 3 39 772

PROGEF Standard
Membranventil Typ DIASTAR Ten
FO (Federkraft öffnend)
Mit Stumpfschweissstutzen SDR11 metrisch

Ausführung:

- Material: PP-H
- Doppelter Durchfluss
- Eine zentrale Gehäusemutter ersetzt vier Schrauben
- In 90° Schritten drehbarer Luftanschluss

Option:

- Armatur individuell konfigurierbar (siehe Bestellformular)
- Umfangreiches Zubehör erhältlich

*PN: PTFE
* Einseitiger Arbeitsdruck

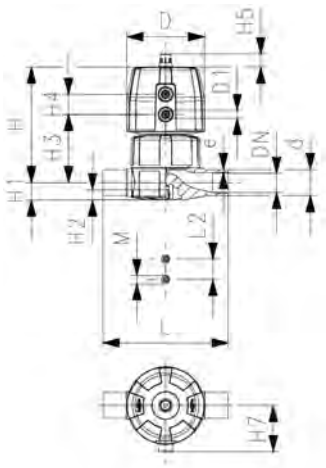

d (mm)	DN (mm)	PN* (bar)	kv-Wert (Δp=1 bar) (l/min)	EPDM Code	CHF	PTFE/EPDM Code	CHF	Gewicht (kg)
20	15	10/10*	125	**167 645 112**	**190.00**	**167 645 132**	**246.00**	0.451
25	20	10/10*	271	**167 645 113**	**200.00**	**167 645 133**	**259.00**	0.812
32	25	10/10*	481	**167 645 114**	**213.00**	**167 645 134**	**276.00**	0.974
40	32	10/10*	759	**167 645 115**	**270.00**	**167 645 135**	**351.00**	1.553
50	40	10/10*	1263	**167 645 116**	**338.00**	**167 645 136**	**439.00**	3.280
63	50	10/10*	1728	**167 645 117**	**411.00**	**167 645 137**	**535.00**	3.837

d (mm)	D (mm)	D1_G (inch)	H (mm)	H1 (mm)	H2 (mm)	H3 (mm)	H4 (mm)	H5 (mm)	H7 (mm)	L (mm)	L2 (mm)	M	e (mm)	Hub = Hx (mm)
20	68	⅛	101	14	12	60	24	16	43	124	25	M6	1.9	7
25	96	⅛	132	18	12	73	25	16	57	144	25	M6	2.3	10
32	96	⅛	143	22	12	84	25	16	57	154	25	M6	2.9	13
40	120	⅛	173	26	15	99	26	26	69	174	45	M8	3.7	15
50	150	¼	214	32	15	119	36	26	88	194	45	M8	4.6	19
63	150	¼	226	39	15	132	36	26	88	224	45	M8	5.8	23

PF 3 39 772

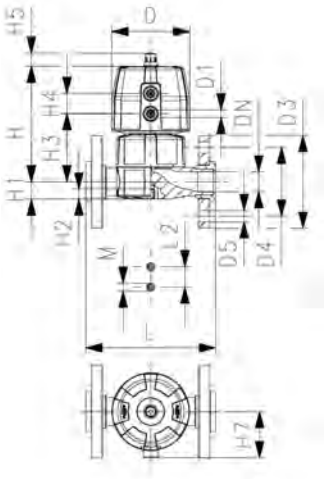

PROGEF Standard
Membranventil Typ DIASTAR Ten
FO (Federkraft öffnend)
Mit Losflanschen PP-V metrisch/BS

Ausführung:

- Material: PP-H
- Doppelter Durchfluss
- Eine zentrale Gehäusemutter ersetzt vier Schrauben
- In 90° Schritten drehbarer Luftanschluss
- Kombinierte Dichtfläche flach/gerillt
- Baulänge nach EN 558
- Anschlussmasse nach ISO 7005 PN 10, EN 1092 PN 10, DIN 2501 PN 10, BS 4504 PN 10

Option:

- Armatur individuell konfigurierbar (siehe Bestellformular)
- Umfangreiches Zubehör erhältlich

*PN: PTFE
* Einseitiger Arbeitsdruck

d (mm)	DN (mm)	PN* (bar)	kv-Wert (Δp=1 bar) (l/min)	EPDM Code	CHF	PTFE/EPDM Code	CHF	Gewicht (kg)
20	15	10/10*	125	**167 647 112**	**218.00**	**167 647 132**	**283.00**	0.634
25	20	10/10*	271	**167 647 113**	**230.00**	**167 647 133**	**298.00**	1.060
32	25	10/10*	481	**167 647 114**	**245.00**	**167 647 134**	**318.00**	1.322
40	32	10/10*	759	**167 647 115**	**311.00**	**167 647 135**	**404.00**	2.089
50	40	10/10*	1263	**167 647 116**	**387.00**	**167 647 136**	**505.00**	3.829
63	50	10/10*	1728	**167 647 117**	**473.00**	**167 647 137**	**615.00**	4.780

d (mm)	D (mm)	D1_G (inch)	D3 (mm)	D4 (mm)	D5 (mm)	H (mm)	H1 (mm)	H2 (mm)	H3 (mm)	H4 (mm)	H5 (mm)	H7 (mm)	L (mm)	L2 (mm)	M
20	68	⅛	95	65	14	101	14	12	60	24	16	57	130	25	M6
25	96	⅛	105	75	14	132	18	12	73	25	16	57	150	25	M6
32	96	⅛	115	85	14	143	22	12	84	25	16	69	160	25	M6
40	120	⅛	140	100	18	173	26	15	99	26	26	88	180	45	M8
50	150	¼	150	110	18	214	32	15	119	36	26	103	200	45	M8
63	150	¼	165	125	18	226	39	15	132	36	26	103	230	45	M8

d (mm)	Hub = Hx (mm)
20	7
25	10
32	13
40	15
50	19
63	23

PF 3 39 212

PROGEF Standard
Membranventil Typ DIASTAR
Baureihe 025 FO (Federkraft öffnend)
Mit Festflanschen PP metrisch

Ausführung:

- Material: PP-H
- Anschlussmasse nach: ISO 7005 / EN 1092 / DIN 25 PN10 / BS4504
- Mit Stellungsanzeige / Betriebsdruck: einseitig anstehend

* Mit Losflansch PP-V
** Anschlussmasse DN80 und DN150 metrisch und Zoll ANSI B16.5

	d (mm)	Zoll (inch)	DN (mm)	PN (bar)	kv-Wert (Δp=1 bar) (l/min)	EPDM Code	CHF
*	75	2 ½	65	10	992	**199 025 277**	**837.00**
**	90	3	80	10	1700	**199 025 278**	**1'259.00**
	110	4	100	6	2700	**199 025 279**	**1'674.00**
**	160	6	150	6	6033	**199 025 280**	**3'951.00**

	d (mm)	PTFE/EPDM Code	CHF	Gewicht (kg)
*	75	**199 025 307**	**1'005.00**	13.600
**	90	**199 025 308**	**1'507.00**	17.400
	110	**199 025 309**	**2'005.00**	24.700
**	160	**199 025 310**	**4'740.00**	35.000

	d (mm)	D (mm)	D1_G (inch)	D2 (mm)	D3 [M] (mm)	D4 (mm)	H (mm)	H1 (mm)	H2 (mm)	H3 (mm)	H4 (mm)	H5 (mm)	H6 (mm)	H7 (mm)	H9 (mm)
*	75	280	¼	185	8	145	344	148	24	46	100	129	195	298	46
**	90	280	¼	200	12	160	348	150	24	46	100	129	195	302	57
	110	335	¼	225	12	180	395	176	24	46	100	129	195	349	69
**	160	335	¼	285	12	240	455	237	24	46	100	129	195	409	108

	d (mm)	H10 (mm)	L (mm)	L2 (mm)	L3 (mm)
*	75	15	290	70	
**	90	15	310	120	
	110	20	350	120	
**	160	20	480	100	200

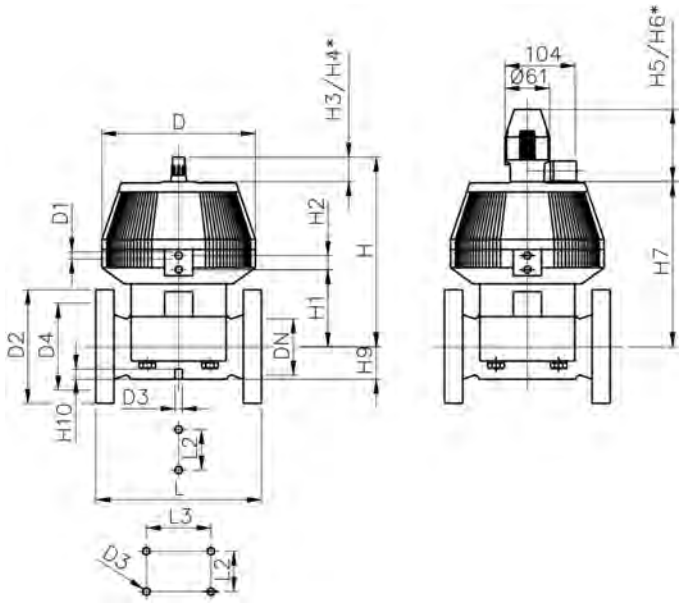

PF 3 39 772

PROGEF Standard
Membranventil Typ DIASTAR Ten
DA (Doppelt wirkend)
Verschraubungen mit Schweissmuffen metrisch

Ausführung:

- Material: PP-H
- Doppelter Durchfluss
- Eine zentrale Gehäusemutter ersetzt vier Schrauben
- In 90° Schritten drehbarer Luftanschluss
- Radial ein- und ausbaubar
- kurze Gesamtlänge

Option:

- Armatur individuell konfigurierbar (siehe Bestellformular)
- Umfangreiches Zubehör erhältlich

*PN: PTFE
* Einseitiger Arbeitsdruck

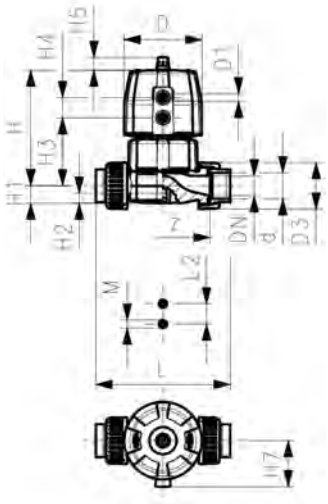

d (mm)	DN (mm)	PN* (bar)	kv-Wert (Δp=1 bar) (l/min)	EPDM Code	CHF	PTFE/EPDM Code	CHF	Gewicht (kg)
20	15	10/10*	125	**167 654 012**	**208.00**	**167 654 032**	**271.00**	0.499
25	20	10/10*	271	**167 654 013**	**219.00**	**167 654 033**	**285.00**	0.884
32	25	10/10*	481	**167 654 014**	**234.00**	**167 654 034**	**305.00**	1.077
40	32	10/10*	759	**167 654 015**	**297.00**	**167 654 035**	**386.00**	1.666
50	40	10/10*	1263	**167 654 016**	**372.00**	**167 654 036**	**483.00**	2.783
63	50	10/10*	1728	**167 654 017**	**452.00**	**167 654 037**	**588.00**	3.516

d (mm)	D (mm)	D1_G (inch)	H (mm)	H1 (mm)	H2 (mm)	H3 (mm)	H4 (mm)	H5 (mm)	H7 (mm)	L (mm)	L2 (mm)	M	z (mm)	Hub = Hx (mm)
20	68	⅛	101	14	12	60	24	16	43	128	25	M6	100	7
25	96	⅛	132	18	12	73	25	16	57	150	25	M6	118	10
32	96	⅛	143	22	12	84	25	16	57	162	25	M6	126	13
40	120	⅛	173	26	15	99	26	26	69	184	45	M8	144	15
50	150	¼	214	32	15	119	36	26	88	210	45	M8	164	19
63	150	¼	226	39	15	132	36	26	88	248	45	M8	194	23

PF 3 39 772

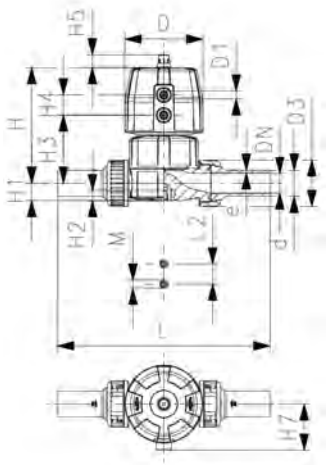

PROGEF Standard
Membranventil Typ DIASTAR Ten
DA (Doppelt wirkend)
Verschraubungen mit Stumpfschweissstutzen
SDR11 metrisch

Ausführung:

- Material: PP-H
- Doppelter Durchfluss
- Eine zentrale Gehäusemutter ersetzt vier Schrauben
- In 90° Schritten drehbarer Luftanschluss
- Radial ein- und ausbaubar
- kurze Gesamtlänge

Option:

- Armatur individuell konfigurierbar (siehe Bestellformular)
- Umfangreiches Zubehör erhältlich

*PN: PTFE
* Einseitiger Arbeitsdruck

d (mm)	DN (mm)	PN* (bar)	kv-Wert (Δp=1 bar) (l/min)	EPDM Code	CHF	PTFE/EPDM Code	CHF	Gewicht (kg)
20	15	10/10*	125	**167 654 112**	**208.00**	**167 654 132**	**271.00**	0.507
25	20	10/10*	271	**167 654 113**	**219.00**	**167 654 133**	**285.00**	0.896
32	25	10/10*	481	**167 654 114**	**234.00**	**167 654 134**	**305.00**	1.097
40	32	10/10*	759	**167 654 115**	**297.00**	**167 654 135**	**386.00**	1.698
50	40	10/10*	1263	**167 654 116**	**372.00**	**167 654 136**	**483.00**	2.791
63	50	10/10*	1728	**167 654 117**	**452.00**	**167 654 137**	**588.00**	3.530

d (mm)	D (mm)	D1_G (inch)	H (mm)	H1 (mm)	H2 (mm)	H3 (mm)	H4 (mm)	H5 (mm)	H7 (mm)	L (mm)	L2 (mm)	M	e (mm)	Hub = Hx (mm)
20	68	⅛	101	14	12	60	24	16	43	196	25	M6	1.9	7
25	96	⅛	132	18	12	73	25	16	57	221	25	M6	2.3	10
32	96	⅛	143	22	12	84	25	16	57	234	25	M6	2.9	13
40	120	⅛	173	26	15	99	26	26	69	260	45	M8	3.7	15
50	150	¼	214	32	15	119	36	26	69	284	45	M8	4.6	19
63	150	¼	226	39	15	132	36	26	69	321	45	M8	5.8	23

PF 3 39 772

PROGEF Standard
Membranventil Typ DIASTAR Ten
DA (Doppelt wirkend)
Mit Stumpfschweissstutzen SDR11 metrisch

Ausführung:

- Material: PP-H
- Doppelter Durchfluss
- Eine zentrale Gehäusemutter ersetzt vier Schrauben
- In 90° Schritten drehbarer Luftanschluss

Option:

- Armatur individuell konfigurierbar (siehe Bestellformular)
- Umfangreiches Zubehör erhältlich

*PN: PTFE
* Einseitiger Arbeitsdruck

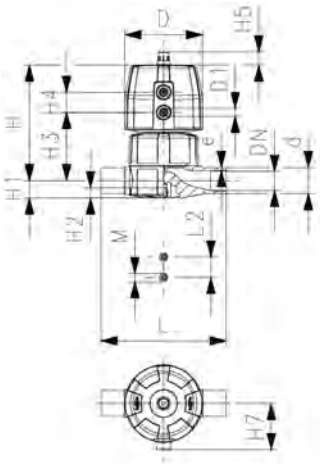

d (mm)	DN (mm)	PN* (bar)	kv-Wert (Δp=1 bar) (l/min)	EPDM Code	CHF	PTFE/EPDM Code	CHF	Gewicht (kg)
20	15	10/10*	125	**167 655 112**	**190.00**	**167 655 132**	**246.00**	0.435
25	20	10/10*	271	**167 655 113**	**200.00**	**167 655 133**	**259.00**	0.776
32	25	10/10*	481	**167 655 114**	**213.00**	**167 655 134**	**276.00**	0.944
40	32	10/10*	759	**167 655 115**	**270.00**	**167 655 135**	**351.00**	1.493
50	40	10/10*	1263	**167 655 116**	**338.00**	**167 655 136**	**439.00**	2.530
63	50	10/10*	1728	**167 655 117**	**411.00**	**167 655 137**	**535.00**	3.087

d (mm)	D (mm)	D1_G (inch)	H (mm)	H1 (mm)	H2 (mm)	H3 (mm)	H4 (mm)	H5 (mm)	H7 (mm)	L (mm)	L2 (mm)	M	e (mm)	Hub = Hx (mm)
20	68	⅛	101	14	12	60	24	16	43	124	25	M6	1.9	7
25	96	⅛	132	18	12	73	25	16	57	144	25	M6	2.3	10
32	96	⅛	143	22	12	84	25	16	57	154	25	M6	2.9	13
40	120	⅛	173	26	15	99	26	26	69	174	45	M8	3.7	15
50	150	¼	214	32	15	119	36	26	88	194	45	M8	4.6	19
63	150	¼	226	39	15	132	36	26	88	224	45	M8	5.8	23

PF 3 39 772

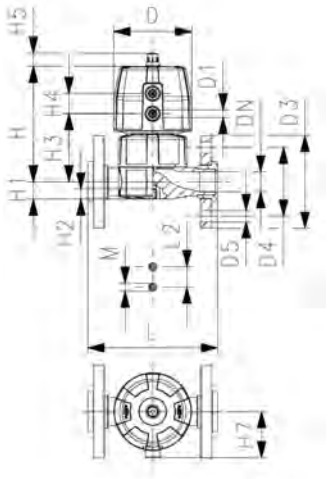

PROGEF Standard
Membranventil Typ DIASTAR Ten
DA (Doppelt wirkend)
Mit Losflanschen PP-V metrisch/BS

Ausführung:

- Material: PP-H
- Doppelter Durchfluss
- Eine zentrale Gehäusemutter ersetzt vier Schrauben
- In 90° Schritten drehbarer Luftanschluss
- Kombinierte Dichtfläche flach/gerillt
- Baulänge nach EN 558
- Anschlussmasse nach ISO 7005 PN 10, EN 1092 PN 10, DIN 2501 PN 10, BS 4504 PN 10

Option:

- Armatur individuell konfigurierbar (siehe Bestellformular)
- Umfangreiches Zubehör erhältlich

*PN: PTFE
* Einseitiger Arbeitsdruck

d (mm)	DN (mm)	PN* (bar)	kv-Wert (Δp=1 bar) (l/min)	EPDM Code	CHF	PTFE/EPDM Code	CHF	Gewicht (kg)
20	15	10/10*	125	**167 657 112**	**218.00**	**167 657 132**	**283.00**	0.618
25	20	10/10*	271	**167 657 113**	**230.00**	**167 657 133**	**298.00**	1.024
32	25	10/10*	481	**167 657 114**	**245.00**	**167 657 134**	**318.00**	1.292
40	32	10/10*	759	**167 657 115**	**311.00**	**167 657 135**	**404.00**	2.029
50	40	10/10*	1263	**167 657 116**	**387.00**	**167 657 136**	**505.00**	3.079
63	50	10/10*	1728	**167 657 117**	**473.00**	**167 657 137**	**615.00**	4.030

d (mm)	D (mm)	D1_G (inch)	D3 (mm)	D4 (mm)	D5 (mm)	H (mm)	H1 (mm)	H2 (mm)	H3 (mm)	H4 (mm)	H5 (mm)	H7 (mm)	L (mm)	L2 (mm)	M
20	68	⅛	95	65	14	101	14	12	60	24	16	57	130	25	M6
25	96	⅛	105	75	14	132	18	12	73	25	16	57	150	25	M6
32	96	⅛	115	85	14	143	22	12	84	25	16	69	160	25	M6
40	120	⅛	140	100	18	173	26	15	99	26	26	88	180	45	M8
50	150	¼	150	110	18	214	32	15	119	36	26	103	200	45	M8
63	150	¼	165	125	18	226	39	15	132	36	26	103	230	45	M8

d (mm)	Hub = Hx (mm)
20	7
25	10
32	13
40	15
50	19
63	23

PF 3 39 212

PROGEF Standard
Membranventil Typ DIASTAR
Baureihe 025 DA (Doppelt wirkend)
Mit Festflanschen PP metrisch

Ausführung:

- Material: PP-H
- Anschlussmasse nach: ISO 7005 / EN 1092 / DIN 25 PN10 / BS4504
- Mit Stellungsanzeige / Betriebsdruck: einseitig anstehend

d (mm)	Zoll (inch)	DN (mm)	PN (bar)	kv-Wert (Δp=1 bar) (l/min)	EPDM Code	CHF	PTFE/EPDM Code	CHF	Gewicht (kg)
75	2 ½	65	10	992	**199 025 287**	**837.00**	**199 025 317**	**1'005.00**	13.600
90	3	80	10	1700	**199 025 288**	**1'259.00**	**199 025 318**	**1'507.00**	17.400
110	4	100	6	2700	**199 025 289**	**1'674.00**	**199 025 319**	**2'005.00**	24.700
160	6	150	6	6033	**199 025 290**	**3'951.00**	**199 025 320**	**4'740.00**	35.000

d (mm)	D (mm)	D1_G (inch)	D2 (mm)	D3 [M] (mm)	D4 (mm)	H (mm)	H1 (mm)	H2 (mm)	H3 (mm)	H4 (mm)	H5 (mm)	H6 (mm)	H7 (mm)	H9 (mm)	H10 (mm)
75	280	¼	185	8	145	344	148	24	46	100	129	195	298	46	15
90	280	¼	200	12	160	348	150	24	46	100	129	195	302	57	15
110	335	¼	225	12	180	395	176	24	46	100	129	195	349	69	20
160	335	¼	285	12	240	455	237	24	46	100	129	195	409	108	20

d (mm)	L (mm)	L2 (mm)	L3 (mm)
75	290	70	
90	310	120	
110	350	120	
160	480	100	200

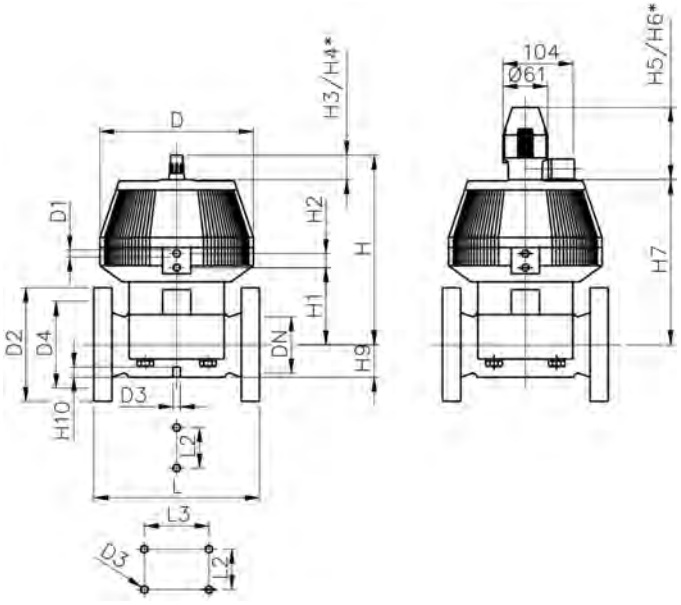

PF 3 39 772

PROGEF Standard
Membranventil Typ DIASTAR TenPlus
FC (Federkraft schliessend)
Verschraubungen mit Schweissmuffen metrisch

Ausführung:

- Material: PP-H
- Doppelter Durchfluss
- Eine zentrale Gehäusemutter ersetzt vier Schrauben
- In 90° Schritten drehbarer Luftanschluss
- Radial ein- und ausbaubar
- kurze Gesamtlänge

Option:

- Armatur individuell konfigurierbar (siehe Bestellformular)
- Umfangreiches Zubehör erhältlich

*PN: PTFE

Betriebsdruck: **beidseitig anstehend**

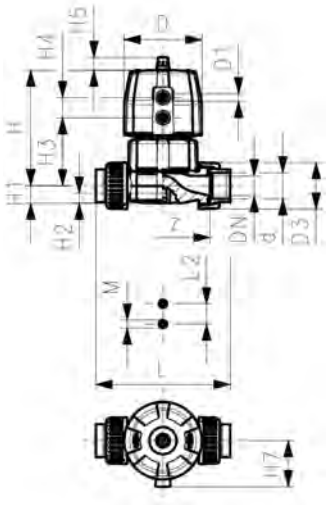

d (mm)	DN (mm)	PN* (bar)	kv-Wert (Δp=1 bar) (l/min)	EPDM Code	CHF	FKM Code	CHF
20	15	10/10*	125	**167 684 012**	**346.00**	**167 684 062**	**418.00**
25	20	10/10*	271	**167 684 013**	**365.00**	**167 684 063**	**888.00**
32	25	10/10*	481	**167 684 014**	**389.00**	**167 684 064**	**948.00**
40	32	10/10*	759	**167 684 015**	**494.00**	**167 684 065**	**1'203.00**
50	40	10/10*	1263	**167 684 016**	**618.00**	**167 684 066**	**1'504.00**
63	50	10/10*	1728	**167 684 017**	**754.00**	**167 684 067**	**1'834.00**

d (mm)	PTFE/EPDM Code	CHF	PTFE/FKM Code	CHF	Gewicht (kg)
20	**167 684 032**	**450.00**	**167 684 052**	**1'099.00**	0.958
25	**167 684 033**	**474.00**	**167 684 053**	**1'158.00**	1.094
32	**167 684 034**	**507.00**	**167 684 054**	**1'236.00**	1.881
40	**167 684 035**	**643.00**	**167 684 055**	**1'570.00**	3.156
50	**167 684 036**	**803.00**	**167 684 056**	**1'961.00**	4.827
63	**167 684 037**	**980.00**	**167 684 057**	**2'393.00**	5.763

d (mm)	D (mm)	D1_G (inch)	H (mm)	H1 (mm)	H2 (mm)	H3 (mm)	H4 (mm)	H5 (mm)	H7 (mm)	L (mm)	L2 (mm)	M	z (mm)	Hub = Hx (mm)
20	96	⅛	127	14	12	68	25	16	57	128	25	M6	100	7
25	96	⅛	132	18	12	73	25	16	57	150	25	M6	118	10
32	120	⅛	167	22	12	93	26	26	69	162	25	M6	126	13
40	150	¼	196	26	15	101	36	26	88	184	45	M8	144	15
50	180	¼	239	32	15	124	37	26	103	210	45	M8	164	19
63	180	¼	251	39	15	137	37	26	103	248	45	M8	194	23

PF 3 39 772

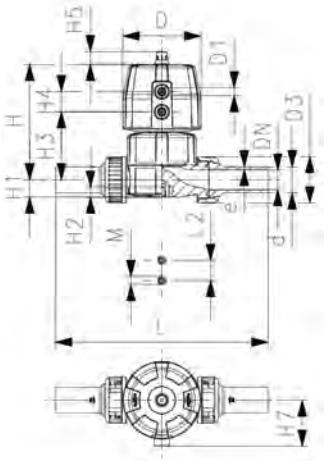

PROGEF Standard
Membranventil Typ DIASTAR TenPlus
FC (Federkraft schliessend)
Mit Stumpfschweissstutzen SDR11 metrisch

Ausführung:

- Material: PP-H
- Doppelter Durchfluss
- Eine zentrale Gehäusemutter ersetzt vier Schrauben
- In 90° Schritten drehbarer Luftanschluss
- Radial ein- und ausbaubar
- kurze Gesamtlänge

Option:

- Armatur individuell konfigurierbar (siehe Bestellformular)
- Umfangreiches Zubehör erhältlich

*PN: PTFE

Betriebsdruck: **beidseitig anstehend**

d (mm)	DN (mm)	PN* (bar)	kv-Wert (Δp=1 bar) (l/min)	EPDM Code	CHF	PTFE/EPDM Code	CHF
20	15	10/10*	125	**167 684 112**	**346.00**	**167 684 132**	**450.00**
25	20	10/10*	271	**167 684 113**	**365.00**	**167 684 133**	**474.00**
32	25	10/10*	481	**167 684 114**	**389.00**	**167 684 134**	**507.00**
40	32	10/10*	759	**167 684 115**	**494.00**	**167 684 135**	**643.00**
50	40	10/10*	1263	**167 684 116**	**618.00**	**167 684 136**	**803.00**
63	50	10/10*	1728	**167 684 117**	**754.00**	**167 684 137**	**980.00**

d (mm)	D (mm)	D1_G (inch)	H (mm)	H1 (mm)	H2 (mm)	H3 (mm)	H4 (mm)	H5 (mm)	H7 (mm)	L (mm)	L2 (mm)	M	e (mm)	Hub = Hx (mm)
20	96	⅛	127	14	12	68	25	16	57	196	25	M6	1.9	7
25	96	⅛	132	18	12	73	25	16	57	221	25	M6	2.3	10
32	120	⅛	167	22	12	93	26	26	69	234	25	M6	2.9	13
40	150	¼	196	26	15	101	36	26	88	260	45	M8	3.7	15
50	180	¼	239	32	15	124	37	26	103	284	45	M8	4.6	19
63	180	¼	251	39	15	137	37	26	103	321	45	M8	5.8	23

PF 3 39 772

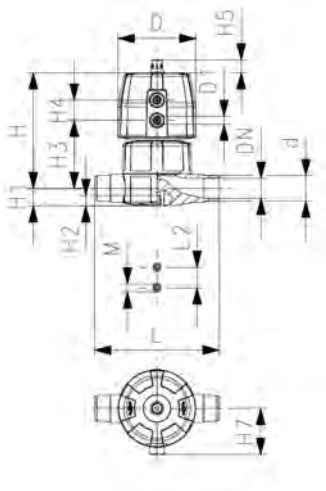

PROGEF Standard
Membranventil Typ DIASTAR TenPlus
FC (Federkraft schliessend)
Mit Muffenschweissstutzen metrisch

Ausführung:

- Material: PP-H
- Doppelter Durchfluss
- Eine zentrale Gehäusemutter ersetzt vier Schrauben
- In 90° Schritten drehbarer Luftanschluss
- Radial ein- und ausbaubar
- Baulänge nach EN 558
- kurze Gesamtlänge

Option:

- Armatur individuell konfigurierbar (siehe Bestellformular)
- Umfangreiches Zubehör erhältlich

*PN: PTFE
Betriebsdruck: **beidseitig anstehend**

d (mm)	DN (mm)	PN* (bar)	kv-Wert (Δp=1 bar) (l/min)	EPDM Code	CHF	PTFE/EPDM Code	CHF	Gewicht (kg)
20	15	10/10*	125	**167 685 012**	**315.00**	**167 685 032**	**409.00**	0.902
25	20	10/10*	271	**167 685 013**	**333.00**	**167 685 033**	**431.00**	0.990
32	25	10/10*	481	**167 685 014**	**354.00**	**167 685 034**	**460.00**	1.750
40	32	10/10*	759	**167 685 015**	**449.00**	**167 685 035**	**584.00**	2.987
50	40	10/10*	1263	**167 685 016**	**561.00**	**167 685 036**	**730.00**	4.650
63	50	10/10*	1728	**167 685 017**	**685.00**	**167 685 037**	**891.00**	5.337

d (mm)	D (mm)	D1_G (inch)	H (mm)	H1 (mm)	H2 (mm)	H3 (mm)	H4 (mm)	H5 (mm)	H7 (mm)	L (mm)	L2 (mm)	M	e (mm)	Hub = Hx (mm)
20	96	⅛	127	14	12	68	25	16	57	124	25	M6	1.9	7
25	96	⅛	132	18	12	73	25	16	57	144	25	M6	2.3	10
32	120	⅛	167	22	12	93	26	26	69	154	25	M6	2.9	13
40	150	¼	196	26	15	101	36	26	88	174	45	M8	3.7	15
50	180	¼	239	32	15	124	37	26	103	194	45	M8	4.6	19
63	180	¼	251	39	15	137	37	26	103	224	45	M8	5.8	23

PF 3 39 772

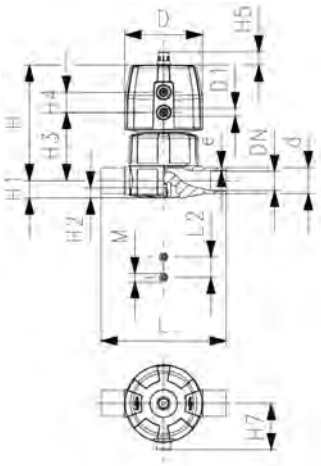

PROGEF Standard
Membranventil Typ DIASTAR TenPlus
FC (Federkraft schliessend)
Mit Stumpfschweissstutzen SDR11 metrisch

Ausführung:

- Material: PP-H
- Doppelter Durchfluss
- Eine zentrale Gehäusemutter ersetzt vier Schrauben
- In 90° Schritten drehbarer Luftanschluss
- kurze Gesamtlänge

Option:

- Armatur individuell konfigurierbar (siehe Bestellformular)
- Umfangreiches Zubehör erhältlich

*PN: PTFE

Betriebsdruck: **beidseitig anstehend**

d (mm)	DN (mm)	PN* (bar)	kv-Wert (Δp=1 bar) (l/min)	EPDM Code	CHF	PTFE/EPDM Code	CHF	Gewicht (kg)
20	15	10/10*	125	**167 685 112**	**315.00**	**167 685 132**	**409.00**	0.901
25	20	10/10*	271	**167 685 113**	**333.00**	**167 685 133**	**431.00**	0.986
32	25	10/10*	481	**167 685 114**	**354.00**	**167 685 134**	**460.00**	1.748
40	32	10/10*	759	**167 685 115**	**449.00**	**167 685 135**	**584.00**	2.983
50	40	10/10*	1263	**167 685 116**	**561.00**	**167 685 136**	**730.00**	4.778
63	50	10/10*	1728	**167 685 117**	**685.00**	**167 685 137**	**891.00**	5.334

d (mm)	D (mm)	D1_G (inch)	H (mm)	H1 (mm)	H2 (mm)	H3 (mm)	H4 (mm)	H5 (mm)	H7 (mm)	L (mm)	L2 (mm)	M	e (mm)	Hub = Hx (mm)
20	96	⅛	127	14	12	68	25	16	57	124	25	M6	1.9	7
25	96	⅛	132	18	12	73	25	16	57	144	25	M6	2.3	10
32	120	⅛	167	22	12	93	26	26	69	154	25	M6	2.9	13
40	150	¼	196	26	15	101	36	26	88	174	45	M8	3.7	15
50	180	¼	239	32	15	124	37	26	103	194	45	M8	4.6	19
63	180	¼	251	39	15	137	37	26	103	224	45	M8	5.8	23

PF 3 39 772

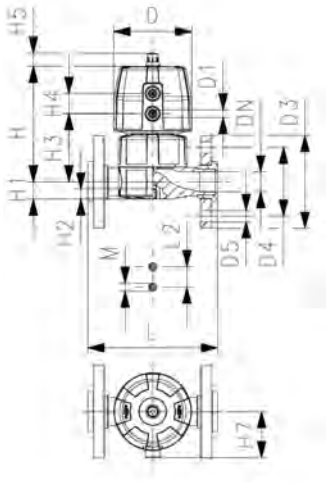

PROGEF Standard
Membranventil Typ DIASTAR TenPlus
FC (Federkraft schliessend)
Mit Losflanschen PP-V metrisch/BS

Ausführung:

- Material: PP-H
- Doppelter Durchfluss
- Eine zentrale Gehäusemutter ersetzt vier Schrauben
- In 90° Schritten drehbarer Luftanschluss
- Kombinierte Dichtfläche flach/gerillt
- Radial ein- und ausbaubar
- Baulänge nach EN 558
- kurze Gesamtlänge
- Anschlussmasse nach ISO 7005 PN 10, EN 1092 PN 10, DIN 2501 PN 10, BS 4504 PN 10

Option:

- Armatur individuell konfigurierbar (siehe Bestellformular)
- Umfangreiches Zubehör erhältlich

*PN: PTFE
Betriebsdruck: **beidseitig anstehend**

d (mm)	DN (mm)	PN* (bar)	kv-Wert (Δp=1 bar) (l/min)	EPDM Code	CHF	PTFE/EPDM Code	CHF
20	15	10/10*	125	**167 687 112**	**363.00**	**167 687 132**	**471.00**
25	20	10/10*	271	**167 687 113**	**381.00**	**167 687 133**	**495.00**
32	25	10/10*	481	**167 687 114**	**407.00**	**167 687 134**	**529.00**
40	32	10/10*	759	**167 687 115**	**517.00**	**167 687 135**	**673.00**
50	40	10/10*	1263	**167 687 116**	**646.00**	**167 687 136**	**839.00**
63	50	10/10*	1728	**167 687 117**	**788.00**	**167 687 137**	**1'025.00**

d (mm)	D (mm)	D1_G (inch)	D3 (mm)	D4 (mm)	D5 (mm)	H (mm)	H1 (mm)	H2 (mm)	H3 (mm)	H4 (mm)	H5 (mm)	H7 (mm)	L (mm)	L2 (mm)	M
20	96	⅛	95	65	14	127	14	12	68	25	16	57	130	25	M6
25	96	⅛	105	75	14	132	18	12	73	25	16	57	150	25	M6
32	120	⅛	115	85	14	167	22	12	93	26	26	69	160	25	M6
40	150	¼	140	100	18	196	26	15	101	36	26	88	180	45	M8
50	180	¼	150	110	18	239	32	15	124	37	26	103	200	45	M8
63	180	¼	165	125	18	251	39	15	137	37	26	103	230	45	M8

d (mm)	Hub = Hx (mm)
20	7
25	10
32	13
40	15
50	19
63	23

PF 3 39 772

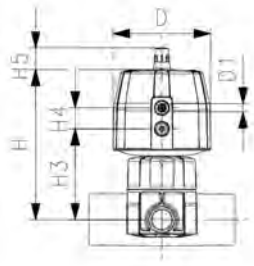

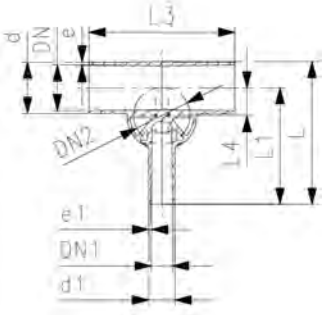

PROGEF Standard
Membranventil Typ DIASTAR TenPlus
FC (Federkraft schliessend)
Mit Stumpfschweissstutzen SDR11 metrisch

Ausführung:

- Material: PP-H
- Doppelter Durchfluss
- Eine zentrale Gehäusemutter ersetzt vier Schrauben
- In 90° Schritten drehbarer Luftanschluss
- Minimalster Totraum
- Radial ein- und ausbaubar
- kurze Gesamtlänge

Option:

- Armatur individuell konfigurierbar (siehe Bestellformular)
- Umfangreiches Zubehör erhältlich

*PN: PTFE
Betriebsdruck: **beidseitig anstehend**

d (mm)	d1 (mm)	Ventildimension d (mm)	DN (mm)	DN1 (mm)	DN2 (mm)	PN* (bar)	kv-Wert (Δp=1 bar) (l/min)	EPDM Code	CHF
20	20	20	15	15	15	10/10*	57	**167 689 101**	**410.00**
25	20	25	20	15	20	10/10*	89	**167 689 103**	**413.00**
25	25	25	20	20	20	10/10*	118	**167 689 104**	**416.00**
32	20	25	25	15	20	10/10*	80	**167 689 107**	**417.00**
32	25	25	25	20	20	10/10*	105	**167 689 108**	**422.00**
32	32	32	25	25	25	10/10*	231	**167 689 109**	**416.00**
40	20	32	32	15	25	10/10*	85	**167 689 112**	**422.00**
50	20	25	40	15	20	10/10*	86	**167 689 118**	**489.00**
50	25	32	40	20	25	10/10*	160	**167 689 119**	**528.00**
50	32	32	40	25	25	10/10*	206	**167 689 120**	**534.00**
63	20	25	50	15	20	10/10*	84	**167 689 125**	**574.00**
63	25	32	50	20	25	10/10*	150	**167 689 126**	**595.00**
63	32	32	50	25	25	10/10*	184	**167 689 127**	**613.00**

d (mm)	PTFE/EPDM Code	CHF	Gewicht (kg)
20	**167 689 301**	**534.00**	0.916
25	**167 689 303**	**536.00**	0.992
25	**167 689 304**	**540.00**	0.993
32	**167 689 307**	**543.00**	1.019
32	**167 689 308**	**548.00**	1.021
32	**167 689 309**	**540.00**	1.761
40	**167 689 312**	**548.00**	1.788
50	**167 689 318**	**636.00**	1.079
50	**167 689 319**	**686.00**	1.834
50	**167 689 320**	**694.00**	1.836
63	**167 689 325**	**745.00**	1.119
63	**167 689 326**	**774.00**	1.877
63	**167 689 327**	**795.00**	1.880

d (mm)	D (mm)	D1 (inch)	H (mm)	H3 (mm)	H4 (mm)	H5 (mm)	L (mm)	L1 (mm)	L3 (mm)	L4 (mm)	e (mm)	Hub = Hx (mm)	e1 (mm)
20	96	⅛	130	71	25	16	117	96	162	12	1.9	7	1.9
25	96	⅛	131	72	25	16	133	108	162	16	2.3	10	1.9
25	96	⅛	131	72	25	16	133	108	162	16	2.3	10	2.3
32	96	⅛	135	76	25	16	142	120	162	19	2.9	10	1.9
32	96	⅛	135	76	25	16	142	120	162	19	2.9	10	2.3
32	120	⅛	167	93	26	26	145	120	160	19	2.9	13	2.9
40	120	⅛	175	101	26	26	149	128	180	23	3.7	13	1.9
50	96	⅛	148	90	25	16	160	134	180	27	4.6	10	1.9
50	120	⅛	180	106	26	26	160	134	180	28	4.6	13	2.3

Fortsetzung nächste Seite

PF 3 39 772

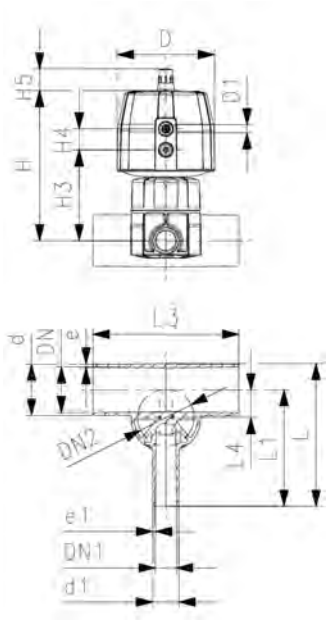

d (mm)	D (mm)	D1 (inch)	H (mm)	H3 (mm)	H4 (mm)	H5 (mm)	L (mm)	L1 (mm)	L3 (mm)	L4 (mm)	e (mm)	Hub = Hx (mm)	e1 (mm)
50	120	⅛	180	106	26	26	160	134	180	28	4.6	13	2.9
63	96	⅛	155	96	25	26	177	144	180	33	5.8	10	1.9
63	120	⅛	187	113	26	16	177	144	180	35	5.8	13	2.3
63	120	⅛	187	113	26	26	177	144	180	35	5.8	13	2.9

Absperrklappen Typ 567 handbetätigt

PF 2 34 637

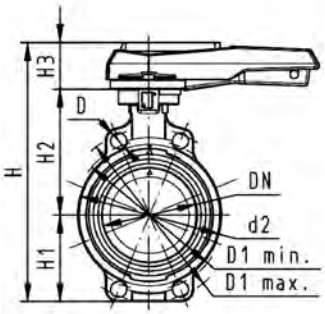

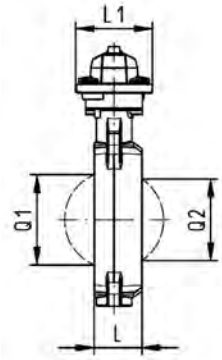

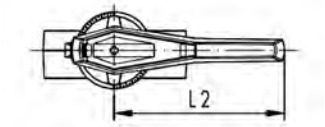

PROGEF Standard
Absperrklappe Typ 567
Handhebel mit Rasterstellungen

Ausführung:

- Material: PP-H, DN350-DN600 Material PP-R
- Bis DN300: Baulänge nach EN558 (DN 50-200: Reihe 25, DN250 + 300 Reihe 16), ISO 5752
- Anschlussmasse nach: ISO 7005 PN10, EN 1092 PN 10, DIN 2501 PN 10, ANSI/ASME B 16.5 Klasse 150, BS 1560: 1989, JIS B 2220
- Wir empfehlen für die Nennweiten DN250 und DN300 die Ausführung mit Handhebel nur bis zu einem Systemdruck von 6 bar einzusetzen

d (mm)	Zoll (inch)	DN (mm)	PN (bar)	kv-Wert (Δp=1 bar) (l/min)	EPDM Code	CHF	FKM Code	CHF
63	2	50	10	1470	**167 567 002**	**368.00**	**167 567 022**	**478.00**
75	2 ½	65	10	2200	**167 567 003**	**393.00**	**167 567 023**	**515.00**
90	3	80	10	3000	**167 567 004**	**444.00**	**167 567 024**	**568.00**
110	4	100	10	6500	**167 567 005**	**534.00**	**167 567 025**	**686.00**
140	5	125	10	11500	**167 567 006**	**695.00**	**167 567 026**	**880.00**
160	6	150	10	16600	**167 567 007**	**765.00**	**167 567 027**	**1'056.00**
225	8	200	10	39600	**167 567 008**	**983.00**	**167 567 028**	**1'233.00**
280	10	250	8	55200	**167 567 009**	**3'021.00**	**167 567 029**	**3'583.00**
315	12	300	8	80000	**167 567 010**	**3'822.00**	**167 567 030**	**4'541.00**

d (mm)	PTFE Code	CHF	Gewicht (kg)
63	**167 567 202**	**629.00**	1.170
75	**167 567 203**	**712.00**	1.254
90	**167 567 204**	**832.00**	1.384
110	**167 567 205**	**983.00**	1.961
140	**167 567 206**	**1'237.00**	2.367
160	**167 567 207**	**1'498.00**	3.741
225	**167 567 208**	**1'781.00**	5.545
280	**167 567 209**	**4'784.00**	11.061
315	**167 567 210**	**5'970.00**	16.548

d (mm)	d2 (mm)	D (mm)	D1 min. (mm)	D1 max. (mm)	H (mm)	H1 (mm)	H2 (mm)	H3 (mm)	L (mm)	L1 (mm)	L2 (mm)	Q1 (mm)	Q2 (mm)
63	104	19	120	125	264	77	134	54	45	106	205	40	
75	115	19	140	145	277	83	140	54	46	106	205	54	35
90	131	19	150	160	289	89	146	54	49	106	205	67	50
110	161	19	175	191	325	104	167	55	56	106	255	88	74
140	187	23	210	216	352	117	181	55	64	106	255	113	97
160	215	24	241	241	373	130	189	55	72	106	255	139	123
225	267	23	290	295	435	158	210	67	73	140	408	178	169
280	329	25	353	362	554	205	264	85	113	149	408	210	207
315	379	25	400	432	598	228	285	85	113	149	408	256	253

PF 2 34 637

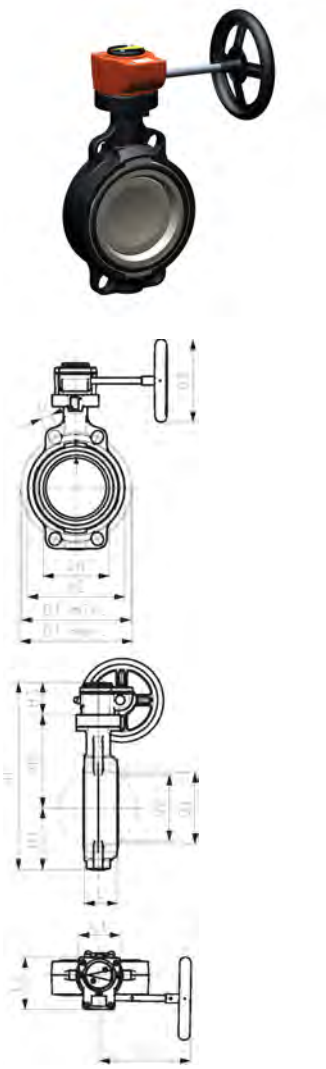

PROGEF Standard
Absperrklappe Typ 567
Mit Handgetriebe

Ausführung:

- Material: PP-H, DN350-DN600 Material PP-R
- Bis DN300: Baulänge nach EN558 (DN 50-200: Reihe 25, DN250 + 300 Reihe 16), ISO 5752
- Anschlussmasse nach: ISO 7005 PN10, EN 1092 PN 10, DIN 2501 PN 10, ANSI/ASME B 16.5 Klasse 150, BS 1560: 1989, JIS B 2220

d (mm)	Zoll (inch)	DN (mm)	PN (bar)	kv-Wert (Δp=1 bar) (l/min)	EPDM Code	CHF	FKM Code	CHF
63	2	50	10	1470	**167 567 042**	**632.00**	**167 567 062**	**753.00**
75	2 ½	65	10	2200	**167 567 043**	**679.00**	**167 567 063**	**785.00**
90	3	80	10	3000	**167 567 044**	**722.00**	**167 567 064**	**833.00**
110	4	100	10	6500	**167 567 045**	**804.00**	**167 567 065**	**939.00**
140	5	125	10	11500	**167 567 046**	**948.00**	**167 567 066**	**1'113.00**
160	6	150	10	16600	**167 567 047**	**1'011.00**	**167 567 067**	**1'274.00**
225	8	200	10	39600	**167 567 048**	**1'207.00**	**167 567 068**	**1'433.00**
280	10	250	8	51000	**167 567 049**	**3'079.00**	**167 567 069**	**3'585.00**
315	12	300	8	73000	**167 567 050**	**3'803.00**	**167 567 070**	**4'454.00**
355	14	350	6	90000	**167 567 051**	**11'635.00**	**167 567 071**	**12'838.00**
400	16	400	6	115000	**167 567 052**	**13'259.00**	**167 567 072**	**14'236.00**
450	18	450	5	155000	**167 567 053**	**18'460.00**	**167 567 073**	**20'280.00**
500	20	500	4	204000	**167 567 054**	**22'370.00**	**167 567 074**	**25'891.00**
630	24	600	4	265000	**167 567 055**	**29'290.00**	**167 567 075**	**32'935.00**

d (mm)	PTFE Code	CHF	Gewicht (kg)
63	**167 567 242**	**904.00**	3.003
75	**167 567 243**	**983.00**	2.781
90	**167 567 244**	**1'099.00**	3.301
110	**167 567 245**	**1'236.00**	3.736
140	**167 567 246**	**1'470.00**	2.770
160	**167 567 247**	**1'715.00**	4.969
225	**167 567 248**	**1'980.00**	8.538
280	**167 567 249**	**4'786.00**	12.884
315	**167 567 250**	**5'881.00**	16.442
355	**167 567 251**	**Auf Anfrage**	40.000
400	**167 567 252**	**Auf Anfrage**	50.000
450	**167 567 253**	**Auf Anfrage**	70.000
500	**167 567 254**	**Auf Anfrage**	90.000
630	**167 567 255**	**Auf Anfrage**	125.000

d (mm)	d2 (mm)	D (mm)	D1 min. (mm)	D1 max. (mm)	D3 (mm)	H (mm)	H1 (mm)	H2 (mm)	H3 (mm)	L (mm)	L1 (mm)	L2 (mm)	L3 (mm)	Q1 (mm)
63	104	19	120	125	160	273	77	134	62	45	78	112	179	40
75	115	19	140	145	160	285	83	140	62	46	78	112	179	54
90	131	19	150	160	160	297	89	146	62	49	78	112	179	67
110	160	19	175	191	160	333	104	167	62	56	78	112	179	88
140	187	23	210	216	160	360	117	181	62	64	78	112	179	113
160	215	24	241	241	160	381	130	189	62	72	78	112	179	139
225	267	23	290	295	160	430	158	210	62	73	78	112	179	178
280	329	25	353	362	200	555	205	264	69	113	97	130	198	210
315	379	25	400	432	200	599	228	285	69	113	97	130	198	256
355	535	29	445	477	200		268	410	69	129	180	168	218	325
400	595	29	510	540	200		300	435	69	169	180	195	218	353
450	635	32	565	578	250		320	520	81	179	220	195	240	393
500	700	32	620	635	350		350	550	94	190	220	226	260	444
630	813	35	725	750	350		420	610	94	209	220	260	260	530

Fortsetzung nächste Seite

PF 2 34 637

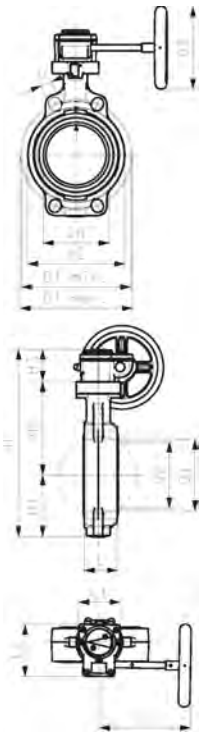

d (mm)	Q2 (mm)
63	
75	35
90	50
110	74
140	97
160	123
225	169
280	207
315	253
355	305
400	350
450	390
500	440
630	527

PF 2 34 637

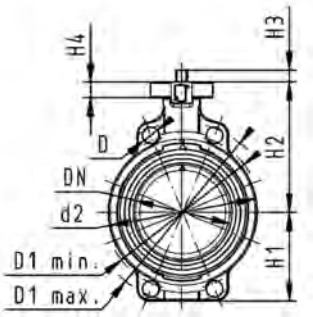

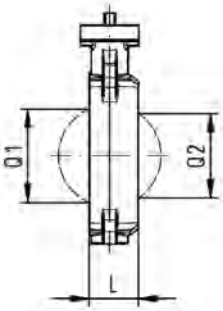

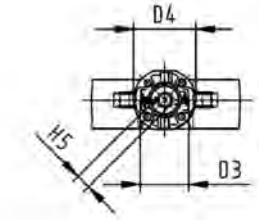

PROGEF Standard
Absperrklappe Typ 567
Freies Wellenende

Ausführung:

- Material: PP-H, DN350-DN600 Material PP-R
- Bis DN300: Baulänge nach EN558 (DN 50-200: Reihe 25, DN250 + 300 Reihe 16), ISO 5752
- Anschlussmasse nach: ISO 7005 PN10, EN 1092 PN 10, DIN 2501 PN 10, ANSI/ASME B 16.5 Klasse 150, BS 1560: 1989, JIS B 2220
- Schnittstelle F07 für die Nennweiten DN50-200 gemäss DIN/ISO 5211
- Schnittstelle F10 für die Nennweiten DN250-300 gemäss DIN/ISO 5211
- Schnittstelle F12 für die Nennweiten DN350 - 400 gemäss DIN/ISO 5211
- Schnittstelle F14 für die Nennweiten DN450 - 600 gemäss DIN/ISO 5211

d (mm)	Zoll (inch)	DN (mm)	PN (bar)	kv-Wert (Δp=1 bar) (l/min)	EPDM Code	CHF	FKM Code	CHF
63	2	50	10	1470	**167 567 802**	**332.00**	**167 567 822**	**430.00**
75	2 ½	65	10	2200	**167 567 803**	**354.00**	**167 567 823**	**461.00**
90	3	80	10	3000	**167 567 804**	**399.00**	**167 567 824**	**510.00**
110	4	100	10	6500	**167 567 805**	**481.00**	**167 567 825**	**616.00**
140	5	125	10	11500	**167 567 806**	**623.00**	**167 567 826**	**790.00**
160	6	150	10	16600	**167 567 807**	**688.00**	**167 567 827**	**950.00**
225	8	200	10	39600	**167 567 808**	**884.00**	**167 567 828**	**1'109.00**
280	10	250	8	51000	**167 567 809**	**2'871.00**	**167 567 829**	**3'404.00**
315	12	300	8	73000	**167 567 810**	**3'631.00**	**167 567 830**	**4'315.00**
355	14	350	6	90000	**167 567 811**	**10'498.00**	**167 567 831**	**11'700.00**
400	16	400	6	115000	**167 567 812**	**11'700.00**	**167 567 832**	**12'675.00**
450	18	450	5	155000	**167 567 813**	**16'900.00**	**167 567 833**	**18'720.00**
500	20	500	4	204000	**167 567 814**	**20'872.00**	**167 567 834**	**24'409.00**
630	24	600	4	265000	**167 567 815**	**27'452.00**	**167 567 835**	**31'143.00**

d (mm)	PTFE Code	CHF	Gewicht (kg)
63	**167 567 840**	**581.00**	0.699
75	**167 567 841**	**659.00**	0.793
90	**167 567 842**	**776.00**	0.913
110	**167 567 843**	**913.00**	1.409
140	**167 567 844**	**1'146.00**	1.831
160	**167 567 845**	**1'392.00**	2.641
225	**167 567 846**	**1'656.00**	4.110
280	**167 567 847**	**4'604.00**	9.412
315	**167 567 848**	**5'743.00**	13.054
355	**167 567 849**	**Auf Anfrage**	35.000
400	**167 567 850**	**Auf Anfrage**	45.000
450	**167 567 851**	**Auf Anfrage**	60.000
500	**167 567 852**	**Auf Anfrage**	75.000
630	**167 567 853**	**Auf Anfrage**	110.000

d (mm)	d2 (mm)	D (mm)	D1 min. (mm)	D1 max. (mm)	D3 (mm)	D4 (mm)	H1 (mm)	H2 (mm)	H3 (mm)	H4 (mm)	H5 (mm)	L (mm)	Q1 (mm)	Q2 (mm)
63	104	19	120	125	70	90	77	134	27	23	11	45	40	
75	115	19	140	145	70	90	83	140	27	23	11	46	54	35
90	131	19	150	160	70	90	89	146	27	23	11	49	67	50
110	161	19	175	191	70	90	104	167	16	23	14	56	88	74
140	187	23	210	216	70	90	117	181	16	23	14	64	113	97
160	215	24	241	241	70	90	130	189	19	23	17	72	139	123
225	267	23	290	295	70	90	158	210	19	23	17	73	178	169
280	329	25	353	362	102	125	205	264	40	23	22	113	210	207
315	379	25	400	432	102	125	228	285	40	23	22	113	256	253
355	535	29	445	477	125	180	268	410	31	100	22	129	325	305

Fortsetzung nächste Seite

PF 2 34 637

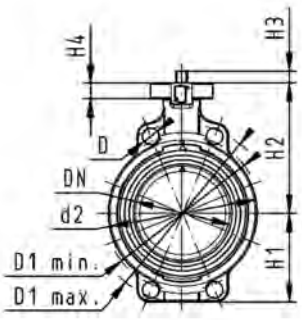

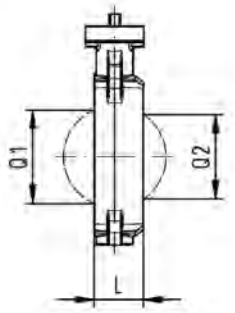

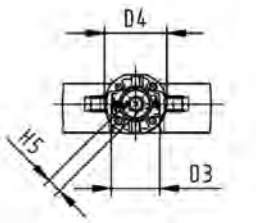

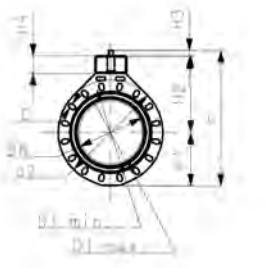

d (mm)	d2 (mm)	D (mm)	D1 min. (mm)	D1 max. (mm)	D3 (mm)	D4 (mm)	H1 (mm)	H2 (mm)	H3 (mm)	H4 (mm)	H5 (mm)	L (mm)	Q1 (mm)	Q2 (mm)
400	595	29	510	540	125	180	300	435	31	100	27	169	353	350
450	635	32	565	578	140	220	320	520	35	120	27	179	393	390
500	700	32	620	635	140	220	350	550	35	120	36	190	444	440
630	813	35	725	750	140	220	420	610	35	120	36	209	530	527

d (mm)	L1 (mm)	L3 (mm)	H (mm)	L2 (mm)
63				
75				
90				
110				
140				
160				
225				
280				
315				
355				
400				
450				
500				
630				

Absperrklappen Typ 145 elektrisch

PF 3 39 643

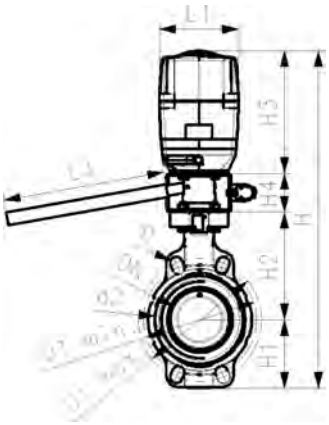

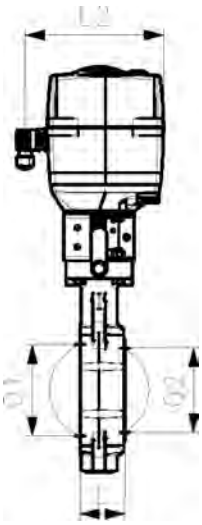

PROGEF Standard
Absperrklappe Typ 145 100-230V
Mit Handbetätigung

Ausführung:

- Material: PP-H
- Spannung 100 - 230V, 50-60 Hz
- Werkseingestellt Stellbereich 90°<)
- Heizung integriert, Rückmeldung Auf/Zu/Mitte
- Baulänge nach EN 558, ISO 5752 (DN50-200 Reihe 25, DN250-300 Reihe 16)
- Anschlussmasse nach: ISO 7005 PN10, EN 1092 PN 10, DIN 2501 PN 10, ANSI/ASME B 16.5 Klasse 150, BS 1560: 1989, JIS B 2220

Option:

- Armatur und Antrieb individuell konfigurierbar
- Optionales Zubehör: Rückstelleinheit mit integrierter Batterie, Überwachungskarte, Stellungsregler, Feldbusanbindung

d (mm)	Zoll (inch)	DN (mm)	PN (bar)	kv-Wert (Δp=1 bar) (l/min)	EPDM Code	CHF	Gewicht (kg)
63	2	50	10	1470	**199 145 322**	**1'299.00**	6.002
75	2 ½	65	10	2200	**199 145 323**	**1'328.00**	5.694
90	3	80	10	3000	**199 145 324**	**1'353.00**	5.822
110	4	100	10	6500	**199 145 325**	**1'495.00**	6.327
140	5	125	10	11500	**199 145 326**	**1'648.00**	7.174
160	6	150	10	16600	**199 145 327**	**1'798.00**	9.604
225	8	200	10	39600	**199 145 328**	**1'991.00**	13.271

d (mm)	Stellantrieb Typ	d2 (mm)	D (mm)	D1 min. (mm)	D1 max. (mm)	H (mm)	H1 (mm)	H2 (mm)	H3 (mm)	H4 (mm)	L (mm)	L1 (mm)	L2 (mm)	L3 (mm)
63	EA-120	104	19	120	125	475	77	134	188	75	45	122	180	250
75	EA-120	115	19	140	145	488	83	140	188	75	46	122	180	250
90	EA-120	131	19	150	160	488	89	146	188	60	49	122	180	250
110	EA-120	161	19	175	191	520	104	167	188	60	56	122	180	250
140	EA-120	187	23	210	216	547	117	181	188	60	64	122	180	250
160	EA-120	215	24	241	241	568	130	189	188	60	72	122	180	250
225	EA-250	267	23	290	295	635	158	210	208	60	73	122	180	250

d (mm)	Q1 (mm)	Q2 (mm)
63	40	
75	54	35
90	67	50
110	88	74
140	113	97
160	139	123
225	178	169

PF 3 39 643

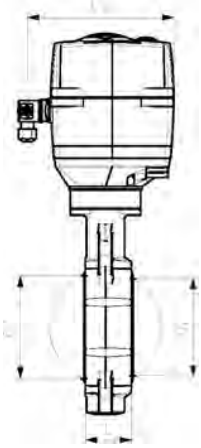

PROGEF Standard
Absperrklappe Typ 145 100-230V
Ohne Handbetätigung

Ausführung:

- Material: PP-H
- Spannung 100 - 230V, 50-60 Hz
- Werkseingestellt Stellbereich 90°<)
- Heizung integriert, Rückmeldung Auf/Zu/Mitte
- Baulänge nach EN 558, ISO 5752 (DN50-200 Reihe 25, DN250-300 Reihe 16)
- Anschlussmasse nach: ISO 7005 PN10, EN 1092 PN 10, DIN 2501 PN 10, ANSI/ASME B 16.5 Klasse 150, BS 1560: 1989, JIS B 2220
- Material: PP-H, DN350-DN600 Material PP-R
- Stellbereich 90°<)
- Für DN350-600 pneumatischer Antrieb airpower „twintorque®“
- Bis DN300: Baulänge nach EN558 (DN 50-200: Reihe 25, DN250 + 300 Reihe 16), ISO 5752

Option:

- Armatur und Antrieb individuell konfigurierbar
- Optionales Zubehör: Rückstelleinheit mit integrierter Batterie, Überwachungskarte, Stellungsregler, Feldbusanbindung

d (mm)	Zoll (inch)	DN (mm)	PN (bar)	kv-Wert (Δp=1 bar) (l/min)	EPDM Code	CHF	Gewicht (kg)
63	2	50	10	1470	**199 145 362**	**1'126.00**	5.264
75	2 ½	65	10	2200	**199 145 363**	**1'151.00**	4.423
90	3	80	10	3000	**199 145 364**	**1'176.00**	4.548
110	4	100	10	6500	**199 145 365**	**1'311.00**	5.034
140	5	125	10	11500	**199 145 366**	**1'488.00**	5.271
160	6	150	10	16600	**199 145 367**	**1'628.00**	6.256
225	8	200	10	39600	**199 145 368**	**1'812.00**	9.656
280	10	250	6	55200	**199 145 369**	**2'444.00**	13.747
315	12	300	4	80000	**199 145 370**	**2'780.00**	16.722

d (mm)	Stellantrieb Typ	d2 (mm)	D (mm)	D1 min. (mm)	D1 max. (mm)	H (mm)	H1 (mm)	H2 (mm)	H3 (mm)	H4 (mm)	L (mm)	L1 (mm)	L2 (mm)
63	EA-45	104	19	120	125	415	77	134	188		45	122	180
75	EA-45	115	19	140	145	428	83	140	188		46	122	180
90	EA-120	131	19	150	160	428	89	146	188		49	122	180
110	EA-120	161	19	175	191	460	104	167	188		56	122	180
140	EA-120	187	23	210	216	487	117	181	188		64	122	180
160	EA-120	215	24	241	241	508	130	189	188		72	122	180
225	EA-250	267	23	290	295	575	158	210	208		73	122	180
280	EA-250	329	25	353	362	677	205	264	208		113	122	180
315	EA-250	379	25	400	432	721	228	285	208		113	122	180

d (mm)	Q1 (mm)	Q2 (mm)	H5 (mm)
63	40		
75	54	35	
90	67	50	
110	88	74	
140	113	97	
160	139	123	
225	178	169	
280	210	207	
315	256	253	

PF 3 39 643

PROGEF Standard
Absperrklappe Typ 145 24V
Mit Handbetätigung

Ausführung:

- Material: PP-H
- Spannung 24V AC/DC
- Werkseingestellt Stellbereich 90°<)
- Heizung integriert, Rückmeldung Auf/Zu/Mitte
- Baulänge nach EN 558, ISO 5752 (DN50-200 Reihe 25, DN250-300 Reihe 16)
- Anschlussmasse nach: ISO 7005 PN10, EN 1092 PN 10, DIN 2501 PN 10, ANSI/ASME B 16.5 Klasse 150, BS 1560: 1989, JIS B 2220

Option:

- Armatur und Antrieb individuell konfigurierbar
- Optionales Zubehör: Rückstelleinheit mit integrierter Batterie, Überwachungskarte, Stellungsregler, Feldbusanbindung

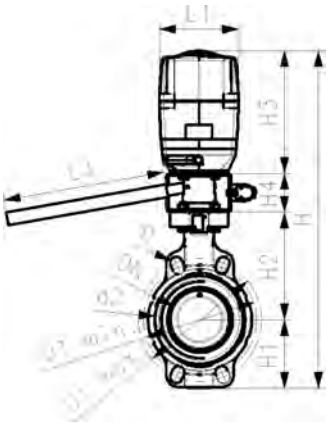

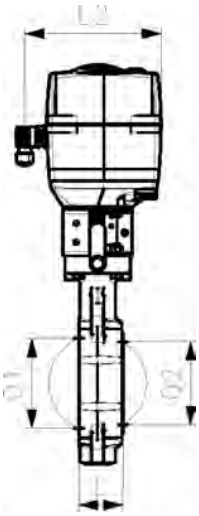

d (mm)	Zoll (inch)	DN (mm)	PN (bar)	kv-Wert (Δp=1 bar) (l/min)	EPDM Code	CHF	Gewicht (kg)
63	2	50	10	1470	**199 145 402**	**1'299.00**	5.603
75	2 ½	65	10	2200	**199 145 403**	**1'328.00**	5.694
90	3	80	10	3000	**199 145 404**	**1'353.00**	5.822
110	4	100	10	6500	**199 145 405**	**1'495.00**	6.327
140	5	125	10	11500	**199 145 406**	**1'648.00**	6.771
160	6	150	10	16600	**199 145 407**	**1'798.00**	7.556
225	8	200	10	39600	**199 145 408**	**1'991.00**	13.271

d (mm)	Stellantrieb Typ	d2 (mm)	D (mm)	D1 min. (mm)	D1 max. (mm)	H (mm)	H1 (mm)	H2 (mm)	H3 (mm)	H4 (mm)	L (mm)	L1 (mm)	L2 (mm)	L3 (mm)
63	EA-120	104	19	120	125	475	77	134	188	75	45	122	180	250
75	EA-120	115	19	140	145	488	83	140	188	75	46	122	180	250
90	EA-120	131	19	150	160	488	89	146	188	60	49	122	180	250
110	EA-120	161	19	175	191	520	104	167	188	60	56	122	180	250
140	EA-120	187	23	210	216	547	117	181	188	60	64	122	180	250
160	EA-120	215	24	241	241	568	130	189	188	60	72	122	180	250
225	EA-250	267	23	290	295	635	158	210	208	60	73	122	180	250

d (mm)	Q1 (mm)	Q2 (mm)
63	40	
75	54	35
90	67	50
110	88	74
140	113	97
160	139	123
225	178	169

PF 3 39 643

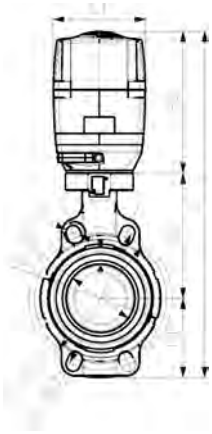

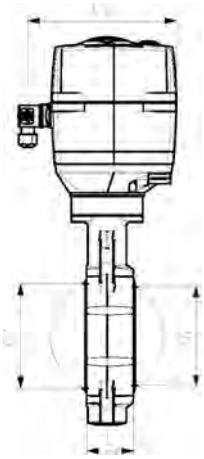

PROGEF Standard
Absperrklappe Typ 145 24V
Ohne Handbetätigung

Ausführung:

- Material: PP-H
- Spannung 24V AC/DC
- Werkseingestellt Stellbereich 90°<)
- Heizung integriert, Rückmeldung Auf/Zu/Mitte
- Baulänge nach EN 558, ISO 5752 (DN50-200 Reihe 25, DN250-300 Reihe 16)
- Anschlussmasse nach: ISO 7005 PN10, EN 1092 PN 10, DIN 2501 PN 10, ANSI/ASME B 16.5 Klasse 150, BS 1560: 1989, JIS B 2220
- Material: PP-H, DN350-DN600 Material PP-R
- Bis DN300: Baulänge nach EN558 (DN 50-200: Reihe 25, DN250 + 300 Reihe 16), ISO 5752
- Für DN350-600 pneumatischer Antrieb airpower „twintorque®“
- Stellbereich 90°<)

Option:

- Armatur und Antrieb individuell konfigurierbar
- Optionales Zubehör: Rückstelleinheit mit integrierter Batterie, Überwachungskarte, Stellungsregler, Feldbusanbindung

d (mm)	Zoll (inch)	DN (mm)	PN (bar)	kv-Wert (Δp=1 bar) (l/min)	EPDM Code	CHF	Gewicht (kg)
63	2	50	10	1470	**199 145 442**	**1'126.00**	4.314
75	2 ½	65	10	2200	**199 145 443**	**1'151.00**	4.194
90	3	80	10	3000	**199 145 444**	**1'176.00**	4.529
110	4	100	10	6500	**199 145 445**	**1'311.00**	5.017
140	5	125	10	11500	**199 145 446**	**1'488.00**	5.271
160	6	150	10	16600	**199 145 447**	**1'628.00**	6.056
225	8	200	10	39600	**199 145 448**	**1'812.00**	11.771
280	10	250	6	55200	**199 145 449**	**2'702.00**	13.747
315	12	300	4	80000	**199 145 450**	**2'780.00**	16.722

d (mm)	Stellantrieb Typ	d2 (mm)	D (mm)	D1 min. (mm)	D1 max. (mm)	H (mm)	H1 (mm)	H2 (mm)	H3 (mm)	L (mm)	L1 (mm)	L2 (mm)	Q1 (mm)	Q2 (mm)
63	EA-45	104	19	120	125	415	77	134	188	45	122	180	40	
75	EA-45	115	19	140	145	428	83	140	188	46	122	180	54	35
90	EA-120	131	19	150	160	428	89	146	188	49	122	180	67	50
110	EA-120	161	19	175	191	460	104	167	188	56	122	180	88	74
140	EA-120	187	23	210	216	487	117	181	188	64	122	180	113	97
160	EA-150	215	24	241	241	508	130	189	188	72	122	180	139	123
225	EA-250	267	23	290	295	575	158	210	208	73	122	180	178	169
280	EA-250	329	25	353	362	677	205	264	208	113	122	180	210	207
315	EA-250	379	25	400	432	721	228	285	208	113	122	180	256	253

Absperrklappe Typ 240 pneumatisch

PF 3 39 644

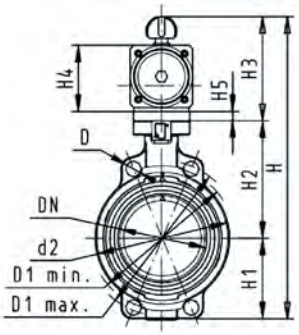

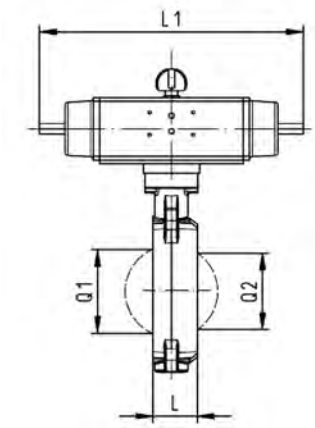

PROGEF Standard
Absperrklappe Typ 240
FC (Federkraft schliessend)
Ohne Handbetätigung

Ausführung:

- Material: PP-H, DN350-DN600 Material PP-R
- Stellbereich 90°<)
- Bis DN300: Baulänge nach EN558 (DN 50-200: Reihe 25, DN250 + 300 Reihe 16), ISO 5752
- Anschlussmasse nach: ISO 7005 PN10, EN 1092 PN 10, DIN 2501 PN 10, ANSI/ASME B 16.5 Klasse 150, BS 1560: 1989, JIS B 2220
- Für DN350-600 pneumatischer Antrieb airpower „twintorque®"

	d (mm)	Zoll (inch)	DN (mm)	PN (bar)	kv-Wert (Δp=1 bar) (l/min)	EPDM Code	CHF
	63	2	50	10	1470	**199 240 282**	**588.00**
	75	2 ½	65	10	2200	**199 240 283**	**715.00**
	90	3	80	10	3000	**199 240 284**	**859.00**
	110	4	100	10	6500	**199 240 285**	**1'004.00**
	140	5	125	10	11500	**199 240 286**	**1'162.00**
	160	6	150	10	16600	**199 240 287**	**1'367.00**
	225	8	200	10	39600	**199 240 288**	**1'695.00**
	280	10	250	8	55200	**199 240 289**	**2'781.00**
	315	12	300	8	80000	**199 240 290**	**3'167.00**
*	355	14	350	6	90000	**199 240 291**	**6'314.00**
*	400	16	400	6	115000	**199 240 292**	**8'117.00**
*	450	18	450	5	155000	**199 240 293**	**13'529.00**
*	500	20	500	4	204000	**199 240 294**	**15'934.00**
*	630	24	600	4	265000	**199 240 295**	**19'140.00**

	d (mm)	FKM Code	CHF	Gewicht (kg)	PTFE Code	CHF
	63	**199 240 302**	**648.00**	3.147	**199 240 702**	**715.00**
	75	**199 240 303**	**745.00**	3.007	**199 240 703**	**832.00**
	90	**199 240 304**	**895.00**	3.369	**199 240 704**	**1'015.00**
	110	**199 240 305**	**1'043.00**	5.079	**199 240 705**	**1'176.00**
	140	**199 240 306**	**1'207.00**	6.529	**199 240 706**	**1'368.00**
	160	**199 240 307**	**1'421.00**	9.640	**199 240 707**	**1'620.00**
	225	**199 240 308**	**1'807.00**	9.951	**199 240 708**	**2'052.00**
	280	**199 240 309**	**2'942.00**	26.888	**199 240 709**	**3'481.00**
	315	**199 240 310**	**3'372.00**	33.459	**199 240 710**	**4'013.00**
*	355	**199 240 311**	**6'914.00**	40.600	**199 240 711**	**Auf Anfrage**
*	400	**199 240 312**	**8'739.00**	62.100	**199 240 712**	**Auf Anfrage**
*	450	**199 240 313**	**14'381.00**	77.100	**199 240 713**	**Auf Anfrage**
*	500	**199 240 314**	**17'627.00**	92.100	**199 240 714**	**Auf Anfrage**
*	630	**199 240 315**	**20'945.00**	127.100	**199 240 715**	**Auf Anfrage**

	d (mm)	Stellantrieb Typ	d2 (mm)	D (mm)	D1 min. (mm)	D1 max. (mm)	H (mm)	H1 (mm)	H2 (mm)	H3 (mm)	H4 (mm)	H5 (mm)	L (mm)
	63	PA-30 FC	104	19	120	125	327	77	134	117	70	15	45
	75	PA-30 FC	115	19	140	145	340	83	140	117	70	15	46
	90	PA-35 FC	131	19	150	160	361	89	146	126	78	15	49
	110	PA-40 FC	161	19	175	191	400	104	167	129	86		56
	140	PA-45 FC	187	23	210	216	436	117	181	139	96		64
	160	PA-50 FC	215	24	241	241	468	130	189	149	106		72
	225	PA-55 FC	267	23	290	295	529	158	210	161	118		73
	280	PA-65 FC	329	25	353	362	808	205	264	191	148		113
	315	PA-70 FC	379	25	400	432	866	228	285	196	157		113
*	355		535	29	445	477	863	268	410	185	155	27	129

Fortsetzung nächste Seite

PF 3 39 644

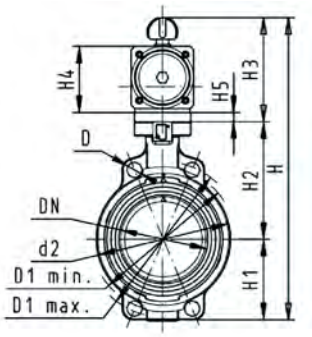

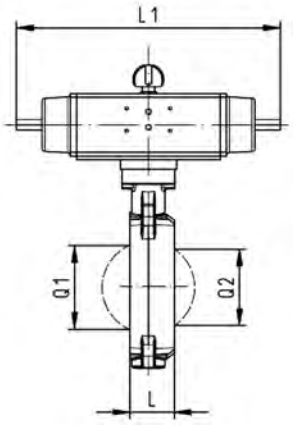

	d (mm)	Stellantrieb Typ	d2 (mm)	D (mm)	D1 min. (mm)	D1 max. (mm)	H (mm)	H1 (mm)	H2 (mm)	H3 (mm)	H4 (mm)	H5 (mm)	L (mm)
*	400		595	29	510	540	941	300	435	206	176	27	169
*	450		635	32	565	578	1046	320	520	206	176	36	179
*	500		700	32	620	635	1130	350	550	230	200	36	190
*	630		813	35	725	750	1330	420	610	300	250	36	209

	d (mm)	L1 (mm)	Q1 (mm)	Q2 (mm)
	63	276	40	
	75	276	54	35
	90	326	67	50
	110	370	88	74
	140	411	113	97
	160	423	139	123
	225	452	178	169
	280	648	210	207
	315	663	256	253
*	355	360	325	305
*	400	380	353	350
*	450	380	393	390
*	500	462	444	440
*	630	530	530	527

PF 3 39 644

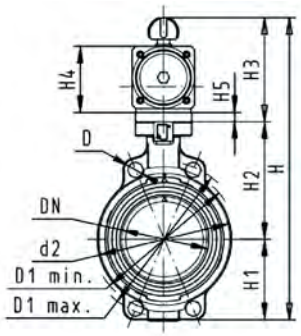

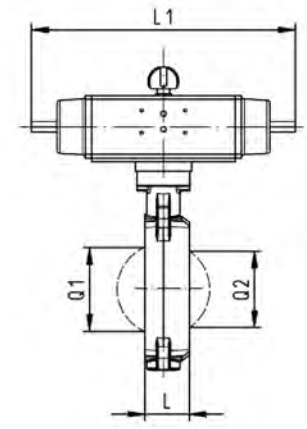

PROGEF Standard
Absperrklappe Typ 240
FO (Federkraft öffnend)
Ohne Handbetätigung

Ausführung:

- Material: PP-H
- Stellbereich 90°<)
- Baulänge nach EN 558, ISO 5752
- Anschlussmasse nach: ISO 7005 PN10, EN 1092 PN 10, DIN 2501 PN 10, ANSI/ASME B 16.5 Klasse 150, BS 1560: 1989, JIS B 2220
- Material: PP-H, DN350-DN600 Material PP-R
- Für DN350-600 pneumatischer Antrieb airpower „twintorque®"
- Bis DN300: Baulänge nach EN558 (DN 50-200: Reihe 25, DN250 + 300 Reihe 16), ISO 5752

	d (mm)	Zoll (inch)	DN (mm)	PN (bar)	kv-Wert (Δp=1 bar) (l/min)	EPDM Code	CHF	FKM Code	CHF
	63	2	50	10	1470	**199 240 322**	**588.00**	**199 240 342**	**648.00**
	75	2 ½	65	10	2200	**199 240 323**	**715.00**	**199 240 343**	**745.00**
	90	3	80	10	3000	**199 240 324**	**859.00**	**199 240 344**	**895.00**
	110	4	100	10	6500	**199 240 325**	**1'004.00**	**199 240 345**	**1'043.00**
	140	5	125	10	11500	**199 240 326**	**1'162.00**	**199 240 346**	**1'207.00**
	160	6	150	10	16600	**199 240 327**	**1'367.00**	**199 240 347**	**1'421.00**
	225	8	200	10	39600	**199 240 328**	**1'695.00**	**199 240 348**	**1'831.00**
	280	10	250	8	55200	**199 240 329**	**2'781.00**	**199 240 349**	**2'942.00**
	315	12	300	8	80000	**199 240 330**	**3'167.00**	**199 240 350**	**3'372.00**
*	355	14	350	6	90000	**199 240 331**	**6'306.00**	**199 240 351**	**6'906.00**
*	400	16	400	6	115000	**199 240 332**	**8'117.00**	**199 240 352**	**8'739.00**
*	450	18	450	5	204000	**199 240 333**	**13'529.00**	**199 240 353**	**14'381.00**
*	500	20	500	4	204000	**199 240 334**	**15'934.00**	**199 240 354**	**17'627.00**
*	630	24	600	4	265000	**199 240 335**	**19'140.00**	**199 240 355**	**20'945.00**

	d (mm)	PTFE Code	CHF	Gewicht (kg)
	63	**199 240 722**	**715.00**	3.143
	75	**199 240 723**	**832.00**	3.234
	90	**199 240 724**	**1'015.00**	3.362
	110	**199 240 725**	**1'176.00**	4.988
	140	**199 240 726**	**1'368.00**	6.511
	160	**199 240 727**	**1'620.00**	9.617
	225	**199 240 728**	**2'076.00**	13.271
	280	**199 240 729**	**3'481.00**	30.484
	315	**199 240 730**	**4'013.00**	33.459
*	355	**199 240 731**	**Auf Anfrage**	40.600
*	400	**199 240 732**	**Auf Anfrage**	62.100
*	450	**199 240 733**	**Auf Anfrage**	77.100
*	500	**199 240 734**	**Auf Anfrage**	92.100
*	630	**199 240 735**	**Auf Anfrage**	127.100

	d (mm)	Stellantrieb Typ	d2 (mm)	D (mm)	D1 min. (mm)	D1 max. (mm)	H (mm)	H1 (mm)	H2 (mm)	H3 (mm)	H4 (mm)	H5 (mm)	L (mm)
	63	PA-30 FO	104	19	120	125	327	77	134	117	70	15	45
	75	PA-30 FO	115	19	140	145	340	83	140	117	70	15	46
	90	PA-35 FO	131	19	150	160	361	89	146	126	78	15	49
	110	PA-40 FO	161	19	175	191	400	104	167	129	86		56
	140	PA-45 FO	187	23	210	216	436	117	181	139	96		64
	160	PA-50 FO	215	24	241	241	468	130	189	149	106		72
	225	PA-55 FO	267	23	290	295	529	158	210	161	118		73
	280	PA-70 FO	329	25	353	362	808	205	264	191	148		113
	315	PA-70 FO	379	25	400	432	866	228	285	196	157		113
*	355		535	29	445	477	863	268	410	185	155	27	129

Fortsetzung nächste Seite

PF 3 39 644

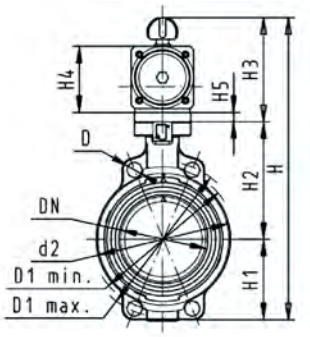

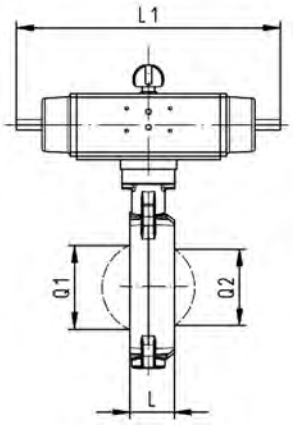

	d (mm)	Stellantrieb Typ	d2 (mm)	D (mm)	D1 min. (mm)	D1 max. (mm)	H (mm)	H1 (mm)	H2 (mm)	H3 (mm)	H4 (mm)	H5 (mm)	L (mm)
*	400		595	29	510	540	941	300	135	206	176	27	169
*	450		635	32	565	578	1046	320	520	206	200	36	179
*	500		700	32	620	635	1130	350	550	230	200	36	190
*	630		813	35	725	750	1330	420	610	300	250	36	209

	d (mm)	L1 (mm)	L2 (mm)	Q1 (mm)	Q2 (mm)
	63	276	65	40	
	75	276	65	54	35
	90	326	72	67	50
	110	370	80	88	74
	140	411	90	113	97
	160	423	100	139	123
	225	452	112	178	169
	280	648	137	210	207
	315	663	145	256	253
*	355	360		325	305
*	400	380		353	350
*	450	380		393	390
*	500	462		444	440
*	630	530		530	527

PF 3 39 644

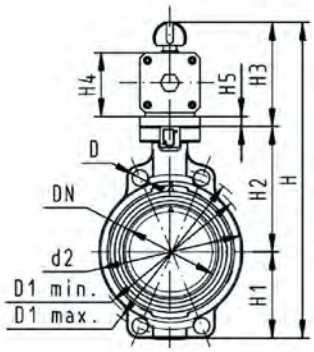

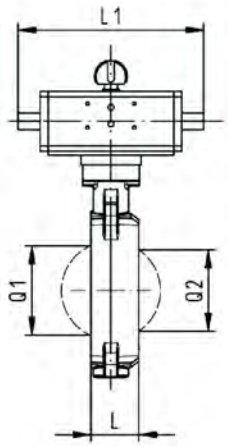

PROGEF Standard
Absperrklappe Typ 240
DA (doppelt wirkend)
Ohne Handbetätigung

Ausführung:

- Material: PP-H, DN350-DN600 Material PP-R
- Stellbereich 90°<)
- Bis DN300: Baulänge nach EN558 (DN 50-200: Reihe 25, DN250 + 300 Reihe 16), ISO 5752
- Anschlussmasse nach: ISO 7005 PN10, EN 1092 PN 10, DIN 2501 PN 10, ANSI/ASME B 16.5 Klasse 150, BS 1560: 1989, JIS B 2220
- Für DN350-600 pneumatischer Antrieb airpower „twintorque®"

	d (mm)	Zoll (inch)	DN (mm)	PN (bar)	kv-Wert (Δp=1 bar) (l/min)	EPDM Code	CHF
	63	2	50	10	1470	**199 240 362**	**560.00**
	75	2 ½	65	10	2200	**199 240 363**	**579.00**
	90	3	80	10	3000	**199 240 364**	**590.00**
	110	4	100	10	6500	**199 240 365**	**741.00**
	140	5	125	10	11500	**199 240 366**	**896.00**
	160	6	150	10	16600	**199 240 367**	**984.00**
	225	8	200	10	39600	**199 240 368**	**1'071.00**
	280	10	250	8	55200	**199 240 369**	**2'206.00**
	315	12	300	8	80000	**199 240 370**	**2'585.00**
*	355	14	350	6	90000	**199 240 371**	**5'641.00**
*	400	16	400	6	115000	**199 240 372**	**6'345.00**
*	450	18	450	5	155000	**199 240 373**	**9'176.00**
*	500	20	500	4	204000	**199 240 374**	**11'613.00**
*	630	24	600	4	265000	**199 240 375**	**15'798.00**

	d (mm)	FKM Code	CHF	Gewicht (kg)	PTFE Code	CHF
	63	**199 240 382**	**583.00**	2.243	**199 240 742**	**651.00**
	75	**199 240 383**	**602.00**	2.089	**199 240 743**	**691.00**
	90	**199 240 384**	**613.00**	2.748	**199 240 744**	**732.00**
	110	**199 240 385**	**769.00**	3.331	**199 240 745**	**903.00**
	140	**199 240 386**	**932.00**	3.779	**199 240 746**	**1'093.00**
	160	**199 240 387**	**1'024.00**	6.575	**199 240 747**	**1'223.00**
	225	**199 240 388**	**1'115.00**	7.299	**199 240 748**	**1'361.00**
	280	**199 240 389**	**2'339.00**	18.188	**199 240 749**	**2'878.00**
	315	**199 240 390**	**2'769.00**	24.263	**199 240 750**	**3'409.00**
*	355	**199 240 391**	**6'223.00**	40.600		
*	400	**199 240 392**	**6'970.00**	62.100		
*	450	**199 240 393**	**10'051.00**	77.100		
*	500	**199 240 394**	**13'395.00**	92.100		
*	630	**199 240 395**	**17'671.00**	127.100	**199 240 755**	**Auf Anfrage**

	d (mm)	Stellantrieb Typ	d2 (mm)	D (mm)	D1 min. (mm)	D1 max. (mm)	H (mm)	H1 (mm)	H2 (mm)	H3 (mm)	H4 (mm)	H5 (mm)	L (mm)
	63	PA-35 DA	104	19	120	125	317	77	134	107	60	15	45
	75	PA-35 DA	115	19	140	145	330	83	140	107	60	15	46
	90	PA-40 DA	131	19	150	160	348	89	146	113	66	15	49
	110	PA-45 DA	161	19	175	191	372	104	167	102	71		56
	140	PA-45 DA	187	23	210	216	408	117	181	111	78		64
	160	PA-55 DA	215	24	241	241	448	130	189	129	86		72
	225	PA-55 DA	267	23	290	295	507	158	210	139	96		73
	280	PA-65 DA	329	25	353	362	748	205	264	161	118		113
	315	PA-70 DA	379	25	400	432	816	228	285	173	130		113
*	355	APD 140	535	29	445	477	863	268	410	185	155	27	129

Fortsetzung nächste Seite

PF 3 39 644

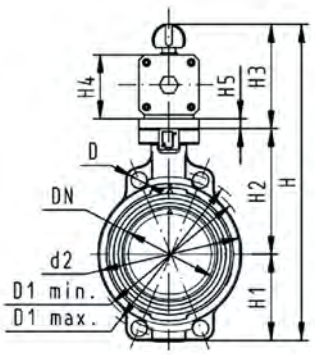

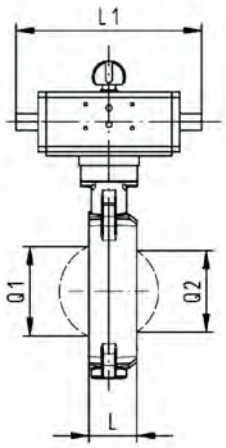

	d (mm)	Stellantrieb Typ	d2 (mm)	D (mm)	D1 min. (mm)	D1 max. (mm)	H (mm)	H1 (mm)	H2 (mm)	H3 (mm)	H4 (mm)	H5 (mm)	L (mm)
*	400	APD 140	595	29	510	540	941	300	435	206	176	27	169
*	450	APD 160	635	32	565	578	1046	320	520	206	176	36	179
*	500	APD 190	700	32	620	635	1130	350	550	230	200	36	190
*	630	APD 190	813	35	725	750	1330	420	610	300	250	36	209

	d (mm)	L1 (mm)	Q1 (mm)	Q2 (mm)
	63	177	40	
	75	177	54	35
	90	190	67	50
	110	235	88	74
	140	235	113	97
	160	279	139	123
	225	279	178	169
	280	350	210	207
	315	381	256	253
*	355	360	325	305
*	400	380	353	350
*	450	380	393	390
*	500	462	444	440
*	630	530	530	527

Endeinbauklappe Typ 578 handbetätigt

PF 2 34 A83

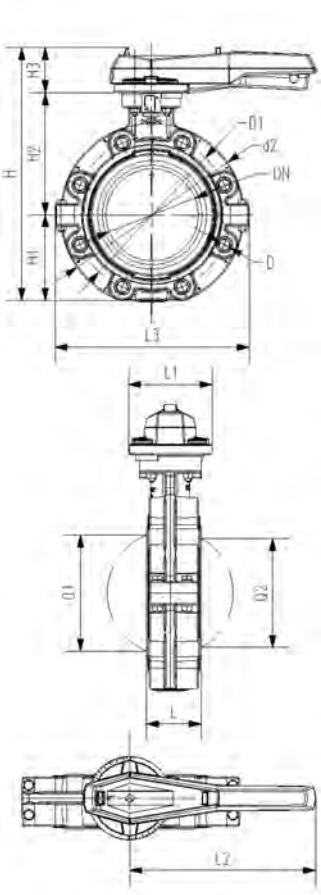

PROGEF Standard
Endeinbauklappe Typ 578
Handhebel mit Rasterstellungen

Ausführung:

- Gehäusematerial: PP-GF mit SS316 Gewindeeinsätzen
- Baulänge nach EN 558, ISO 5752 (DN50 - 200 line 25, DN250 - 300 line 10)
- Anschlussmasse nach ISO 7005, EN 1092 PN10, DIN 2501 PN10
- Wir empfehlen für die Nennweiten DN250 und DN300 die Ausführung mit Handhebel nur bis zu einem Systemdruck von 6 bar einzusetzen

Option:

- Optionales Zubehör: Positionsrückmeldung über Endschalter integriert im Ventil (Endschalter müssen separat bestellt werden)

d (mm)	Zoll (inch)	DN (mm)	PN (bar)	kv-Wert (Δp=1 bar) (l/min)	EPDM Code	CHF	Gewicht (kg)
63	2	50	10	1470	**167 578 002**	**552.00**	1.800
75	2 ½	65	10	2200	**167 578 003**	**589.00**	1.895
90	3	80	10	3000	**167 578 004**	**666.00**	2.251
110	4	100	10	6500	**167 578 005**	**802.00**	3.146
140	5	125	10	11500	**167 578 006**	**1'042.00**	4.660
160	6	150	10	16600	**167 578 007**	**1'149.00**	6.430
225	8	200	10	39600	**167 578 008**	**1'476.00**	8.625
280	10	250	8	55200	**167 578 009**	**4'123.00**	19.528
315	12	300	8	80000	**167 578 010**	**4'948.00**	26.106

d (mm)	FKM Code	CHF	Gewicht (kg)
63	**167 578 022**	**717.00**	1.800
75	**167 578 023**	**774.00**	1.895
90	**167 578 024**	**851.00**	2.251
110	**167 578 025**	**1'030.00**	3.146
140	**167 578 026**	**1'319.00**	4.660
160	**167 578 027**	**1'585.00**	6.430
225	**167 578 028**	**1'851.00**	8.625
280	**167 578 029**	**5'542.00**	19.528
315	**167 578 030**	**6'651.00**	26.106

d (mm)	d2 (mm)	D	D1 (mm)	H (mm)	H1 (mm)	H2 (mm)	H3 (mm)	L (mm)	L1 (mm)	L2 (mm)	L3 (mm)	Q1 (mm)	Q2 (mm)
63	160	M16	125	265	77	134	54	45	106	205	150	40	
75	180	M16	145	277	83	140	54	46	106	205	182	54	35
90	195	M16	160	289	89	146	54	49	106	205	210	67	50
110	226	M16	180	328	106	167	55	56	106	255	240	88	74
140	258	M16	210	357	121	181	55	64	106	255	272	113	97
160	284	M20	240	377	133	189	55	72	106	255	297	139	123
225	341	M20	295	436	159	210	67	73	140	408	360	178	169
280	412	M20	350	536	205	264	67	113	140	408	440	210	207
315	482	M20	400	586	234	285	67	113	140	408	510	256	253

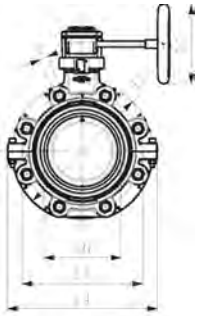

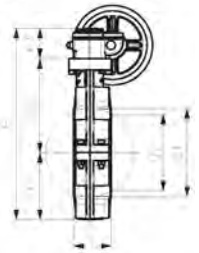

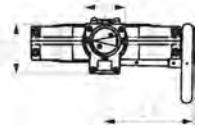

PROGEF Standard
Endeinbauklappe Typ 578
Mit Handgetriebe

Ausführung:

- Gehäusematerial: PP-GF mit SS316 Gewindeeinsätzen
- Anschlussmasse nach ISO 7005, EN 1092 PN10, DIN 2501 PN10
- Baulänge nach EN 558, ISO 5752 (DN50 - 200 line 25, DN250 - 300 line 10)

Option:

- Optionales Zubehör: Positionsrückmeldung über Endschalter integriert im Ventil (Endschalter müssen separat bestellt werden)

d (mm)	Zoll (inch)	DN (mm)	PN (bar)	kv-Wert (Δp=1 bar) (l/min)	EPDM Code	CHF	Gewicht (kg)
63	2	50	10	1470	**167 578 042**	**778.00**	3.447
75	2 ½	65	10	2200	**167 578 043**	**813.00**	3.585
90	3	80	10	3000	**167 578 044**	**877.00**	3.929
110	4	100	10	6500	**167 578 045**	**995.00**	4.834
140	5	125	10	11500	**167 578 046**	**1'202.00**	6.348
160	6	150	10	16600	**167 578 047**	**1'295.00**	8.109
225	8	200	10	39600	**167 578 048**	**1'579.00**	9.353
280	10	250	8	55200	**167 578 049**	**4'572.00**	21.210
315	12	300	8	80000	**167 578 050**	**5'487.00**	27.746

d (mm)	FKM Code	CHF	Gewicht (kg)
63	**167 578 062**	**959.00**	3.447
75	**167 578 063**	**1'006.00**	3.585
90	**167 578 064**	**1'079.00**	3.929
110	**167 578 065**	**1'239.00**	4.834
140	**167 578 066**	**1'500.00**	6.348
160	**167 578 067**	**1'742.00**	8.109
225	**167 578 068**	**1'979.00**	9.353
280	**167 578 069**	**4'939.00**	21.210
315	**167 578 070**	**5'928.00**	27.746

d (mm)	d2 (mm)	D	D1 (mm)	D3 (mm)	H (mm)	H1 (mm)	H2 (mm)	H3 (mm)	L (mm)	L1 (mm)	L2 (mm)	L3 (mm)	L4 (mm)	Q1 (mm)	Q2 (mm)
63	160	M16	125	160	273	77	134	62	45	78	112	179	165	40	
75	180	M16	145	160	285	83	140	62	46	78	112	179	182	54	35
90	195	M16	160	160	297	89	146	62	49	78	112	179	210	67	50
110	226	M16	180	160	335	106	167	62	56	78	112	179	240	88	74
140	258	M16	210	160	364	121	181	62	64	78	112	179	272	113	97
160	284	M20	240	160	384	133	189	62	72	78	112	179	300	139	123
225	341	M20	295	160	431	159	210	62	73	78	112	179	360	178	169
280	412	M20	350	200	555	205	264	69	113	97	130	198	440	210	207
315	482	M20	400	200	605	234	285	69	113	97	130	198	510	256	253

PF 2 34 A83

PROGEF Standard
Endeinbauklappe Typ 578
Freies Wellenende

Ausführung:

- Gehäusematerial: PP-GF mit SS316 Gewindeeinsätzen
- Baulänge nach EN 558, ISO 5752 (DN50 - 200 line 25, DN250 - 300 line 10)
- Anschlussmasse nach ISO 7005, EN 1092 PN10, DIN 2501 PN10
- Schnittstelle F07 gemäss DIN/ISO 5211
- Schnittstelle F10 für die Nennweiten DN250-300 gemäss DIN/ISO 5211

Option:

- Optionales Zubehör: Positionsrückmeldung über Endschalter integriert im Ventil (Endschalter müssen separat bestellt werden)

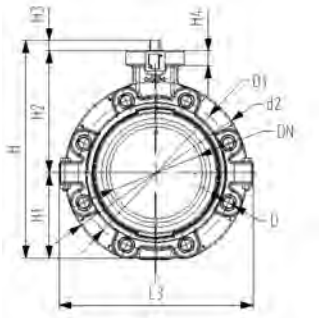

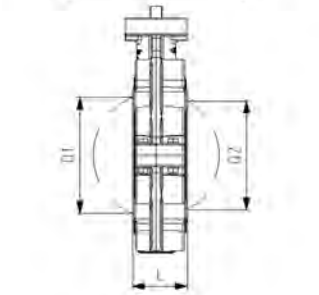

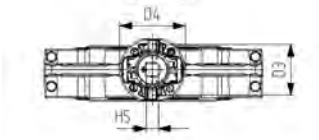

d (mm)	Zoll (inch)	DN (mm)	PN (bar)	kv-Wert (Δp=1 bar) (l/min)	EPDM Code	CHF	Gewicht (kg)
63	2	50	10	1470	**167 578 802**	**497.00**	1.299
75	2 ½	65	10	2200	**167 578 803**	**533.00**	1.456
90	3	80	10	3000	**167 578 804**	**598.00**	1.701
110	4	100	10	6500	**167 578 805**	**722.00**	2.606
140	5	125	10	11500	**167 578 806**	**936.00**	4.120
160	6	150	10	16600	**167 578 807**	**1'033.00**	5.881
225	8	200	10	39600	**167 578 808**	**1'327.00**	7.125
280	10	250	8	55200	**167 578 809**	**3'972.00**	17.880
315	12	300	8	80000	**167 578 810**	**4'766.00**	24.416

d (mm)	FKM Code	CHF	Gewicht (kg)
63	**167 578 822**	**645.00**	1.299
75	**167 578 823**	**692.00**	1.456
90	**167 578 824**	**765.00**	1.701
110	**167 578 825**	**924.00**	2.606
140	**167 578 826**	**1'186.00**	4.120
160	**167 578 827**	**1'427.00**	5.881
225	**167 578 828**	**1'664.00**	7.125
280	**167 578 829**	**4'985.00**	17.880
315	**167 578 830**	**5'982.00**	24.416

d (mm)	d2 (mm)	D	D1 (mm)	D3 (mm)	D4 (mm)	H (mm)	H1 (mm)	H2 (mm)	H3 (mm)	H4 (mm)	H5 (mm)	L (mm)	Q1 (mm)	Q2 (mm)
63	160	M16	125	70	90	238	77	134	27	23	11	45	40	
75	180	M16	145	70	90	250	83	140	27	23	11	46	54	35
90	195	M16	160	70	90	262	89	146	27	23	11	49	67	50
110	226	M16	180	70	90	289	106	167	16	23	14	56	88	74
140	258	M16	210	70	90	318	121	181	16	23	14	64	113	97
160	284	M20	240	70	90	341	133	189	19	23	17	72	139	123
225	341	M20	295	70	90	388	159	210	19	23	17	73	178	169
280	412	M20	350	102	125	509	205	264	40	23	22	113	210	207
315	482	M20	400	102	125	559	234	285	40	23	22	113	256	253

Endeinbauklappe Typ 146 elektrisch

PF 3 39 A85

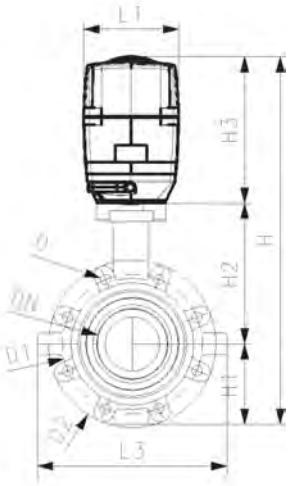

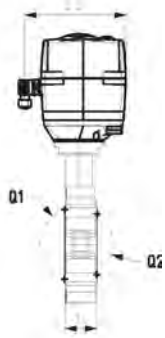

PROGEF Standard
Endeinbauklappe Typ 146 100-230V
Ohne Handbetätigung

Ausführung:

- Material: PP-H
- Spannung 100 - 230V, 50-60 Hz
- Werkseingestellt Stellbereich 90°<)
- Heizung integriert, Rückmeldung Auf/Zu/Mitte
- Baulänge nach EN 558, ISO 5752 (DN50-200 Reihe 25, DN250-300 Reihe 16)
- Anschlussmasse nach ISO 7005, EN 1092 PN10, DIN 2501 PN10

Option:

- Armatur und Antrieb individuell konfigurierbar
- Optionales Zubehör: Rückstelleinheit mit integrierter Batterie, Überwachungskarte, Stellungsregler, Feldbusanbindung

d (mm)	Zoll (inch)	DN (mm)	PN (bar)	kv-Wert (Δp=1 bar) (l/min)	EPDM Code	CHF	Gewicht (kg)
63	2	50	10	1470	**199 146 362**	**1'349.00**	4.299
75	2 ½	65	10	2200	**199 146 363**	**1'379.00**	4.456
90	3	80	10	3000	**199 146 364**	**1'412.00**	4.701
110	4	100	10	6500	**199 146 365**	**1'573.00**	5.606
140	5	125	10	11500	**199 146 366**	**1'787.00**	7.120
160	6	150	10	16600	**199 146 367**	**1'956.00**	8.881
225	8	200	10	39600	**199 146 368**	**2'174.00**	13.625
280	10	250	6	55200	**199 146 369**	**3'698.00**	24.385
315	12	300	4	80000	**199 146 370**	**4'437.00**	30.916

d (mm)	Stellantrieb Typ	d2 (mm)	D	D1 (mm)	H (mm)	H1 (mm)	H2 (mm)	H3 (mm)	L (mm)	L1 (mm)	L2 (mm)	L3 (mm)	Q1 (mm)	Q2 (mm)
63	EA-45	160	M16	125	414	77	134	188	45	122	180	165	40	
75	EA-45	180	M16	145	426	83	140	188	46	122	180	182	54	35
90	EA-120	195	M16	160	423	89	146	188	49	122	180	210	67	50
110	EA-120	226	M16	180	461	106	167	188	56	122	180	240	88	74
140	EA-120	258	M16	210	490	121	181	188	64	122	180	272	113	97
160	EA-120	284	M20	240	510	133	189	188	72	122	180	300	139	123
225	EA-250	341	M20	295	577	159	210	208	73	122	180	360	178	169
280	EA-250	412	M20	350	677	205	264	208	113	122	180	440	210	207
315	EA-250	482	M20	400	727	234	285	208	113	122	180	510	256	253

Endeinbauklappe Typ 243 pneumatisch

PF 3 39 A86

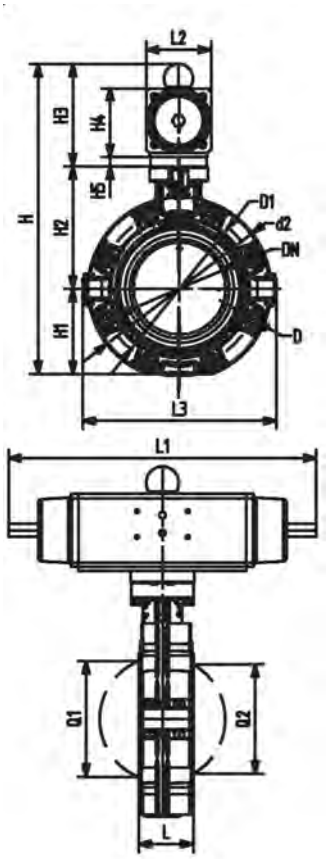

PROGEF Standard
Endeinbauklappe Typ 243
FC (Federkraft schliessend)
Ohne Handbetätigung

Ausführung:

- Gehäusematerial: PP-GF mit SS316 Gewindeeinsätzen
- Stellbereich 90°<)
- Baulänge nach EN 558, ISO 5752 (DN50 - 200 line 25, DN250 - 300 line 10)
- Anschlussmasse nach ISO 7005, EN 1092 PN10, DIN 2501 PN10

Option:

- Optionales Zubehör: Positionsrückmeldung über Endschalter integriert im Ventil (Endschalter müssen separat bestellt werden)

d (mm)	Zoll (inch)	DN (mm)	PN (bar)	kv-Wert (Δp=1 bar) (l/min)	EPDM Code	CHF	Gewicht (kg)
63	2	50	10	1470	**199 243 282**	**636.00**	3.499
75	2 ½	65	10	2200	**199 243 283**	**670.00**	3.656
90	3	80	10	3000	**199 243 284**	**803.00**	4.692
110	4	100	10	6500	**199 243 285**	**937.00**	6.406
140	5	125	10	11500	**199 243 286**	**1'087.00**	9.222
160	6	150	10	16600	**199 243 287**	**1'276.00**	12.902
225	8	200	10	39600	**199 243 288**	**1'584.00**	16.691
280	10	250	8	55200	**199 243 289**	**2'693.00**	33.880
315	12	300	8	80000	**199 243 290**	**3'231.00**	43.985

d (mm)	FKM Code	CHF	Gewicht (kg)
63	**199 243 302**	**659.00**	3.499
75	**199 243 303**	**695.00**	3.656
90	**199 243 304**	**836.00**	4.692
110	**199 243 305**	**977.00**	6.406
140	**199 243 306**	**1'129.00**	9.222
160	**199 243 307**	**1'328.00**	12.902
225	**199 243 308**	**1'687.00**	16.691
280	**199 243 309**	**2'870.00**	33.880
315	**199 243 310**	**3'444.00**	43.985

d (mm)	Stellantrieb Typ	d2 (mm)	D	D1 (mm)	H (mm)	H1 (mm)	H2 (mm)	H3 (mm)	H4 (mm)	H5 (mm)	L (mm)	L1 (mm)	L2 (mm)	L3 (mm)
63	PA-30 FC	160	M16	125	328	77	134	117	70	15	45	276	65	165
75	PA-30 FC	180	M16	145	340	83	140	117	70	15	46	276	65	182
90	PA-35 FC	195	M16	160	361	89	146	126	78	15	49	326	72	210
110	PA-40 FC	226	M16	180	400	106	167	129	86		56	370	80	240
140	PA-45 FC	258	M16	210	441	121	181	139	96		64	411	90	272
160	PA-50 FC	284	M20	240	471	133	189	149	106		72	423	100	300
225	PA-55 FC	341	M20	295	530	159	210	161	118		73	452	112	360
280	PA-65 FC	412	M20	350	660	205	264	191	148		113	648	137	440
315	PA-70 FC	482	M20	400	715	234	285	196	157		113	663	145	510

d (mm)	Q1 (mm)	Q2 (mm)
63	40	
75	54	35
90	67	50
110	88	74
140	113	97

Fortsetzung nächste Seite

PF 3 39 A86

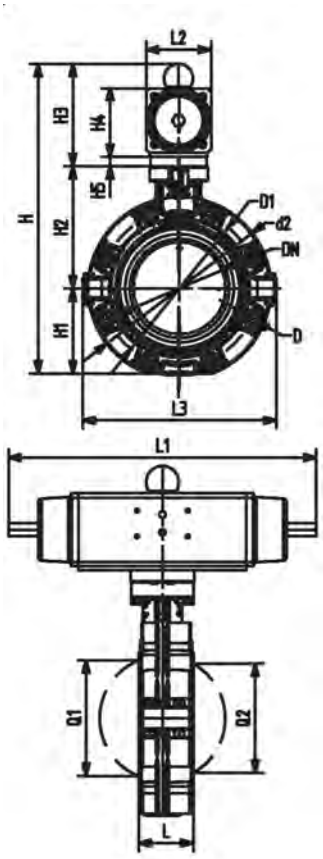

d (mm)	Q1 (mm)	Q2 (mm)
160	139	123
225	178	169
280	210	207
315	256	253

PF 3 39 A86

PROGEF Standard
Endeinbauklappe Typ 243
FO (Federkraft öffnend)
Ohne Handbetätigung

Ausführung:

- Gehäusematerial: PP-GF mit SS316 Gewindeeinsätzen
- Stellbereich 90°<)
- Baulänge nach EN 558, ISO 5752 (DN50 - 200 line 25, DN250 - 300 line 10)
- Anschlussmasse nach ISO 7005, EN 1092 PN10, DIN 2501 PN10

Option:

- Optionales Zubehör: Positionsrückmeldung über Endschalter integriert im Ventil (Endschalter müssen separat bestellt werden)

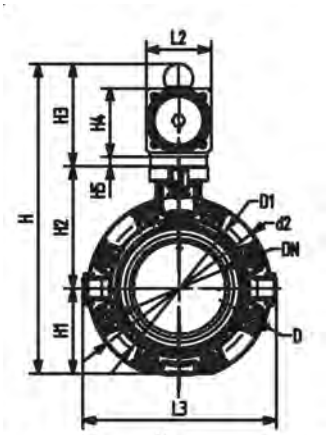

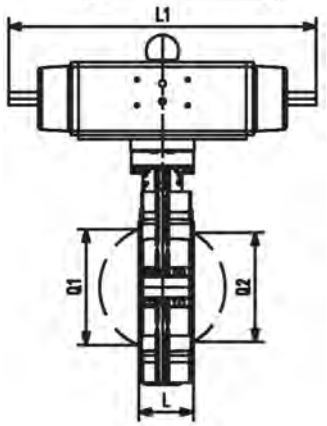

d (mm)	Zoll (inch)	DN (mm)	PN (bar)	kv-Wert (Δp=1 bar) (l/min)	EPDM Code	CHF	Gewicht (kg)
63	2	50	10	1470	**199 243 322**	**636.00**	3.499
75	2 ½	65	10	2200	**199 243 323**	**670.00**	3.656
90	3	80	10	3000	**199 243 324**	**803.00**	4.692
110	4	100	10	6500	**199 243 325**	**937.00**	6.406
140	5	125	10	11500	**199 243 326**	**1'087.00**	9.222
160	6	150	10	16600	**199 243 327**	**1'276.00**	12.902
225	8	200	10	39600	**199 243 328**	**1'584.00**	16.691
280	10	250	8	55200	**199 243 329**	**2'693.00**	33.880
315	12	300	8	80000	**199 243 330**	**3'231.00**	43.985

d (mm)	FKM Code	CHF	Gewicht (kg)
63	**199 243 342**	**659.00**	3.499
75	**199 243 343**	**695.00**	3.656
90	**199 243 344**	**836.00**	4.692
110	**199 243 345**	**977.00**	6.406
140	**199 243 346**	**1'129.00**	9.222
160	**199 243 347**	**1'328.00**	12.902
225	**199 243 348**	**1'687.00**	16.691
280	**199 243 349**	**2'870.00**	33.880
315	**199 243 350**	**3'444.00**	43.985

d (mm)	Stellantrieb Typ	d2 (mm)	D	D1 (mm)	H (mm)	H1 (mm)	H2 (mm)	H3 (mm)	H4 (mm)	H5 (mm)	L (mm)	L1 (mm)	L2 (mm)	L3 (mm)
63	PA-30 FO	160	M16	125	328	77	134	117	70	15	45	276	65	165
75	PA-30 FO	180	M16	145	340	83	140	117	70	15	46	276	65	182
90	PA-35 FO	195	M16	160	361	89	146	126	78	15	49	326	72	210
110	PA-40 FO	226	M16	180	402	106	167	129	86		56	370	80	240
140	PA-45 FO	258	M16	210	441	121	181	139	96		64	411	90	272
160	PA-50 FO	284	M20	240	471	133	189	149	106		72	423	100	300
225	PA-55 FO	341	M20	295	530	159	210	161	118		73	452	112	360
280	PA-70 FO	412	M20	350	660	205	264	191	148		113	648	137	440
315	PA-70 FO	482	M20	400	715	234	285	196	157		113	663	145	510

d (mm)	Q1 (mm)	Q2 (mm)
63	40	
75	54	35
90	67	50
110	88	74
140	113	97
160	139	123
225	178	169
280	210	207
315	256	253

PF 3 39 A86

PROGEF Standard
Endeinbauklappe Typ 243
Da (Doppelt wirkend)
Ohne Handbetätigung

Ausführung:

- Gehäusematerial: PP-GF mit SS316 Gewindeeinsätzen
- Stellbereich 90°<)
- Baulänge nach EN 558, ISO 5752 (DN50 - 200 line 25, DN250 - 300 line 10)
- Anschlussmasse nach ISO 7005, EN 1092 PN10, DIN 2501 PN10

Option:

- Optionales Zubehör: Positionsrückmeldung über Endschalter integriert im Ventil (Endschalter müssen separat bestellt werden)

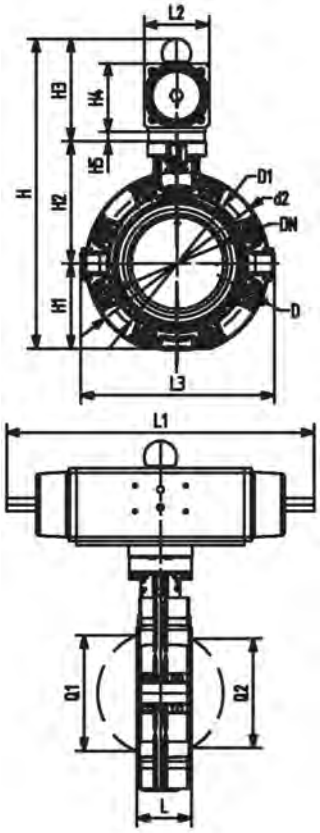

d (mm)	Zoll (inch)	DN (mm)	PN (bar)	kv-Wert (Δp=1 bar) (l/min)	EPDM Code	CHF	Gewicht (kg)
63	2	50	10	1470	**199 243 362**	**556.00**	3.499
75	2 ½	65	10	2200	**199 243 363**	**573.00**	3.656
90	3	80	10	3000	**199 243 364**	**584.00**	4.692
110	4	100	10	6500	**199 243 365**	**732.00**	6.406
140	5	125	10	11500	**199 243 366**	**887.00**	9.222
160	6	150	10	16600	**199 243 367**	**973.00**	12.902
225	8	200	10	39600	**199 243 368**	**1'060.00**	16.691
280	10	250	8	55200	**199 243 369**	**1'803.00**	33.880
315	12	300	8	80000	**199 243 370**	**2'163.00**	43.985

d (mm)	FKM Code	CHF	Gewicht (kg)
63	**199 243 382**	**578.00**	3.499
75	**199 243 383**	**595.00**	3.656
90	**199 243 384**	**607.00**	4.692
110	**199 243 385**	**762.00**	6.406
140	**199 243 386**	**923.00**	9.222
160	**199 243 387**	**1'014.00**	12.902
225	**199 243 388**	**1'105.00**	16.691
280	**199 243 389**	**1'877.00**	33.880
315	**199 243 390**	**2'253.00**	43.985

d (mm)	Stellantrieb Typ	d2 (mm)	D	D1 (mm)	H (mm)	H1 (mm)	H2 (mm)	H3 (mm)	H4 (mm)	H5 (mm)	L (mm)	L1 (mm)	L2 (mm)	L3 (mm)
63	PA-35 DA	160	M16	125	318	77	134	107	60	15	45	177	55	165
75	PA-35 DA	180	M16	145	330	83	140	107	60	15	46	177	55	182
90	PA-40 DA	195	M16	160	348	89	146	113	66	15	49	190	60	210
110	PA-45 DA	226	M16	180	375	106	167	102	71		56	235	65	240
140	PA-45 DA	258	M16	210	413	121	181	111	78		64	235	72	272
160	PA-55 DA	284	M20	240	451	133	189	129	86		72	279	80	300
225	PA-55 DA	341	M20	295	508	159	210	139	96		73	279	90	360
280	PA-65 DA	412	M20	350	630	205	264	161	118		113	350	112	440
315	PA-70 DA	482	M20	400	692	234	285	173	130		113	381	124	510

d (mm)	Q1 (mm)	Q2 (mm)
63	40	
75	54	35
90	67	50
110	88	74
140	113	97
160	139	123
225	178	169
280	210	207
315	256	253

Kegelrückschlagventile Typ 561 und 562

PF 2 34 989

PROGEF Standard
Rückschlagventil Typ 561
Mit Schweissmuffen metrisch

Ausführung:

- Material: PP-H
- Ventil ist dicht ab einer Wassersäule von 2m
- Radial ein- und ausbaubar
- Vibrationsfrei auch bei hohen Durchflussgeschwindigkeiten
- Strömungsoptimierter Rückschlagkegel, zweifach geführt
- Für vertikalen Einbau
- Gleiche Einbaumasse wie Kugelhahn Typ 546
- Z-Mass, Anschlussteil und Überwurfmutter sind **nicht kompatibel** zu Typ 360
- Neu DN65-DN100

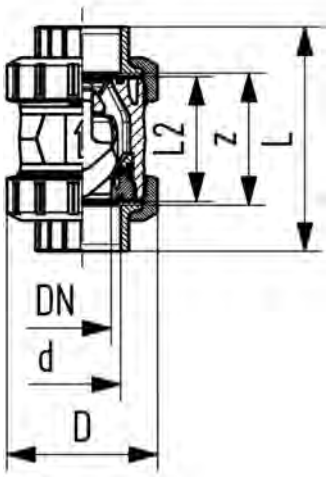

d (mm)	DN (mm)	PN (bar)	kv-Wert (Δp=1 bar) (l/min)	EPDM Code	CHF	NPK	FKM Code	CHF	Gewicht (kg)
16	10	10	190	**167 561 001**	**97.00**	**582 111**	**167 561 011**	**116.00**	0.080
20	15	10	180	**167 561 002**	**97.00**	**582 112**	**167 561 012**	**116.00**	0.080
25	20	10	380	**167 561 003**	**103.00**	**582 113**	**167 561 013**	**124.00**	0.180
32	25	10	460	**167 561 004**	**114.00**	**582 114**	**167 561 014**	**137.00**	0.190
40	32	10	850	**167 561 005**	**136.00**	**582 115**	**167 561 015**	**163.00**	0.340
50	40	10	1080	**167 561 006**	**155.00**	**582 116**	**167 561 016**	**184.00**	0.480
63	50	10	1670	**167 561 007**	**225.00**	**582 117**	**167 561 017**	**270.00**	0.974
75	65	10	2950	**167 561 008**	**448.00**		**167 561 018**	**538.00**	2.310
90	80	10	3600	**167 561 009**	**560.00**		**167 561 019**	**673.00**	3.580
110	100	10	4150	**167 561 010**	**673.00**		**167 561 020**	**806.00**	5.930

d (mm)	D (mm)	L (mm)	L2 (mm)	z (mm)
16	50	93	56	67
20	50	95	56	66
25	58	109	65	77
32	68	119	71	83
40	84	135	85	99
50	97	147	89	105
63	124	168	101	117
75	166	233	136	167
90	200	254	141	180
110	238	301	164	215

PF 2 34 989

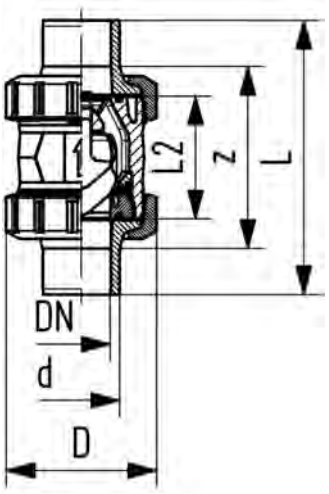

PROGEF Standard
Rückschlagventil Typ 561
Mit Muffenschweissstutzen metrisch

Ausführung:

- Material: PP-H
- Ventil ist dicht ab einer Wassersäule von 2m
- Radial ein- und ausbaubar
- Vibrationsfrei auch bei hohen Durchflussgeschwindigkeiten
- Strömungsoptimierter Rückschlagkegel, zweifach geführt
- Für vertikalen Einbau
- Gleiche Einbaumasse wie Kugelhahn Typ 546
- Z-Mass, Anschlussteil und Überwurfmutter sind **nicht kompatibel** zu Typ 360
- Neu DN65-DN100

d (mm)	DN (mm)	PN (bar)	kv-Wert (Δp=1 bar) (l/min)	EPDM Code	CHF	NPK	FKM Code	CHF	Gewicht (kg)
16	10	10	190	**167 561 041**	**97.00**	**582 111**	**167 561 051**	**116.00**	0.080
20	15	10	180	**167 561 042**	**97.00**	**582 112**	**167 561 052**	**116.00**	0.090
25	20	10	380	**167 561 043**	**103.00**	**582 113**	**167 561 053**	**124.00**	0.190
32	25	10	460	**167 561 044**	**114.00**	**582 114**	**167 561 054**	**137.00**	0.200
40	32	10	850	**167 561 045**	**136.00**	**582 115**	**167 561 055**	**163.00**	0.350
50	40	10	1080	**167 561 046**	**155.00**	**582 116**	**167 561 056**	**184.00**	0.510
63	50	10	1670	**167 561 047**	**225.00**	**582 117**	**167 561 057**	**270.00**	0.950
75	65	10	2950	**167 561 048**	**448.00**		**167 561 058**	**538.00**	2.370
90	80	10	3600	**167 561 049**	**560.00**		**167 561 059**	**673.00**	3.750
110	100	10	4150	**167 561 050**	**673.00**		**167 561 060**	**806.00**	5.980

d (mm)	D (mm)	L (mm)	L2 (mm)
16	50	110	56
20	50	120	56
25	58	139	65
32	68	150	71
40	84	170	85
50	97	190	89
63	124	220	101
75	166	280	136
90	200	296	141
110	238	336	164

PF 2 34 989

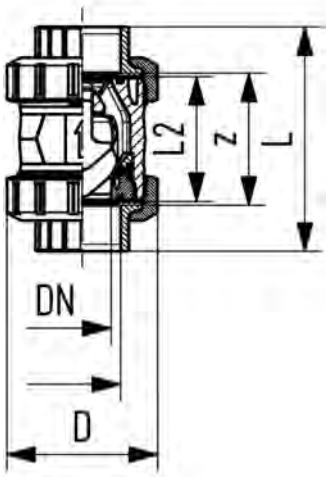

PROGEF Standard
Rückschlagventil Typ 561
Mit Gewindemuffen verstärkt Rp

Ausführung:

- Material: PP-H
- Ventil ist dicht ab einer Wassersäule von 2m
- Radial ein- und ausbaubar
- Vibrationsfrei auch bei hohen Durchflussgeschwindigkeiten
- Strömungsoptimierter Rückschlagkegel, zweifach geführt
- Für vertikalen Einbau
- Gleiche Einbaumasse wie Kugelhahn Typ 546
- Z-Mass, Anschlussteil und Überwurfmutter sind **nicht kompatibel** zu Typ 360

Rp (inch)	DN (mm)	PN (bar)	kv-Wert (Δp=1 bar) (l/min)	EPDM Code	CHF	NPK	FKM Code	CHF	Gewicht (kg)
⅜	10	10	190	**167 561 021**	**112.00**	**582 111**	**167 561 031**	**134.00**	0.080
½	15	10	180	**167 561 022**	**112.00**	**582 112**	**167 561 032**	**134.00**	0.090
¾	20	10	380	**167 561 023**	**118.00**	**582 113**	**167 561 033**	**142.00**	0.180
1	25	10	460	**167 561 024**	**132.00**	**582 114**	**167 561 034**	**158.00**	0.210
1 ¼	32	10	850	**167 561 025**	**157.00**	**582 115**	**167 561 035**	**186.00**	0.360
1 ½	40	10	1080	**167 561 026**	**177.00**	**582 116**	**167 561 036**	**211.00**	0.510
2	50	10	1670	**167 561 027**	**258.00**	**582 117**	**167 561 037**	**310.00**	0.920

Rp (inch)	D (mm)	L (mm)	L2 (mm)	z (mm)
⅜	50	96	56	69
½	50	99	56	67
¾	58	111	65	78
1	68	127	71	85
1 ¼	84	146	85	100
1 ½	97	157	89	106
2	124	183	101	121

PF 2 34 989

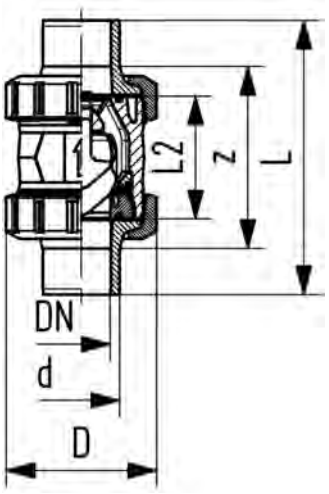

PROGEF Standard
Rückschlagventil Typ 561
Mit Stumpfschweissstutzen IR-Plus
SDR11 metrisch

Ausführung:

- Material: PP-H
- Die Kugel dichtet bei einem Druck von mindestens 2 m Wassersäule
- Radial ein- und ausbaubar
- Vibrationsfrei auch bei hohen Durchflussgeschwindigkeiten
- Strömungsoptimierter Rückschlagkegel, zweifach geführt
- Für vertikalen Einbau
- Gleiche Einbaumasse wie Kugelhahn Typ 546
- Z-Mass, Anschlussteil und Überwurfmutter sind **nicht kompatibel** zu Typ 360
- Neu DN65-DN100

d (mm)	DN (mm)	PN (bar)	kv-Wert (Δp=1 bar) (l/min)	EPDM Code	CHF	NPK	FKM Code	CHF	Gewicht (kg)
20	15	10	180	**167 561 082**	**110.00**		**167 561 092**	**132.00**	0.080
25	20	10	380	**167 561 083**	**116.00**		**167 561 093**	**140.00**	0.180
32	25	10	460	**167 561 084**	**129.00**		**167 561 094**	**155.00**	0.190
40	32	10	850	**167 561 085**	**153.00**		**167 561 095**	**183.00**	0.340
50	40	10	1080	**167 561 086**	**173.00**	**582 116**	**167 561 096**	**208.00**	0.490
63	50	10	1670	**167 561 087**	**253.00**	**582 117**	**167 561 097**	**305.00**	1.027
75	65	10	2950	**167 561 088**	**507.00**		**167 561 098**	**609.00**	2.360
90	80	10	3600	**167 561 089**	**633.00**		**167 561 099**	**760.00**	3.680
110	100	10	4150	**167 561 090**	**760.00**		**167 561 100**	**912.00**	5.830

d (mm)	D (mm)	L (mm)	L2 (mm)	e (mm)
20	50	130	56	1.9
25	58	143	65	2.3
32	68	150	71	2.9
40	84	171	85	3.7
50	97	191	89	4.6
63	124	220	101	5.8
75	166	266	136	6.8
90	200	264	141	8.2
110	238	301	164	10.0

PF 2 34 989

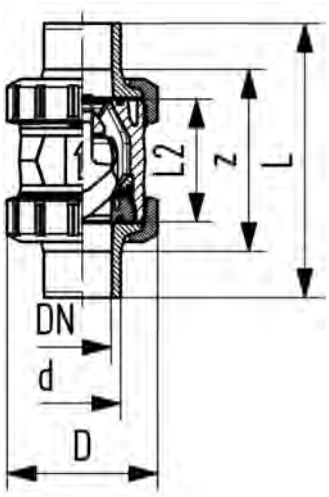

PROGEF Standard
Rückschlagventil Typ 561
Mit Stumpfschweissstutzen SDR17,6 metrisch

Ausführung:

- Material: PP-H
- Ventil ist dicht ab einer Wassersäule von 2m
- Radial ein- und ausbaubar
- Vibrationsfrei auch bei hohen Durchflussgeschwindigkeiten
- Strömungsoptimierter Rückschlagkegel, zweifach geführt
- Für vertikalen Einbau
- Gleiche Einbaumasse wie Kugelhahn Typ 546
- Z-Mass, Anschlussteil und Überwurfmutter sind **nicht kompatibel** zu Typ 360
- Neu DN65-DN100

d (mm)	DN (mm)	PN (bar)	kv-Wert (Δp=1 bar) (l/min)	EPDM Code	CHF	NPK	FKM Code	CHF	Gewicht (kg)
50	40	10	1080	**167 561 066**	**173.00**	**582 116**	**167 561 076**	**208.00**	0.510
63	50	10	1670	**167 561 067**	**253.00**	**582 117**	**167 561 077**	**305.00**	0.940
75	65	10	2950	**167 561 068**	**507.00**		**167 561 078**	**609.00**	2.360
90	80	10	3600	**167 561 069**	**633.00**		**167 561 079**	**760.00**	3.670
110	100	10	4150	**167 561 070**	**760.00**		**167 561 080**	**912.00**	5.820

d (mm)	D (mm)	L (mm)	L2 (mm)	e (mm)
50	97	191	89	2.9
63	124	220	101	3.6
75	166	266	136	4.7
90	200	264	141	5.5
110	238	301	164	6.8

PF 2 34 989

PROGEF Standard
Rückschlagventil Typ 561
Mit Festflanschen metrisch

Ausführung:

- Material: PP-H
- Ventil ist dicht ab einer Wassersäule von 2m
- Radial ein- und ausbaubar
- Vibrationsfrei auch bei hohen Durchflussgeschwindigkeiten
- Strömungsoptimierter Rückschlagkegel, zweifach geführt
- Für vertikalen Einbau
- Gleiche Einbaumasse wie Kugelhahn Typ 546
- Baulänge nach EN 558-1
- Z-Mass, Anschlussteil und Überwurfmutter sind **nicht kompatibel** zu Typ 360
- Anschlussmasse nach ISO 7005, EN 1092 PN10, DIN 2501 PN10

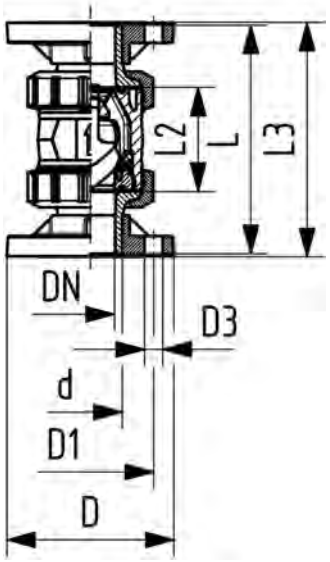

d (mm)	DN (mm)	PN (bar)	kv-Wert (Δp=1 bar) (l/min)	EPDM Code	CHF	NPK	FKM Code	CHF	Gewicht (kg)
20	15	10	180	**167 561 182**	**156.00**	**582 112**	**167 561 192**	**185.00**	0.220
25	20	10	380	**167 561 183**	**165.00**	**582 113**	**167 561 193**	**198.00**	0.350
32	25	10	460	**167 561 184**	**182.00**	**582 114**	**167 561 194**	**218.00**	0.440
40	32	10	850	**167 561 185**	**216.00**	**582 115**	**167 561 195**	**260.00**	0.730
50	40	10	1080	**167 561 186**	**245.00**	**582 116**	**167 561 196**	**294.00**	0.970
63	50	10	1670	**167 561 187**	**359.00**	**582 117**	**167 561 197**	**431.00**	1.600

d (mm)	D (mm)	D1 (mm)	D3 (mm)	L (mm)	L2 (mm)	L3 (mm)
20	95	65	14	120	56	130
25	105	75	14	140	65	150
32	115	85	14	150	71	160
40	140	100	18	170	85	180
50	150	110	18	190	89	200
63	165	125	18	220	101	230

PF 2 34 989

PROGEF Standard
Rückschlagventil Typ 561
Mit Stumpfschweissstutzen lang
PE100 SDR11 metrisch

Ausführung:

- Werkstoff: PP-H/PE
- Für vertikalen Einbau
- Die Kugel dichtet bei einem Druck von mindestens 2 m Wassersäule
- Radial ein- und ausbaubar
- Vibrationsfrei auch bei hohen Durchflussgeschwindigkeiten
- Strömungsoptimierter Rückschlagkegel, zweifach geführt
- Gleiche Einbaumasse wie Kugelhahn Typ 546
- Z-Mass, Anschlussteil und Überwurfmutter sind **nicht kompatibel** zu Typ 360

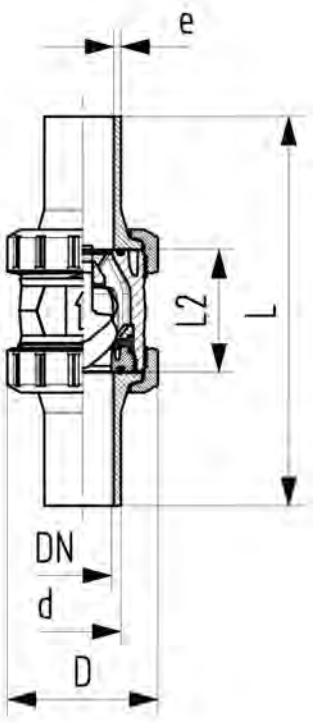

d (mm)	DN (mm)	PN (bar)	kv-Wert (Δp=1 bar) (l/min)	EPDM Code	CHF	NPK	Gewicht (kg)	FKM Code	CHF
20	15	10	180	**167 561 282**	**126.00**	**582 112**	0.090	**167 561 292**	**150.00**
25	20	10	380	**167 561 283**	**134.00**	**582 113**	0.190	**167 561 293**	**161.00**
32	25	10	460	**167 561 284**	**148.00**	**582 114**	0.210	**167 561 294**	**178.00**
40	32	10	850	**167 561 285**	**176.00**	**582 115**	0.380	**167 561 295**	**211.00**
50	40	10	1080	**167 561 286**	**200.00**	**582 116**	0.560	**167 561 296**	**238.00**
63	50	10	1670	**167 561 287**	**291.00**	**582 117**	1.126	**167 561 297**	**350.00**
75	65	10	2950	**167 561 288**	**659.00**		2.420		
90	80	10	3600	**167 561 289**	**824.00**		3.680		
110	100	10	4150	**167 561 290**	**989.00**		6.240		

d (mm)	D (mm)	L (mm)	L2 (mm)	e (mm)
20	50	193	56	1.9
25	58	216	65	2.3
32	68	223	71	2.9
40	84	249	85	3.7
50	97	271	89	4.6
63	124	321	101	5.8
75	166	386	136	6.8
90	200	421	141	8.2
110	238	484	164	10.0

PF 2 34 989

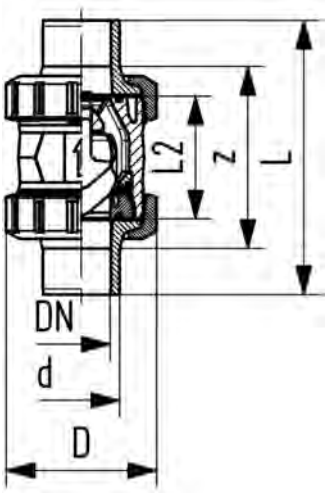

PROGEF Standard
Rückschlagventil Typ 561
Mit Stumpfschweissstutzen
PE100 SDR17,6 metrisch

Ausführung:

- Werkstoff: PP-H/PE
- Für vertikalen Einbau
- Radial ein- und ausbaubar
- Vibrationsfrei auch bei hohen Durchflussgeschwindigkeiten
- Strömungsoptimierter Rückschlagkegel, zweifach geführt
- Gleiche Einbaumasse wie Kugelhahn Typ 546
- Z-Mass, Anschlussteil und Überwurfmutter sind **nicht kompatibel** zu Typ 360

d (mm)	DN (mm)	PN (bar)	kv-Wert (Δp=1 bar) (l/min)	EPDM Code	CHF	NPK	FKM Code	CHF	Gewicht (kg)
50	40	10	1080	**167 561 266**	**208.00**	**582 116**	**167 561 276**	**249.00**	0.510
63	50	10	1670	**167 561 267**	**305.00**	**582 117**	**167 561 277**	**365.00**	0.940

d (mm)	D (mm)	L (mm)	L2 (mm)	e (mm)
50	97	191	89	3
63	124	220	101	4

PF 2 34 989

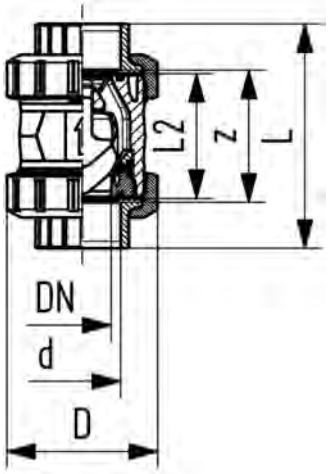

PROGEF Standard
Rückschlagventil Typ 562
Mit Schweissmuffen metrisch

Ausführung:

- Material: PP-H
- Für horizontale und vertikale Installation
- Ventil ist dicht ab einer Wassersäule von 1m
- Feder aus Stahl rostfrei (1.4310)
- Feder in anderen Wekstoffen verfügbar, siehe Ersatzteile
- Radial ein- und ausbaubar
- Vibrationsfrei auch bei hohen Durchflussgeschwindigkeiten
- Strömungsoptimierter Rückschlagkegel, zweifach geführt
- Gleiche Einbaumasse wie Kugelhahn Typ 546
- Z-Mass, Anschlussteil und Überwurfmutter sind **nicht kompatibel** zu Typ 360
- Neu DN65-DN100

d (mm)	DN (mm)	PN (bar)	kv-Wert (Δp=1 bar) (l/min)	EPDM Code	CHF	NPK	FKM Code	CHF	Gewicht (kg)
16	10	10	190	**167 562 001**	**112.00**	**582 111**	**167 562 011**	**132.00**	0.080
20	15	10	180	**167 562 002**	**112.00**	**582 112**	**167 562 012**	**132.00**	0.080
25	20	10	380	**167 562 003**	**121.00**	**582 113**	**167 562 013**	**140.00**	0.180
32	25	10	460	**167 562 004**	**133.00**	**582 114**	**167 562 014**	**156.00**	0.190
40	32	10	850	**167 562 005**	**158.00**	**582 115**	**167 562 015**	**184.00**	0.340
50	40	10	1080	**167 562 006**	**181.00**	**582 116**	**167 562 016**	**211.00**	0.480
63	50	10	1670	**167 562 007**	**264.00**	**582 117**	**167 562 017**	**308.00**	0.880
75	65	10	2950	**167 562 008**	**525.00**		**167 562 018**	**615.00**	2.310
90	80	10	3600	**167 562 009**	**656.00**		**167 562 019**	**768.00**	3.580
110	100	10	4150	**167 562 010**	**788.00**		**167 562 020**	**922.00**	5.930

d (mm)	D (mm)	L (mm)	L2 (mm)	z (mm)
16	50	93	56	67
20	50	95	56	66
25	58	109	65	77
32	68	119	71	83
40	84	135	85	99
50	97	147	89	105
63	124	168	101	117
75	166	233	136	167
90	200	254	141	180
110	238	301	164	215

PF 2 34 989

PROGEF Standard
Rückschlagventil Typ 562
Mit Muffenschweissstutzen metrisch

Ausführung:

- Material: PP-H
- Für horizontale und vertikale Installation
- Ventil ist dicht ab einer Wassersäule von 1m
- Feder aus Stahl rostfrei (1.4310)
- Feder in anderen Wekstoffen verfügbar, siehe Ersatzteile
- Radial ein- und ausbaubar
- Vibrationsfrei auch bei hohen Durchflussgeschwindigkeiten
- Strömungsoptimierter Rückschlagkegel, zweifach geführt
- Gleiche Einbaumasse wie Kugelhahn Typ 546
- Z-Mass, Anschlussteil und Überwurfmutter sind **nicht kompatibel** zu Typ 360
- Neu DN65-DN100

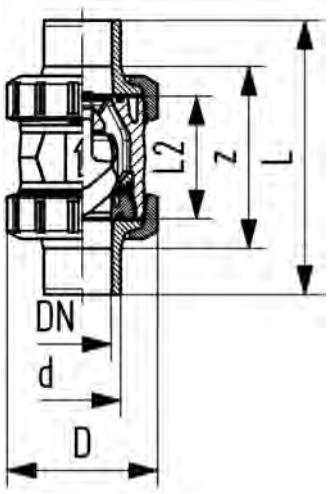

d (mm)	DN (mm)	PN (bar)	kv-Wert (Δp=1 bar) (l/min)	EPDM Code	CHF	NPK	FKM Code	CHF	Gewicht (kg)
16	10	10	190	**167 562 041**	**112.00**	**582 111**	**167 562 051**	**132.00**	0.080
20	15	10	180	**167 562 042**	**112.00**	**582 112**	**167 562 052**	**132.00**	0.090
25	20	10	380	**167 562 043**	**121.00**	**582 113**	**167 562 053**	**140.00**	0.190
32	25	10	460	**167 562 044**	**133.00**	**582 114**	**167 562 054**	**156.00**	0.200
40	32	10	850	**167 562 045**	**158.00**	**582 115**	**167 562 055**	**184.00**	0.350
50	40	10	1080	**167 562 046**	**181.00**	**582 116**	**167 562 056**	**211.00**	0.510
63	50	10	1670	**167 562 047**	**264.00**	**582 117**	**167 562 057**	**308.00**	0.950
75	65	10	2950	**167 562 048**	**525.00**		**167 562 058**	**615.00**	2.370
90	80	10	3600	**167 562 049**	**656.00**		**167 562 059**	**768.00**	3.750
110	100	10	4150	**167 562 050**	**788.00**		**167 562 060**	**922.00**	5.980

d (mm)	D (mm)	L (mm)	L2 (mm)
16	50	110	56
20	50	120	56
25	58	139	65
32	68	150	71
40	84	170	85
50	97	190	89
63	124	220	101
75	166	280	136
90	200	296	141
110	238	336	164

PF 2 34 989

PROGEF Standard
Rückschlagventil Typ 562
Mit Gewindemuffen verstärkt Rp

Ausführung:

- Material: PP-H
- Für horizontale und vertikale Installation
- Ventil ist dicht ab einer Wassersäule von 1m
- Feder aus Stahl rostfrei (1.4310)
- Feder in anderen Wekstoffen verfügbar, siehe Ersatzteile
- Radial ein- und ausbaubar
- Vibrationsfrei auch bei hohen Durchflussgeschwindigkeiten
- Strömungsoptimierter Rückschlagkegel, zweifach geführt
- Gleiche Einbaumasse wie Kugelhahn Typ 546
- Z-Mass, Anschlussteil und Überwurfmutter sind **nicht kompatibel** zu Typ 360

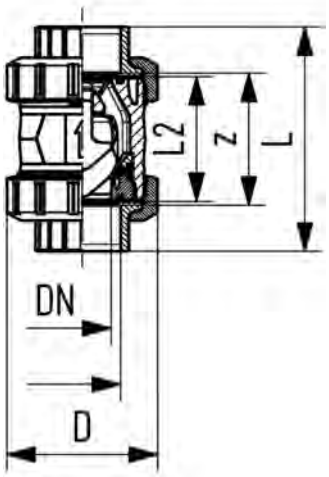

Rp (inch)	DN (mm)	PN (bar)	kv-Wert (Δp=1 bar) (l/min)	EPDM Code	CHF	NPK	FKM Code	CHF	Gewicht (kg)
⅜	10	10	190	**167 562 021**	**126.00**	**582 111**	**167 562 031**	**148.00**	0.080
½	15	10	180	**167 562 022**	**126.00**	**582 112**	**167 562 032**	**148.00**	0.090
¾	20	10	380	**167 562 023**	**136.00**	**582 113**	**167 562 033**	**159.00**	0.180
1	25	10	460	**167 562 024**	**149.00**	**582 114**	**167 562 034**	**176.00**	0.210
1 ¼	32	10	850	**167 562 025**	**178.00**	**582 115**	**167 562 035**	**209.00**	0.360
1 ½	40	10	1080	**167 562 026**	**204.00**	**582 116**	**167 562 036**	**238.00**	0.510
2	50	10	1670	**167 562 027**	**297.00**	**582 117**	**167 562 037**	**349.00**	0.920

Rp (inch)	D (mm)	L (mm)	L2 (mm)	z (mm)
⅜	50	96	56	69
½	50	99	56	67
¾	58	111	65	78
1	68	127	71	85
1 ¼	84	146	85	100
1 ½	97	157	89	106
2	124	183	101	121

PF 2 34 989

PROGEF Standard
Rückschlagventil Typ 562
Mit Stumpfschweissstutzen IR-Plus
SDR11 metrisch

Ausführung:

- Material: PP-H
- Für horizontale und vertikale Installation
- Ventil ist dicht ab einer Wassersäule von 1m
- Feder aus Stahl rostfrei (1.4310)
- Feder in anderen Wekstoffen verfügbar, siehe Ersatzteile
- Radial ein- und ausbaubar
- Vibrationsfrei auch bei hohen Durchflussgeschwindigkeiten
- Strömungsoptimierter Rückschlagkegel, zweifach geführt
- Gleiche Einbaumasse wie Kugelhahn Typ 546
- Z-Mass, Anschlussteil und Überwurfmutter sind **nicht kompatibel** zu Typ 360
- Neu DN65-DN100

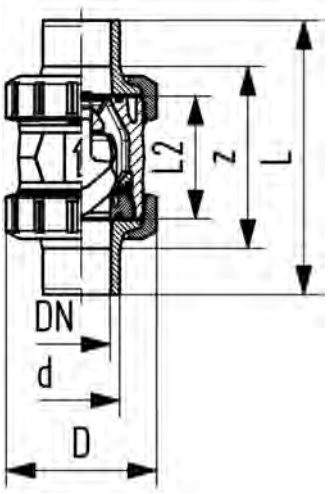

d (mm)	DN (mm)	PN (bar)	kv-Wert (Δp=1 bar) (l/min)	EPDM Code	CHF	NPK	FKM Code	CHF	Gewicht (kg)
20	15	10	180	**167 562 082**	**125.00**		**167 562 092**	**146.00**	0.080
25	20	10	380	**167 562 083**	**132.00**		**167 562 093**	**155.00**	0.180
32	25	10	460	**167 562 084**	**145.00**		**167 562 094**	**171.00**	0.190
40	32	10	850	**167 562 085**	**171.00**		**167 562 095**	**202.00**	0.340
50	40	10	1080	**167 562 086**	**195.00**	**582 116**	**167 562 096**	**230.00**	0.490
63	50	10	1670	**167 562 087**	**280.00**	**582 117**	**167 562 097**	**332.00**	0.930
75	65	10	2950	**167 562 088**	**546.00**		**167 562 098**	**646.00**	2.360
90	80	10	3600	**167 562 089**	**710.00**		**167 562 099**	**836.00**	3.680
110	100	10	4150	**167 562 090**	**856.00**		**167 562 100**	**1'007.00**	5.830

d (mm)	D (mm)	L (mm)	L2 (mm)	e (mm)
20	50	130	56	1.9
25	58	143	65	2.3
32	68	150	71	2.9
40	84	171	85	3.7
50	97	191	89	4.6
63	124	220	101	5.8
75	166	266	136	6.8
90	200	264	141	8.2
110	238	301	164	10.0

PF 2 34 989

PROGEF Standard
Rückschlagventil Typ 562
Mit Stumpfschweissstutzen SDR17,6 metrisch

Ausführung:

- Material: PP-H
- Für horizontale und vertikale Installation
- Ventil ist dicht ab einer Wassersäule von 1m
- Feder aus Stahl rostfrei (1.4310)
- Feder in anderen Wekstoffen verfügbar, siehe Ersatzteile
- Radial ein- und ausbaubar
- Vibrationsfrei auch bei hohen Durchflussgeschwindigkeiten
- Strömungsoptimierter Rückschlagkegel, zweifach geführt
- Gleiche Einbaumasse wie Kugelhahn Typ 546
- Z-Mass, Anschlussteil und Überwurfmutter sind **nicht kompatibel** zu Typ 360
- Neu DN65-DN100

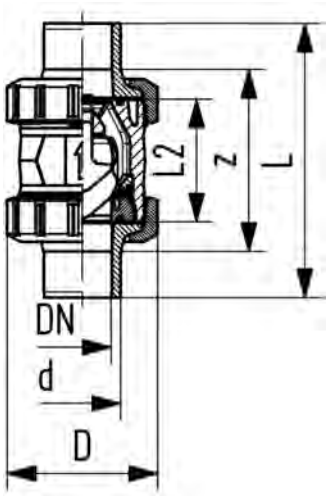

d (mm)	DN (mm)	PN (bar)	kv-Wert (Δp=1 bar) (l/min)	EPDM Code	CHF	NPK	FKM Code	CHF	Gewicht (kg)
50	40	10	1080	**167 562 066**	**187.00**	**582 116**	**167 562 076**	**235.00**	0.510
63	50	10	1670	**167 562 067**	**269.00**	**582 117**	**167 562 077**	**343.00**	0.940
75	65	10	2950	**167 562 068**	**524.00**		**167 562 078**	**685.00**	2.360
90	80	10	3600	**167 562 069**	**652.00**		**167 562 079**	**856.00**	3.670
110	100	10	4150	**167 562 070**	**782.00**		**167 562 080**	**1'027.00**	5.820

d (mm)	D (mm)	L (mm)	L2 (mm)	e (mm)
50	97	191	89	2.9
63	124	220	101	3.6
75	166	266	136	4.7
90	200	264	141	5.5
110	238	301	164	6.8

PF 2 34 989

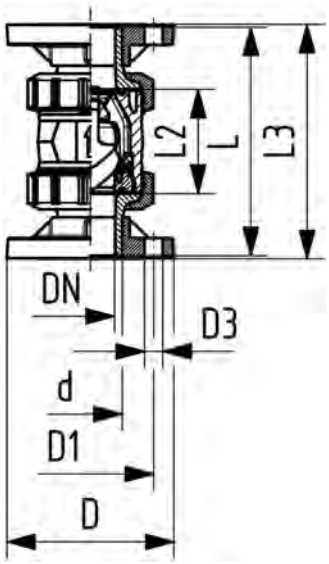

PROGEF Standard
Rückschlagventil Typ 562
Mit Festflanschen metrisch

Ausführung:

- Material: PP-H
- Für horizontale und vertikale Installation
- Ventil ist dicht ab einer Wassersäule von 1m
- Feder aus Stahl rostfrei (1.4310)
- Feder in anderen Wekstoffen verfügbar, siehe Ersatzteile
- Radial ein- und ausbaubar
- Vibrationsfrei auch bei hohen Durchflussgeschwindigkeiten
- Strömungsoptimierter Rückschlagkegel, zweifach geführt
- Gleiche Einbaumasse wie Kugelhahn Typ 546
- Baulänge nach EN 558-1
- Z-Mass, Anschlussteil und Überwurfmutter sind **nicht kompatibel** zu Typ 360
- Anschlussmasse nach ISO 7005, EN 1092 PN10, DIN 2501 PN10

d (mm)	DN (mm)	PN (bar)	kv-Wert (Δp=1 bar) (l/min)	EPDM Code	CHF	NPK	FKM Code	CHF	Gewicht (kg)
20	15	10	180	**167 562 182**	**169.00**	**582 112**	**167 562 192**	**201.00**	0.220
25	20	10	380	**167 562 183**	**179.00**	**582 113**	**167 562 193**	**211.00**	0.350
32	25	10	460	**167 562 184**	**200.00**	**582 114**	**167 562 194**	**235.00**	0.440
40	32	10	850	**167 562 185**	**234.00**	**582 115**	**167 562 195**	**277.00**	0.730
50	40	10	1080	**167 562 186**	**267.00**	**582 116**	**167 562 196**	**316.00**	0.970
63	50	10	1670	**167 562 187**	**386.00**	**582 117**	**167 562 197**	**458.00**	1.600

d (mm)	D (mm)	D1 (mm)	D3 (mm)	L (mm)	L2 (mm)	L3 (mm)
20	95	65	14	120	56	130
25	105	75	14	140	65	150
32	115	85	14	150	71	160
40	140	100	18	170	85	180
50	150	110	18	190	89	200
63	165	125	18	220	101	230

PF 2 34 989

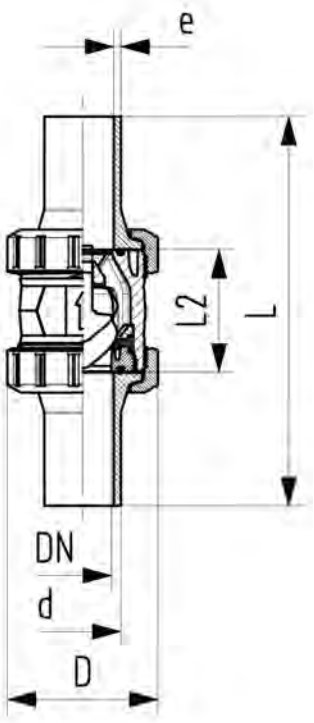

PROGEF Standard
Rückschlagventil Typ 562
Mit Stumpfschweissstutzen lang
PE100 SDR11 metrisch

Ausführung:

- Werkstoff: PP-H/PE
- Für horizontale und vertikale Installation
- Feder aus Stahl rostfrei (1.4310)
- Feder in anderen Wekstoffen verfügbar, siehe Ersatzteile
- Radial ein- und ausbaubar
- Vibrationsfrei auch bei hohen Durchflussgeschwindigkeiten
- Strömungsoptimierter Rückschlagkegel, zweifach geführt
- Gleiche Einbaumasse wie Kugelhahn Typ 546
- Z-Mass, Anschlussteil und Überwurfmutter sind **nicht kompatibel** zu Typ 360

d (mm)	DN (mm)	PN (bar)	kv-Wert (Δp=1 bar) (l/min)	EPDM Code	CHF	NPK	FKM Code	CHF	Gewicht (kg)
20	15	10	180	**167 562 282**	**141.00**	**582 112**	**167 562 292**	**166.00**	0.090
25	20	10	380	**167 562 283**	**148.00**	**582 113**	**167 562 293**	**175.00**	0.200
32	25	10	460	**167 562 284**	**165.00**	**582 114**	**167 562 294**	**194.00**	0.220
40	32	10	850	**167 562 285**	**194.00**	**582 115**	**167 562 295**	**229.00**	0.380
50	40	10	1080	**167 562 286**	**221.00**	**582 116**	**167 562 296**	**262.00**	0.570
63	50	10	1670	**167 562 287**	**319.00**	**582 117**	**167 562 297**	**377.00**	1.060

d (mm)	D (mm)	L (mm)	L2 (mm)	e (mm)
20	50	193	56	1.9
25	58	216	65	2.3
32	68	223	71	2.9
40	84	249	85	3.7
50	97	271	89	4.6
63	124	321	101	5.8

PF 2 34 989

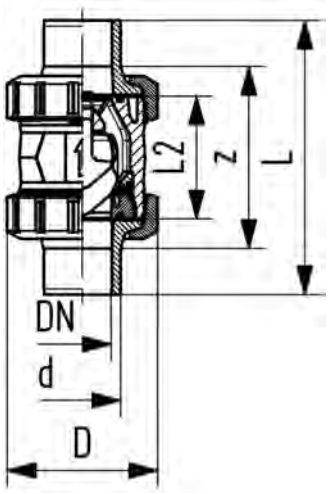

PROGEF Standard
Rückschlagventil Typ 562
Mit Stumpfschweissstutzen
PE100 SDR17,6 metrisch

Ausführung:

- Werkstoff: PP-H/PE
- Für horizontale und vertikale Installation
- Feder aus Stahl rostfrei (1.4310)
- Feder in anderen Wekstoffen verfügbar, siehe Ersatzteile
- Radial ein- und ausbaubar
- Vibrationsfrei auch bei hohen Durchflussgeschwindigkeiten
- Strömungsoptimierter Rückschlagkegel, zweifach geführt
- Gleiche Einbaumasse wie Kugelhahn Typ 546
- Z-Mass, Anschlussteil und Überwurfmutter sind **nicht kompatibel** zu Typ 360

d (mm)	DN (mm)	PN (bar)	kv-Wert (Δp=1 bar) (l/min)	EPDM Code	CHF	NPK	FKM Code	CHF	Gewicht (kg)
50	40	10	1080	**167 562 266**	**235.00**	**582 116**	**167 562 276**	**276.00**	0.510
63	50	10	1670	**167 562 267**	**343.00**	**582 117**	**167 562 277**	**404.00**	0.940

d (mm)	D (mm)	L (mm)	L2 (mm)	e (mm)
50	97	191	89	3
63	124	220	101	4

Rückschlagklappe PP Typ 369 und Zubehör

PF 2 34 184

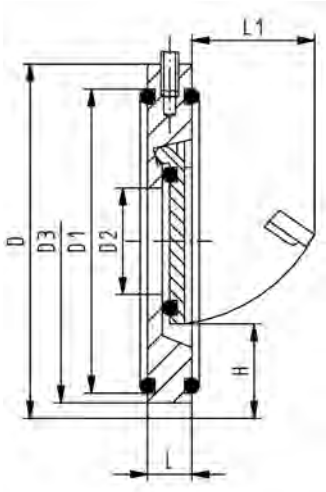

PROGEF Standard
Rückschlagklappe Typ 369
Ohne Feder

Ausführung:

- Material: PP-H
- Halteöse für einfachen Einbau
- Für vertikalen und horizontalen Einbau geeignet

Einbauhinweise:

- Installation zwischen ISO/DIN (alle Dimensionen) und ANSI Bundbuchsen (alle ausser DN32 und DN125)
- Montage bei ANSI Bundbuchsen: Für Rückschlagklappen der Dimension DN40 bis DN80 müssen ANSI Bundbuchsen der nächst grösseren Dimension verwendet werden (Beispiel DN40 Rückschlagklappe zwischen DN50 ANSI Bundbuchsen)
- Zentrierung durch Gehäusedurchmesser (ISO/DIN durch D3, ANSI durch D)
- Bei PP/PE Rohrleitungen ist auf der Austrittsseite der Klappe in jedem Fall eine Austrittshilfe einzubauen
- Abdichtung durch Spezial-Flanschdichtung (ausser DN32, O-Ring)
- Vor und nach der Rückschlagklappe ist eine Beruhigungszone von mindestens 5fachem Nenndurchmesser (DN) einzuplanen (empfohlen 10facher Nenndurchmesser)
- Keine direkte Montage auf Pumpenflansch oder nachfolgendem Bogen
- Rückschlagklappen ohne Rückstellfeder werden nicht für pulsierende Strömungsverhältnisse empfohlen (Geräuschbildung)

d (mm)	DN (mm)	PN (bar)	EPDM Code	CHF	FKM Code	CHF	Gewicht (kg)
40	32	10	**167 369 002**	**183.00**	**167 369 022**	**295.00**	0.084
50	40	10	**167 369 003**	**184.00**	**167 369 023**	**295.00**	0.110
63	50	10	**167 369 004**	**193.00**	**167 369 024**	**313.00**	0.159
75	65	10	**167 369 005**	**235.00**	**167 369 025**	**384.00**	0.232
90	80	10	**167 369 006**	**255.00**	**167 369 026**	**432.00**	0.264
110	100	10	**167 369 007**	**295.00**	**167 369 027**	**504.00**	0.405
140	125	10	**167 369 009**	**416.00**	**167 369 029**	**648.00**	0.594
160	150	6	**167 369 010**	**428.00**	**167 369 030**	**701.00**	0.805
225	200	6	**167 369 011**	**537.00**	**167 369 031**	**828.00**	1.400
280	250	6	**167 369 012**	**820.00**	**167 369 032**	**1'214.00**	2.524
315	300	6	**167 369 013**	**1'154.00**	**167 369 033**	**1'615.00**	3.520

d (mm)	D (mm)	D1 (mm)	D2 (mm)	D3 (mm)	H (mm)	L (mm)	L1 (mm)	Öffnungsdruck vertikal (mbar)	Öffnungsdruck horizontal (mbar)	Dichtheit ab Wassersäule (m)
40	85	59	18	85	25	15	22	10	1	3
50	105	72	22	95	28	16	27	10	1	3
63	124	86	32	109	29	18	40	10	1	3
75	137	105	40	129	31	20	55	10	1	3
90	175	119	54	144	32	20	67	10	1	3
110	175	146	70	164	31	23	67	10	1	3
140	195	173	92	195	35	23	94	10	1	3
160	222	197	105	220	42	26	100	10	1	3
225	279	255	154	275	38	35	152	18	1	3
280	340	312	192	330	41	40	180	18	1	3
315	410	363	227	380	41	45	215	18	1	3

PF 2 34 184

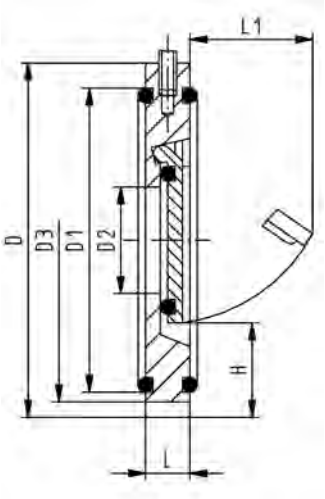

PROGEF Standard
Rückschlagklappe Typ 369
Mit Feder V4A (rostfreier Stahl 316)

Ausführung:

- Material: PP-H
- Halteöse für einfachen Einbau
- Für vertikalen und horizontalen Einbau geeignet

Einbauhinweise:

- Installation zwischen ISO/DIN (alle Dimensionen) und ANSI Bundbuchsen (alle ausser DN32 und DN125)
- Montage bei ANSI Bundbuchsen: Für Rückschlagklappen der Dimension DN40 bis DN80 müssen ANSI Bundbuchsen der nächst grösseren Dimension verwendet werden (Beispiel DN40 Rückschlagklappe zwischen DN50 ANSI Bundbuchsen)
- Zentrierung durch Gehäusedurchmesser (ISO/DIN durch D3, ANSI durch D)
- Bei PP/PE Rohrleitungen ist auf der Austrittsseite der Klappe in jedem Fall eine Austrittshilfe einzubauen
- Abdichtung durch Spezial-Flanschdichtung (ausser DN32, O-Ring)
- Vor und nach der Rückschlagklappe ist eine Beruhigungszone von mindestens 5fachem Nenndurchmesser (DN) einzuplanen (empfohlen 10facher Nenndurchmesser)
- Keine direkte Montage auf Pumpenflansch oder nachfolgendem Bogen

d (mm)	DN (mm)	PN (bar)	EPDM Code	CHF	FKM Code	CHF	Gewicht (kg)
40	32	10	**167 369 042**	**313.00**	**167 369 062**	**438.00**	0.071
50	40	10	**167 369 043**	**315.00**	**167 369 063**	**445.00**	0.100
63	50	10	**167 369 044**	**339.00**	**167 369 064**	**474.00**	0.170
75	65	10	**167 369 045**	**392.00**	**167 369 065**	**558.00**	0.245
90	80	10	**167 369 046**	**423.00**	**167 369 066**	**619.00**	0.260
110	100	10	**167 369 047**	**485.00**	**167 369 067**	**718.00**	0.370
140	125	10	**167 369 049**	**638.00**	**167 369 069**	**897.00**	0.500
160	150	6	**167 369 050**	**678.00**	**167 369 070**	**982.00**	0.740
225	200	6	**167 369 051**	**828.00**	**167 369 071**	**1'154.00**	1.400
280	250	6	**167 369 052**	**1'250.00**	**167 369 072**	**1'690.00**	2.400
315	300	6	**167 369 053**	**1'794.00**	**167 369 073**	**2'312.00**	3.520

d (mm)	D (mm)	D1 (mm)	D2 (mm)	D3 (mm)	H (mm)	L (mm)	L1 (mm)	Öffnungsdruck vertikal (mbar)	Öffnungsdruck horizontal (mbar)	Dichtheit ab Wassersäule (m)
40	85	59	18	85	25	15	22	30	20	3
50	105	72	22	95	28	16	27	30	20	3
63	124	86	32	109	29	18	40	30	20	3
75	137	105	40	129	31	20	55	30	20	3
90	175	119	54	144	32	20	67	30	20	3
110	175	146	70	164	31	23	67	30	20	3
140	195	173	92	195	35	23	94	30	20	3
160	222	197	105	220	42	26	100	30	20	3
225	279	255	154	275	38	35	152	38	20	3
280	340	312	192	330	41	40	180	38	20	3
315	410	363	227	380	41	45	215	38	20	3

PF 2 34 184

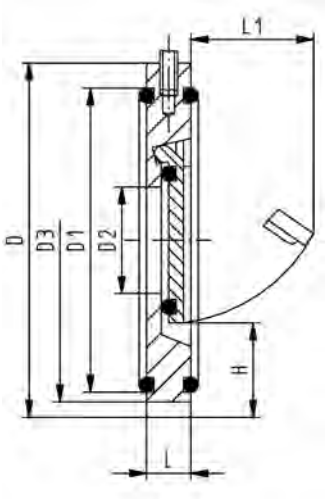

PROGEF Standard
Rückschlagklappe Typ 369
Mit Feder Hastelloy C

Ausführung:

- Material: PP-H
- Halteöse für einfachen Einbau
- Für vertikalen und horizontalen Einbau geeignet

Einbauhinweise:

- Installation zwischen ISO/DIN (alle Dimensionen) und ANSI Bundbuchsen (alle ausser DN32 und DN125)
- Montage bei ANSI Bundbuchsen: Für Rückschlagklappen der Dimension DN40 bis DN80 müssen ANSI Bundbuchsen der nächst grösseren Dimension verwendet werden (Beispiel DN40 Rückschlagklappe zwischen DN50 ANSI Bundbuchsen)
- Zentrierung durch Gehäusedurchmesser (ISO/DIN durch D3, ANSI durch D)
- Bei PP/PE Rohrleitungen ist auf der Austrittsseite der Klappe in jedem Fall eine Austrittshilfe einzubauen
- Abdichtung durch Spezial-Flanschdichtung (ausser DN32, O-Ring)
- Vor und nach der Rückschlagklappe ist eine Beruhigungszone von mindestens 5fachem Nenndurchmesser (DN) einzuplanen (empfohlen 10facher Nenndurchmesser)
- Keine direkte Montage auf Pumpenflansch oder nachfolgendem Bogen

d (mm)	DN (mm)	PN (bar)	EPDM Code	CHF	FKM Code	CHF	Gewicht (kg)
40	32	10	**167 369 082**	**396.00**	**167 369 102**	**516.00**	0.090
50	40	10	**167 369 083**	**396.00**	**167 369 103**	**524.00**	0.097
63	50	10	**167 369 084**	**423.00**	**167 369 104**	**560.00**	0.170
75	65	10	**167 369 085**	**461.00**	**167 369 105**	**627.00**	0.220
90	80	10	**167 369 086**	**518.00**	**167 369 106**	**718.00**	0.264
110	100	10	**167 369 087**	**584.00**	**167 369 107**	**815.00**	0.370
140	125	10	**167 369 089**	**742.00**	**167 369 109**	**1'002.00**	0.500
160	150	6	**167 369 090**	**791.00**	**167 369 110**	**1'092.00**	0.760
225	200	6	**167 369 091**	**952.00**	**167 369 111**	**1'276.00**	1.400
280	250	6	**167 369 092**	**1'386.00**	**167 369 112**	**1'829.00**	2.400
315	300	6	**167 369 093**	**1'946.00**	**167 369 113**	**2'466.00**	3.520

d (mm)	D (mm)	D1 (mm)	D2 (mm)	D3 (mm)	H (mm)	L (mm)	L1 (mm)	Öffnungsdruck vertikal (mbar)	Öffnungsdruck horizontal (mbar)	Dichtheit ab Wassersäule (m)
40	85	59	18	85	25	15	22	30	20	3
50	105	72	22	95	28	16	27	30	20	3
63	124	86	32	109	29	18	40	30	20	3
75	137	105	40	129	31	20	55	30	20	3
90	175	119	54	144	32	20	67	30	20	3
110	175	146	70	164	31	23	67	30	20	3
140	195	173	92	195	35	23	94	30	20	3
160	222	197	105	220	42	26	100	30	20	3
225	279	255	154	275	38	35	152	38	20	3
280	340	312	192	330	41	40	180	38	20	3
315	410	363	227	380	41	45	215	38	20	3

PF 2 34 180

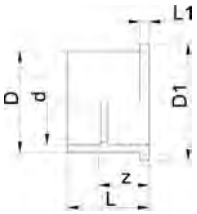

PROGEF Standard Austrittshilfe (PN6) Dichtfläche flach

Ausführung:

- Material: PP-H
- Mit Schweissmuffe metrisch
- Passend für Rückschlagklappen Typ 369
- An der Ausgangsseite der Armaturen zu montieren
- Für Flansch PP-V 27 70 04

d (mm)	PN (bar)	DN (mm)	Code	CHF	Gewicht (kg)	D (mm)	D1 (mm)	L (mm)	L1 (mm)	z (mm)
40	6	32	**727 800 009**	**157.00**	0.068	50	78	55	11	35
50	6	40	**727 800 010**	**172.00**	0.087	61	88	61	12	38
63	6	50	**727 800 011**	**202.00**	0.136	76	102	69	14	41
75	6	65	**727 800 012**	**235.00**	0.214	90	122	79	16	49
90	6	80	**727 800 013**	**254.00**	0.350	107	138	100	17	65
110	6	100	**727 800 014**	**300.00**	0.468	130	158	105	18	62

PF 2 68 265

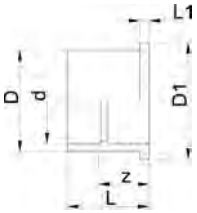

Austrittshilfe PE80 Dichtfläche flach

Ausführung:

- Werkstoff: PE80
- Mit Schweissmuffe metrisch
- Passend für Rückschlagklappen Typ 369
- An der Ausgangsseite der Armaturen zu montieren
- Für Flansch PP-V 27 70 04

d (mm)	DN (mm)	PN (bar)	Code	CHF	Gewicht (kg)	D (mm)	D1 (mm)	L (mm)	L1 (mm)	z (mm)
40	32	6	**733 800 009**	**110.00**	0.065	50	78	55	11	35
50	40	6	**733 800 010**	**116.00**	0.088	61	88	61	12	38
63	50	6	**733 800 011**	**135.00**	0.136	76	102	69	14	41
75	65	6	**733 800 012**	**168.00**	0.223	90	122	79	16	49
90	80	6	**733 800 013**	**177.00**	0.357	107	138	100	17	65
110	100	6	**733 800 014**	**211.00**	0.482	130	158	105	18	62

PF 2 34 179

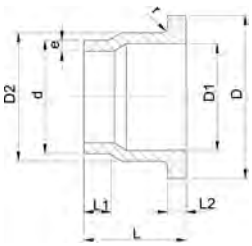

PROGEF Standard Austrittshilfe S5/SDR11 (PN10)

Ausführung:

- Material: PP-H
- Konventionelle Stumpfschweissung nach DVS 2207
- Zu Rückschlagklappen Typ 369

Achtung:

- In Verbindung mit Austrittshilfen können nur **Losflansche für Muffensysteme** verwendet werden.

d (mm)	DN (mm)	Code	CHF	Gewicht (kg)	D (mm)	D1 (mm)	D2 (mm)	L (mm)	L1 (mm)	L2 (mm)	e (mm)	r (mm)
40	32	**727 808 034**	**85.00**	0.172	80	37	50	64	30	11	3.7	3
50	40	**727 808 035**	**91.00**	0.096	90	43	61	67	30	12	4.6	3
63	50	**727 808 036**	**107.00**	0.157	105	54	76	74	30	14	5.8	4
75	65	**727 808 037**	**136.00**	0.223	125	70	90	78	30	16	6.8	4
90	80	**727 808 038**	**155.00**	0.325	140	82	108	87	35	17	8.2	4
110	100	**727 808 039**	**197.00**	0.475	160	105	131	102	41	18	10.0	4
140	125	**727 808 041**	**236.00**	0.899	190	130	165	124	47	25	12.7	4
160	150	**727 808 042**	**302.00**	1.246	215	158	188	149	52	25	14.6	4
225	200	**727 808 045**	**465.00**	2.638	270	206	248	180	55	32	20.5	4
280	250	**727 808 047**	**726.00**	4.088	325	259	308	240	63	35	25.4	4
315	300	**727 808 048**	**1'125.00**	4.960	375	308	346	272	66	35	28.6	4

PF 2 34 179

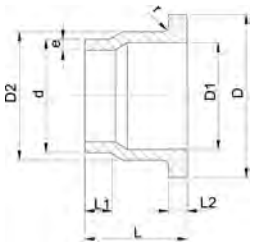

PROGEF Standard Austrittshilfe S8.3/SDR17.6 (PN6)

Ausführung:

- Material: PP-H
- Konventionelle Stumpfschweissung nach DVS 2207
- Zu Rückschlagklappen Typ 369

Achtung:

- In Verbindung mit Austrittshilfen können nur **Losflansche für Muffensysteme** verwendet werden.

d (mm)	DN (mm)	Code	CHF	Gewicht (kg)	D (mm)	D1 (mm)	D2 (mm)	L (mm)	L1 (mm)	L2 (mm)	e (mm)	r (mm)
40	32	**727 808 009**	**85.00**	0.048	80	37	50	64	30	11	2.3	3
50	40	**727 808 010**	**91.00**	0.091	90	43	61	67	30	12	2.9	3
63	50	**727 808 011**	**107.00**	0.096	105	54	76	74	30	14	3.6	4
75	65	**727 808 012**	**136.00**	0.170	125	70	90	78	30	16	4.3	4
90	80	**727 808 013**	**155.00**	0.260	140	82	108	87	35	17	5.1	4
110	100	**727 808 014**	**197.00**	0.429	160	105	131	102	41	18	6.3	4
140	125	**727 808 016**	**236.00**	0.808	190	130	165	124	47	18	8.0	4
160	150	**727 808 017**	**302.00**	1.107	215	158	188	149	52	18	9.1	4
225	200	**727 808 020**	**465.00**	2.324	270	206	248	180	55	24	12.7	4
280	250	**727 808 022**	**726.00**	3.563	325	259	308	240	63	25	15.9	4
315	300	**727 808 023**	**1'125.00**	2.450	375	308	346	272	66	25	17.9	4

PF 2 68 240

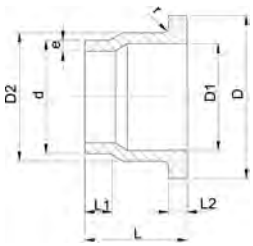

Austrittshilfe PE80 SDR11

Ausführung:

- Werkstoff: PE80
- Passend für Rückschlagklappen Typ 369
- Konventionelle Stumpfschweissung nach DVS 2207

Achtung:

- In Verbindung mit Austrittshilfen können nur **Losflansche für Muffensysteme** verwendet werden.

d (mm)	DN (mm)	Code	CHF	Gewicht (kg)	D (mm)	D1 (mm)	D2 (mm)	L (mm)	L1 (mm)	L2 (mm)	e (mm)	r (mm)
40	32	**733 808 034**	**69.00**	0.073	80	37	50	64	30	11	3.7	3
50	40	**733 808 035**	**72.00**	0.104	90	43	61	67	30	12	4.6	3
63	50	**733 808 036**	**85.00**	0.172	105	54	76	74	30	14	5.8	4
75	65	**733 808 037**	**107.00**	0.242	125	70	90	78	30	16	6.8	4
90	80	**733 808 038**	**124.00**	0.348	140	82	108	87	35	17	8.2	4
110	100	**733 808 039**	**153.00**	0.508	160	105	131	102	41	18	10.0	4
140	125	**733 808 041**	**185.00**	0.976	190	130	165	124	47	25	12.7	4
160	150	**733 808 042**	**237.00**	1.337	215	158	188	149	52	25	14.6	4
225	200	**733 808 045**	**363.00**	2.814	270	206	248	180	55	32	20.5	4
280	250	**733 808 047**	**561.00**	4.374	325	259	308	240	63	35	25.4	4
315	300	**733 808 048**	**855.00**	4.960	375	308	346	272	66	35	28.6	4

PF 2 68 240

Austrittshilfe PE80 SDR17.6

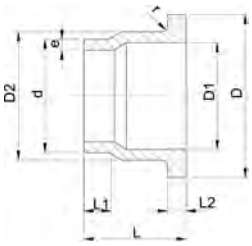

Ausführung:

- Werkstoff: PE80
- Konventionelle Stumpfschweissung nach DVS 2207
- Passend für Rückschlagklappen Typ 369

Achtung:

- In Verbindung mit Austrittshilfen können nur **Losflansche für Muffensysteme** verwendet werden.

d (mm)	DN (mm)	Code	CHF	Gewicht (kg)	D (mm)	D1 (mm)	D2 (mm)	L (mm)	L1 (mm)	L2 (mm)	e (mm)	r (mm)
40	32	**733 808 009**	**69.00**	0.060	80	37	50	64	30	11	2.3	3
50	40	**733 808 010**	**72.00**	0.067	90	43	61	67	30	12	2.9	3
63	50	**733 808 011**	**85.00**	0.159	105	54	76	74	30	14	3.6	4
75	65	**733 808 012**	**107.00**	0.219	125	70	90	78	30	16	4.3	4
90	80	**733 808 013**	**124.00**	0.314	140	82	108	87	35	17	5.1	4
110	100	**733 808 014**	**153.00**	0.465	160	105	131	102	41	18	6.3	4
140	125	**733 808 016**	**185.00**	0.862	190	130	165	124	47	18	8.0	4
160	150	**733 808 017**	**237.00**	1.176	215	158	188	149	52	18	9.1	4
225	200	**733 808 020**	**363.00**	2.484	270	206	248	180	55	24	12.8	4
280	250	**733 808 022**	**561.00**	2.230	325	259	308	240	63	25	15.9	4
315	300	**733 808 023**	**855.00**	2.450	375	308	346	272	66	25	17.9	4

PF 2 34 238

Losflansch PP-V metrisch
Für Muffensysteme metrisch und BS

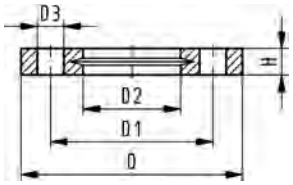

Ausführung:

- Anschluss Dimension: ISO 7005, EN 1092, BS 4504, DIN 2501
- **Lochkreis PN 10**
- Moderner Vollkunststoff Flansch PP-GF (30% glasfaserverstärkt)

d (mm)	DN (mm)	PN (bar)	Code	CHF	Gewicht (kg)	D (mm)	D1 (mm)	D2 (mm)	D3 (mm)	H (mm)	AL	SC
40	32	16	**727 700 409**	**18.50**	0.244	140	100	51	18	20	4	M16
50	40	16	**727 700 410**	**22.10**	0.297	150	110	62	18	22	4	M16
63	50	16	**727 700 411**	**27.80**	0.362	165	125	78	18	24	4	M16
75	65	16	**727 700 412**	**31.00**	0.487	185	145	92	18	26	4	M16
90	80	16	**727 700 413**	**37.10**	0.550	200	160	110	18	27	8	M16
110	100	16	**727 700 414**	**45.60**	0.640	220	180	133	18	28	8	M16
140	125	16	**727 700 416**	**64.00**	0.781	250	210	167	18	30	8	M16
160	150	16	**727 700 417**	**79.00**	1.050	285	240	190	22	32	8	M20
225	200	16	**727 700 420**	**115.00**	1.400	340	295	250	22	34	8	M20
280	250	10	**727 700 422**	**145.00**	1.651	395	350	310	22	38	12	M20
315	300	10	**727 700 423**	**211.00**	2.461	445	400	348	22	42	12	M20

PF 2 34 238

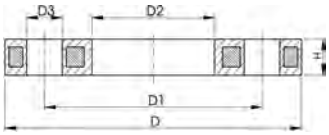

Losflansch PP/Stahl metrisch
Für Muffensysteme metrisch und BS

Ausführung:

- **Lochkreis PN 10**
- PP-GF (30%glasfaserverstärkt) mit Stahleinlage
- UV-beständig Einsetzbar in Ausseninstallationen
- Anschluss Dimension: ISO 7005, EN 1092, BS 4504, DIN 2501
- Anschlussmasse nach: ANSI/ASME B 16.5 Klasse 150, ASTM D 4024,BS 1560, BS EN 1759

d (mm)	PN (bar)	DN (mm)	Code	CHF	NPK	Gewicht (kg)
40	16	32	**727 700 209**	**22.10**	**471 373**	0.621
50	16	40	**727 700 210**	**26.70**	**471 374**	0.722
63	16	50	**727 700 211**	**33.60**	**471 375**	0.900
75	16	65	**727 700 212**	**37.20**	**471 376**	1.110
90	16	80	**727 700 213**	**44.50**		1.369
110	16	100	**727 700 214**	**56.00**		1.522
140	16	125	**727 700 816**	**80.00**		2.033
160	16	150	**727 700 817**	**99.00**		3.167
225	16	200	**727 700 820**	**142.00**		4.448
280	16	250	**727 700 822**	**181.00**		5.547
315	16	300	**727 700 823**	**264.00**		6.980

d (mm)	D (mm)	D1 (mm)	D2 (mm)	D3 (mm)	H (mm)	AL	Bemerkung	SC
40	140	100	51	18	16	4	1)	M16
50	150	110	62	18	20	4	1)	M16
63	165	125	78	18	20	4	1)	M16
75	185	145	92	18	20	4	1)	M16
90	200	160	110	18	20	8		M16
110	220	180	133	18	20	8	2)	M16
140	250	210	167	18	26	8		M16
160	285	241	190	22	26	8	2)/5)	M20
225	340	297	250	22	29	8	5)	M20
280	395	350	310	22	32	12		M20
315	445	400	348	22	36	12		M20

Schmutzfänger Typ 305

PF 2 34 184

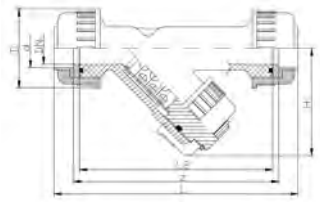

PROGEF Standard
Schmutzfänger Typ 305
Mit Schweissmuffen metrisch

Ausführung:

- Material: PP-H
- Schützt Ventile, Pumpen usw. vor Verunreinigungen
- Leichte Demontage zur Reinigung des Siebkäfigs
- Siebrohr-Lochdurchmesser 0.5mm
- Radial ein- und ausbaubar
- Baulänge nach EN 558

d (mm)	DN (mm)	PN (bar)	kv-Wert (Δp=1 bar) (l/min)	EPDM Code	CHF	FKM Code	CHF	Gewicht (kg)
20	15	10	35	**167 305 000**	**168.00**	**167 305 049**	**194.00**	0.214
25	20	10	65	**167 305 050**	**184.00**	**167 305 099**	**220.00**	0.257
32	25	10	90	**167 305 100**	**202.00**	**167 305 149**	**246.00**	0.327
40	32	10	155	**167 305 150**	**243.00**	**167 305 199**	**303.00**	0.586
50	40	10	225	**167 305 200**	**291.00**	**167 305 249**	**364.00**	0.748
63	50	10	370	**167 305 250**	**414.00**	**167 305 299**	**509.00**	1.185

d (mm)	D (mm)	H (mm)	L (mm)	L2 (mm)	z (mm)
20	52	75	168	130	140
25	62	80	192	150	160
32	68	90	206	160	170
40	85	110	230	180	190
50	85	125	256	200	210
63	102	150	294	230	240

PF 2 34 184

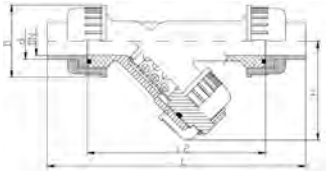

PROGEF Standard
Schmutzfänger Typ 305
Mit Stumpfschweissstutzen IR-Plus SDR11 metrisch

Ausführung:

- Material: PP-H
- Schützt Ventile, Pumpen usw. vor Verunreinigungen
- Leichte Demontage zur Reinigung des Siebkäfigs
- Siebrohr-Lochdurchmesser 0.5mm
- Radial ein- und ausbaubar
- Baulänge nach EN 558

d (mm)	DN (mm)	PN (bar)	kv-Wert (Δp=1 bar) (l/min)	EPDM Code	CHF	FKM Code	CHF	Gewicht (kg)
20	15	10	35	**167 305 300**	**168.00**	**167 305 349**	**194.00**	0.219
25	20	10	65	**167 305 350**	**184.00**	**167 305 399**	**220.00**	0.268
32	25	10	90	**167 305 400**	**202.00**	**167 305 449**	**246.00**	0.354
40	32	10	155	**167 305 450**	**243.00**	**167 305 499**	**303.00**	0.623
50	40	10	225	**167 305 500**	**291.00**	**167 305 549**	**364.00**	0.816
63	50	10	370	**167 305 550**	**414.00**	**167 305 599**	**509.00**	1.295

d (mm)	D (mm)	H (mm)	L (mm)	L2 (mm)	e (mm)
20	52	75	238	130	1.9
25	62	80	264	150	2.3
32	68	90	280	160	3.0
40	85	110	306	180	3.7
50	85	125	332	200	4.6
63	102	150	368	230	5.8

PF 3 39 A71

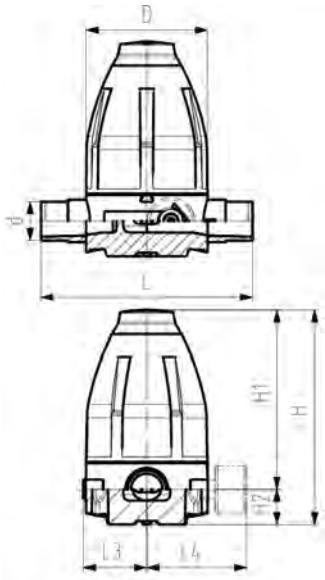

PROGEF Standard
Druckreduzierventil Typ 582
Mit Stumpfschweissstutzen SDR11 metrisch
Ohne Manometer

Ausführung:

- PTFE / EPDM Membrane
- Integrierte Gewindebuchsen für die Befestigung der Armatur
- 0.5-9.0 bar (7-130 psi)

0.3-3.0 bar (4-44 psi) auf Anfrage
Manometer auf Anfrage

d (mm)	DN (mm)	PN (bar)	O-Ringe EPDM Code	CHF	O-Ringe FKM Code	CHF	Gewicht (kg)
20	15	10	**167 582 002**	**481.00**	**167 582 012**	**505.00**	0.560
25	20	10	**167 582 003**	**551.00**	**167 582 013**	**579.00**	1.250
32	25	10	**167 582 004**	**551.00**	**167 582 014**	**579.00**	1.250
40	32	10	**167 582 005**	**728.00**	**167 582 015**	**765.00**	3.450
50	40	10	**167 582 006**	**728.00**	**167 582 016**	**765.00**	3.460
63	50	10	**167 582 007**	**799.00**	**167 582 017**	**839.00**	3.520

d (mm)	D (mm)	H (mm)	H1 (mm)	H2 (mm)	H3 (mm)	L (mm)	L3 (mm)	L5 (mm)	M
20	79	132	111	21	14	150	42	40	M6
25	100	177	148	29	14	190	53	46	M6
32	100	177	148	29	14	190	53	46	M6
40	147	251	207	44	21	240	76	65	M8
50	147	251	207	44	21	240	76	65	M8
63	147	251	207	44	21	260	76	65	M8

PF 3 39 A71

PROGEF Standard
Druckreduzierventil Typ 582
Verschraubungen mit Schweissmuffen metrisch
Ohne Manometer

Ausführung:

- PTFE / EPDM Membrane
- Integrierte Gewindebuchsen für die Befestigung der Armatur
- 0.5-9.0 bar (7-130 psi)

0.3-3.0 bar (4-44 psi) auf Anfrage
Manometer auf Anfrage

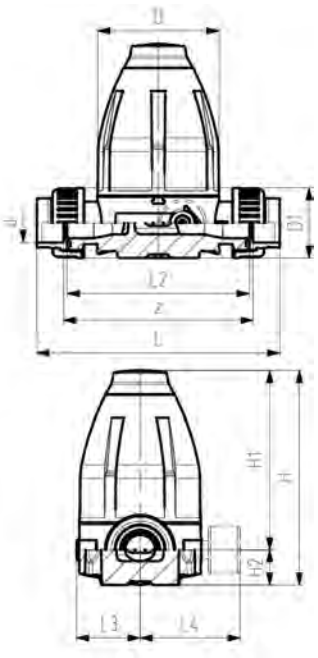

d (mm)	DN (mm)	PN (bar)	O-Ringe EPDM Code	CHF	O-Ringe FKM Code	CHF	Gewicht (kg)
20	15	10	**167 582 102**	**528.00**	**167 582 112**	**554.00**	0.600
25	20	10	**167 582 103**	**606.00**	**167 582 113**	**637.00**	1.300
32	25	10	**167 582 104**	**606.00**	**167 582 114**	**637.00**	1.320
40	32	10	**167 582 105**	**802.00**	**167 582 115**	**842.00**	3.530
50	40	10	**167 582 106**	**802.00**	**167 582 116**	**842.00**	3.650
63	50	10	**167 582 107**	**880.00**	**167 582 117**	**923.00**	3.800

d (mm)	D (mm)	D1 (mm)	H (mm)	H1 (mm)	H2 (mm)	H3 (mm)	L (mm)	L2 (mm)	L3 (mm)	L5 (mm)	M	z (mm)
20	79	48	132	111	21	12	158	120	42	40	M6	126
25	100	58	177	148	29	14	192	150	53	46	M6	156
32	100	65	177	148	29	14	196	150	53	46	M6	156
40	147	77	251	207	44	21	255	205	76	65	M8	211
50	147	84	251	207	44	21	261	205	76	65	M8	211
63	147	111	251	207	44	21	269	205	76	65	M8	211

PF 3 39 A71

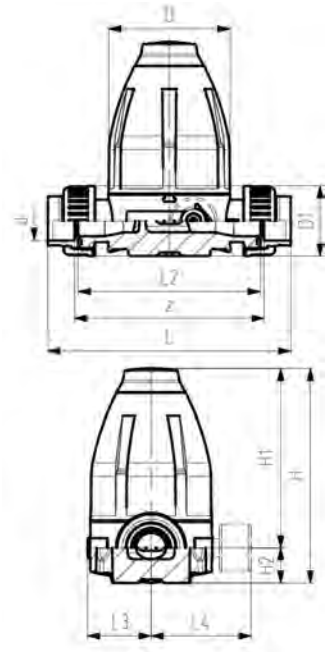

PROGEF Standard
Druckreduzierventil Typ 582
Verschraubungen mit Stumpfschweissstutzen SDR11
Metrisch ohne Manometer

Ausführung:

- PTFE / EPDM Membrane
- Integrierte Gewindebuchsen für die Befestigung der Armatur
- 0.5-9.0 bar (7-130 psi)

0.3-3.0 bar (4-44 psi) auf Anfrage
Manometer auf Anfrage

d (mm)	DN (mm)	PN (bar)	O-Ringe EPDM Code	CHF	O-Ringe FKM Code	CHF	Gewicht (kg)
20	15	10	**167 582 502**	**528.00**	**167 582 512**	**554.00**	0.640
25	20	10	**167 582 503**	**606.00**	**167 582 513**	**637.00**	1.350
32	25	10	**167 582 504**	**606.00**	**167 582 514**	**637.00**	1.370
40	32	10	**167 582 505**	**802.00**	**167 582 515**	**842.00**	3.660
50	40	10	**167 582 506**	**802.00**	**167 582 516**	**842.00**	3.710
63	50	10	**167 582 507**	**880.00**	**167 582 517**	**923.00**	3.860

d (mm)	D (mm)	D1 (mm)	H (mm)	H1 (mm)	H2 (mm)	H3 (mm)	L (mm)	L2 (mm)	L3 (mm)	L5 (mm)	M	z (mm)
20	79	48	132	111	21	12	158	120	42	40	M6	126
25	100	58	177	148	29	14	192	150	53	46	M6	156
32	100	65	177	148	29	14	196	150	53	46	M6	156
40	147	77	251	207	44	21	255	205	76	65	M8	211
50	147	84	251	207	44	21	261	205	76	65	M8	211
63	147	111	251	207	44	21	269	205	76	65	M8	211

PF 3 58 458

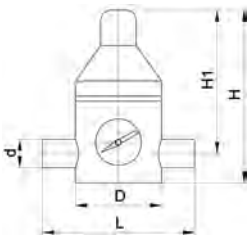

PROGEF Standard
Druckreduzierventil Typ V82
Mit Stumpfschweissstutzen IR metrisch

Ausführung:

- Material: PP-H

Typ	d (mm)	DN (mm)	EPDM Code	CHF	Gewicht (kg)	D (mm)	H (mm)	H1 (mm)	L (mm)	Druckbereich (bar)
V82	75	65	**199 041 417**	**1'759.00**	7.910	200	350	250	300	1 - 6
V82	90	80	**199 041 418**	**4'337.00**	12.910	250	425	305	360	1 - 6
V82	110	100	**199 041 419**	**5'940.00**	23.300	300	495	345	420	1 - 4

PF 3 39 A71

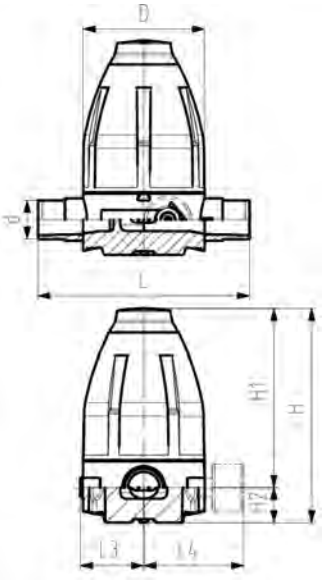

PROGEF Standard
Druckhalteventil Typ 586
Mit Stumpfschweissstutzen SDR11 metrisch
Ohne Manometer

Ausführung:

- PTFE / EPDM Membrane
- Integrierte Gewindebuchsen für die Befestigung der Armatur
- 0.5-9.0 bar (7-130 psi)

0.3-3.0 bar (4-44 psi) auf Anfrage
Manometer auf Anfrage

d (mm)	DN (mm)	PN (bar)	O-Ringe EPDM Code	CHF	O-Ringe FKM Code	CHF	Gewicht (kg)
20	15	10	**167 586 002**	**384.00**	**167 586 012**	**404.00**	0.550
25	20	10	**167 586 003**	**441.00**	**167 586 013**	**464.00**	1.260
32	25	10	**167 586 004**	**441.00**	**167 586 014**	**464.00**	1.260
40	32	10	**167 586 005**	**445.00**	**167 586 015**	**613.00**	3.460
50	40	10	**167 586 006**	**445.00**	**167 586 016**	**613.00**	3.470
63	50	10	**167 586 007**	**676.00**	**167 586 017**	**673.00**	3.540

d (mm)	D (mm)	H (mm)	H1 (mm)	H2 (mm)	H3 (mm)	L (mm)	L3 (mm)	L5 (mm)	M
20	79	132	111	21	14	150	42	40	M6
25	100	177	148	29	14	190	53	46	M6
32	100	177	148	29	14	190	53	46	M6
40	147	251	207	44	21	240	76	65	M8
50	147	251	207	44	21	240	76	65	M8
63	147	251	207	44	21	260	76	65	M8

PF 3 39 A71

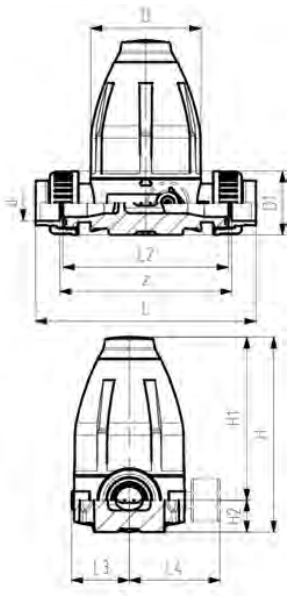

PROGEF Standard
Druckhalteventil Typ 586
Verschraubungen mit Schweissmuffen metrisch
Ohne Manometer

Ausführung:

- PTFE / EPDM Membrane
- Integrierte Gewindebuchsen für die Befestigung der Armatur
- 0.5-9.0 bar (7-130 psi)

0.3-3.0 bar (4-44 psi) auf Anfrage
Manometer auf Anfrage

d (mm)	DN (mm)	PN (bar)	O-Ringe EPDM Code	CHF	O-Ringe FKM Code	CHF	Gewicht (kg)
20	15	10	**167 586 102**	**422.00**	**167 586 112**	**444.00**	0.590
25	20	10	**167 586 103**	**485.00**	**167 586 113**	**510.00**	1.310
32	25	10	**167 586 104**	**485.00**	**167 586 114**	**510.00**	1.330
40	32	10	**167 586 105**	**489.00**	**167 586 115**	**674.00**	3.610
50	40	10	**167 586 106**	**489.00**	**167 586 116**	**674.00**	3.660
63	50	10	**167 586 107**	**743.00**	**167 586 117**	**740.00**	3.810

d (mm)	D (mm)	D1 (mm)	H (mm)	H1 (mm)	H2 (mm)	H3 (mm)	L (mm)	L2 (mm)	L3 (mm)	L5 (mm)	M	z (mm)
20	79	48	132	111	21	12	158	120	42	40	M6	126
25	100	58	177	148	29	14	192	150	53	46	M6	156
32	100	65	177	148	29	14	196	150	53	46	M6	156
40	147	77	251	207	44	21	255	205	76	65	M8	211
50	147	84	251	207	44	21	261	205	76	65	M8	211
63	147	111	251	207	44	21	269	205	76	65	M8	211

PF 3 39 A71

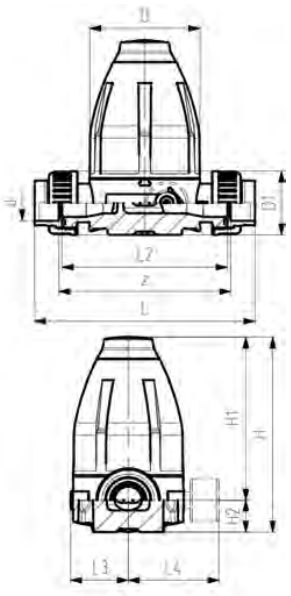

PROGEF Standard
Druckhalteventil Typ 586
Verschraubungen mit Stumpfschweissstutzen SDR11
Metrisch ohne Manometer

Ausführung:

- PTFE / EPDM Membrane
- Integrierte Gewindebuchsen für die Befestigung der Armatur
- 0.5-9.0 bar (7-130 psi)

0.3-3.0 bar (4-44 psi) auf Anfrage
Manometer auf Anfrage

d (mm)	DN (mm)	PN (bar)	O-Ringe EPDM Code	CHF	O-Ringe FKM Code	CHF	Gewicht (kg)
20	15	10	**167 586 502**	**422.00**	**167 586 512**	**444.00**	0.630
25	20	10	**167 586 503**	**485.00**	**167 586 513**	**510.00**	1.350
32	25	10	**167 586 504**	**485.00**	**167 586 514**	**510.00**	1.370
40	32	10	**167 586 505**	**489.00**	**167 586 515**	**674.00**	3.650
50	40	10	**167 586 506**	**489.00**	**167 586 516**	**674.00**	3.700
63	50	10	**167 586 507**	**743.00**	**167 586 517**	**740.00**	3.850

d (mm)	D (mm)	D1 (mm)	H (mm)	H1 (mm)	H2 (mm)	H3 (mm)	L (mm)	L2 (mm)	L3 (mm)	L5 (mm)	M	z (mm)
20	79	48	132	111	21	12	228	120	42	40	M6	126
25	100	58	177	148	29	14	264	150	53	46	M6	156
32	100	65	177	148	29	14	270	150	53	46	M6	156
40	147	77	251	207	44	21	331	205	76	65	M8	211
50	147	84	251	207	44	21	337	205	76	65	M8	211
63	147	111	251	207	44	21	343	205	76	65	M8	211

PF 3 58 458

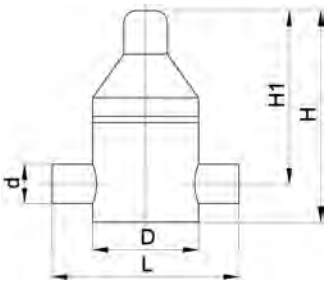

PROGEFStandard
Druckhalteventil Typ V86
Mit Stumpfschweisstutzen IR metrisch

Ausführung:

- Material: PP-H

Typ	d (mm)	DN (mm)	EPDM Code	CHF	PTFE Code	CHF	Gewicht (kg)
V86	75	65	**199 041 471**	**1'243.00**	**199 041 476**	**1'309.00**	5.900
V86	90	80	**199 041 473**	**1'975.00**	**199 041 478**	**2'075.00**	12.900
V86	110	100	**199 041 474**	**3'012.00**	**199 041 479**	**3'142.00**	14.500

D (mm)	H (mm)	H1 (mm)	L (mm)	Druckbereich (bar)	h (mm)
180	275	230	284	1 - 6	
250	410	320	360	1 - 6	
250	485	415	380	1 - 4	

PF 3 58 458

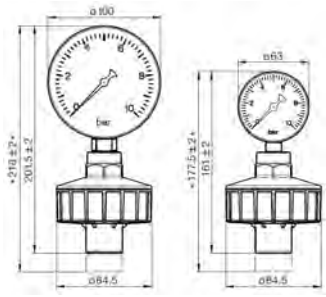

PROGEF Standard
Membrandruckmittler Z500/501

Ausführung:

- Material: PP-H

Z500 mit Manometer, Z501 ohne Manometer

d (mm)	D (mm)	Typ	Manometer	PTFE Code	CHF	Gewicht (kg)
25	63	501	Nein	**199 042 100**	**130.00**	0.108
32	100	501	Nein	**199 042 101**	**130.00**	0.183
25	63	500	Ja	**199 042 110**	**167.00**	0.250
32	100	500	Ja	**199 042 111**	**190.00**	0.542
25	63	500	Ja	**199 042 120**	**233.00**	0.400
25	63	500	Ja	**199 042 130**	**167.00**	0.250
32	100	500	Ja	**199 042 131**	**190.00**	0.573
25	63	500	Ja	**199 042 140**	**233.00**	0.400

d (mm)	Material	Manometer-Anschluss (inch)	Druckbereich (bar)
25		G 1/4"	
32		G 1/2"	
25	Messing	G 1/4"	0 - 10
32	Messing	G 1/2"	0 - 10
25	Edelstahl 1.4301 V2A	G 1/4"	0 - 10
25	Messing	G 1/4"	0 - 6
32	Messing	G 1/2"	0 - 6
25	Edelstahl 1.4301 V2A	G 1/4"	0 - 6

PF 3 58 458

PROGEF Standard
Wasserstrahlpumpe Typ P20

Ausführung:

- Material: PP-H
- DN 10-20: Aussengewinde
- DN 25-50: Schweissmuffe metrisch
- DN 65-80: Schweissstutzen metrisch

d (mm)	DN (mm)	PN (bar)	EPDM Code	CHF	Gewicht (kg)	H (mm)	H1 (mm)	L (mm)	L1 (mm)	L2 (mm)	G1 (inch)	G (inch)
16	10	10	**199 041 129**	**127.00**	0.102		35		110	40	R ¾	R ¾
20	15	10	**199 041 130**	**159.00**	0.175		35		125	40	R ¾	R 1
25	20	10	**199 041 131**	**210.00**	0.295		45		145	45	R ¾	R 1¼
32	25	10	**199 041 132**	**234.00**	0.400	96	71	245	195		R 1½	R 1½
40	32	10	**199 041 133**	**263.00**	0.604	116	87	297	239		R 2	R 2
50	40	10	**199 041 134**	**333.00**	0.943	139	105	369	301		R 2¼	R 2¼
63	50	10	**199 041 135**	**414.00**	1.930	169	128	433	351		R 2¾	R 2¾
75	65	10	**199 041 136**	**1'033.00**	1.603		115	388				R 1
90	80	10	**199 041 137**	**1'252.00**	2.570		149	465				R 2¾

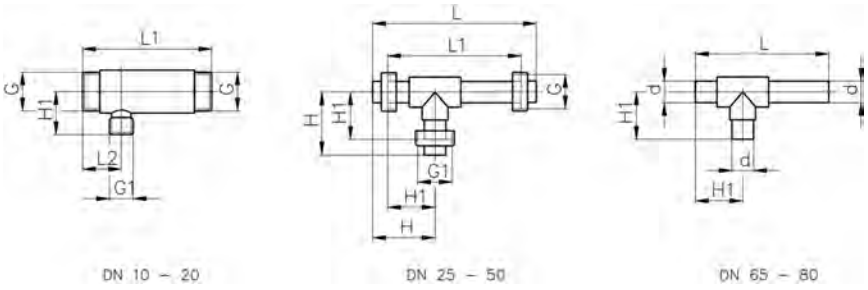

PF 3 58 458

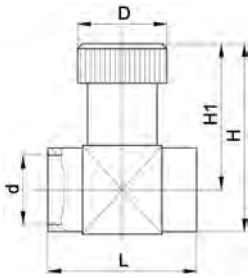

PROGEF Standard
Drosselmuffe Typ V251
Mit Schweissmuffen metrisch

Ausführung:

- Material: PP-H

d (mm)	DN (mm)	PN (bar)	EPDM Code	CHF	FKM Code	CHF	Gewicht (kg)	D (mm)	H (mm)	H1 (mm)	L (mm)
16	10	10	**199 041 217**	**126.00**	**199 041 224**	**129.00**	0.032	29	57	45	47
20	15	10	**199 041 218**	**143.00**	**199 041 225**	**146.00**	0.051	35	66	51	55
25	20	10	**199 041 219**	**159.00**	**199 041 226**	**160.00**	0.086	40	80	63	66
32	25	10	**199 041 220**	**173.00**	**199 041 227**	**181.00**	0.135	47	96	75	80
40	32	10	**199 041 221**	**194.00**	**199 041 228**	**198.00**	0.243	56	111	86	100
50	40	10	**199 041 222**	**247.00**	**199 041 229**	**251.00**	0.419	70	133	101	120
63	50	10	**199 041 223**	**318.00**	**199 041 230**	**318.00**	0.600	88	158	118	146

PF 3 58 458

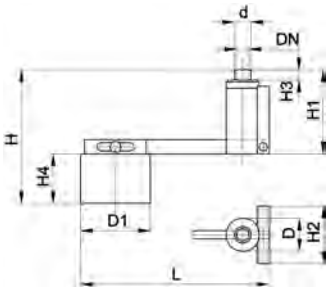

PROGEF Standard
Schwimmerventil Typ V140
Mit Schweissstutzen metrisch

Ausführung:

- Material: PP-H
- Hebelübersetzung 1:10

d (mm)	DN (mm)	PN (bar)	EPDM Code	CHF	FKM Code	CHF	Gewicht (kg)
16	10	6	**199 041 165**	**548.00**	**199 041 174**	**563.00**	0.460
20	15	6	**199 041 166**	**562.00**	**199 041 175**	**606.00**	0.500
25	20	6	**199 041 167**	**646.00**	**199 041 176**	**664.00**	1.382
32	25	6	**199 041 168**	**783.00**	**199 041 177**	**803.00**	2.140
40	32	6	**199 041 169**	**1'138.00**	**199 041 178**	**1'177.00**	3.250
50	40	6	**199 041 170**	**1'626.00**	**199 041 179**	**1'722.00**	4.400
63	50	6	**199 041 171**	**1'969.00**	**199 041 180**	**2'078.00**	5.800
75	65	6	**199 041 172**	**2'526.00**	**199 041 181**	**2'553.00**	7.400
90	80	6	**199 041 173**	**3'920.00**	**199 041 182**	**4'308.00**	8.200

d (mm)	D (mm)	D1 (mm)	H (mm)	H1 (mm)	H2 (mm)	H3 (mm)	H4 (mm)	L (mm)
16	45	125	270	120	80	14	130	380
20	45	125	270	120	80	16	130	380
25	65	200	340	160	110	19	170	530
32	65	200	345	165	110	22	170	530
40	90	225	440	210	130	26	210	720
50	90	225	445	215	130	31	210	720
63	130	315	595	255	160	38	290	975
75	130	315	600	260	160	44	290	975
90	150	355	640	290	180	51	340	1140

Be- und Entlüfter Typ 591 / Belüfter Typ 595

PF 2 34 989

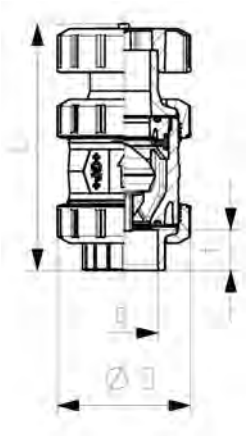

PROGEF Standard
Be- und Entlüfter Typ 591
Mit Schweissmuffen metrisch

Ausführung:

- Material: PP-H
- Inklusive Schutzkappe aus PP-GF bis DN50, ab DN65-100 aus POM
- Schwimmer aus PP-H
- Radial ein- und ausbaubar
- Kompakte Baulänge

d (mm)	DN (mm)	PN (bar)	EPDM Code	CHF	NPK	FKM Code	CHF	D (mm)	L (mm)	t (mm)
16	10	10	**167 591 001**	**145.00**	**582 111**	**167 591 011**	**175.00**	50	126	14
20	15	10	**167 591 002**	**145.00**	**582 112**	**167 591 012**	**175.00**	50	127	15
25	20	10	**167 591 003**	**180.00**	**582 113**	**167 591 013**	**215.00**	58	142	16
32	25	10	**167 591 004**	**228.00**	**582 114**	**167 591 014**	**273.00**	68	153	18
40	32	10	**167 591 005**	**271.00**	**582 115**	**167 591 015**	**323.00**	84	171	19
50	40	10	**167 591 006**	**382.00**	**582 116**	**167 591 016**	**459.00**	97	190	21
63	50	10	**167 591 007**	**560.00**	**582 117**	**167 591 017**	**673.00**	124	219	28
75	65	10	**167 591 008**	**896.00**		**167 591 018**	**1'075.00**	166	256	29
90	80	10	**167 591 009**	**1'120.00**		**167 591 019**	**1'344.00**	200	275	33
110	100	10	**167 591 010**	**1'344.00**		**167 591 020**	**1'612.00**	238	318	39

PF 2 34 989

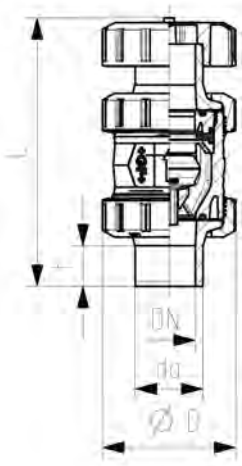

PROGEF Standard
Be- und Entlüfter Typ 591
Mit Muffenschweissstutzen metrisch

Ausführung:

- Material: PP-H
- Inklusive Schutzkappe aus PP-GF bis DN50, ab DN65-100 aus POM
- Schwimmer aus PP-H
- Radial ein- und ausbaubar
- Kompakte Baulänge

d (mm)	DN (mm)	PN (bar)	EPDM Code	CHF	NPK	FKM Code	CHF	D (mm)	L (mm)	t (mm)
16	10	10	**167 591 041**	**145.00**	**582 111**	**167 591 051**	**175.00**	50	135	13
20	15	10	**167 591 042**	**145.00**	**582 112**	**167 591 052**	**175.00**	50	140	14
25	20	10	**167 591 043**	**180.00**	**582 113**	**167 591 053**	**215.00**	58	157	16
32	25	10	**167 591 044**	**228.00**	**582 114**	**167 591 054**	**273.00**	68	168	18
40	32	10	**167 591 045**	**271.00**	**582 115**	**167 591 055**	**323.00**	84	189	20
50	40	10	**167 591 046**	**382.00**	**582 116**	**167 591 056**	**459.00**	97	211	23
63	50	10	**167 591 047**	**560.00**	**582 117**	**167 591 057**	**673.00**	124	245	27
75	65	10	**167 591 048**	**896.00**		**167 591 058**	**1'075.00**	166	280	48
90	80	10	**167 591 049**	**1'120.00**		**167 591 059**	**1'344.00**	200	296	49
110	100	10	**167 591 050**	**1'344.00**		**167 591 060**	**1'612.00**	238	336	54

PF 2 34 989

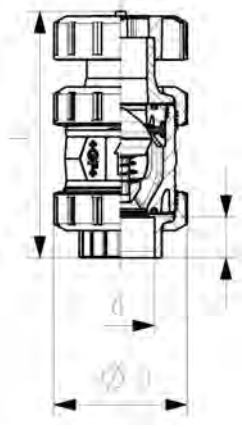

PROGEF Standard
Belüfter Typ 595
Mit Schweissmuffen metrisch

Ausführung:

- Material: PP-H
- Inklusive Schutzkappe aus PP-GF bis DN50, ab DN65-100 aus POM
- Feder aus NIMONIC 90, HALAR beschichtet
- Feder in anderen Wekstoffen verfügbar, siehe Ersatzteile
- Radial ein- und ausbaubar
- Kompakte Baulänge

d (mm)	DN (mm)	PN (bar)	EPDM Code	CHF	NPK	FKM Code	CHF	D (mm)	L (mm)	t (mm)
16	10	10	**167 595 001**	**167.00**	**582 111**	**167 595 011**	**197.00**	50	126	14
20	15	10	**167 595 002**	**167.00**	**582 112**	**167 595 012**	**197.00**	50	127	15
25	20	10	**167 595 003**	**209.00**	**582 113**	**167 595 013**	**245.00**	58	142	16
32	25	10	**167 595 004**	**264.00**	**582 114**	**167 595 014**	**309.00**	68	153	18
40	32	10	**167 595 005**	**314.00**	**582 115**	**167 595 015**	**368.00**	84	171	19
50	40	10	**167 595 006**	**450.00**	**582 116**	**167 595 016**	**526.00**	97	190	21
63	50	10	**167 595 007**	**656.00**	**582 117**	**167 595 017**	**768.00**	124	219	28
75	65	10	**167 595 008**	**1'050.00**		**167 595 018**	**1'229.00**	166	256	29
90	80	10	**167 595 009**	**1'311.00**		**167 595 019**	**1'535.00**	200	275	33
110	100	10	**167 595 010**	**1'574.00**		**167 595 020**	**1'843.00**	238	318	39

PF 2 34 989

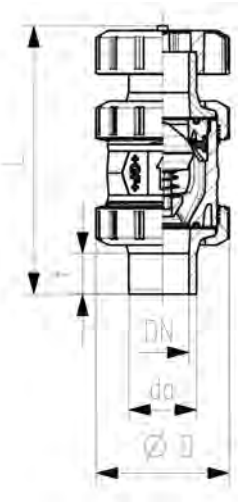

PROGEF Standard
Belüfter Typ 595
Mit Muffenschweissstutzen metrisch

Ausführung:

- Material: PP-H
- Inklusive Schutzkappe aus PP-GF bis DN50, ab DN65-100 aus POM
- Feder aus NIMONIC 90, HALAR beschichtet
- Feder in anderen Wekstoffen verfügbar, siehe Ersatzteile
- Radial ein- und ausbaubar
- Kompakte Baulänge

d (mm)	DN (mm)	PN (bar)	EPDM Code	CHF	NPK	FKM Code	CHF	D (mm)	L (mm)	t (mm)
16	10	10	**167 595 041**	**167.00**	**582 111**	**167 595 051**	**197.00**	50	135	13
20	15	10	**167 595 042**	**167.00**	**582 112**	**167 595 052**	**197.00**	50	140	14
25	20	10	**167 595 043**	**209.00**	**582 113**	**167 595 053**	**245.00**	58	157	16
32	25	10	**167 595 044**	**264.00**	**582 114**	**167 595 054**	**309.00**	68	168	18
40	32	10	**167 595 045**	**314.00**	**582 115**	**167 595 055**	**368.00**	84	189	20
50	40	10	**167 595 046**	**450.00**	**582 116**	**167 595 056**	**526.00**	97	211	23
63	50	10	**167 595 047**	**656.00**	**582 117**	**167 595 057**	**768.00**	124	245	27
75	65	10	**167 595 048**	**1'050.00**		**167 595 058**	**1'229.00**	166	280	48
90	80	10	**167 595 049**	**1'311.00**		**167 595 059**	**1'535.00**	200	296	49
110	100	10	**167 595 050**	**1'574.00**		**167 595 060**	**1'843.00**	238	336	54

Magnetventile Typ 166

PF 3 39 215

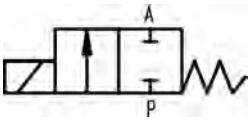

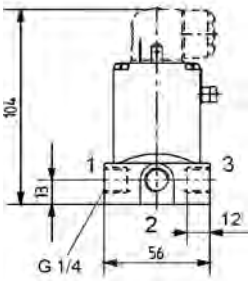

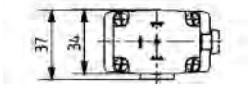

Magnetventil Typ 166
Durchgangsventil 2/2 Weg

Ausführung:

- Material: PVDF, PP-H
- Funktion A
- Griff überdrehsicher
- Elektrischer Anschluss mit Kabelkopf
- Schutzart IP 65

DN (mm)	D1_G (inch)	Spannung	PN (bar)	kv-Wert (Δp=1 bar) (l/min)	PP-H EPDM Code	CHF
3	¼	24V DC	0.0 - 8.0	4	**199 166 000**	**264.00**
4	¼	24V DC	0.0 - 4.0	5	**199 166 001**	**264.00**
5	¼	24V DC	0.0 - 3.0	6	**199 166 002**	**264.00**
3	¼	230V 50Hz ± 10%	0.0 - 10.0	4	**199 166 010**	**264.00**
4	¼	230V 50Hz ± 10%	0.0 - 5.0	5	**199 166 011**	**264.00**
5	¼	230V 50Hz ± 10%	0.0 - 4.5	6	**199 166 012**	**264.00**

PF 3 39 215

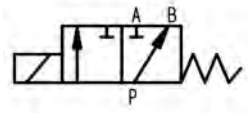

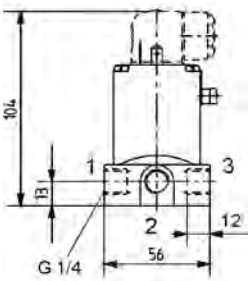

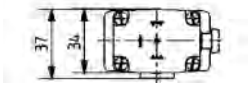

PROGEF Standard
Magnetventil Typ 166
Funktion F Verteilventil 3/2 Weg
Nennspannung 24V DC
Mit G 1/4 Anschluss

Ausführung:

- Material: PP-H
- Griff überdrehsicher
- Elektrischer Anschluss mit Kabelkopf
- Schutzart IP 65

DN (mm)	D1_G (inch)	Spannung	PN (bar)	kv-Wert (Δp=1 bar) (l/min)	Funktion	EPDM Code	CHF
4	¼	24V AC/DC	0 - 4	5	A	**199 166 201**	**277.00**

FKM Code	CHF
199 166 206	**291.00**

PROGEF® Natural		Seite
	Rohre	292
	Fittings / Übergangsfittings	293
	Sanitary Adaptor	299
	Verschraubungen und Einzelteile zu Verschraubungen	300
	Vorschweissbunde, Flansche, Dichtungen	302
	Membranventile Typ 515, 519 handbetätigt	305
	Membranventile Typ DIASTAR pneumatisch	308

PF 2 80 177

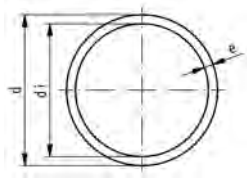

PROGEF Natural SDR11/PN10/S5

Ausführung:

- Werkstoff: PP-R
- Abmessung: nach EN 15494
- Farbe: unpigmentiert, transparent
- Rohrlänge: 5m, mit glatten Enden
- Beidseitig mit Kappen verschlossen, einzeln in Folie verpackt

d (mm)	PN (bar)	Code	CHF / m	Gewicht (kg/m)	di (mm)	e (mm)
20	10	**168 480 151**	**7.70**	0.107	16.2	1.9
25	10	**168 480 152**	**9.20**	0.164	20.4	2.3
32	10	**168 480 153**	**11.60**	0.261	26.2	2.9
40	10	**168 480 154**	**19.40**	0.412	32.6	3.7
50	10	**168 480 155**	**22.60**	0.638	40.8	4.6
63	10	**168 480 156**	**36.70**	1.010	51.4	5.8
90	10	**168 480 158**	**125.00**	2.030	80.0	8.2

PF 2 80 177

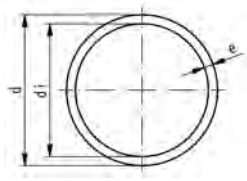

PROGEF Natural SDR17,6/PN6/S8,3

Ausführung:

- Werkstoff: PP-R
- Abmessung: nach EN 15494
- Farbe: unpigmentiert, transparent
- Rohrlänge: 5m, mit glatten Enden
- Beidseitig mit Kappen verschlossen, einzeln in Folie verpackt

d (mm)	PN (bar)	Code	CHF / m	Gewicht (kg/m)	di (mm)	e (mm)
75	6	**168 480 282**	**71.00**	0.935	66.4	4.3
90	6	**168 480 283**	**79.00**	1.330	79.8	5.1
110	6	**168 480 284**	**102.00**	1.990	97.4	6.3

PF 2 34 463

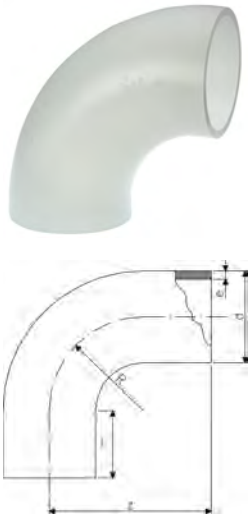

PROGEF Natural Bogen 90° S5/SDR11 - 0.75d (PN10)

Ausführung:

- Werkstoff: PP-R unpigmentiert
- Schweissbar mit der wulst- und nutfreien WNF Plus Schweisstechnologie
- IR = (IR Plus®) kompatibel. Zu verschweissen mit Parameter: PP-n (PP-R)
- Konventionelle Stumpfschweissung nach DVS 2207

d (mm)	SM	Code	CHF	Gewicht (kg)	z (mm)	L (mm)	R (mm)	e (mm)
20	WNF/IR	**728 018 606**	**7.60**	0.007	38	23	15	1.9
25	WNF/IR	**728 018 607**	**7.70**	0.012	42	23	19	2.3
32	WNF/IR	**728 018 608**	**10.80**	0.026	46	22	24	2.9
40	WNF/IR	**728 018 609**	**13.50**	0.038	51	21	30	3.7
50	WNF/IR	**728 018 610**	**17.20**	0.065	58	21	37	4.6
63	WNF/IR	**728 018 611**	**23.20**	0.115	66	21	45	5.8

PF 2 34 463

PROGEF Natural Bogen 90° S8,3/SDR17.6

Ausführung:

- Werkstoff: PP-R unpigmentiert
- Schweissbar mit der wulst- und nutfreien WNF Plus Schweisstechnologie
- IR = (IR Plus®) kompatibel. Zu verschweissen mit Parameter: PP-n (PP-R)
- Konventionelle Stumpfschweissung nach DVS 2207

d (mm)	SM	Code	CHF	Gewicht (kg)	L (mm)	L1 (mm)	e (mm)	R (mm)
75	WNF,IR	**728 018 412**	**51.00**	0.156	100	20	4.8	90
90	WNF,IR	**728 018 413**	**54.00**	0.225	100	20	5.1	90
110	WNF,IR	**728 018 414**	**58.00**	0.474	141	25	6.9	130

PF 2 34 463

PROGEF Natural Winkel 45° S5/SDR11 (PN10)

Ausführung:

- Werkstoff: PP-R unpigmentiert
- Schweissbar mit der wulst- und nutfreien WNF Plus Schweisstechnologie
- IR = (IR Plus®) kompatibel. Zu verschweissen mit Parameter: PP-n (PP-R)
- Konventionelle Stumpfschweissung nach DVS 2207

d (mm)	SM	Code	CHF	Gewicht (kg)	L (mm)	L1 (mm)	e (mm)
20	WNF/IR	**728 158 506**	**9.90**	0.007	32	24	1.9
25	WNF/IR	**728 158 507**	**10.40**	0.002	34	25	2.3
32	WNF/IR	**728 158 508**	**12.50**	0.019	36	25	2.9
40	WNF/IR	**728 158 509**	**15.70**	0.037	39	25	3.7
50	WNF/IR	**728 158 510**	**17.90**	0.054	42	26	4.6
63	WNF/IR	**728 158 511**	**29.50**	0.097	47	29	5.8

PF 2 34 463

PROGEF Natural Winkel 45° SDR17.6 (PN6)

Ausführung:

- Werkstoff: PP-R unpigmentiert
- Farbe: unpigmentiert, transparent
- Schweissbar mit der wulst- und nutfreien WNF Plus Schweisstechnologie
- IR = (IR Plus®) kompatibel. Zu verschweissen mit Parameter: PP-n (PP-R)
- Konventionelle Stumpfschweissung nach DVS 2207

d (mm)	SM	PN (bar)	Code	CHF	Gewicht (kg)	L (mm)	L1 (mm)	e (mm)
75	WNF, IR	6	**728 158 412**	**51.00**	0.099	49	21	4.3
90	WNF, IR	6	**728 158 413**	**54.00**	0.164	57	21	5.1
110	WNF, IR	6	**728 158 414**	**58.00**	0.293	70	38	6.3

PF 2 34 463

PROGEF Natural T 90° egal S5/SDR11 (PN10)

Ausführung:

- Werkstoff: PP-R unpigmentiert
- Farbe: unpigmentiert, transparent
- Konventionelle Stumpfschweissung nach DVS 2207

d (mm)	SM	Code	CHF	Gewicht (lb)	e (mm)	L (mm)	L1 (mm)	Gewicht (kg)
20	BCF, IR	**728 208 506**	**7.00**	0.024	1.9	38	24	
25	BCF, IR	**728 208 507**	**8.60**	0.040	2.3	42	26	
32	BCF, IR	**728 208 508**	**8.70**	0.071	2.9	46	26	
40	BCF, IR	**728 208 509**	**16.60**	0.130	3.7	51	23	
50	BCF, IR	**728 208 510**	**23.20**	0.223	4.6	58	22	
63	BCF, IR	**728 208 511**	**28.10**	0.401	5.8	66	20	

PF 2 34 463

PROGEF Natural T 90° egal SDR 17.6 (PN6)

Ausführung:

- Werkstoff: PP-R unpigmentiert
- Farbe: unpigmentiert, transparent
- Schweissbar mit der wulst- und nutfreien WNF Plus Schweisstechnologie
- IR = (IR Plus®) kompatibel. Zu verschweissen mit Parameter: PP-n (PP-R)
- Konventionelle Stumpfschweissung nach DVS 2207

d (mm)	SM	PN (bar)	Code	CHF	Gewicht (kg)	L (mm)	L1 (mm)	e (mm)
75	WNF,IR	6	**728 208 412**	**54.00**	0.230	75	20	4.3
90	WNF,IR	6	**728 208 413**	**61.00**	0.401	90	20	5.1
110	WNF,IR	6	**728 208 414**	**78.00**	0.723	110	20	6.3

PF 2 34 463

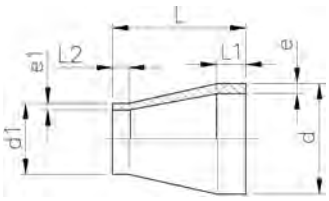

PROGEF Natural Reduktion S5/SDR11 (PN10)

Ausführung:

- Werkstoff: PP-R unpigmentiert
- Schweissbar mit der wulst- und nutfreien WNF Plus Schweisstechnologie
- IR = (IR Plus®) kompatibel. Zu verschweissen mit Parameter: PP-n (PP-R)
- Konventionelle Stumpfschweissung nach DVS 2207

d (mm)	d1 (mm)	SM	Code	CHF	Gewicht (kg)	L (mm)	L1 (mm)	L2 (mm)	e (mm)	e1 (mm)
25	20	WNF/IR	**728 908 537**	**9.60**	0.007	50	20	20	2.3	1.9
32	20	WNF/IR	**728 908 542**	**11.90**	0.010	50	20	20	3.0	1.9
32	25	WNF/IR	**728 908 541**	**11.90**	0.011	50	20	20	3.0	2.3
40	20	WNF/IR	**728 908 548**	**16.60**	0.015	58	20	23	3.7	1.9
40	25	WNF/IR	**728 908 547**	**16.60**	0.016	55	20	20	3.7	2.3
40	32	WNF/IR	**728 908 546**	**16.60**	0.019	55	20	20	3.7	2.9
50	25	WNF/IR	**728 908 554**	**17.90**	0.025	60	20	20	4.6	2.3
50	32	WNF/IR	**728 908 553**	**17.90**	0.027	60	20	20	4.6	2.9
50	40	WNF/IR	**728 908 552**	**17.90**	0.030	60	20	20	4.6	3.7
63	32	WNF/IR	**728 908 560**	**18.10**	0.043	65	20	20	5.8	2.9
63	40	WNF/IR	**728 908 559**	**18.10**	0.047	65	20	20	5.8	3.7
63	50	WNF/IR	**728 908 558**	**18.10**	0.052	65	20	20	5.8	4.6

PF 2 34 463

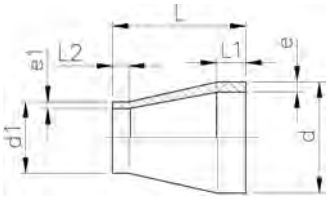

PROGEF Natural Reduktion SDR17.6 (PN6)

Ausführung:

- Werkstoff: PP-R unpigmentiert
- Farbe: unpigmentiert, transparent
- Schweissbar mit der wulst- und nutfreien WNF Plus Schweisstechnologie
- IR = (IR Plus®) kompatibel. Zu verschweissen mit Parameter: PP-n (PP-R)
- Konventionelle Stumpfschweissung nach DVS 2207

* SDR17.6 - SDR11

	d (mm)	d1 (mm)	SM	PN (bar)	Code	CHF	Gewicht (kg)	L (mm)	L1 (mm)	L2 (mm)	e (mm)	e1 (mm)
*	75	40	WNF/IR	6	**728 908 466**	**33.70**	0.048	68	20	23	4.3	3.7
*	75	50	WNF/IR	6	**728 908 465**	**33.70**	0.051	65	20	20	4.3	4.6
*	75	63	WNF/IR	6	**728 908 464**	**33.70**	0.060	65	20	20	4.3	5.8
*	90	63	WNF/IR	6	**728 908 471**	**45.40**	0.087	75	22	19	5.1	5.8
	90	75	WNF/IR	6	**728 908 470**	**45.40**	0.086	75	21	19	5.1	4.3
*	110	63	WNF/IR	6	**728 908 472**	**51.00**	0.145	90	28	28	6.3	5.8
	110	75	WNF/IR	6	**728 908 477**	**51.00**	0.135	90	26	20	6.3	4.3
	110	90	WNF/IR	6	**728 908 476**	**51.00**	0.154	90	25	22	6.3	5.1

PF 2 34 464

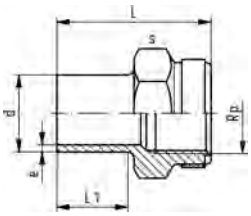

PROGEF Natural Übergangs-Muffe metrisch Rp (PN10)

Ausführung:

- Mit Stumpfschweissstutzen **SDR11** und zylindrischem Rohr-Innengewinde Rp, verstärkt
- Anschluss nur für Kunststoff- oder Metallgewinde
- Verstärkungsring rostfrei (A2)
- Werkstoff: PP-R unpigmentiert
- Keine PP-schädigenden Gewindedichtpasten verwenden

d (mm)	PN (bar)	Rp (inch)	SM	Code	CHF	Gewicht (kg)	L (mm)	L1 (mm)	s (mm)	e (mm)
20	10	½	WNF/IR	**728 918 056**	**35.40**	0.014	49	28	32	1.9
25	10	¾	WNF/IR	**728 918 057**	**41.50**	0.022	51	28	36	2.3
32	10	1	WNF/IR	**728 918 058**	**53.00**	0.039	54	28	46	2.9
40	10	1 ¼	WNF/IR	**728 918 059**	**64.00**	0.057	56	28	55	3.7
50	10	1 ½	WNF/IR	**728 918 060**	**73.00**	0.085	60	28	64	4.6
63	10	2	WNF/IR	**728 918 061**	**83.00**	0.140	62	28	80	5.8

PF 2 34 464

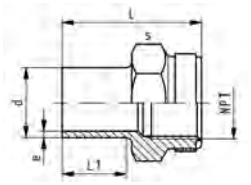

PROGEF Natural Übergangs-Muffe metrisch NPT (PN10)

Ausführung:

- Werkstoff: PP-R unpigmentiert
- Mit Stumpfschweiss-Stutzen **SDR11** und konischem Rohr-Innengewinde NPT
- Anschluss nur für Kunststoff- oder Metallgewinde
- Verstärkungsring rostfrei (A2)
- Keine PP-schädigenden Gewindedichtpasten verwenden
- Auf spannungsarme Montage achten und grosse Temperaturwechsel vermeiden

d (mm)	SM	NPT (inch)	Code	CHF	Gewicht (kg)	L (mm)	L1 (mm)	s (mm)	e (mm)
20	WNF/IR	½	**728 914 056**	**35.40**	0.016	49	28	32	1.9
25	WNF/IR	¾	**728 914 057**	**41.50**	0.019	51	28	36	2.3
32	WNF/IR	1	**728 914 058**	**53.00**	0.039	54	28	46	2.9
40	WNF/IR	1 ¼	**728 914 059**	**64.00**	0.052	56	28	55	3.7
50	WNF/IR	1 ½	**728 914 060**	**73.00**	0.085	60	28	64	4.6
63	WNF/IR	2	**728 914 061**	**83.00**	0.140	62	28	80	5.8

PF 2 34 464

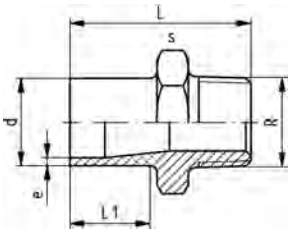

PROGEF Natural Übergangs-Nippel metrisch R (PN10)

Ausführung:

- Werkstoff: PP-R unpigmentiert
- Mit Stumpfschweiss-Stutzen SDR11 und konischem Aussengewinde
- Anschluss nur für Kunststoffgewinde
- Keine PP-schädigenden Gewindedichtpasten verwenden
- Auf spannungsarme Montage achten und grosse Temperaturwechsel vermeiden

d (mm)	R (inch)	PN (bar)	SM	Code	CHF	Gewicht (kg)	L (mm)	L1 (mm)	s (mm)	e (mm)
20	½	10	WNF/IR	**728 918 106**	**30.60**	0.013	51	28	32	1.9
25	¾	10	WNF/IR	**728 918 107**	**35.40**	0.017	52	28	36	2.3
32	1	10	WNF/IR	**728 918 108**	**46.40**	0.027	55	28	46	2.9
40	1 ¼	10	WNF/IR	**728 918 109**	**55.00**	0.037	58	28	55	3.7
50	1 ½	10	WNF/IR	**728 918 110**	**68.00**	0.052	60	28	65	4.6
63	2	10	WNF/IR	**728 918 111**	**83.00**	0.092	67	28	80	5.8

PF 2 34 464

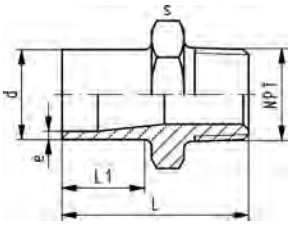

PROGEF Natural Übergangs-Nippel metrisch NPT (PN10)

Ausführung:

- Werkstoff: PP-R unpigmentiert
- Mit Stumpfschweiss-Stutzen **SDR11** und konischem Rohr-Aussengewinde NPT
- Anschluss nur für Kunststoffgewinde
- Keine PP-schädigenden Gewindedichtpasten verwenden
- Auf spannungsarme Montage achten und grosse Temperaturwechsel vermeiden

d (mm)	NPT (inch)	SM	Code	CHF	Gewicht (kg)	L (mm)	L1 (mm)	s (mm)	e (mm)
20	½	WNF/IR	**728 914 106**	**30.60**	0.013	51	28	32	1.9
25	¾	WNF/IR	**728 914 107**	**35.40**	0.017	52	28	36	2.3
32	1	WNF/IR	**728 914 108**	**46.40**	0.027	55	28	46	2.9
40	1 ¼	WNF/IR	**728 914 109**	**55.00**	0.039	58	28	55	3.7
50	1 ½	WNF/IR	**728 914 110**	**68.00**	0.054	60	28	65	4.6
63	2	WNF/IR	**728 914 111**	**83.00**	0.093	67	28	80	5.8

Sanitary Adaptor

PF 2 34 465

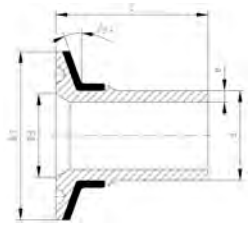

PROGEF Natural Sanitary Adaptor (PN10)
Anschluss ISO 1127

Ausführung:

- Werkstoff: PP-R unpigmentiert
- Schweissbar mit der wulst- und nutfreien WNF Plus Schweisstechnologie
- Edelstahl-Verstärkungsring
- Konventionelle Stumpfschweissung nach DVS 2207
- IR = (IR Plus®) kompatibel. Zu verschweissen mit Parameter: PP-n (PP-R)

d (mm)	DN (mm)	PN (bar)	SM	Code	CHF	Gewicht (kg)	D1 (mm)	D3 (mm)	L (mm)	e (mm)
20	15	10	WNF/IR	**728 598 006**	**84.00**	0.031	50	18	49	1.9
25	20	10	WNF/IR	**728 598 008**	**87.00**	0.029	50	23	50	2.3
25	25	10	WNF/IR	**728 598 009**	**87.00**	0.029	50	29	50	2.3
32	25	10	WNF/IR	**728 598 010**	**89.00**	0.030	50	29	53	2.9
40	32	10	WNF/IR	**728 598 014**	**93.00**	0.054	64	38	54	3.7
50	40	10	WNF/IR	**728 598 016**	**100.00**	0.064	64	44	61	4.6
63	50	10	WNF/IR	**728 598 018**	**107.00**	0.097	77	56	67	5.8

PF 2 34 465

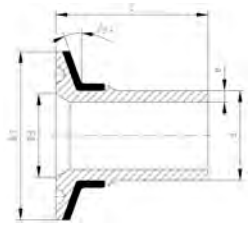

PROGEF Natural Sanitary Adaptor (PN10)
Anschluss DIN 32676

Ausführung:

- Werkstoff: PP-R unpigmentiert
- Schweissbar mit der wulst- und nutfreien WNF Plus Schweisstechnologie
- Edelstahl-Verstärkungsring
- Konventionelle Stumpfschweissung nach DVS 2207
- IR = (IR Plus®) kompatibel. Zu verschweissen mit Parameter: PP-n (PP-R)

d (mm)	PN (bar)	SM	DN (mm)	Code	CHF	Gewicht (kg)	D1 (mm)	D3 (mm)	L (mm)	e (mm)
20	10	WNF/IR	15	**728 598 056**	**84.00**	0.013	34	16	49	1.9
20	10	WNF/IR	20	**728 598 057**	**84.00**	0.013	34	20	49	1.9
25	10	WNF/IR	25	**728 598 059**	**87.00**	0.032	50	26	50	2.3
32	10	WNF/IR	32	**728 598 062**	**89.00**	0.031	50	32	53	2.9
40	10	WNF/IR	40	**728 598 065**	**92.00**	0.036	50	38	54	3.7
50	10	WNF/IR	50	**728 598 067**	**100.00**	0.060	64	50	61	4.6

PF 2 34 465

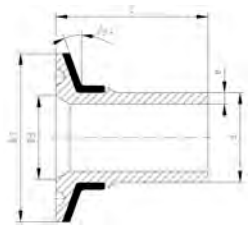

PROGEF Natural Sanitary Adaptor (PN10)
Anschluss für Membran-Manometer

Ausführung:

- IR = (IR Plus®) kompatibel. Zu verschweissen mit Parameter: PP-n (PP-R)
- Schweissbar mit der wulst- und nutfreien WNF Plus Schweisstechnologie
- Edelstahl-Verstärkungsring
- Werkstoff: PP-R unpigmentiert
- Konventionelle Stumpfschweissung nach DVS 2207

d (mm)	DN (mm)	SM	PN (bar)	Code	CHF	Gewicht (kg)	D1 (mm)	D3 (mm)	L (mm)	e (mm)
20	15	WNF, IR	10	**728 598 516**	**97.00**	0.029	50	34	49	1.9
25	20	WNF, IR	10	**728 598 518**	**100.00**	0.027	50	34	50	2.3
32	25	WNF, IR	10	**728 598 520**	**102.00**	0.032	50	34	53	2.9

Verschraubungen und Einzelteile zu Verschraubungen

PF 2 34 464

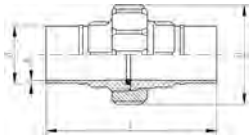

PROGEF Natural Sanitary Verschraubung S5/SDR11 (PN10)

d (mm)	SM	EPDM Code	CHF	FKM Code	CHF	Gewicht (lb)
20	WNF, IR	**728 518 526**	**45.80**	**728 528 526**	**51.00**	0.106
25	WNF, IR	**728 518 527**	**54.00**	**728 528 527**	**60.00**	0.168
32	WNF, IR	**728 518 528**	**56.00**	**728 528 528**	**66.00**	0.234
40	WNF, IR	**728 518 529**	**76.00**	**728 528 529**	**102.00**	0.324
50	WNF, IR	**728 518 530**	**90.00**	**728 528 530**	**126.00**	0.428
63	WNF, IR	**728 518 531**	**130.00**	**728 528 531**	**165.00**	0.756

d (mm)	D (mm)	L (mm)	L1 (mm)	L2 (mm)	e (mm)
20	48	107	53	25	1.9
25	58	113	56	25	2.3
32	65	119	59	25	2.9
40	79	126	63	25	3.7
50	91	131	65	25	4.6
63	111	137	68	25	5.8

PF 2 34 464

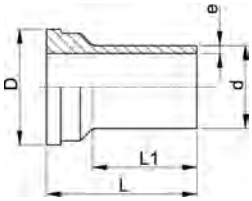

PROGEF Natural Einlegteil IR S5/SDR11 (PN10)

Ausführung:

- Werkstoff: PP-R unpigmentiert
- Schweissbar mit der wulst- und nutfreien WNF Plus Schweisstechnologie
- IR = (IR Plus®) kompatibel. Zu verschweissen mit Parameter: PP-n (PP-R)
- Konventionelle Stumpfschweissung nach DVS 2207

d (mm)	SM	Code	CHF	Gewicht (kg)	D (mm)	L (mm)	L1 (mm)	e (mm)
20	WNF/IR	**728 608 506**	**9.60**	0.004	30	53	35	1.9
25	WNF/IR	**728 608 507**	**12.00**	0.013	39	56	36	2.3
32	WNF/IR	**728 608 508**	**12.40**	0.024	45	59	38	2.9
40	WNF/IR	**728 608 509**	**19.30**	0.042	57	63	39	3.7
50	WNF/IR	**728 608 510**	**19.90**	0.055	63	65	41	4.6
63	WNF/IR	**728 608 511**	**27.80**	0.092	78	69	43	5.8

PF 2 34 464

PROGEF Natural Einschraubteil S5/SDR11 (PN10)

Ausführung:

- Werkstoff: PP-R unpigmentiert
- Schweissbar mit der wulst- und nutfreien WNF Plus Schweisstechnologie
- IR = (IR Plus®) kompatibel. Zu verschweissen mit Parameter: PP-n (PP-R)
- Konventionelle Stumpfschweissung nach DVS 2207

d (mm)	SM	Code	CHF	Gewicht (kg)	G (R/Rp BS Thread) (inch)	L (mm)	L1 (mm)	e (mm)
20	WNF/IR	**728 648 526**	**26.20**	0.012	1	54	26	1.9
25	WNF/IR	**728 648 527**	**30.20**	0.020	1 1/4	57	26	2.3
32	WNF/IR	**728 648 528**	**32.10**	0.029	1 1/2	60	25	2.9
40	WNF/IR	**728 648 529**	**38.90**	0.047	2	63	25	3.7
50	WNF/IR	**728 648 530**	**54.00**	0.072	2 1/4	66	25	4.6
63	WNF/IR	**728 648 531**	**62.00**	0.104	2 3/4	69	25	5.8

PF 2 34 180

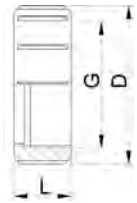

PROGEF Standard Überwurfmutter (PN10)

Ausführung:

- Werkstoff: PP glasfaserverstärkt

Muffen-schweissen d (mm)	PN (bar)	Stumpf-schweissen d (mm)	G (R/Rp BS Thread) (inch)	Code	CHF	Gewicht (kg)	D (mm)	L (mm)
20	10	20	1	**727 890 406**	**12.40**	0.023	47	21
25	10	25	1 1/4	**727 890 407**	**12.70**	0.035	56	23
32	10	32	1 1/2	**727 890 408**	**15.10**	0.044	63	24
40	10	40	2	**727 890 409**	**20.60**	0.044	77	27
50	10	50	2 1/4	**727 890 410**	**31.40**	0.062	84	30
63	10	63	2 3/4	**727 890 411**	**51.00**	0.119	111	39

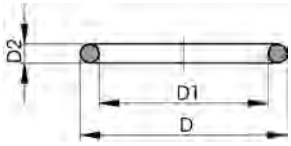

O-Ring

Ausführung:

- Härte ca: 65° Shore
- Passend zu Verschraubung PP-N 28 51 85

d (mm)	Zoll (inch)	EPDM Code	CHF	PF	FKM Code	CHF	PF	Gewicht (lb)
20	½	**748 410 140**	**1.70**	2 31 800	**749 410 140**	**3.10**	2 31 800	0.044
25	¾	**748 410 006**	**3.00**	2 30 162	**749 410 006**	**8.00**	2 30 162	0.004
32	1	**748 410 025**	**2.90**	2 63 405	**749 410 025**	**9.00**	2 34 464	0.004
40	1 ¼	**748 410 152**	**4.70**	2 34 464	**749 410 152**	**16.00**	2 34 464	0.007
50	1 ½	**748 410 009**	**5.90**	2 30 162	**749 410 009**	**18.00**	2 30 162	0.015
63	2	**748 410 171**	**4.80**	2 63 405	**749 410 171**	**20.70**	2 34 464	0.015

d (mm)	D (mm)	D1 (mm)	D2 (mm)
20	20	15	2.62
25	27	20	3.53
32	32	25	3.53
40	42	31	5.34
50	51	41	5.34
63	61	50	5.34

PF 2 34 463

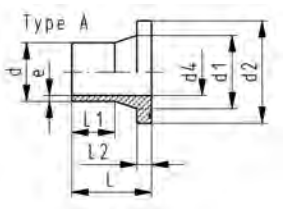

PROGEF Natural Vorschweissbund S5/SDR11 (PN10)
Kombinierte Dichtfläche: flach und gerillt

Ausführung:

- Werkstoff: PP-R unpigmentiert
- Konventionelle Stumpfschweissung nach DVS 2207
- Schweissbar mit der wulst- und nutfreien WNF Plus Schweisstechnologie
- IR = (IR Plus®) kompatibel. Zu verschweissen mit Parameter: PP-n (PP-R)
- Dichtung: Profil-Flanschdichtung EPDM No. 48 44 07, FKM No. 49 44 07

d (mm)	DN (mm)	SM	Code	CHF	Gewicht (kg)	d1 (mm)	d2 (mm)	d4 (mm)	L (mm)	L1 (mm)	L2 (mm)	e (mm)
20	15	BCF, IR	**728 798 706**	**10.50**	0.015	27	45	16	50	29	7	1.9
25	20	BCF, IR	**728 798 707**	**13.70**	0.028	33	58	20	52	27	9	2.3
32	25	BCF, IR	**728 798 708**	**13.70**	0.042	40	68	26	54	28	10	3.0
40	32	BCF, IR	**728 798 709**	**21.00**	0.064	50	78	32	56	25	11	3.7
50	40	BCF, IR	**728 798 710**	**21.00**	0.092	61	88	40	62	32	12	4.6
63	50	BCF, IR	**728 798 711**	**23.50**	0.139	75	102	51	68	38	14	5.8

PF 2 34 463

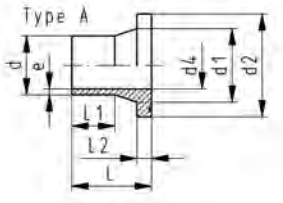

PROGEF Natural Vorschweissbund SDR17.6 (PN6)
Kombinierte Dichtfläche: flach und gerillt

Ausführung:

- Werkstoff: PP-R unpigmentiert
- Farbe: unpigmentiert, transparent
- Schweissbar mit der wulst- und nutfreien WNF Plus Schweisstechnologie
- IR = (IR Plus®) kompatibel. Zu verschweissen mit Parameter: PP-n (PP-R)
- Konventionelle Stumpfschweissung nach DVS 2207

d (mm)	SM	PN (bar)	Code	CHF	Gewicht (kg)	d1 (mm)	d2 (mm)	d4 (mm)	L (mm)	L1 (mm)	L2 (mm)	e (mm)
75	IR	6	**728 798 787**	**45.40**	0.202	89	121	65	80	43	16	4.8
90	IR	6	**728 798 788**	**51.00**	0.271	105	138	78	80	41	17	5.7
110	IR	6	**728 798 789**	**56.00**	0.354	125	158	96	80	40	18	6.9

PF 2 34 238

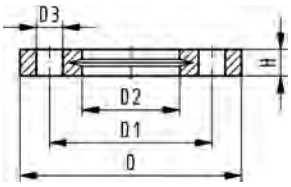

Losflansch PP-V metrisch
Für Stumpfschweiss-Systeme metrisch

Ausführung:

- Moderner Vollkunststoff Flansch PP-GF (30% glasfaserverstärkt)
- Anschluss Dimension: ISO 7005, EN 1092, BS 4504, DIN 2501
- **Lochkreis PN 10**

AL: Anzahl der Bohrungen

d (mm)	DN (mm)	PN (bar)	Code	CHF	Gewicht (kg)	D (mm)	D1 (mm)	D2 (mm)	D3 (mm)	H (mm)	AL	SC
20	15	16	**727 700 406**	**10.80**	0.093	95	65	28	14	16	4	M12
25	20	16	**727 700 407**	**12.30**	0.120	105	75	34	14	17	4	M12
32	25	16	**727 700 408**	**15.70**	0.151	115	85	42	14	18	4	M12
40	32	16	**727 700 409**	**18.50**	0.244	140	100	51	18	20	4	M16
50	40	16	**727 700 410**	**22.10**	0.297	150	110	62	18	22	4	M16
63	50	16	**727 700 411**	**27.80**	0.362	165	125	78	18	24	4	M16
75	65	16	**727 700 412**	**31.00**	0.487	185	145	92	18	26	4	M16
90	80	16	**727 700 513**	**37.10**	0.544	200	160	108	18	27	8	M16
110	100	16	**727 700 514**	**45.60**	0.643	220	180	128	18	28	8	M16

PF 2 34 238

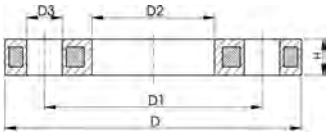

Losflansch PP/Stahl metrisch
Für Stumpfschweiss-Systeme metrisch

Ausführung:

- PP-GF (30% glasfaserverstärkt) mit Stahleinlage
- Anschluss Dimension: ISO 7005, EN 1092, BS 4504, DIN 2501
- **Lochkreis PN 10**

AL: Anzahl der Bohrungen

[1]) Geeignet für Stumpf- und Muffenschweissen

[2]) Kombi-Version, Lochkreis metrisch - ANSI

	d (mm)	DN (mm)	PN (bar)	Code	CHF	NPK	Gewicht (kg)
1	20	15	16	**727 700 206**	**13.60**		0.216
1	25	20	16	**727 700 207**	**15.50**		0.279
1	32	25	16	**727 700 208**	**19.30**	**471 372**	0.429
1	40	32	16	**727 700 209**	**22.10**	**471 373**	0.621
1	50	40	16	**727 700 210**	**26.70**	**471 374**	0.722
1	63	50	16	**727 700 211**	**33.60**	**471 375**	0.900
1	75	65	16	**727 700 212**	**37.20**	**471 376**	1.110
	90	80	16	**727 700 313**	**46.10**	**471 377**	1.390
	110	100	16	**727 700 314**	**58.00**	**471 378**	1.407

	d (mm)	D (mm)	D1 (mm)	D2 (mm)	D3 (mm)	H (mm)	AL	SC
1	20	95	65	28	14	12	4	M12
1	25	105	75	34	14	12	4	M12
1	32	115	85	42	14	16	4	M12
1	40	140	100	51	18	16	4	M16
1	50	150	110	62	18	20	4	M16
1	63	165	125	78	18	20	4	M16
1	75	185	145	92	18	20	4	M16
	90	200	160	108	18	20	8	M16
	110	220	180	128	18	20	8	M16

PF 2 30 162

Flanschdichtung zu Vorschweissbund (PN16)

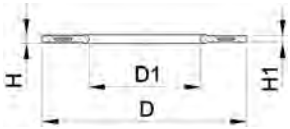

Ausführung:

- Härte: 70° Shore **EPDM**, 75° Shore **FKM**
- Passend für Vorschweissbunde

d (mm)	DN (mm)	PN (bar)	EPDM Code	CHF	FKM Code	CHF	Gewicht (kg)
20	15	16	**748 440 706**	**22.60**	**749 440 706**	**84.00**	0.013
25	20	16	**748 440 707**	**23.10**	**749 440 707**	**85.00**	0.014
32	25	16	**748 440 708**	**23.90**	**749 440 708**	**90.00**	0.019
40	32	16	**748 440 709**	**24.40**	**749 440 709**	**93.00**	0.026
50	40	16	**748 440 710**	**25.40**	**749 440 710**	**96.00**	0.039
63	50	16	**748 440 711**	**26.50**	**749 440 711**	**100.00**	0.050
75	65	16	**748 440 712**	**27.10**	**749 440 712**	**101.00**	0.082
90	80	16	**748 440 713**	**28.30**	**749 440 713**	**106.00**	0.083
110	100	16	**748 440 714**	**32.30**	**749 440 714**	**121.00**	0.127

d (mm)	D (mm)	D1 (mm)	di VSB/BB (mm)	H (mm)	H1 (mm)
20	51	20	10 - 20	4	3
25	61	22	12 - 22	4	3
32	71	28	18 - 28	4	3
40	82	40	30 - 40	4	3
50	92	46	36 - 46	4	3
63	107	58	48 - 58	5	4
75	127	69	59 - 69	5	4
90	142	84	73 - 84	5	4
110	162	104	94 - 104	6	5

Membranventile Typ 515, 519 handbetätigt

PF 2 34 776

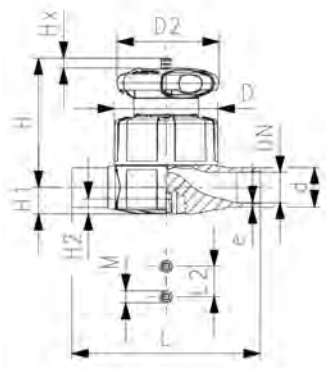

PROGEF Natural
Membranventil Typ 515
Mit Stumpfschweissstutzen SDR11 metrisch

Ausführung:

- Werkstoff: PP-R unpigmentiert
- Doppelter Durchfluss
- Eine zentrale Gehäusemutter ersetzt vier Schrauben
- Verriegelbares Handrad
- Baulänge nach EN 558

Option:

- Armatur individuell konfigurierbar (siehe Bestellformular)
- Multifunktionsmodul mit selbstjustierenden Endschaltern
- *PN: PTFE

d (mm)	DN	PN* (bar)	EPDM Code	CHF	PTFE/EPDM Code	CHF	Gewicht (kg)
20	DN15	10/6*	**168 515 112**	**123.00**	**168 515 132**	**244.00**	0.308
25	DN20	10/6*	**168 515 113**	**137.00**	**168 515 133**	**274.00**	0.393
32	DN25	10/6*	**168 515 114**	**171.00**	**168 515 134**	**340.00**	0.969
40	DN32	10/6*	**168 515 115**	**209.00**	**168 515 135**	**418.00**	1.125
50	DN40	10/6*	**168 515 116**	**268.00**	**168 515 136**	**536.00**	2.083
63	DN50	10/6*	**168 515 117**	**342.00**	**168 515 137**	**683.00**	2.630

d (mm)	D (mm)	D2 (mm)	H (mm)	H1 (mm)	H2 (mm)	L (mm)	L2 (mm)	M	#	Hub = Hx (mm)	Abmessungen	PN: PTFE
20	65	65	73	14	12	124	25	M6		7	DN15	PN6*
25	80	65	81	18	12	144	25	M6		10	DN20	PN6*
32	88	87	107	22	12	155	25	M6		13	DN25	PN6*
40	101	87	115	26	15	176	45	M8		15	DN32	PN6*
50	117	135	148	32	15	193	45	M8		19	DN40	PN6*
63	144	135	166	39	15	223	45	M8		25	DN50	PN6*

PF 2 34 776

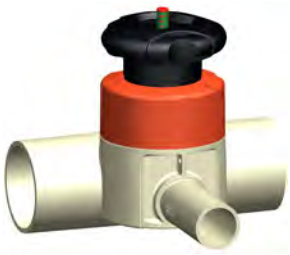

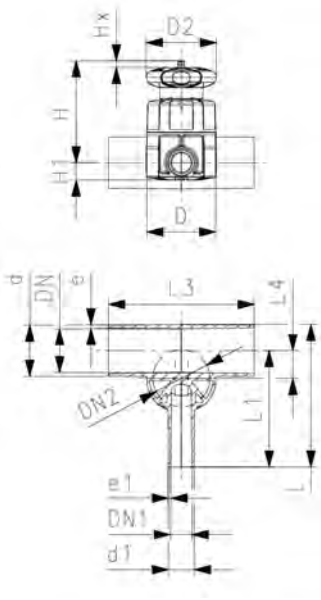

PROGEF Natural
Membranventil Typ 519
Mit Stumpfschweissstutzen SDR11 metrisch

Ausführung:

- Werkstoff: PP-R unpigmentiert
- Doppelter Durchfluss
- Eine zentrale Gehäusemutter ersetzt vier Schrauben
- Verriegelbares Handrad
- Minimalster Totraum

Option:

- Armatur individuell konfigurierbar (siehe Bestellformular)
- Multifunktionsmodul mit selbstjustierenden Endschaltern

d (mm)	d1 (mm)	Ventil-dimension d (mm)	DN (mm)	DN1 (mm)	DN2 (mm)	PN (bar)	kv-Wert (Δp=1 bar) (l/min)	EPDM Code	CHF
20	20	20	15	15	15	10	57	**168 519 101**	**458.00**
25	20	25	20	15	20	10	89	**168 519 103**	**464.00**
25	25	25	20	20	20	10	118	**168 519 104**	**469.00**
32	20	25	25	15	20	10	80	**168 519 107**	**472.00**
32	25	25	25	20	20	10	105	**168 519 108**	**475.00**
32	32	32	25	25	25	10	231	**168 519 109**	**478.00**
40	20	32	32	15	25	10	85	**168 519 112**	**491.00**
40	40	40	32	32	25	10	187	**168 519 115**	**1'043.00**
50	20	25	40	15	20	10	86	**168 519 118**	**603.00**
50	25	32	40	20	25	10	160	**168 519 119**	**652.00**
50	32	32	40	25	25	10	206	**168 519 120**	**675.00**
63	20	25	50	15	20	10	84	**168 519 125**	**734.00**
63	25	32	50	20	25	10	150	**168 519 126**	**766.00**
63	32	32	50	25	25	10	184	**168 519 127**	**806.00**

d (mm)	PTFE/EPDM Code	CHF	Gewicht (kg)
20	**168 519 301**	**641.00**	0.322
25	**168 519 303**	**648.00**	0.398
25	**168 519 304**	**655.00**	0.399
32	**168 519 307**	**660.00**	0.425
32	**168 519 308**	**666.00**	0.427
32	**168 519 309**	**670.00**	0.981
40	**168 519 312**	**687.00**	1.008
40	**168 519 315**	**1'459.00**	1.034
50	**168 519 318**	**844.00**	0.485
50	**168 519 319**	**913.00**	1.054
50	**168 519 320**	**945.00**	1.056
63	**168 519 325**	**1'029.00**	0.524
63	**168 519 326**	**1'072.00**	1.097
63	**168 519 327**	**1'128.00**	1.100

d (mm)	D (mm)	D2 (mm)	H (mm)	L (mm)	L1 (mm)	L3 (mm)	L4 (mm)	e (mm)	Hub = Hx (mm)	e1 (mm)
20	65	65	75	117	96	162	12	1.9	7	1.9
25	80	65	80	133	108	162	16	2.3	10	1.9
25	80	65	80	133	108	162	16	2.3	10	2.3
32	80	65	84	142	120	162	19	2.9	10	1.9
32	80	65	84	142	120	162	19	2.9	10	2.3
32	88	87	107	145	120	160	19	2.9	13	2.9
40	88	87	115	149	128	180	23	3.7	13	1.9
40	88	87	115	174	153	180	23	3.7	13	3.7
50	80	65	97	160	134	180	27	4.6	10	1.9
50	88	87	120	160	134	180	28	4.6	13	2.3

Fortsetzung nächste Seite

PF 2 34 776

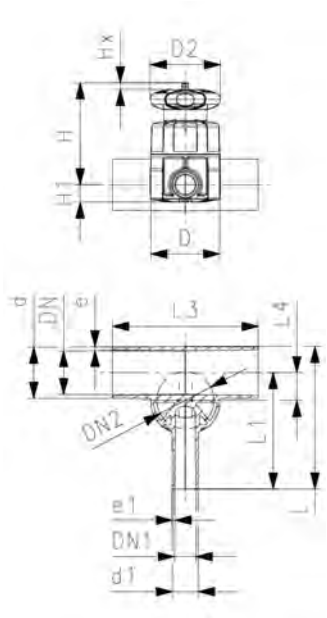

d (mm)	D (mm)	D2 (mm)	H (mm)	L (mm)	L1 (mm)	L3 (mm)	L4 (mm)	e (mm)	Hub = Hx (mm)	e1 (mm)
50	88	87	120	160	134	180	28	4.6	13	2.9
63	80	65	104	177	144	180	33	5.8	10	1.9
63	88	87	127	177	144	180	35	5.8	13	2.3
63	88	87	127	177	144	180	35	5.8	13	2.9

Membranventile Typ DIASTAR pneumatisch

PF 3 39 772

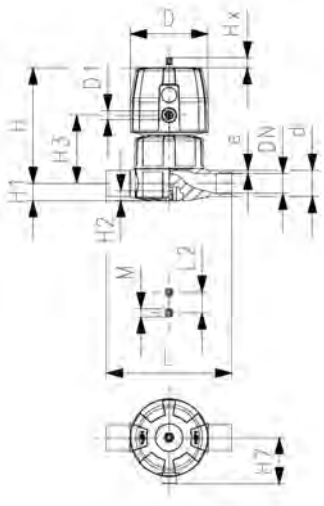

PROGEF Natural
Membranventil Typ DIASTAR Six
FC (Federkraft schliessend)
Mit Stumpfschweissstutzen SDR11 metrisch

Ausführung:

- Werkstoff: PP-R unpigmentiert
- Doppelter Durchfluss
- Eine zentrale Gehäusemutter ersetzt vier Schrauben
- In 90° Schritten drehbarer Luftanschluss

Option:

- Armatur individuell konfigurierbar (siehe Bestellformular)

d (mm)	DN (mm)	PN (bar)	kv-Wert (Δp=1 bar) (l/min)	EPDM Code	CHF	Gewicht (kg)
25	20	6	271	**168 615 113**	**220.00**	0.901
32	25	6	481	**168 615 114**	**236.00**	1.063
40	32	6	759	**168 615 115**	**272.00**	1.744
50	40	6	960	**168 615 116**	**370.00**	2.203
63	50	6	1181	**168 615 117**	**406.00**	2.979

d (mm)	D (mm)	D1_G (inch)	H (mm)	H1 (mm)	H2 (mm)	H3 (mm)	H7 (mm)	L (mm)	L2 (mm)	M	e (mm)	Hub = Hx (mm)
25	96	⅛	132	18	12	73	57	144	25	M6	2.3	10
32	96	⅛	143	22	12	84	57	154	25	M6	2.9	13
40	120	⅛	173	26	15	99	69	174	45	M8	3.7	14
50	120	⅛	193	32	15	119	69	194	45	M8	4.6	16
63	120	⅛	205	39	15	132	69	224	45	M8	5.8	16

PF 3 39 772

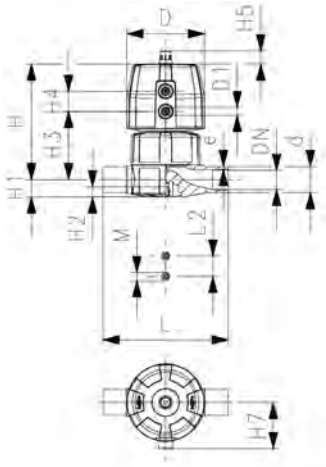

PROGEF Natural
Membranventil Typ DIASTAR Ten
FC (Federkraft schliessend)
Mit Stumpfschweissstutzen SDR11 metrisch

Ausführung:

- Werkstoff: PP-R unpigmentiert
- Doppelter Durchfluss
- Eine zentrale Gehäusemutter ersetzt vier Schrauben
- In 90° Schritten drehbarer Luftanschluss

Option:

- Armatur individuell konfigurierbar (siehe Bestellformular)
- Umfangreiches Zubehör erhältlich

*PN: PTFE
* Einseitiger Arbeitsdruck

d (mm)	DN (mm)	PN* (bar)	kv-Wert (Δp=1 bar) (l/min)	EPDM Code	CHF	PTFE Code	CHF	Gewicht (kg)
20	15	10/6*	125	**168 625 112**	**298.00**	**168 625 132**	**386.00**	0.502
25	20	10/6*	271	**168 625 113**	**314.00**	**168 625 133**	**408.00**	0.987
32	25	10/6*	481	**168 625 114**	**338.00**	**168 625 134**	**439.00**	1.155
40	32	10/6*	759	**168 625 115**	**388.00**	**168 625 135**	**506.00**	1.914
50	40	10/6*	1263	**168 625 116**	**527.00**	**168 625 136**	**685.00**	3.371
63	50	10/5*	1728	**168 625 117**	**580.00**	**168 625 137**	**753.00**	3.928

d (mm)	D (mm)	D1_G (inch)	H (mm)	H1 (mm)	H2 (mm)	H3 (mm)	H4 (mm)	H5 (mm)	H7 (mm)	L (mm)	L2 (mm)	M	e (mm)	Hub = Hx (mm)
20	68	⅛	101	14	12	60	24	16	43	124	25	M6	1.9	7
25	96	⅛	132	18	12	73	25	16	57	144	25	M6	2.3	10
32	96	⅛	143	22	12	84	25	16	57	154	25	M6	2.9	13
40	120	¼	173	26	15	99	26	26	69	174	45	M8	3.7	15
50	150	¼	214	32	15	119	36	26	88	194	45	M8	4.6	19
63	150	¼	226	39	15	132	36	26	88	224	45	M8	5.8	23

PF 3 39 772

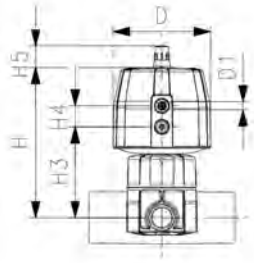

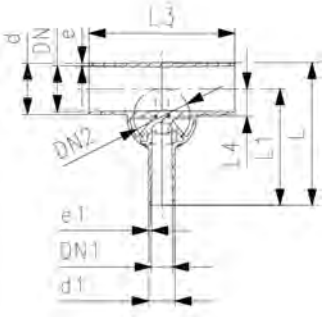

PROGEF Natural
Membranventil Typ DIASTAR Ten
FC (Federkraft schliessend)
Mit Stumpfschweissstutzen SDR11 metrisch

Ausführung:

- Werkstoff: PP-R unpigmentiert
- Doppelter Durchfluss
- Eine zentrale Gehäusemutter ersetzt vier Schrauben
- In 90° Schritten drehbarer Luftanschluss
- Minimalster Totraum

Option:

- Armatur individuell konfigurierbar (siehe Bestellformular)
- Umfangreiches Zubehör erhältlich

*PN: PTFE

* Einseitiger Arbeitsdruck

d (mm)	d1 (mm)	Ventil-dimension d (mm)	DN (mm)	DN1 (mm)	DN2 (mm)	PN* (bar)	kv-Wert (Δp=1 bar) (l/min)	EPDM Code	CHF
20	20	20	15	15	15	10/6*	57	**168 629 101**	**977.00**
25	20	25	20	15	20	10/6*	89	**168 629 103**	**494.00**
25	25	25	20	20	20	10/6*	118	**168 629 104**	**500.00**
32	20	25	25	15	20	10/6*	80	**168 629 107**	**501.00**
32	25	25	25	20	20	10/6*	105	**168 629 108**	**1'025.00**
32	32	32	25	25	25	10/6*	231	**168 629 109**	**1'010.00**
40	20	32	32	15	25	10/6*	85	**168 629 112**	**506.00**
50	20	25	40	15	20	10/6*	86	**168 629 118**	**587.00**
50	25	32	40	20	25	10/6*	160	**168 629 119**	**1'283.00**
50	32	32	40	25	25	10/6*	206	**168 629 120**	**1'298.00**
63	20	25	50	15	20	10/6*	84	**168 629 125**	**1'479.00**
63	25	32	50	20	25	10/6*	150	**168 629 126**	**1'447.00**
63	32	32	50	25	25	10/6*	184	**168 629 127**	**1'479.00**

d (mm)	PTFE/EPDM Code	CHF	Gewicht (kg)
20	**168 629 301**	**1'270.00**	0.515
25	**168 629 303**	**1'303.00**	0.992
25	**168 629 304**	**1'314.00**	0.993
32	**168 629 307**	**651.00**	1.019
32	**168 629 308**	**1'332.00**	1.021
32	**168 629 309**	**1'314.00**	1.167
40	**168 629 312**	**1'332.00**	1.194
50	**168 629 318**	**1'545.00**	1.079
50	**168 629 319**	**1'669.00**	1.240
50	**168 629 320**	**1'686.00**	1.242
63	**168 629 325**	**1'811.00**	1.119
63	**168 629 326**	**1'882.00**	1.283
63	**168 629 327**	**1'922.00**	1.286

d (mm)	D (mm)	D1 (inch)	H (mm)	H3 (mm)	H4 (mm)	H5 (mm)	L (mm)	L1 (mm)	L3 (mm)	L4 (mm)	e (mm)	Hub = Hx (mm)	e1 (mm)
20	68	⅛	104	71	25	16	117	96	162	12	1.9	7	1.9
25	96	⅛	131	72	25	16	133	108	162	16	2.3	10	1.9
25	96	⅛	131	72	25	16	133	108	162	16	2.3	10	2.3
32	96	⅛	135	76	25	16	142	120	162	19	2.9	10	1.9
32	96	⅛	135	76	25	16	142	120	162	19	2.9	10	2.3
32	96	⅛	143	93	25	16	145	120	160	19	2.9	13	2.9
40	96	⅛	151	101	25	16	149	128	180	23	3.7	13	1.9
50	96	⅛	148	90	25	16	160	134	180	27	4.6	10	1.9
50	96	⅛	156	106	25	16	160	134	180	28	4.6	13	2.3

Fortsetzung nächste Seite

PF 3 39 772

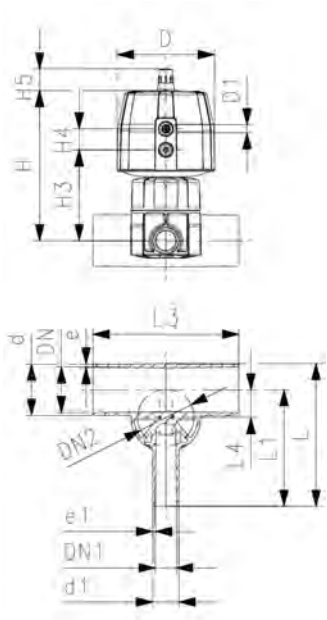

d (mm)	D (mm)	D1 (inch)	H (mm)	H3 (mm)	H4 (mm)	H5 (mm)	L (mm)	L1 (mm)	L3 (mm)	L4 (mm)	e (mm)	Hub = Hx (mm)	e1 (mm)
50	96	⅛	156	106	25	16	160	134	180	28	4.6	13	2.9
63	96	⅛	155	96	25	16	177	144	180	33	5.8	10	1.9
63	96	⅛	163	113	25	16	177	144	180	35	5.8	13	2.3
63	96	⅛	163	113	25	16	177	144	180	35	5.8	13	2.9

PF 3 39 772

PROGEF Natural
Membranventil Typ DIASTAR Ten
FO (Federkraft öffnend)
Mit Stumpfschweissstutzen SDR11 metrisch

Ausführung:

- Werkstoff: PP-R unpigmentiert
- Doppelter Durchfluss
- Eine zentrale Gehäusemutter ersetzt vier Schrauben
- In 90° Schritten drehbarer Luftanschluss

Option:

- Armatur individuell konfigurierbar (siehe Bestellformular)
- Umfangreiches Zubehör erhältlich

*PN: PTFE
* Einseitiger Arbeitsdruck

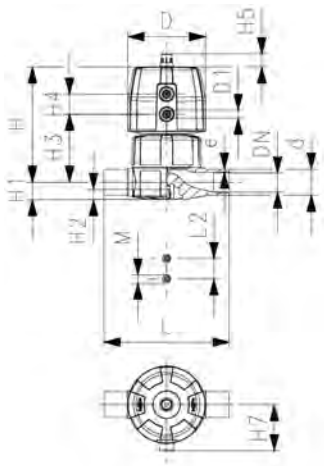

d (mm)	DN (mm)	PN* (bar)	kv-Wert (Δp=1 bar) (l/min)	EPDM Code	CHF	PTFE Code	CHF	Gewicht (kg)
20	15	10/6*	125	**168 645 112**	**224.00**	**168 645 132**	**290.00**	0.452
25	20	10/6*	271	**168 645 113**	**236.00**	**168 645 133**	**307.00**	0.813
32	25	10/6*	481	**168 645 114**	**253.00**	**168 645 134**	**357.00**	0.975
40	32	10/6*	759	**168 645 115**	**291.00**	**168 645 135**	**379.00**	1.554
50	40	10/6*	1263	**168 645 116**	**396.00**	**168 645 136**	**514.00**	3.281
63	50	10/5*	1728	**168 645 117**	**436.00**	**168 645 137**	**565.00**	3.838

d (mm)	D (mm)	D1_G (inch)	H (mm)	H1 (mm)	H2 (mm)	H3 (mm)	H4 (mm)	H5 (mm)	H7 (mm)	L (mm)	L2 (mm)	M	e (mm)	Hub = Hx (mm)
20	68	⅛	101	14	12	60	24	16	43	124	25	M6	1.9	7
25	96	⅛	132	18	12	73	25	16	57	144	25	M6	2.3	10
32	96	⅛	143	22	12	84	25	16	57	154	25	M6	2.9	13
40	120	⅛	173	26	15	99	26	26	69	174	45	M8	3.7	15
50	150	¼	214	32	15	119	36	26	88	194	45	M8	4.6	19
63	150	¼	226	39	15	132	36	26	88	224	45	M8	5.8	23

PF 3 39 772

PROGEF Natural
Membranventil Typ DIASTAR Ten
DA (Doppelt wirkend)
Mit Stumpfschweissstutzen SDR11 metrisch

Ausführung:

- Werkstoff: PP-R unpigmentiert
- Doppelter Durchfluss
- Eine zentrale Gehäusemutter ersetzt vier Schrauben
- In 90° Schritten drehbarer Luftanschluss

Option:

- Armatur individuell konfigurierbar (siehe Bestellformular)
- Umfangreiches Zubehör erhältlich

*PN: PTFE
* Einseitiger Arbeitsdruck

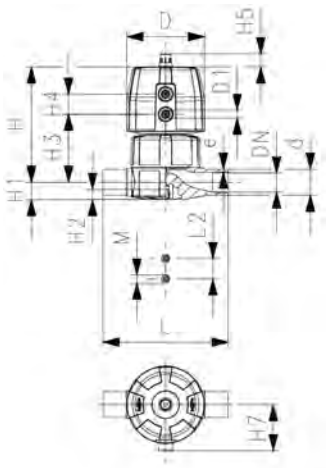

d (mm)	DN (mm)	PN* (bar)	kv-Wert (Δp=1 bar) (l/min)	PTFE Code	CHF	Gewicht (kg)
20	15	10/6*	125	**168 655 132**	**290.00**	0.436
25	20	10/6*	271	**168 655 133**	**307.00**	0.777
32	25	10/6*	481	**168 655 134**	**357.00**	0.945
40	32	10/6*	759	**168 655 135**	**379.00**	1.494
50	40	10/6*	1263	**168 655 136**	**514.00**	2.531
63	50	10/5*	1728	**168 655 137**	**565.00**	3.088

d (mm)	D (mm)	D1_G (inch)	H (mm)	H1 (mm)	H2 (mm)	H3 (mm)	H4 (mm)	H5 (mm)	H7 (mm)	L (mm)	L2 (mm)	M	e (mm)	Hub = Hx (mm)
20	68	⅛	101	14	12	60	24	16	43	124	25	M6	1.9	7
25	96	⅛	132	18	12	73	25	16	57	144	25	M6	2.3	10
32	96	⅛	143	22	12	84	25	16	57	154	25	M6	2.9	13
40	120	⅛	173	26	15	99	26	26	69	174	45	M8	3.7	15
50	150	¼	214	32	15	119	36	26	88	194	45	M8	4.6	19
63	150	¼	226	39	15	132	36	26	88	224	45	M8	5.8	23

PROGEF® Plus		Seite
	Rohre	316
	Fittings	317
	Verschraubungen	322
	Vorschweissbunde, Flanschen, Dichtungen	324
	Hand- und Überwachungsarmaturen	328

PF 2 80 177

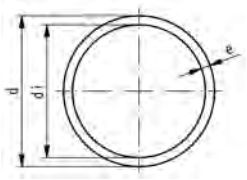

PROGEF Plus SDR11/PN10/S5

Ausführung:

- Werkstoff: PP-H - homopolymer
- Abmessung: nach DIN 8077/78
- Farbe: hellgrau RAL 7032
- Rohrlänge: 5m, mit glatten Enden
- Beidseitig mit Kappen verschlossen und doppelt in Folie verpackt
- High Purity Qualität
- **Note 1**: DIBT Z-40.23-4 Approval
- Warnhinweis: Die Druckklassen sind auf Betriebstemperaturen von 20°C bezogen. Höhere Temperaturen und aggressive Durchflussmedien reduzieren die Druckbelastbarkeit (siehe o.g. DIN sowie unsere techn. Unterlagen). Die Belastbarkeiten sind unter Berücksichtigung der Sicherheitsanforderungen der Einsatzgebiete zu berechnen.

Anmerkung	d (mm)	PN (bar)	Code	CHF / m	Gewicht (kg/m)	e (mm)	di (mm)
1	20	10	**167 481 711**	**10.10**	0.107	1.9	16.2
1	25	10	**167 481 712**	**11.20**	0.164	2.3	20.4
1	32	10	**167 481 713**	**13.00**	0.261	2.9	24.2
1	40	10	**167 481 714**	**16.10**	0.412	3.7	32.6
1	50	10	**167 481 715**	**20.00**	0.638	4.6	40.8
1	63	10	**167 481 716**	**27.70**	1.010	5.8	51.4
1	75	10	**167 481 717**	**35.70**	1.410	6.8	61.4
1	90	10	**167 481 718**	**47.40**	2.030	8.2	73.6
1	110	10	**167 481 719**	**70.00**	3.010	10.0	90.0
1	125	10	**167 481 720**	**89.00**	3.910	11.4	102.2
1	140	10	**167 481 721**	**108.00**	4.870	12.7	114.6
1	160	10	**167 481 722**	**145.00**	6.380	14.6	130.8
	180	10	**167 481 723**	**190.00**	8.070	16.4	147.2
	200	10	**167 481 724**	**225.00**	9.950	18.2	163.6
	225	10	**167 481 725**	**288.00**	12.600	20.5	184.0
	250	10	**167 481 726**	**359.00**	15.500	22.7	184.6
	280	10	**167 481 727**	**424.00**	19.400	25.4	229.2
	315	10	**167 481 728**	**538.00**	24.600	28.6	257.0
	355	10	**167 481 730**	**858.00**	31.200	32.2	290.6
	400	10	**167 481 731**	**1'082.00**	39.600	36.3	327.4

PF 2 34 527

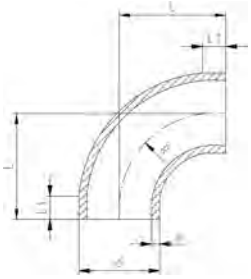

PROGEF Plus Bogen 90° S5/SDR11 (PN10)

Ausführung:

- Material: PP-H
- Konventionelle Stumpfschweissung nach DVS 2207
- IR = (IR Plus®) kompatibel. Zu verschweissen mit Parameter: PP-H
- Gereinigt und doppelt verpackt

d (mm)	SM	Code	CHF	L (mm)	L1 (mm)	R (mm)	e (mm)
20	IR	**727 018 681**	**7.10**	38	23	15	1.9
25	IR	**727 018 682**	**7.20**	42	23	19	2.3
32	IR	**727 018 683**	**7.40**	46	22	24	2.9
40	IR	**727 018 684**	**9.80**	51	21	30	3.7
50	IR	**727 018 685**	**12.10**	58	21	37	4.6
63	IR	**727 018 686**	**17.30**	66	21	45	5.8
75	IR	**727 018 662**	**24.50**	100	20	90	6.8
90	IR	**727 018 663**	**34.50**	100	20	90	8.2
110	IR	**727 018 664**	**67.00**	141	25	130	10.0
125	IR	**727 018 690**	**97.00**	125	28	116	11.4
140	IR	**727 018 691**	**124.00**	140	33	131	12.7
160	IR	**727 018 692**	**149.00**	160	33	151	14.6
180	IR	**727 018 693**	**170.00**	180	33	171	16.4
200	IR	**727 018 694**	**262.00**	200	33	190	18.2
225	IR	**727 018 695**	**321.00**	220	33	210	20.5
250		**727 018 450**	**593.00**	256	49	232	22.7
280		**727 018 451**	**773.00**	286	44	262	25.4
315		**727 018 452**	**1'067.00**	321	51	297	28.6

PF 2 34 527

PROGEF Plus Winkel 45° S5/SDR11 (PN10)

Ausführung:

- Konventionelle Stumpfschweissung nach DVS 2207
- IR = (IR Plus®) kompatibel. Zu verschweissen mit Parameter: PP-H
- Gereinigt und doppelt verpackt
- Lange Ausführung für d250, d280 und d315
- Material: PP-H

[1] Werkstoff: PP-R

	d (mm)	SM	Code	CHF	Gewicht (kg)	L (mm)	L1 (mm)	e (mm)
	20	IR	**727 158 581**	**10.00**	0.006	32	24	1.9
	25	IR	**727 158 582**	**10.50**	0.012	34	25	2.3
	32	IR	**727 158 583**	**12.70**	0.021	36	25	2.9
	40	IR	**727 158 584**	**15.90**	0.035	39	25	3.7
	50	IR	**727 158 585**	**18.00**	0.057	42	26	4.6
	63	IR	**727 158 586**	**30.00**	0.098	47	29	5.8
	75	IR	**727 158 587**	**40.40**	0.139	49	29	6.8
	90	IR	**727 158 588**	**50.00**	0.227	57	34	8.2
	110	IR	**727 158 589**	**94.00**	0.421	70	43	10.0
	125	IR	**727 158 590**	**132.00**	0.607	79	48	11.4
	140	IR	**727 158 591**	**184.00**	0.860	88	55	12.7
	160	IR	**727 158 592**	**201.00**	1.260	100	60	14.6
	200	IR	**727 158 594**	**297.00**	2.418	124	75	18.2
	225	IR	**727 158 595**	**340.00**	3.400	140	85	20.5
1	250		**727 158 596**	**755.00**	7.772	225	133	22.7
1	280		**727 158 597**	**1'139.00**	10.170	235	143	25.4
1	315		**727 158 598**	**1'382.00**	13.656	255	154	28.6

PF 2 34 527

PROGEF Plus T 90° egal S5/SDR11 (PN10)

Ausführung:

- Material: PP-H
- Konventionelle Stumpfschweissung nach DVS 2207
- IR = (IR Plus®) kompatibel. Zu verschweissen mit Parameter: PP-H
- Gereinigt und doppelt verpackt

d (mm)	SM	Code	CHF	Gewicht (kg)	L (mm)	L1 (mm)	e (mm)
20	IR	**727 208 581**	**5.80**	0.009	38	17	1.9
25	IR	**727 208 582**	**6.00**	0.019	42	17	2.3
32	IR	**727 208 583**	**7.10**	0.033	46	17	2.9
40	IR	**727 208 584**	**12.10**	0.063	51	23	3.7
50	IR	**727 208 585**	**16.60**	0.106	58	22	4.6
63	IR	**727 208 586**	**23.80**	0.186	66	20	5.8
75	IR	**727 208 587**	**46.60**	0.294	75	20	6.8
90	IR	**727 208 588**	**67.00**	0.526	90	20	8.2
110	IR	**727 208 589**	**97.00**	0.935	110	20	10.0
125	IR	**727 208 590**	**145.00**	1.357	125	25	11.4
140	IR	**727 208 591**	**184.00**	2.209	140	28	12.7
160	IR	**727 208 592**	**316.00**	2.900	160	28	14.6
180	IR	**727 208 693**	**393.00**	5.475	215	94	16.4
200	IR	**727 208 594**	**471.00**	5.570	200	35	18.2
225	IR	**727 208 595**	**612.00**	7.882	220	35	20.5
250	IR	**727 208 696**	**756.00**	10.400	227	68	18.2
280		**727 208 697**	**1'012.00**	15.170	267	87	25.4
315		**727 208 698**	**1'439.00**	20.330	283	86	28.6

PF 2 34 527

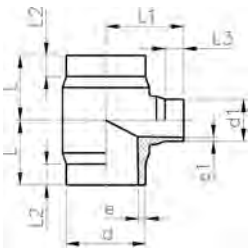

1

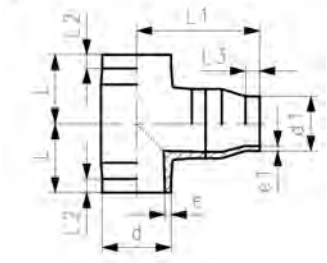

PROGEF Plus T 90° reduziert S5/SDR11 (PN10)

Ausführung:

- Material: PP-H
- Konventionelle Stumpfschweissung nach DVS 2207
- IR = (IR Plus®) kompatibel. Zu verschweissen mit Parameter: PP-H
- Gereinigt und doppelt verpackt

	d (mm)	d1 (mm)	SM	Code	CHF	Gewicht (kg)	L (mm)	L1 (mm)	L2 (mm)	L3 (mm)	e (mm)	e1 (mm)
	63	32	IR	**727 208 251**	**40.40**	0.159	65	70	25	25	5.8	2,9
	63	40	IR	**727 208 250**	**40.40**	0.175	65	70	25	25	5.8	3,7
	63	50	IR	**727 208 252**	**40.40**	0.174	65	70	25	25	5.8	4,6
	75	32	IR	**727 208 253**	**58.00**	0.240	70	75	25	25	6.8	2,9
	75	50	IR	**727 208 254**	**58.00**	0.248	70	75	25	25	6.8	4,6
	75	63	IR	**727 208 255**	**58.00**	0.260	70	75	25	25	6.8	5,8
	90	50	IR	**727 208 257**	**72.00**	0.410	80	85	25	25	8.2	4,6
	90	63	IR	**727 208 258**	**81.00**	0.431	80	85	25	25	8.2	5,8
	90	75	IR	**727 208 259**	**81.00**	0.435	80	85	25	25	8.2	6,8
	110	32	IR	**727 208 260**	**102.00**	0.648	90	95	30	25	10.0	2,9
	110	50	IR	**727 208 261**	**104.00**	0.662	90	95	30	25	10.0	4,6
	110	63	IR	**727 208 262**	**114.00**	0.669	90	95	30	25	10.0	5,8
	110	75	IR	**727 208 263**	**118.00**	0.689	90	95	30	25	10.0	6,8
	110	90	IR	**727 208 264**	**118.00**	0.694	90	95	30	25	10.0	8,2
1	125	63	IR	**727 208 265**	**696.00**	1.680	125	230	25	16	11.4	5,8
1	125	90	IR	**727 208 466**	**696.00**	1.700	125	225	25	40	11.4	8,2
1	125	110	IR	**727 208 267**	**696.00**	1.700	125	217	25	30	11.4	10,0
1	140	75	IR	**727 208 468**	**658.00**	2.400	140	245	28	41	11.4	10,0
1	140	90	IR	**727 208 469**	**658.00**	2.500	140	240	28	40	12.7	6,8
1	140	110	IR	**727 208 270**	**658.00**	2.380	140	242	28	33	12.7	10,0
	160	125	IR	**727 208 275**	**685.00**	3.500	160	276	28	32	14.6	11,4
	200	160	IR	**727 208 285**	**667.00**	6.600	200	332	35	40	18.2	14,6
	200	180	IR	**727 208 486**	**667.00**	6.900	200	335	35	45	12.7	8,2
	160	63	IR	**727 208 271**	**300.00**	2.125	142	135	50	30	14.6	5,8
	160	75	IR	**727 208 272**	**302.00**	2.140	142	135	50	30	14.6	6,8
	160	90	IR	**727 208 273**	**302.00**	2.164	142	135	50	30	14.6	8,2
	160	110	IR	**727 208 274**	**308.00**	2.200	142	135	50	30	14.6	10,0
	225	90	IR	**727 208 288**	**667.00**	4.597	155	165	40	30	20.5	8,2
	225	110	IR	**727 208 289**	**667.00**	4.524	155	165	40	30	20.5	10,0
	225	160	IR	**727 208 291**	**674.00**	4.710	155	165	40	30	20.5	14,6
1	250	160	IR	**727 208 493**	**878.00**	4.530	227	387	68	53	22.7	14,6

PF 2 34 527

PROGEF Plus Reduktion S5/SDR11 (PN10)

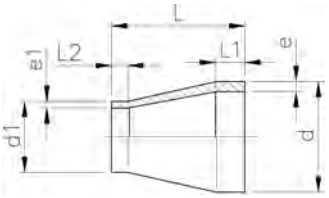

Ausführung:

- Gereinigt und doppelt verpackt
- Material: PP-H
- Konventionelle Stumpfschweissung nach DVS 2207
- IR = (IR Plus®) kompatibel. Zu verschweissen mit Parameter: PP-H

[1] Werkstoff: PP-R

	d (mm)	d1 (mm)	SM	Code	CHF	Gewicht (kg)	L (mm)	L1 (mm)	L2 (mm)	e (mm)	e1 (mm)
	25	20	IR	**727 908 637**	**9.80**	0.008	50	20	20	2.3	1,9
	32	20	IR	**727 908 642**	**11.80**	0.012	50	20	20	2.9	1,9
	32	25	IR	**727 908 641**	**11.80**	0.013	50	20	20	2.9	2,3
	40	20	IR	**727 908 648**	**13.40**	0.015	58	20	23	3.7	1,9
	40	25	IR	**727 908 647**	**13.40**	0.017	55	20	20	3.7	2,3
	40	32	IR	**727 908 646**	**13.40**	0.019	55	20	20	3.7	2,9
	50	25	IR	**727 908 654**	**13.90**	0.026	60	20	20	4.6	2,3
	50	32	IR	**727 908 653**	**13.90**	0.026	60	20	20	4.6	2,9
	50	40	IR	**727 908 652**	**13.90**	0.032	60	20	20	4.6	3,7
	63	32	IR	**727 908 660**	**16.40**	0.046	65	20	20	5.8	2,9
	63	40	IR	**727 908 659**	**16.40**	0.048	65	20	20	5.8	3,7
	63	50	IR	**727 908 658**	**16.40**	0.051	65	20	20	5.8	4,6
	75	40	IR	**727 908 666**	**20.90**	0.063	68	20	20	6.8	3,7
	75	50	IR	**727 908 665**	**20.90**	0.072	65	20	20	6.8	4,6
	75	63	IR	**727 908 664**	**20.90**	0.079	65	20	20	6.8	5,8
	90	63	IR	**727 908 671**	**22.60**	0.119	75	22	19	8.2	5,8
	90	75	IR	**727 908 670**	**22.60**	0.131	75	21	19	8.2	6,8
	110	63	IR	**727 908 672**	**28.10**	0.201	90	28	28	10.6	6.2
	110	75	IR	**727 908 677**	**28.10**	0.211	90	28	18	10.0	6,8
	110	90	IR	**727 908 676**	**28.10**	0.231	90	28	20	10.0	8,2
	125	110	IR	**727 908 680**	**36.20**	0.325	100	31	30	11.4	10,0
	140	110	IR	**727 908 685**	**44.90**	0.430	110	33	29	12.7	10,0
	140	125	IR	**727 908 684**	**44.90**	0.468	110	34	30	12.7	11,4
	160	110	IR	**727 908 690**	**53.00**	0.595	120	38	27	14.6	10,0
	160	140	IR	**727 908 688**	**51.00**	0.652	120	40	35	14.6	12,7
	180	90	IR	**727 908 780**	**81.00**	0.800	145	50	40	16.4	8,2
	180	110	IR	**727 908 781**	**132.00**	1.010	150	50	40	16.4	10,0
	180	125	IR	**727 908 782**	**91.00**	0.985	145	52	40	16.4	11,4
	180	140	IR	**727 908 783**	**69.00**	0.995	135	51	47	16.4	12,7
	180	160	IR	**727 908 784**	**111.00**	1.020	135	55	52	16.4	14,6
	200	160	IR	**727 908 692**	**181.00**	1.120	145	50	40	18.2	14,6
	200	180	IR	**727 908 785**	**162.00**	1.300	145	50	45	18.2	16,4
	225	110	IR	**727 908 695**	**230.00**	1.489	160	55	35	20.5	10,0
	225	160	IR	**727 908 696**	**192.00**	1.590	160	55	40	20.5	14,6
	225	180	IR	**727 908 786**	**202.00**	1.770	163	60	58	20.5	16,4
	225	200	IR	**727 908 697**	**163.00**	1.650	160	55	50	20.5	18,2
	250	160		**727 908 787**	**249.00**	2.140	170	63	53	22.7	14,6
	250	225		**727 908 788**	**202.00**	2.750	180	65	65	22.7	20,5
1	280	225		**727 908 789**	**260.00**	3.425	203	72	57	25.4	20,5
1	280	250		**727 908 790**	**249.00**	1.980	206	75	60	25.4	22,7
1	315	225		**727 908 791**	**306.00**	5.110	237	84	60	28.6	20,5
1	315	250		**727 908 792**	**311.00**	5.105	231	86	63	28.6	22,7
1	315	280		**727 908 793**	**302.00**	5.130	222	80	70	28.6	25,4

PF 2 34 527

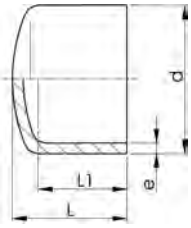

PROGEF Plus Endkappe S5/SDR11 (PN10)

Ausführung:

- IR = (IR Plus®) kompatibel. Zu verschweissen mit Parameter: PP-H
- Material: PP-H
- Konventionelle Stumpfschweissung nach DVS 2207
- Gereinigt und doppelt verpackt

d (mm)	SM	Code	CHF	Gewicht (kg)	L (mm)	L1 (mm)	e (mm)
20	IR	**727 968 961**	**11.70**	0.005	49	42	1.9
25	IR	**727 968 962**	**14.50**	0.007	52	42	2.3
32	IR	**727 968 963**	**18.10**	0.016	57	47	2.9
40	IR	**727 968 964**	**22.60**	0.023	64	51	3.7
50	IR	**727 968 965**	**29.10**	0.048	72	59	4.6
63	IR	**727 968 966**	**38.50**	0.087	86	67	5.8
75	IR	**727 968 967**	**59.00**	0.138	94	73	6.8
90	IR	**727 968 968**	**89.00**	0.222	112	83	8.2
110	IR	**727 968 969**	**106.00**	0.375	124	90	10.0
125	IR	**727 968 970**	**116.00**	0.520	130	94	11.4
140	IR	**727 968 971**	**138.00**	0.695	142	99	12.7
160	IR	**727 968 972**	**159.00**	1.040	162	109	14.6
180	IR	**727 968 973**	**168.00**	1.375	170	113	16.4
200	IR	**727 968 974**	**184.00**	1.860	179	117	18.2
225	IR	**727 968 975**	**232.00**	2.625	203	127	20.5

PF 2 34 527

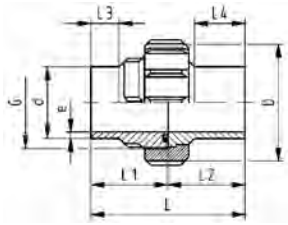

PROGEF Plus Verschraubung S5/SDR11 (PN10)

Ausführung:

- Material: PP-H
- Mit Stumpfschweiss-Stutzen
- IR = (IR Plus®) kompatibel. Zu verschweissen mit Parameter: PP-H
- Gereinigt und doppelt verpackt

d (mm)	PN (bar)	D (mm)	SM	EPDM Code	CHF	FKM Code	CHF	Gewicht (kg)
20	10	48	IR	**727 518 606**	**27.10**	**727 528 606**	**30.20**	0.047
25	10	58	IR	**727 518 607**	**33.50**	**727 528 607**	**37.50**	0.074
32	10	65	IR	**727 518 608**	**34.50**	**727 528 608**	**38.20**	0.100
40	10	79	IR	**727 518 609**	**48.90**	**727 528 609**	**59.00**	0.142
50	10	91	IR	**727 518 610**	**62.00**	**727 528 610**	**71.00**	0.191
63	10	111	IR	**727 518 611**	**80.00**	**727 528 611**	**92.00**	0.333
75	10	135	IR	**727 518 612**	**143.00**	**727 528 612**	**161.00**	0.560
90	10	135	IR	**727 518 613**	**167.00**	**727 528 613**	**191.00**	0.588
110	10	158	IR	**727 518 614**	**215.00**	**727 528 614**	**251.00**	0.828

d (mm)	O-Ring EPDM	O-Ring FKM	L (mm)	L1 (mm)	L2 (mm)	L3 (mm)	Grösse	G (inch)	e (mm)
20	748.413.006	749.413.006	107	54	53	26	20,22 x 3,53	1	1.9
25	748.413.007	749.413.007	113	57	56	26	28,17 x 3,53	1 1/4	2.3
32	748.413.008	749.413.008	119	60	59	26	32,93 x 3,53	1 1/2	2.9
40	748.413.009	749.413.009	126	63	63	26	40,65 x 5,34	2	3.7
50	748.413.010	749.413.010	131	66	66	26	47,00 x 5,34	2 1/4	4.6
63	748.413.011	749.413.011	137	69	68	26	59,69 x 5,34	2 3/4	5.8
75	748.413.013	749.413.013	132	66	66	24	69,22 x 5,34	S107,5x3,6	6.8
90	748.413.014	749.413.014	131	66	66	24	81,92 x 5,34	S107,5x3,6	8.2
110	748.413.015	749.413.015	131	66	66	25	101,00 x 5,34	S127,5x3,6	10.0

PF 2 34 527

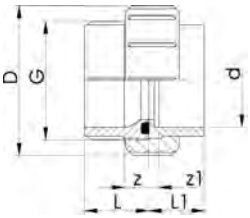

PROGEF Plus Verschraubung (PN10)

Ausführung:

- Material: PP-H
- Schweissmuffe metrisch
- d75-110 mit neuer Gewindegeometrie und Nenndruck PN10 bis d110
- Dichtfläche: mit O-Ring
- Gereinigt und doppelt verpackt

d (mm)	PN (bar)	EPDM Code	CHF	FKM Code	CHF	Gewicht (kg)
16	10	**727 510 255**	**24.40**	**727 520 255**	**26.60**	0.020
20	10	**727 510 256**	**25.40**	**727 520 256**	**29.10**	0.039
25	10	**727 510 257**	**27.60**	**727 520 257**	**32.70**	0.063
32	10	**727 510 258**	**33.30**	**727 520 258**	**37.50**	0.079
40	10	**727 510 259**	**44.40**	**727 520 259**	**55.00**	0.137
50	10	**727 510 260**	**63.00**	**727 520 260**	**74.00**	0.180
63	10	**727 510 261**	**91.00**	**727 520 261**	**103.00**	0.312
75	10	**727 510 272**	**136.00**	**727 520 272**	**159.00**	0.450
90	10	**727 510 273**	**180.00**	**727 520 273**	**203.00**	0.636
110	10	**727 510 274**	**238.00**	**727 520 274**	**291.00**	1.020

d (mm)	D (mm)	Grösse	O-Ring EPDM	O-Ring FKM	L (mm)	L1 (mm)	G (inch)	z (mm)	z1 (mm)
16	35	15,54 x 2,62	748.413.005	749.413.005	24	18	3/4	5	11
20	48	20,22 x 3,53	748.413.006	749.413.006	26	19	1	5	12
25	58	28,17 x 3,53	748.413.007	749.413.007	28	21	1 1/4	5	12
32	65	32,93 x 3,53	748.413.008	749.413.008	30	23	1 1/2	5	12
40	79	40,65 x 5,54	748.413.009	749.413.009	34	25	2	5	14
50	91	47,00 x 5,34	748.413.010	749.413.010	39	28	2 1/4	5	16
63	111	59,69 x 5,34	748.413.011	749.413.011	47	32	2 3/4	5	20
75	135	81,92 x 5,34	748.413.014	749.413.014	51	36	S107,5x3,6	5	20
90	158	101,00 x 5,34	748.413.015	749.413.015	55	42	S127,5x3,6	7	20
110	188	120,00 x 6,99	748.413.016	748.413.016	54	49	S152,5x3,6	7	12

PF 2 34 179

Type A

Type B

Type C

Type A

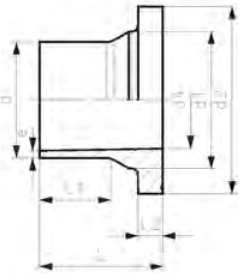

Type B

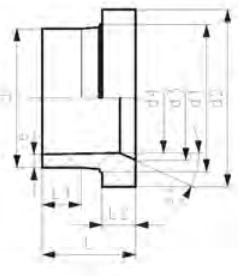

Type C

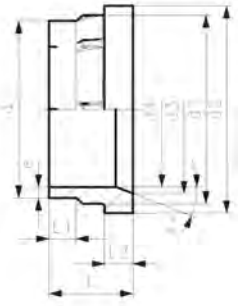

PROGEF Plus Vorschweissbund S5/SDR11 (PN10)
Kombinierte Dichtfläche: flach und gerillt

Ausführung:

- Material: PP-H
- Konventionelle Stumpfschweissung nach DVS 2207
- IR kompatibel. Zu verschweissen mit Parameter: PP-H
- Passend für Flanschverbindungen metrisch (ab d110 auch für ANSI/ASME B 16.5)
- Passend zu Absperrklappen Typ 567/578 und 038/039
- Dichtung: Profil-Flanschdichtung EPDM No. 48 44 17, FKM No. 49 44 17
- Gereinigt und doppelt verpackt

d (mm)	DN (mm)	SM	Code	CHF	Gewicht (kg)
20	15	IR	**727 798 731**	**6.10**	0.015
25	20	IR	**727 798 732**	**6.50**	0.028
32	25	IR	**727 798 733**	**7.30**	0.042
40	32	IR	**727 798 734**	**8.90**	0.064
50	40	IR	**727 798 735**	**10.80**	0.094
63	50	IR	**727 798 736**	**13.20**	0.144
75	65	IR	**727 798 737**	**14.90**	0.243
90	80	IR	**727 798 738**	**20.80**	0.330
110	100	IR	**727 798 739**	**26.30**	0.444
125	100	IR	**727 798 740**	**35.20**	0.520
140	125	IR	**727 798 741**	**38.90**	0.800
160	150	IR	**727 798 772**	**50.00**	0.927
180	150	IR	**727 798 773**	**73.00**	1.026
200	200	IR	**727 798 774**	**77.00**	1.652
225	200	IR	**727 798 775**	**89.00**	1.665
250	250		**727 798 776**	**133.00**	2.630
280	250		**727 798 777**	**145.00**	2.784
315	300		**727 798 778**	**172.00**	3.410

d (mm)	DN (mm)	d1 (mm)	d2 (mm)	d3 (mm)	d4 (mm)	L (mm)	L1 (mm)	L2 (mm)	e (mm)	Typ	a°
20	15	26	45		16	50	29	7	1.9	A	
25	20	32	58		20	52	27	9	2.3	A	
32	25	40	68		26	54	28	10	2.9	A	
40	32	49	78		32	56	25	11	3.7	A	
50	40	60	88		40	62	32	12	4.6	A	
63	50	75	102		51	68	38	14	5.8	A	
75	65	89	122	66	61	80	43	16	6.8	B	30
90	80	105	138	78	73	80	41	17	8.2	B	30
110	100	125	158	100	90	80	40	18	10.0	B	30
125	100	132	158	114	102	82	35	25	11.4	B	25
140	125	155	188	127	114	89	39	25	12.7	B	27
160	150	175	212	151	127	92	40	25	14.6	C	30
180	150	180	212	154	148	92	40	30	17.5	B	30
200	200	232	268	203	174	100	35	32	19.3	C	30
225	200	235	268	210	196	100	35	32	21.7	C	30
250	250	285	320	252	203	120	45	35	24.0	C	25
280	250	291	320	265	228	120	45	37	26.8	C	30
315	300	335	370	300	256	150	50	50	30.2	C	22

PF 2 34 238

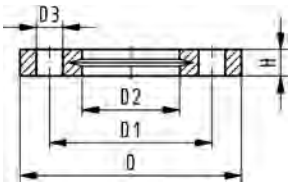

Losflansch PP-V metrisch
Für Stumpfschweiss-Systeme metrisch

Ausführung:

- Moderner Vollkunststoff Flansch PP-GF (30% glasfaserverstärkt)
- Anschluss Dimension: ISO 7005, EN 1092, BS 4504, DIN 2501
- **Lochkreis PN 10**

AL: Anzahl der Bohrungen

d (mm)	DN (mm)	PN (bar)	Code	CHF	Gewicht (kg)	D (mm)	D1 (mm)	D2 (mm)	D3 (mm)	H (mm)	AL	SC
20	15	16	**727 700 406**	**10.80**	0.093	95	65	28	14	16	4	M12
25	20	16	**727 700 407**	**12.30**	0.120	105	75	34	14	17	4	M12
32	25	16	**727 700 408**	**15.70**	0.151	115	85	42	14	18	4	M12
40	32	16	**727 700 409**	**18.50**	0.244	140	100	51	18	20	4	M16
50	40	16	**727 700 410**	**22.10**	0.297	150	110	62	18	22	4	M16
63	50	16	**727 700 411**	**27.80**	0.362	165	125	78	18	24	4	M16
75	65	16	**727 700 412**	**31.00**	0.487	185	145	92	18	26	4	M16
90	80	16	**727 700 513**	**37.10**	0.544	200	160	108	18	27	8	M16
110	100	16	**727 700 514**	**45.60**	0.643	220	180	128	18	28	8	M16
125	100	16	**727 700 515**	**45.60**	0.635	220	180	135	18	28	8	M16
140	125	16	**727 700 516**	**64.00**	0.842	250	210	158	18	30	8	M16
160	150	16	**727 700 517**	**79.00**	1.200	285	240	178	22	32	8	M20
180	150	16	**727 700 518**	**79.00**	1.200	285	240	188	22	32	8	M20
200	200	16	**727 700 519**	**115.00**	1.400	340	295	235	22	34	8	M20
225	200	16	**727 700 520**	**115.00**	1.400	340	295	238	22	34	8	M20
250	250	10	**727 700 521**	**145.00**	2.052	395	350	288	22	38	12	M20
280	250	10	**727 700 522**	**145.00**	1.700	395	350	294	22	38	12	M20
315	300	10	**727 700 523**	**211.00**	2.400	445	400	338	22	42	12	M20

PF 2 34 238

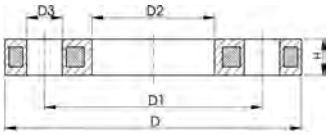

Losflansch PP/Stahl metrisch
Für Stumpfschweiss-Systeme metrisch

Ausführung:

- PP-GF (30% glasfaserverstärkt) mit Stahleinlage
- Anschluss Dimension: ISO 7005, EN 1092, BS 4504, DIN 2501
- **Lochkreis PN 10**

AL: Anzahl der Bohrungen

[1]) Geeignet für Stumpf- und Muffenschweissen

[2]) Kombi-Version, Lochkreis metrisch - ANSI

	d (mm)	DN (mm)	PN (bar)	Code	CHF	NPK	Gewicht (kg)
1	20	15	16	**727 700 206**	**13.60**		0.216
1	25	20	16	**727 700 207**	**15.50**		0.279
1	32	25	16	**727 700 208**	**19.30**	**471 372**	0.429
1	40	32	16	**727 700 209**	**22.10**	**471 373**	0.621
1	50	40	16	**727 700 210**	**26.70**	**471 374**	0.722
1	63	50	16	**727 700 211**	**33.60**	**471 375**	0.900
1	75	65	16	**727 700 212**	**37.20**	**471 376**	1.110
	90	80	16	**727 700 313**	**46.10**	**471 377**	1.390
	110	100	16	**727 700 314**	**58.00**	**471 378**	1.407
	125	100	16	**727 700 315**	**58.00**	**471 379**	1.408
	140	125	16	**727 700 716**	**80.00**	**471 381**	2.318
2	160	150	16	**727 700 717**	**99.00**		3.491
	180	150	16	**727 700 718**	**99.00**	**471 383**	3.108
2	200	200	16	**727 700 719**	**142.00**	**471 364**	5.600
2	225	200	16	**727 700 720**	**142.00**	**471 365**	5.533
	250	250	16	**727 700 721**	**181.00**	**471 366**	6.632
	280	250	16	**727 700 722**	**181.00**	**471 367**	6.573
	315	300	16	**727 700 723**	**264.00**	**471 368**	7.903

	d (mm)	D (mm)	D1 (mm)	D2 (mm)	D3 (mm)	H (mm)	AL	SC
1	20	95	65	28	14	12	4	M12
1	25	105	75	34	14	12	4	M12
1	32	115	85	42	14	16	4	M12
1	40	140	100	51	18	16	4	M16
1	50	150	110	62	18	20	4	M16
1	63	165	125	78	18	20	4	M16
1	75	185	145	92	18	20	4	M16
	90	200	160	108	18	20	8	M16
	110	220	180	128	18	20	8	M16
	125	220	180	135	18	20	8	M16
	140	250	210	158	18	26	8	M16
2	160	285	241	178	22	26	8	M20
	180	285	241	188	22	26	8	M20
2	200	340	297	235	22	29	8	M20
2	225	340	297	238	22	29	8	M20
	250	395	350	288	22	32	12	M20
	280	395	350	294	22	32	12	M20
	315	445	400	338	22	36	12	M20

PF 2 30 162

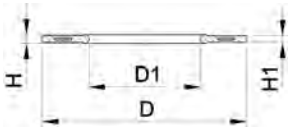

Profil-Flanschdichtung SF

Ausführung:

- Lackstörungsfrei gereinigt / silikonfrei
- Passend zu allen metrischen GF Bundbuchsen und Vorschweissbunden
- Profil-Flanschdichtung mit Stahleinlage (Typ G-ST-P/K)
- Härte: 70° Shore **EPDM**, 75° Shore **FKM**

di VSB/BB zeigt die passenden Innendurchmesser der Vorschweissbunde/Bundbuchsen

d (mm)	DN (mm)	PN (bar)	EPDM Code	CHF	FKM Code	CHF	Gewicht (kg)
20	15	16	**748 441 706**	**37.80**	**749 441 706**	**112.00**	0.008
25	20	16	**748 441 707**	**37.80**	**749 441 707**	**112.00**	0.019
32	25	16	**748 441 708**	**38.60**	**749 441 708**	**117.00**	0.020
40	32	16	**748 441 709**	**41.30**	**749 441 709**	**131.00**	0.018
50	40	16	**748 441 710**	**42.60**	**749 441 710**	**136.00**	0.022
63	50	16	**748 441 711**	**47.90**	**749 441 711**	**140.00**	0.055
75	65	16	**748 441 712**	**48.30**	**749 441 712**	**142.00**	0.076
90	80	16	**748 441 713**	**53.00**	**749 441 713**	**150.00**	0.086
110	100	16	**748 441 714**	**56.00**	**749 441 714**	**168.00**	0.085
125	100	16	**748 441 715**	**59.00**	**749 441 715**	**182.00**	0.158
140	125	16	**748 441 716**	**69.00**	**749 441 716**	**201.00**	0.177
160 - 180	150	16	**748 441 717**	**72.00**	**749 441 717**	**234.00**	0.153
200	200	16	**748 441 719**	**84.00**	**749 441 719**	**280.00**	0.263
225	200	16	**748 441 720**	**102.00**	**749 441 720**	**317.00**	0.181
250	250	16	**748 441 721**	**112.00**	**749 441 721**	**349.00**	0.410
280	250	16	**748 441 722**	**118.00**	**749 441 722**	**375.00**	0.226
315	300	16	**748 441 723**	**124.00**	**749 441 723**	**418.00**	0.334

d (mm)	DN (mm)	di VSB/BB (mm)	D (mm)	D1 (mm)	H (mm)	H1 (mm)
20	15	10 - 20	51	20	4	3
25	20	12 - 22	61	22	4	3
32	25	18 - 28	71	28	4	3
40	32	30 - 40	82	40	4	3
50	40	36 - 46	92	46	4	3
63	50	48 - 58	107	58	5	4
75	65	59 - 69	127	69	5	4
90	80	73 - 84	142	84	5	4
110	100	94 - 104	162	104	6	5
125	100	113 - 123	162	123	6	5
140	125	127 - 137	192	137	6	5
160 - 180	150	150 - 160	218	160	8	6
200	200	192 - 203	273	203	8	6
225	200	207 - 207	273	220	8	6
250	250	238 - 250	328	252	8	6
280	250	264 - 274	328	274	8	6
315	300	296 - 296	378	306	8	6

PF 2 34 539

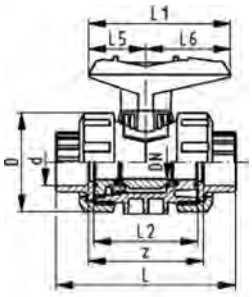

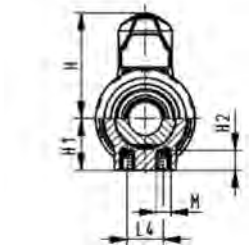

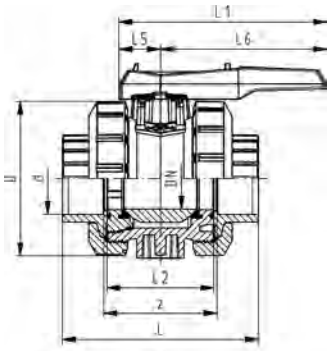

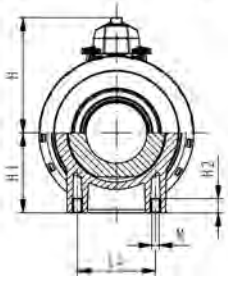

PROGEF Plus Silikonfrei
Kugelhahn Typ 546
Mit integrierter Befestigung
Mit Schweissmuffen metrisch

Ausführung:

- Werkstoff: PP-H / silikonfrei gereinigt
- Radial ein- und ausbaubar
- Kugeldichtung PVDF
- Integrierte Gewindebuchsen für die Befestigung der Armatur
- z-Mass, Anschlussteil und Überwurfmutter sind **nicht kompatibel** zu Typ 346 (DN10/15-50) bzw. Typ 370 (DN65-100)
- Doppelt verpackt

Option:

- Armatur individuell konfigurierbar (siehe Bestellformular)
- Multifunktions-Modul mit integrierten Endschaltern

d (mm)	DN (mm)	PN (bar)	kv-Wert (Δp=1 bar) (l/min)	EPDM Code	CHF	FKM Code	CHF	Gewicht (kg)
16	10	10	71	**167 546 601**	**99.00**	**167 546 611**	**121.00**	0.115
20	15	10	185	**167 546 602**	**102.00**	**167 546 612**	**125.00**	0.115
25	20	10	350	**167 546 603**	**122.00**	**167 546 613**	**145.00**	0.180
32	25	10	700	**167 546 604**	**148.00**	**167 546 614**	**182.00**	0.255
40	32	10	1000	**167 546 605**	**186.00**	**167 546 615**	**225.00**	0.440
50	40	10	1600	**167 546 606**	**233.00**	**167 546 616**	**286.00**	0.610
63	50	10	3100	**167 546 607**	**301.00**	**167 546 617**	**384.00**	1.145
75	65	10	5000	**167 546 608**	**709.00**	**167 546 618**	**869.00**	3.700
90	80	10	7000	**167 546 609**	**882.00**	**167 546 619**	**1'080.00**	5.500
110	100	10	11000	**167 546 610**	**1'059.00**	**167 546 620**	**1'297.00**	8.700

d (mm)	D (mm)	H (mm)	H1 (mm)	H2 (mm)	L (mm)	L1 (mm)	L2 (mm)	L4 (mm)	L5 (mm)	L6 (mm)	M	z (mm)
16	50	57	27	12	93	77	56	25	32	45	M6	67
20	50	57	27	12	95	77	56	25	32	45	M6	66
25	58	67	30	12	108	97	65	25	39	58	M6	77
32	68	73	36	12	118	97	71	25	39	58	M6	83
40	84	90	44	15	137	128	85	45	54	74	M8	99
50	97	97	51	15	147	128	89	45	54	74	M8	105
63	124	116	64	15	168	152	101	45	66	87	M8	117
75	166	149	85	15	233	270	136	70	64	206	M8	167
90	200	161	105	15	254	270	141	70	64	206	M8	180
110	238	178	123	22	301	320	164	120	64	256	M12	215

PF 2 34 539

DN10/15 - 50

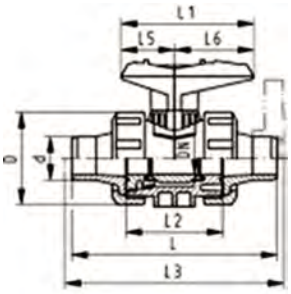

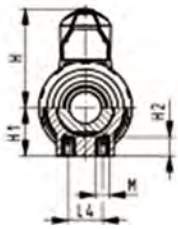

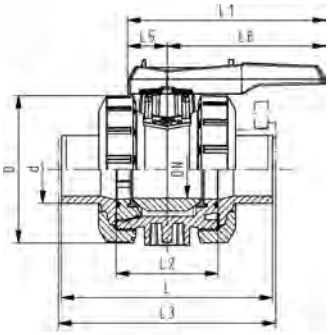

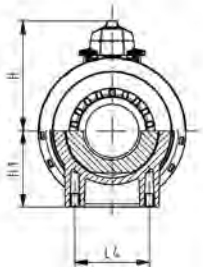

PROGEF Plus Silikonfrei
Kugelhahn Typ 546
Mit integrierter Befestigung
Mit Muffenschweissstutzen metrisch

Ausführung:

- Werkstoff: PP-H / silikonfrei gereinigt
- Radial ein- und ausbaubar
- Kugeldichtung PVDF
- Integrierte Gewindebuchsen für die Befestigung der Armatur
- z-Mass, Anschlussteil und Überwurfmutter sind **nicht kompatibel** zu Typ 346 (DN10/15-50) bzw. Typ 370 (DN65-100)
- Doppelt verpackt

Option:

- Armatur individuell konfigurierbar (siehe Bestellformular)
- Multifunktions-Modul mit integrierten Endschaltern

d (mm)	DN (mm)	PN (bar)	kv-Wert (Δp=1 bar) (l/min)	EPDM Code	CHF	FKM Code	CHF	Gewicht (kg)
16	10	10	71	**167 546 621**	**111.00**	**167 546 631**	**132.00**	0.120
20	15	10	185	**167 546 622**	**107.00**	**167 546 632**	**129.00**	0.120
25	20	10	350	**167 546 623**	**128.00**	**167 546 633**	**147.00**	0.180
32	25	10	700	**167 546 624**	**158.00**	**167 546 634**	**181.00**	0.260
40	32	10	1000	**167 546 625**	**195.00**	**167 546 635**	**218.00**	0.450
50	40	10	1600	**167 546 626**	**243.00**	**167 546 636**	**284.00**	0.640
63	50	10	3100	**167 546 627**	**310.00**	**167 546 637**	**351.00**	1.210
75	65	10	5000	**167 546 628**	**709.00**	**167 546 638**	**869.00**	3.800
90	80	10	7000	**167 546 629**	**882.00**	**167 546 639**	**1'080.00**	5.600
110	100	10	11000	**167 546 630**	**1'059.00**	**167 546 640**	**1'297.00**	8.800

d (mm)	D (mm)	H (mm)	H1 (mm)	H2 (mm)	L (mm)	L1 (mm)	L2 (mm)	L3 (mm)	L4 (mm)	L5 (mm)	L6 (mm)	M
16	50	57	27	12	110	77	56		25	32	45	M6
20	50	57	27	12	120	77	56	130	25	32	45	M6
25	58	67	30	12	139	97	65	150	25	39	58	M6
32	68	73	36	12	150	97	71	160	25	39	58	M6
40	84	90	44	15	170	128	85	180	45	54	74	M8
50	97	97	51	15	190	128	89	200	45	54	74	M8
63	124	116	64	15	220	152	101	230	45	66	87	M8
75	166	149	85	15	280	270	136	290	70	64	206	M8
90	200	161	105	15	296	270	141	310	70	64	206	M8
110	238	178	123	22	336	320	164	350	120	64	256	M12

PF 2 34 539

DN10/15 - 50

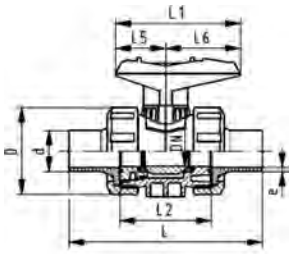

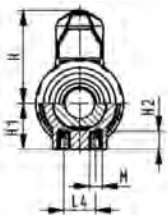

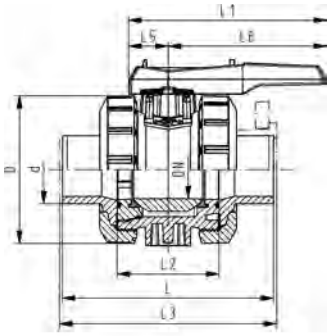

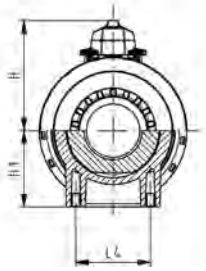

PROGEF Plus Silikonfrei
Kugelhahn Typ 546
Mit integrierter Befestigung
Mit Stumpfschweissstutzen IR-Plus SDR11 metrisch

Ausführung:

- Werkstoff: PP-H / silikonfrei gereinigt
- Radial ein- und ausbaubar
- Kugeldichtung PVDF
- Integrierte Gewindebuchsen für die Befestigung der Armatur
- z-Mass, Anschlussteil und Überwurfmutter sind **nicht kompatibel** zu Typ 346 (DN10/15-50) bzw. Typ 370 (DN65-100)
- Doppelt verpackt

Option:

- Armatur individuell konfigurierbar (siehe Bestellformular)
- Multifunktions-Modul mit integrierten Endschaltern

d (mm)	DN (mm)	PN (bar)	kv-Wert (Δp=1 bar) (l/min)	EPDM Code	CHF	FKM Code	CHF	Gewicht (kg)
20	15	10	185	**167 546 662**	**107.00**	**167 546 672**	**139.00**	0.120
25	20	10	350	**167 546 663**	**128.00**	**167 546 673**	**162.00**	0.180
32	25	10	700	**167 546 664**	**158.00**	**167 546 674**	**198.00**	0.255
40	32	10	1000	**167 546 665**	**195.00**	**167 546 675**	**234.00**	0.440
50	40	10	1600	**167 546 666**	**243.00**	**167 546 676**	**305.00**	0.620
63	50	10	3100	**167 546 667**	**310.00**	**167 546 677**	**368.00**	1.200
75	65	10	5000	**167 546 668**	**709.00**	**167 546 678**	**869.00**	2.612
90	80	10	7000	**167 546 669**	**882.00**	**167 546 679**	**1'080.00**	5.500
110	100	10	11000	**167 546 670**	**1'059.00**	**167 546 680**	**1'297.00**	8.700

d (mm)	D (mm)	H (mm)	H1 (mm)	H2 (mm)	L (mm)	L1 (mm)	L2 (mm)	L4 (mm)	L5 (mm)	L6 (mm)	M	e (mm)
20	50	57	27	12	130	77	56	25	32	45	M6	1.9
25	58	67	30	12	143	97	65	25	39	58	M6	2.3
32	68	73	36	12	150	97	71	25	39	58	M6	2.9
40	84	90	44	15	171	128	85	45	54	74	M8	3.7
50	97	97	51	15	191	128	89	45	54	74	M8	4.6
63	124	116	64	15	220	152	101	45	66	87	M8	5.8
75	166	149	85	15	266	270	136	70	64	206	M8	6.8
90	200	161	105	15	264	270	141	70	64	206	M8	8.2
110	238	178	123	22	301	320	164	120	64	256	M12	10.0

PF 2 34 539

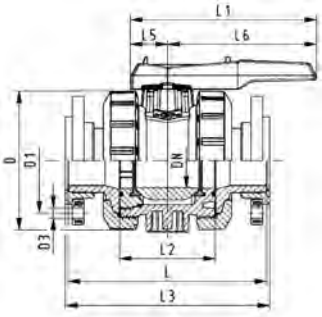

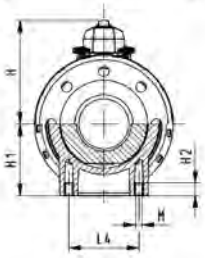

PROGEF Plus Silikonfrei
Kugelhahn Typ 546
Mit integrierter Befestigung
Mit Losflanschen PP-St metrisch

Ausführung:

- Werkstoff: PP-H / silikonfrei gereinigt
- Radial ein- und ausbaubar
- Kugeldichtung: PVDF
- Integrierte Gewindebuchsen für die Befestigung der Armatur
- z-Mass, Anschlussteil und Überwurfmutter sind **nicht kompatibel** zu Typ 370 (DN65-100)
- Doppelt verpackt
- Baulänge nach EN 558
- Anschluss Dimension: ISO 7005, EN 1092, BS 4504, DIN 2501
- Lochkreis PN10

Option:

- Armatur individuell konfigurierbar (siehe Bestellformular)
- Multifunktions-Modul mit integrierten Endschaltern

d (mm)	DN (mm)	PN (bar)	kv-Wert (Δp=1 bar) (l/min)	EPDM Code	CHF	FKM Code	CHF	Gewicht (kg)
75	65	10	5000	**167 546 828**	**922.00**	**167 546 838**	**1'067.00**	4.300
90	80	10	7000	**167 546 829**	**1'157.00**	**167 546 839**	**1'338.00**	6.400
110	100	10	11000	**167 546 830**	**1'412.00**	**167 546 840**	**1'629.00**	10.000

d (mm)	D (mm)	D1 (mm)	D3 (mm)	H (mm)	H1 (mm)	L (mm)	L1 (mm)	L2 (mm)	L3 (mm)	L4 (mm)	L5 (mm)	L6 (mm)	M
75	166	145	18	149	85	280	270	136	290	70	64	206	8
90	200	160	18	161	105	296	270	141	310	70	64	206	8
110	238	180	18	178	123	336	320	164	350	120	64	256	12

PF 2 34 729

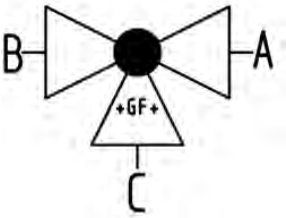

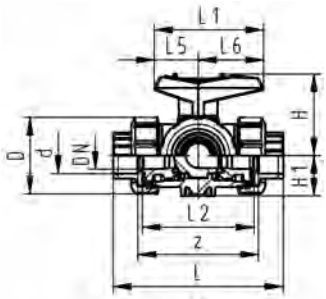

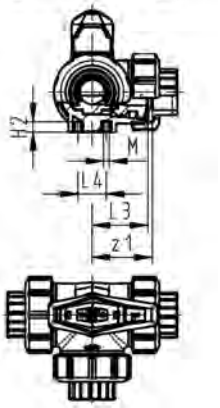

PROGEF Plus Silikonfrei
3-Weg Kugelhahn Typ 543
Horizontal/L-Bohrung
Mit Schweissmuffen metrisch

Ausführung:

- Werkstoff: PP-H / silikonfrei gereinigt
- Radial ein- und ausbaubar (Anschlussteil und Überwurfmutter sind kompatibel zu Typ 546)
- Kugeldichtung PVDF
- Nachrüstbar mit elektrischem oder pneumatischem Stellantrieb
- Stellbereich 360° ohne Hebelanschlag
- Anschlag für Stellbereich 90° beigelegt, in verschiedenen Positionen optional aufsteckbar
- Integrierte Gewindebuchsen für die Befestigung der Armatur
- Auslieferungszustand A-C geöffnet, siehe Schaltschema

d (mm)	DN (mm)	PN (bar)	kv-Wert (Δp=1 bar) (l/min)	EPDM Code	CHF	FKM Code	CHF	Gewicht (kg)
16	10	10	50	**167 543 401**	**176.00**	**167 543 411**	**213.00**	0.161
20	15	10	75	**167 543 402**	**180.00**	**167 543 412**	**220.00**	0.172
25	20	10	150	**167 543 403**	**206.00**	**167 543 413**	**251.00**	0.237
32	25	10	280	**167 543 404**	**262.00**	**167 543 414**	**321.00**	0.361
40	32	10	480	**167 543 405**	**293.00**	**167 543 415**	**354.00**	0.616
50	40	10	620	**167 543 406**	**344.00**	**167 543 416**	**427.00**	0.912
63	50	10	1230	**167 543 407**	**415.00**	**167 543 417**	**538.00**	1.773

d (mm)	D (mm)	H (mm)	H1 (mm)	H2 (mm)	L (mm)	L1 (mm)	L2 (mm)	L3 (mm)	L4 (mm)	L5 (mm)	L6 (mm)	M	z (mm)	z1 (mm)
16	50	57	28	8	110	77	72	36	25	32	45	6	82	41
20	50	57	28	8	112	77	72	36	25	32	45	6	82	41
25	58	67	32	8	129	97	85	43	25	39	58	6	97	49
32	68	73	36	8	146	97	98	49	25	39	58	6	110	55
40	84	90	45	9	170	128	118	59	45	54	74	8	132	66
50	97	97	51	9	193	128	135	68	45	54	74	8	151	76
63	124	116	65	9	244	152	176	88	45	66	87	8	188	94

PF 2 34 729

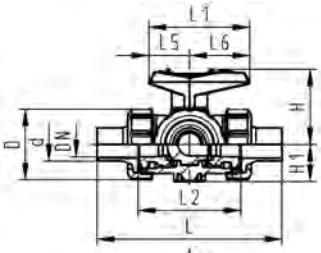

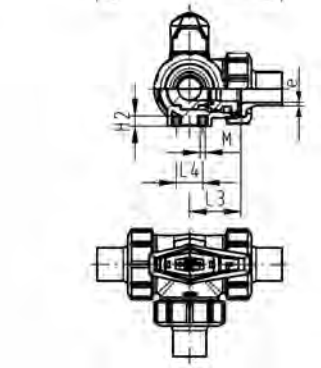

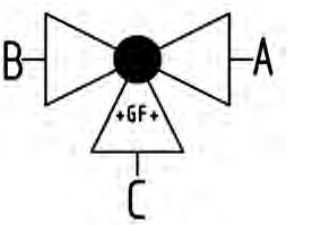

PROGEF Plus Silikonfrei
3-Weg Kugelhahn Typ 543
Horizontal/L-Bohrung
Mit Stumpfschweissstutzen IR-Plus
SDR11 metrisch

Ausführung:

- Werkstoff: PP-H / silikonfrei gereinigt
- Radial ein- und ausbaubar (Anschlussteil und Überwurfmutter sind kompatibel zu Typ 546)
- Kugeldichtung PVDF
- Nachrüstbar mit elektrischem oder pneumatischem Stellantrieb
- Stellbereich 360° ohne Hebelanschlag
- Anschlag für Stellbereich 90° beigelegt, in verschiedenen Positionen optional aufsteckbar
- Integrierte Gewindebuchsen für die Befestigung der Armatur
- Auslieferungszustand A-C geöffnet, siehe Schaltschema

d (mm)	DN (mm)	PN (bar)	kv-Wert (Δp=1 bar) (l/min)	EPDM Code	CHF	FKM Code	CHF	Gewicht (kg)
20	15	10	75	**167 543 242**	**157.00**	**167 543 252**	**187.00**	0.171
25	20	10	150	**167 543 243**	**176.00**	**167 543 253**	**214.00**	0.247
32	25	10	280	**167 543 244**	**221.00**	**167 543 254**	**271.00**	0.377
40	32	10	480	**167 543 245**	**249.00**	**167 543 255**	**302.00**	0.629
50	40	10	620	**167 543 246**	**291.00**	**167 543 256**	**364.00**	0.953
63	50	10	1230	**167 543 247**	**358.00**	**167 543 257**	**462.00**	1.855

d (mm)	D (mm)	H (mm)	H1 (mm)	H2 (mm)	L (mm)	L1 (mm)	L2 (mm)	L3 (mm)	L4 (mm)	L5 (mm)	L6 (mm)	M	e (mm)
20	50	57	28	8	146	77	72	36	25	32	45	6	1.9
25	58	67	32	8	163	97	85	43	25	39	58	6	2.3
32	68	73	36	8	178	97	98	49	25	39	58	6	3.0
40	84	90	45	9	204	128	118	59	45	54	74	8	3.7
50	97	97	51	9	237	128	135	68	45	54	74	8	4.6
63	124	116	65	9	296	152	176	88	45	66	87	8	5.8

PF 2 34 729

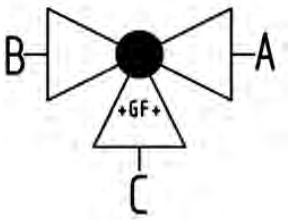

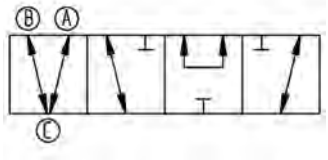

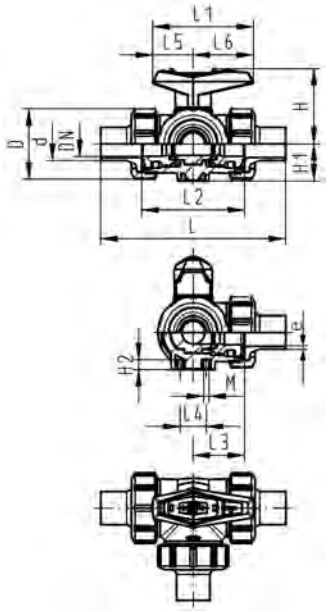

PROGEF Plus Silikonfrei
3-Weg Kugelhahn Typ 543
Horizontal/T-Bohrung
Mit Schweissmuffen metrisch

Ausführung:

- Werkstoff: PP-H / silikonfrei gereinigt
- Radial ein- und ausbaubar (Anschlussteil und Überwurfmutter sind kompatibel zu Typ 546)
- Kugeldichtung PVDF
- Nachrüstbar mit elektrischem oder pneumatischem Stellantrieb
- Stellbereich 360° ohne Hebelanschlag
- Anschlag für Stellbereich 90° beigelegt, in verschiedenen Positionen optional aufsteckbar
- Integrierte Gewindebuchsen für die Befestigung der Armatur
- Auslieferungszustand A-B-C geöffnet, siehe Schaltschema

d (mm)	DN (mm)	PN (bar)	kv-Wert (Δp=1 bar) (l/min)	EPDM Code	CHF	FKM Code	CHF	Gewicht (kg)
16	10	10	140	**167 543 501**	**176.00**	**167 543 511**	**213.00**	0.160
20	15	10	200	**167 543 502**	**180.00**	**167 543 512**	**220.00**	0.164
25	20	10	470	**167 543 503**	**206.00**	**167 543 513**	**251.00**	0.236
32	25	10	793	**167 543 504**	**262.00**	**167 543 514**	**321.00**	0.357
40	32	10	1290	**167 543 505**	**293.00**	**167 543 515**	**354.00**	0.609
50	40	10	1910	**167 543 506**	**344.00**	**167 543 516**	**427.00**	0.898
63	50	10	3100	**167 543 507**	**415.00**	**167 543 517**	**538.00**	1.744

d (mm)	D (mm)	H (mm)	H1 (mm)	H2 (mm)	L (mm)	L1 (mm)	L2 (mm)	L3 (mm)	L4 (mm)	L5 (mm)	L6 (mm)	M	z (mm)	z1 (mm)
16	50	57	28	8	110	77	72	36	25	32	45	6	82	41
20	50	57	28	8	112	77	72	36	25	32	45	6	82	41
25	58	67	32	8	129	97	85	43	25	39	58	6	97	49
32	68	73	36	8	146	97	98	49	25	39	58	6	110	55
40	84	90	45	9	170	128	118	59	45	54	74	8	132	66
50	97	97	51	9	193	128	135	68	45	54	74	8	151	76
63	124	116	65	9	244	152	176	88	45	66	87	8	188	94

PF 2 34 729

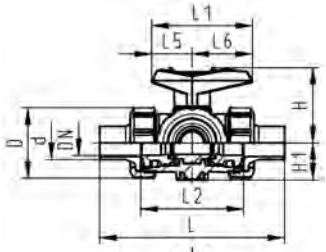

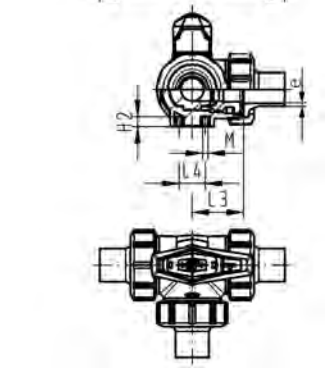

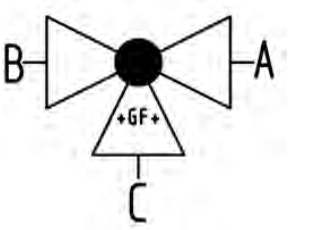

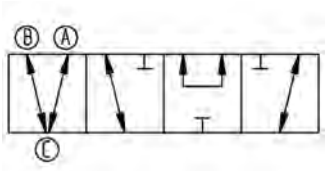

PROGEF Plus Silikonfrei
3-Weg Kugelhahn Typ 543
Horizontal/T-Bohrung
Mit Stumpfschweissstutzen IR-Plus
SDR11 metrisch

Ausführung:

- Werkstoff: PP-H / silikonfrei gereinigt
- Radial ein- und ausbaubar (Anschlussteil und Überwurfmutter sind kompatibel zu Typ 546)
- Kugeldichtung PVDF
- Nachrüstbar mit elektrischem oder pneumatischem Stellantrieb
- Stellbereich 360° ohne Hebelanschlag
- Anschlag für Stellbereich 90° beigelegt, in verschiedenen Positionen optional aufsteckbar
- Integrierte Gewindebuchsen für die Befestigung der Armatur
- Auslieferungszustand A-B-C geöffnet, siehe Schaltschema

d (mm)	DN (mm)	PN (bar)	kv-Wert (Δp=1 bar) (l/min)	EPDM Code	CHF	FKM Code	CHF	Gewicht (kg)
20	15	10	200	**167 543 542**	**195.00**	**167 543 552**	**234.00**	0.170
25	20	10	470	**167 543 543**	**220.00**	**167 543 553**	**268.00**	0.245
32	25	10	793	**167 543 544**	**276.00**	**167 543 554**	**338.00**	0.372
40	32	10	1290	**167 543 545**	**312.00**	**167 543 555**	**378.00**	0.622
50	40	10	1910	**167 543 546**	**365.00**	**167 543 556**	**454.00**	0.939
63	50	10	3100	**167 543 547**	**448.00**	**167 543 557**	**578.00**	1.826

d (mm)	D (mm)	H (mm)	H1 (mm)	H2 (mm)	L (mm)	L1 (mm)	L2 (mm)	L3 (mm)	L4 (mm)	L5 (mm)	L6 (mm)	M	e (mm)
20	50	57	28	8	146	77	72	36	25	32	45	6	1.9
25	58	67	32	8	163	97	85	43	25	39	58	6	2.3
32	68	73	36	8	178	97	98	49	25	39	58	6	3.0
40	84	90	45	9	204	128	118	59	45	54	74	8	3.7
50	97	97	51	9	237	128	135	68	45	54	74	8	4.6
63	124	116	65	9	296	152	176	88	45	66	87	8	5.8

PF 2 34 775

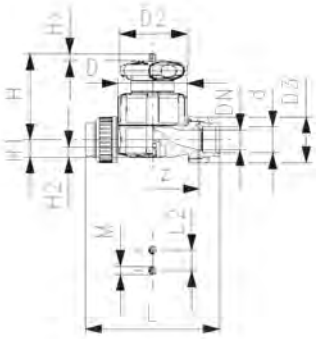

PROGEF Plus Silikonfrei
Membranventil Typ 514
Mit Schweissmuffen metrisch

Ausführung:

- Werkstoff: PP-H / silikonfrei gereinigt
- Doppelter Durchfluss
- Eine zentrale Gehäusemutter ersetzt vier Schrauben
- Verriegelbares Handrad
- Radial ein- und ausbaubar
- kurze Gesamtlänge

Option:

- Armatur individuell konfigurierbar (siehe Bestellformular)
- Multifunktionsmodul mit selbstjustierenden Endschaltern

d (mm)	DN (mm)	PN (bar)	kv-Wert (Δp=1 bar) (l/min)	EPDM Code	CHF	PTFE/EPDM Code	CHF	Gewicht (kg)
20	15	10	125	**167 514 022**	**135.00**	**167 514 072**	**269.00**	0.371
25	20	10	271	**167 514 023**	**150.00**	**167 514 073**	**300.00**	0.500
32	25	10	481	**167 514 024**	**187.00**	**167 514 074**	**374.00**	1.101
40	32	10	759	**167 514 025**	**230.00**	**167 514 075**	**458.00**	1.297
50	40	10	1263	**167 514 026**	**295.00**	**167 514 076**	**589.00**	1.376
63	50	10	1728	**167 514 027**	**374.00**	**167 514 077**	**747.00**	3.058

d (mm)	D (mm)	D2 (mm)	D3 (mm)	H (mm)	H1 (mm)	H2 (mm)	L (mm)	L2 (mm)	M	z (mm)	Hub = Hx (mm)
20	65	65	43	73	14	12	128	25	M6	100	7
25	80	65	51	81	18	12	150	25	M6	118	10
32	88	87	58	107	22	12	162	25	M6	126	13
40	101	87	72	115	26	15	184	45	M8	144	15
50	117	135	83	148	32	15	210	45	M8	164	19
63	144	135	100	166	39	15	248	45	M8	194	25

PF 2 34 775

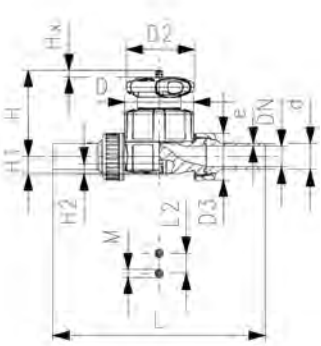

PROGEF Plus Silikonfrei
Membranventil Typ 514
Mit Stumpfschweissstutzen SDR11 metrisch

Ausführung:

- Werkstoff: PP-H / silikonfrei gereinigt
- Doppelter Durchfluss
- Eine zentrale Gehäusemutter ersetzt vier Schrauben
- Verriegelbares Handrad
- Radial ein- und ausbaubar
- kurze Gesamtlänge

Option:

- Armatur individuell konfigurierbar (siehe Bestellformular)
- Multifunktionsmodul mit selbstjustierenden Endschaltern

d (mm)	DN (mm)	PN (bar)	kv-Wert (Δp=1 bar) (l/min)	EPDM Code	CHF	PTFE/EPDM Code	CHF	Gewicht (kg)
20	15	10	125	**167 514 122**	**135.00**	**167 514 172**	**269.00**	0.274
25	20	10	271	**167 514 123**	**150.00**	**167 514 173**	**300.00**	0.404
32	25	10	481	**167 514 124**	**187.00**	**167 514 174**	**374.00**	0.652
40	32	10	759	**167 514 125**	**230.00**	**167 514 175**	**458.00**	0.853
50	40	10	1263	**167 514 126**	**295.00**	**167 514 176**	**589.00**	1.453
63	50	10	1728	**167 514 127**	**374.00**	**167 514 177**	**747.00**	3.072

d (mm)	D (mm)	D2 (mm)	D3 (mm)	H (mm)	H1 (mm)	H2 (mm)	L (mm)	L2 (mm)	M	e (mm)	Hub = Hx (mm)
20	65	65	43	73	14	12	196	25	M6	1.9	7
25	80	65	51	81	18	12	221	25	M6	2.3	10
32	88	87	58	107	22	12	234	25	M6	2.9	13
40	101	87	72	115	26	15	260	45	M8	3.7	15
50	117	135	83	148	32	15	284	45	M8	4.6	19
63	144	135	100	166	39	15	321	45	M8	5.8	25

PF 2 34 775

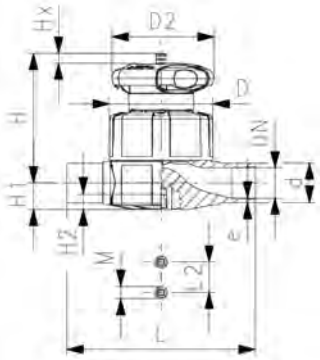

PROGEF Plus Silikonfrei
Membranventil Typ 515
Mit Stumpfschweissstutzen SDR11 metrisch

Ausführung:

- Werkstoff: PP-H / silikonfrei gereinigt
- Doppelter Durchfluss
- Eine zentrale Gehäusemutter ersetzt vier Schrauben
- Verriegelbares Handrad
- Baulänge nach EN 558

Option:

- Armatur individuell konfigurierbar (siehe Bestellformular)
- Multifunktionsmodul mit selbstjustierenden Endschaltern

d (mm)	DN (mm)	PN (bar)	kv-Wert (Δp=1 bar) (l/min)	EPDM Code	CHF	PTFE/EPDM Code	CHF	Gewicht (kg)
20	15	10	125	**167 515 122**	**107.00**	**167 515 172**	**214.00**	0.307
25	20	10	271	**167 515 123**	**121.00**	**167 515 173**	**241.00**	0.392
32	25	10	481	**167 515 124**	**149.00**	**167 515 174**	**299.00**	0.968
40	32	10	759	**167 515 125**	**183.00**	**167 515 175**	**366.00**	0.655
50	40	10	1263	**167 515 126**	**236.00**	**167 515 176**	**471.00**	2.082
63	50	10	1728	**167 515 127**	**299.00**	**167 515 177**	**597.00**	2.629

d (mm)	D (mm)	D2 (mm)	H (mm)	H1 (mm)	H2 (mm)	L (mm)	L2 (mm)	M	e (mm)	Hub = Hx (mm)
20	65	65	73	14	12	124	25	M6	1.9	7
25	80	65	81	18	12	144	25	M6	2.3	10
32	88	87	107	22	12	155	25	M6	2.9	13
40	101	87	115	26	15	176	45	M8	3.7	15
50	117	135	148	32	15	193	45	M8	4.6	19
63	144	135	166	39	15	223	45	M8	5.8	25

PF 2 34 775

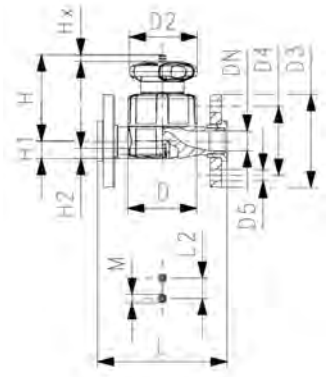

PROGEF Plus Silikonfrei
Membranventil Typ 517
Mit Losflanschen PP-V metrisch/BS

Ausführung:

- Werkstoff: PP-H / silikonfrei gereinigt
- Doppelter Durchfluss
- Eine zentrale Gehäusemutter ersetzt vier Schrauben
- Verriegelbares Handrad
- Kombinierte Dichtfläche flach/gerillt
- Baulänge nach EN 558
- Anschlussmasse nach ISO 7005 PN 10, EN 1092 PN 10, DIN 2501 PN 10, BS 4504 PN 10

Option:

- Armatur individuell konfigurierbar (siehe Bestellformular)
- Multifunktionsmodul mit selbstjustierenden Endschaltern

d (mm)	DN (mm)	PN (bar)	kv-Wert (Δp=1 bar) (l/min)	EPDM Code	CHF	PTFE/EPDM Code	CHF	Gewicht (kg)
20	15	10	125	**167 517 122**	**150.00**	**167 517 172**	**301.00**	0.412
25	20	10	271	**167 517 123**	**168.00**	**167 517 173**	**336.00**	0.640
32	25	10	481	**167 517 124**	**210.00**	**167 517 174**	**419.00**	1.316
40	32	10	759	**167 517 125**	**256.00**	**167 517 175**	**512.00**	1.660
50	40	10	1263	**167 517 126**	**331.00**	**167 517 176**	**659.00**	2.601
63	50	10	1728	**167 517 127**	**418.00**	**167 517 177**	**835.00**	3.572

d (mm)	D (mm)	D2 (mm)	D3 (mm)	D4 (mm)	D5 (mm)	H (mm)	H1 (mm)	H2 (mm)	L (mm)	L2 (mm)	M	Hub = Hx (mm)
20	65	65	95	65	14	73	14	12	130	25	M6	7
25	80	65	105	75	14	81	18	12	150	25	M6	10
32	88	87	115	85	14	107	22	12	160	25	M6	13
40	101	87	140	100	18	115	26	15	180	45	M8	15
50	117	135	150	110	18	148	32	15	200	45	M8	19
63	144	135	165	125	18	166	39	15	230	45	M8	25

PF 2 34 530

PROGEF Plus Silikonfrei
Membranventil Typ 317
Mit Flanschen

Ausführung:

- Werkstoff: PP-H / silikonfrei gereinigt
- DN80-150 mit Festflansch
- Baulänge nach EN 558
- Anschlussmasse nach: ISO 7005 / EN 1092 / DIN 25 PN10 / BS4504
- Doppelt verpackt
- Dichtflächen: gerillt oder flach

*** DN80 und DN150 mit Festflansch metrisch und Zoll ANSI B16.5**

	d (mm)	Zoll (inch)	DN (mm)	PN (bar)	kv-Wert (Δp=1 bar) (l/min)	EPDM Code	CHF
	75	2 ½	65	10	992	**167 317 218**	**935.00**
*	90	3	80	10	1700	**167 317 129**	**1'389.00**
	110	4	100	10	2700	**167 317 130**	**1'954.00**
*	160	6	150	7	6033	**167 317 132**	**5'571.00**

	PTFE mit EPDM-Stütz-Membrane Code	CHF	Gewicht (kg)
	167 317 233	**1'470.00**	5.480
*	**167 317 144**	**2'046.00**	8.061
	167 317 145	**2'730.00**	11.360
*	**167 317 147**	**8'292.00**	25.000

	D (mm)	D1 (mm)	D2 (mm)	D3 (mm)	H (mm)	H1 (mm)	H2 (mm)	L (mm)	L1 (mm)	L2 (mm)	L3 (mm)	M	Hub = Hx (mm)	AL
	185	145	152	18	210	46	15	290		70		M8	35	4
*	200	160	270	18	265	57	23	310	35	120		M12	40	8
	225	180	270	18	304	69	23	350	38	120		M12	50	8
*	282	241	400	23	437	108	23	480	29	100	200	M12	70	8

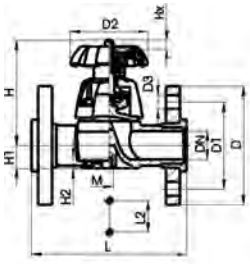

DN 15-65

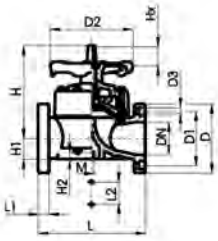

DN 80-100

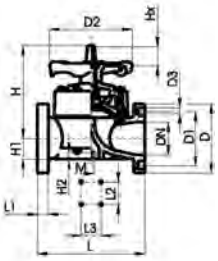

DN 150

PF 2 34 775

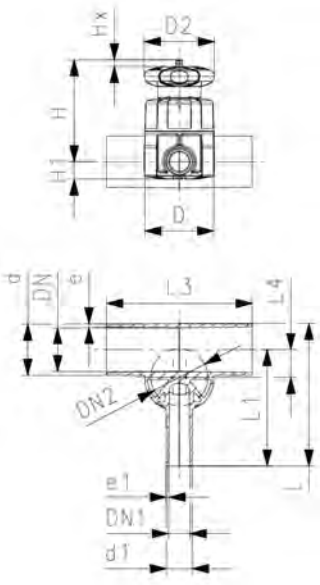

PROGEF Plus Silikonfrei
Membranventil Typ 519
Mit Stumpfschweissstutzen SDR11 metrisch

Ausführung:

- Werkstoff: PP-H / silikonfrei gereinigt
- Doppelter Durchfluss
- Eine zentrale Gehäusemutter ersetzt vier Schrauben
- Verriegelbares Handrad
- Minimalster Totraum

Option:

- Armatur individuell konfigurierbar (siehe Bestellformular)
- Multifunktionsmodul mit selbstjustierenden Endschaltern

d (mm)	DN (mm)	PN (bar)	kv-Wert (Δp=1 bar) (l/min)	EPDM Code	CHF	PTFE/EPDM Code	CHF	Gewicht (kg)
20	15	10	57	**167 519 201**	**418.00**	**167 519 701**	**584.00**	0.321
25	20	10	89	**167 519 203**	**422.00**	**167 519 703**	**591.00**	0.398
25	20	10	118	**167 519 204**	**428.00**	**167 519 704**	**599.00**	0.399
32	25	10	80	**167 519 207**	**430.00**	**167 519 707**	**602.00**	0.424
32	25	10	105	**167 519 208**	**439.00**	**167 519 708**	**613.00**	0.426
32	25	10	231	**167 519 209**	**442.00**	**167 519 709**	**618.00**	0.980
40	32	10	85	**167 519 212**	**448.00**	**167 519 712**	**626.00**	1.008
40	40	10	187	**167 519 215**	**478.00**	**167 519 715**	**670.00**	1.034
50	40	10	86	**167 519 218**	**515.00**	**167 519 718**	**722.00**	0.485
50	40	10	160	**167 519 219**	**595.00**	**167 519 719**	**833.00**	1.054
50	40	10	206	**167 519 220**	**617.00**	**167 519 720**	**863.00**	1.056
63	50	10	84	**167 519 225**	**671.00**	**167 519 725**	**939.00**	0.525
63	50	10	150	**167 519 226**	**698.00**	**167 519 726**	**977.00**	1.097
63	50	10	184	**167 519 227**	**737.00**	**167 519 727**	**1'031.00**	1.100

d (mm)	D (mm)	D2 (mm)	H (mm)	L (mm)	L1 (mm)	L3 (mm)	L4 (mm)	e (mm)	Hub = Hx (mm)	d1 (mm)	Ventildimension d (mm)	DN1 (mm)	DN2 (mm)	e1 (mm)
20	65	65	75	117	96	162	12	1.9	7	20	20	15	15	1.9
25	80	65	80	133	108	162	16	2.3	10	20	25	15	20	1.9
25	80	65	80	133	108	162	16	2.3	10	25	25	20	20	2.3
32	80	65	84	142	120	162	19	2.9	10	20	25	15	20	1.9
32	80	65	84	142	120	162	19	2.9	10	25	25	20	20	2.3
32	88	87	107	145	120	160	19	2.9	13	32	32	25	25	2.9
40	88	87	115	149	128	180	23	3.7	13	20	32	15	25	1.9
40	88	87	115	174	153	180	23	3.7	13	40	40	32	25	3.7
50	80	65	97	160	134	180	27	4.6	10	20	25	15	20	1.9
50	88	87	120	160	134	180	28	4.6	13	25	32	20	25	2.3
50	88	87	120	160	134	180	28	4.6	13	32	32	25	25	2.9
63	80	65	104	177	144	180	33	5.8	10	20	25	15	20	1.9
63	88	87	127	177	144	180	35	5.8	13	25	32	20	25	2.3
63	88	87	127	177	144	180	35	5.8	13	32	32	25	25	2.9

PF 2 34 637

PROGEF Plus Silikonfrei
Absperrklappe Typ 567
Handhebel mit Rasterstellungen

Ausführung:

- Werkstoff: PP-H / silikonfrei gereinigt
- Bis DN300: Baulänge nach EN558 (DN 50-200: Reihe 25, DN250 + 300 Reihe 16), ISO 5752
- Anschlussmasse nach: ISO 7005 PN10, EN 1092 PN 10, DIN 2501 PN 10, ANSI/ASME B 16.5 Klasse 150, BS 1560: 1989, JIS B 2220
- Wir empfehlen für die Nennweiten DN250 und DN300 die Ausführung mit Handhebel nur bis zu einem Systemdruck von 6 bar einzusetzen

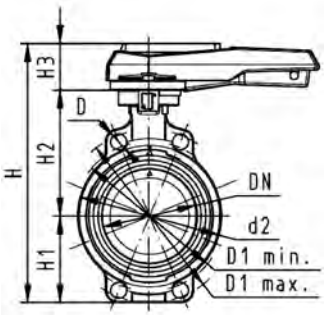

d (mm)	Zoll (inch)	DN (mm)	PN (bar)	kv-Wert (Δp=1 bar) (l/min)	EPDM Code	CHF	FKM Code	CHF	Gewicht (kg)
63	2	50	10	1470	**167 567 402**	**442.00**	**167 567 422**	**573.00**	0.969
75	2 ½	65	10	2200	**167 567 403**	**471.00**	**167 567 423**	**618.00**	1.270
90	3	80	10	3000	**167 567 404**	**533.00**	**167 567 424**	**680.00**	1.191
110	4	100	10	6500	**167 567 405**	**641.00**	**167 567 425**	**824.00**	1.751
140	5	125	10	11500	**167 567 406**	**833.00**	**167 567 426**	**1'055.00**	2.199
160	6	150	10	16600	**167 567 407**	**919.00**	**167 567 427**	**1'267.00**	2.989
225	8	200	10	39600	**167 567 408**	**1'179.00**	**167 567 428**	**1'480.00**	4.706
280	10	250	8	55200	**167 567 409**	**3'618.00**	**167 567 429**	**4'298.00**	11.841
315	12	300	8	80000	**167 567 410**	**4'586.00**	**167 567 430**	**5'449.00**	14.816

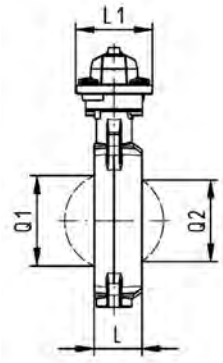

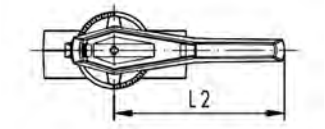

d (mm)	d2 (mm)	D (mm)	D1 min. (mm)	D1 max. (mm)	H (mm)	H1 (mm)	H2 (mm)	H3 (mm)	L (mm)	L1 (mm)	L2 (mm)	Q1 (mm)	Q2 (mm)
63	104	19	120	125	264	77	134	54	45	106	205	40	
75	115	19	140	145	277	83	140	54	46	106	205	54	35
90	131	19	150	160	289	89	146	54	49	106	205	67	50
110	161	19	175	191	325	104	167	55	56	106	255	88	74
140	187	23	210	216	352	117	181	55	64	106	255	113	97
160	215	24	241	241	373	130	189	55	72	106	255	139	123
225	267	23	290	295	435	158	210	67	73	140	408	178	169
280	329	25	353	362	554	205	264	85	113	149	408	210	207
315	379	25	400	432	598	228	285	85	113	149	408	256	253

PF 2 34 A83

PROGEF Plus Silikonfrei
Endeinbauklappe Typ 578
Handhebel mit Rasterstellungen

Ausführung:

- Gehäusematerial: PP-GF mit SS316 Gewindeeinsätzen
- Baulänge nach EN 558, ISO 5752 (DN50 - 200 line 25, DN250 - 300 line 10)
- Anschlussmasse nach ISO 7005, EN 1092 PN10, DIN 2501 PN10
- Lackstörungsfrei gereinigt / silikonfrei
- Wir empfehlen für die Nennweiten DN250 und DN300 die Ausführung mit Handhebel nur bis zu einem Systemdruck von 6 bar einzusetzen

Option:

- Optionales Zubehör: Positionsrückmeldung über Endschalter integriert im Ventil (Endschalter müssen separat bestellt werden)

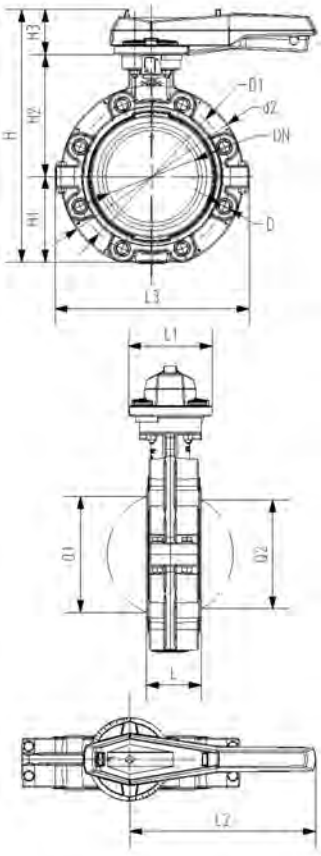

d (mm)	Zoll (inch)	DN (mm)	PN (bar)	kv-Wert (Δp=1 bar) (l/min)	EPDM Code	CHF	FKM Code	CHF	Gewicht (kg)
63	2	50	10	1470	**167 578 402**	**663.00**	**167 578 422**	**859.00**	1.800
75	2 ½	65	10	2200	**167 578 403**	**707.00**	**167 578 423**	**927.00**	1.895
90	3	80	10	3000	**167 578 404**	**800.00**	**167 578 424**	**1'021.00**	2.251
110	4	100	10	6500	**167 578 405**	**962.00**	**167 578 425**	**1'237.00**	3.146
140	5	125	10	11500	**167 578 406**	**1'250.00**	**167 578 426**	**1'584.00**	4.660
160	6	150	10	16600	**167 578 407**	**1'377.00**	**167 578 427**	**1'902.00**	6.430
225	8	200	10	39600	**167 578 408**	**1'771.00**	**167 578 428**	**2'221.00**	8.625
280	10	250	10	55200	**167 578 409**	**5'302.00**	**167 578 429**	**6'651.00**	19.528
315	12	300	10	80000	**167 578 410**	**6'362.00**	**167 578 430**	**7'980.00**	26.106

d (mm)	d2 (mm)	D	D1 (mm)	H (mm)	H1 (mm)	H2 (mm)	H3 (mm)	L (mm)	L1 (mm)	L2 (mm)	L3 (mm)	Q1 (mm)	Q2 (mm)
63	160	M16	125	265	77	134	54	45	106	205	165	40	
75	180	M16	145	277	83	140	54	46	106	205	182	54	35
90	195	M16	160	289	89	146	54	49	106	205	210	67	50
110	226	M16	180	326	106	167	55	56	106	255	240	88	74
140	258	M16	210	357	121	181	55	64	106	255	272	113	97
160	284	M20	240	377	133	189	55	72	106	255	300	139	123
225	341	M20	295	436	159	210	67	73	140	408	360	178	169
280	412	M20	350	536	205	264	67	113	140	408	440	210	207
315	482	M20	400	586	234	285	67	113	140	408	510	256	253

PF 2 34 989

PROGEF Plus Silikonfrei
Rückschlagventil Typ 561
Mit Schweissmuffen metrisch

Ausführung:

- Werkstoff: PP-H / silikonfrei gereinigt
- Ventil ist dicht ab einer Wassersäule von 2m
- Radial ein- und ausbaubar
- Vibrationsfrei auch bei hohen Durchflussgeschwindigkeiten
- Strömungsoptimierter Rückschlagkegel, zweifach geführt
- Für vertikalen Einbau
- Gleiche Einbaumasse wie Kugelhahn Typ 546
- Z-Mass, Anschlussteil und Überwurfmutter sind **nicht kompatibel** zu Typ 360
- Neu DN65-DN100

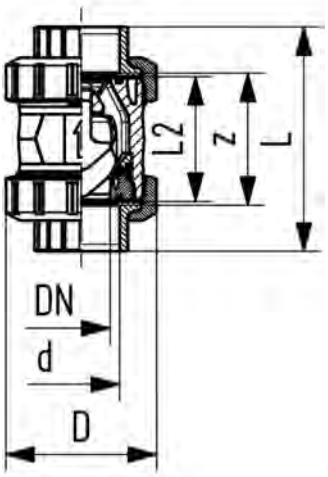

d (mm)	DN (mm)	PN (bar)	kv-Wert (Δp=1 bar) (l/min)	EPDM Code	CHF	NPK	FKM Code	CHF	Gewicht (kg)
16	10	10	190	**167 561 201**	**116.00**	**582 111**	**167 561 211**	**130.00**	0.080
20	15	10	180	**167 561 202**	**116.00**	**582 112**	**167 561 212**	**130.00**	0.080
25	20	10	380	**167 561 203**	**124.00**	**582 113**	**167 561 213**	**148.00**	0.180
32	25	10	460	**167 561 204**	**137.00**	**582 114**	**167 561 214**	**161.00**	0.190
40	32	10	850	**167 561 205**	**163.00**	**582 115**	**167 561 215**	**197.00**	0.340
50	40	10	1080	**167 561 206**	**184.00**	**582 116**	**167 561 216**	**237.00**	0.480
63	50	10	1670	**167 561 207**	**270.00**	**582 117**	**167 561 217**	**361.00**	0.880
75	65	10	2950	**167 561 208**	**538.00**		**167 561 218**	**720.00**	2.310
90	80	10	3600	**167 561 209**	**673.00**		**167 561 219**	**899.00**	3.580
110	100	10	4150	**167 561 210**	**806.00**		**167 561 220**	**1'078.00**	5.930

d (mm)	D (mm)	L (mm)	L2 (mm)	z (mm)
16	50	93	56	67
20	50	95	56	66
25	58	109	65	77
32	68	119	71	83
40	84	135	85	99
50	97	147	89	105
63	124	168	101	117
75	166	233	136	167
90	200	254	141	180
110	238	301	164	215

PF 2 34 989

PROGEF Plus Silikonfrei
Rückschlagventil Typ 561
Mit Stumpfschweissstutzen IR-Plus
SDR11 metrisch

Ausführung:

- Werkstoff: PP-H / silikonfrei gereinigt
- Ventil ist dicht ab einer Wassersäule von 2m
- Radial ein- und ausbaubar
- Vibrationsfrei auch bei hohen Durchflussgeschwindigkeiten
- Strömungsoptimierter Rückschlagkegel, zweifach geführt
- Für vertikalen Einbau
- Gleiche Einbaumasse wie Kugelhahn Typ 546
- Z-Mass, Anschlussteil und Überwurfmutter sind **nicht kompatibel** zu Typ 360
- Neu DN65-DN100

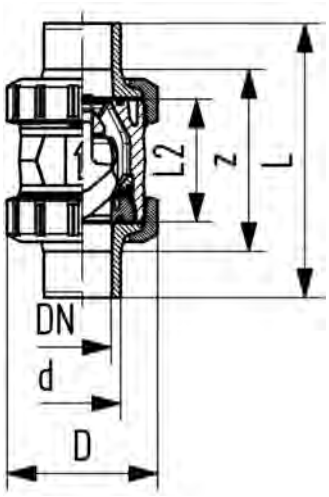

d (mm)	DN (mm)	PN (bar)	kv-Wert (Δp=1 bar) (l/min)	EPDM Code	CHF	NPK	FKM Code	CHF	Gewicht (kg)
20	15	10	180	**167 561 242**	**132.00**		**167 561 252**	**158.00**	0.080
25	20	10	380	**167 561 243**	**140.00**		**167 561 253**	**167.00**	0.180
32	25	10	460	**167 561 244**	**155.00**		**167 561 254**	**185.00**	0.190
40	32	10	850	**167 561 245**	**183.00**		**167 561 255**	**220.00**	0.340
50	40	10	1080	**167 561 246**	**208.00**	**582 116**	**167 561 256**	**249.00**	0.490
63	50	10	1670	**167 561 247**	**305.00**	**582 117**	**167 561 257**	**365.00**	0.930
75	65	10	2950	**167 561 248**	**609.00**		**167 561 258**	**729.00**	2.360
90	80	10	3600	**167 561 249**	**760.00**		**167 561 259**	**912.00**	3.680
110	100	10	4150	**167 561 250**	**912.00**		**167 561 260**	**1'093.00**	5.830

d (mm)	D (mm)	L (mm)	L2 (mm)	e (mm)
20	50	130	56	1.9
25	58	143	65	2.3
32	68	150	71	2.9
40	84	171	85	3.7
50	97	191	89	4.6
63	124	220	101	5.8
75	166	266	136	6.8
90	200	264	141	8.2
110	238	301	164	10.0

PF 2 34 989

PROGEF Plus Silikonfrei
Rückschlagventil Typ 562
Mit Schweissmuffen metrisch

Ausführung:

- Werkstoff: PP-H / silikonfrei gereinigt
- Für horizontale und vertikale Installation
- Ventil ist dicht ab einer Wassersäule von 1m
- Feder aus Stahl rostfrei (1.4310)
- Feder in anderen Wekstoffen verfügbar, siehe Ersatzteile
- Radial ein- und ausbaubar
- Vibrationsfrei auch bei hohen Durchflussgeschwindigkeiten
- Strömungsoptimierter Rückschlagkegel, zweifach geführt
- Gleiche Einbaumasse wie Kugelhahn Typ 546
- Z-Mass, Anschlussteil und Überwurfmutter sind **nicht kompatibel** zu Typ 360
- Neu DN65-DN100

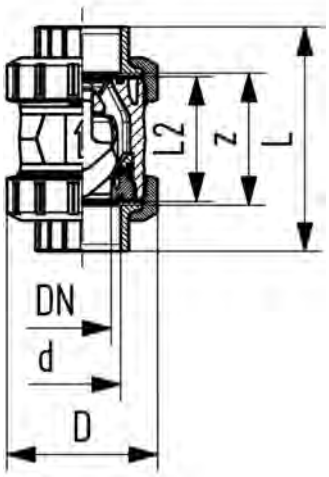

d (mm)	DN (mm)	PN (bar)	kv-Wert (Δp=1 bar) (l/min)	EPDM Code	CHF	NPK	FKM Code	CHF	Gewicht (kg)
16	10	10	190	**167 562 201**	**132.00**	**582 111**	**167 562 211**	**144.00**	0.080
20	15	10	180	**167 562 202**	**132.00**	**582 112**	**167 562 212**	**144.00**	0.080
25	20	10	380	**167 562 203**	**140.00**	**582 113**	**167 562 213**	**165.00**	0.180
32	25	10	460	**167 562 204**	**156.00**	**582 114**	**167 562 214**	**178.00**	0.190
40	32	10	850	**167 562 205**	**184.00**	**582 115**	**167 562 215**	**219.00**	0.340
50	40	10	1080	**167 562 206**	**211.00**	**582 116**	**167 562 216**	**265.00**	0.480
63	50	10	1670	**167 562 207**	**308.00**	**582 117**	**167 562 217**	**399.00**	0.880
75	65	10	2950	**167 562 208**	**615.00**		**167 562 218**	**796.00**	2.310
90	80	10	3600	**167 562 209**	**768.00**		**167 562 219**	**995.00**	3.580
110	100	10	4150	**167 562 210**	**922.00**		**167 562 220**	**1'194.00**	5.930

d (mm)	D (mm)	L (mm)	L2 (mm)	z (mm)
16	50	93	56	67
20	50	95	56	66
25	58	109	65	77
32	68	119	71	83
40	84	135	85	99
50	97	147	89	105
63	124	168	101	117
75	166	233	136	167
90	200	254	141	180
110	238	301	164	215

PF 2 34 989

PROGEF Plus Silikonfrei
Rückschlagventil Typ 562
Mit Stumpfschweissstutzen SDR11 metrisch

Ausführung:

- Werkstoff: PP-H / silikonfrei gereinigt
- Für horizontale und vertikale Installation
- Ventil ist dicht ab einer Wassersäule von 1m
- Feder aus Stahl rostfrei (1.4310)
- Feder in anderen Wekstoffen verfügbar, siehe Ersatzteile
- Radial ein- und ausbaubar
- Vibrationsfrei auch bei hohen Durchflussgeschwindigkeiten
- Strömungsoptimierter Rückschlagkegel, zweifach geführt
- Gleiche Einbaumasse wie Kugelhahn Typ 546
- Z-Mass, Anschlussteil und Überwurfmutter sind **nicht kompatibel** zu Typ 360
- Neu DN65-DN100

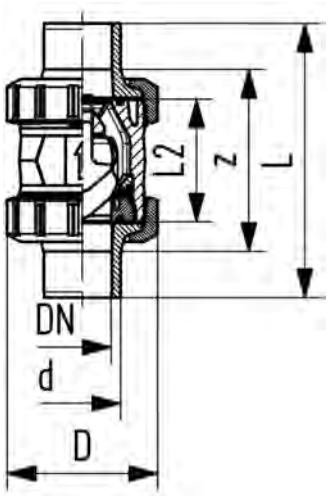

d (mm)	DN (mm)	PN (bar)	kv-Wert (Δp=1 bar) (l/min)	EPDM Code	CHF	NPK	FKM Code	CHF	Gewicht (kg)
20	15	10	180	**167 562 242**	**146.00**		**167 562 252**	**172.00**	0.080
25	20	10	380	**167 562 243**	**157.00**		**167 562 253**	**184.00**	0.180
32	25	10	460	**167 562 244**	**172.00**		**167 562 254**	**204.00**	0.190
40	32	10	850	**167 562 245**	**206.00**		**167 562 255**	**242.00**	0.340
50	40	10	1080	**167 562 246**	**235.00**	**582 116**	**167 562 256**	**276.00**	0.490
63	50	10	1670	**167 562 247**	**343.00**	**582 117**	**167 562 257**	**404.00**	0.930
75	65	10	2950	**167 562 248**	**685.00**		**167 562 258**	**806.00**	2.360
90	80	10	3600	**167 562 249**	**856.00**		**167 562 259**	**1'007.00**	3.680
110	100	10	4150	**167 562 250**	**1'027.00**		**167 562 260**	**1'208.00**	5.830

d (mm)	D (mm)	L (mm)	L2 (mm)	e (mm)
20	50	130	56	1.9
25	58	143	65	2.3
32	68	150	71	2.9
40	84	171	85	3.7
50	97	191	89	4.6
63	124	220	101	5.8
75	166	266	136	6.8
90	200	264	141	8.2
110	238	301	164	10.0

Sortiment

PE-HD Systeme

PE-HD Systeme		Seite
	PE100 Rohre	352
	Muffenschweiss-Fittings aus PE80	358
	Übergangs-Fittings Muffenschweissen	361
	Verschraubungen und Übergangsverschraubungen Muffenschweissen	362
	Bundbuchsen, Flansche, Dichtungen	363
	Stumpfschweiss-Fittings PE100	368
	Übergangs-Fittings Stumpfschweissen	385
	Verschraubungen Stumpfschweissen	389
	Vorschweissbunde, Austrittshilfen, Flansche, Dichtungen	392
	Geschweisste Formteile	403
	ELGEF Plus	415
	Rollmaplast	456
	Stutzenfittings	458

PE100 Rohre

PF 2 80 244

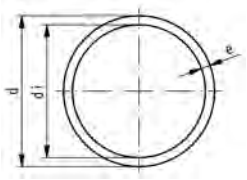

ecoFIT Rohr SDR7,4/PN20/S3,2

Ausführung:

- Werkstoff: PE100
- Abmessung nach: DIN 8074/75
- Farbe: schwarz
- Rohrlänge: 5m, mit glatten Enden
- Warnhinweis: Die Druckklassen sind auf Betriebstemperaturen von 20°C bezogen. Höhere Temperaturen und aggressive Durchflussmedien reduzieren die Druckbelastbarkeit (siehe o.g. DIN sowie unsere techn. Unterlagen). Die Belastbarkeiten sind unter Berücksichtigung der Sicherheitsanforderungen der Einsatzgebiete zu berechnen.

* SDR6

	d (mm)	Code	CHF / m	Gewicht (kg/m)	e (mm)	di (mm)
*	10	**193 017 203**	**1.20**	0.048	1.8	6.4
	12	**193 017 204**	**1.40**	0.060	1.8	8.4
	16	**193 017 205**	**1.80**	0.103	2.3	11.6
	20	**193 017 206**	**1.90**	0.164	3.0	14.4
	25	**193 017 207**	**2.60**	0.243	3.5	18.0

PF 2 80 244

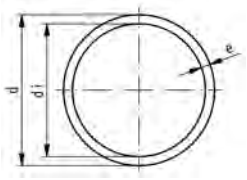

ecoFIT Rohr SDR11/PN16/S5

Ausführung:

- Werkstoff: PE100
- Rohrlänge: 5m, mit glatten Enden
- Farbe: schwarz
- Abmessung nach: DIN 8074/75
- **Note 1**: DIBT Z-40.23-406 Zulassung
- Warnhinweis: Die Druckklassen sind auf Betriebstemperaturen von 20°C bezogen. Höhere Temperaturen und aggressive Durchflussmedien reduzieren die Druckbelastbarkeit (siehe o.g. DIN sowie unsere techn. Unterlagen). Die Belastbarkeiten sind unter Berücksichtigung der Sicherheitsanforderungen der Einsatzgebiete zu berechnen.

	Anmerkung	d (mm)	PN (bar)	Code	CHF / m	NPK	Gewicht (kg/m)	di (mm)	e (mm)
	1	16	16	**193 017 155**	**0.90**		0.084	12.4	1.8
*	1	20	16	**193 017 156**	**1.10**	**411 212**	0.118	16.2	2.0
*	1	25	16	**193 017 157**	**1.60**	**411 213**	0.173	20.4	2.3
	1	32	16	**193 017 158**	**2.40**	**411 214**	0.282	26.2	3.0
	1	40	16	**193 017 159**	**3.70**	**411 215**	0.434	32.6	3.7
	1	50	16	**193 017 160**	**5.70**	**411 216**	0.673	40.8	4.6
	1	63	16	**193 017 161**	**9.00**	**411 217**	1.060	51.4	5.8
	1	75	16	**193 017 162**	**12.50**	**411 218**	1.480	61.4	6.8
	1	90	16	**193 017 163**	**18.00**	**411 221**	2.140	73.6	8.2
	1	110	16	**193 017 164**	**26.70**	**411 222**	3.180	90.0	10.0
	1	125	16	**193 017 165**	**34.60**		4.120	102.8	11.4
	1	140	16	**193 017 166**	**43.10**		5.130	114.6	12.7
	1	160	16	**193 017 167**	**57.00**		6.740	130.8	14.6
	1	180	16	**193 017 168**	**71.00**		8.510	147.2	16.4
	1	200	16	**193 017 169**	**88.00**		10.500	163.6	18.2
	1	225	16	**193 017 170**	**112.00**		13.300	184.0	20.5
		250	16	**193 017 171**	**137.00**		16.300	204.6	22.7
		280	16	**193 017 172**	**172.00**		20.500	229.2	25.4
		315	16	**193 017 173**	**217.00**		25.900	257.8	28.6
		355	16	**193 017 174**	**276.00**		32.900	290.6	32.2
		400	16	**193 017 175**	**350.00**		41.700	327.4	36.3
		450	16	**193 017 176**	**443.00**		52.800	368.2	40.9
		500	16	**193 017 177**	**547.00**		65.200	409.2	45.4

PF 2 80 244

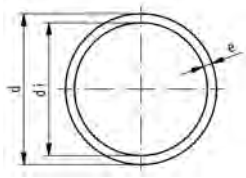

ecoFIT Rohr SDR17,6/PN10/S8,3

Ausführung:

- Werkstoff: PE100
- Rohrlänge: 5m, mit glatten Enden
- Farbe: schwarz
- Abmessung nach: DIN 8074/75
- **Note 1**: DIBT Z-40.23-406 Zulassung
- Warnhinweis: Die Druckklassen sind auf Betriebstemperaturen von 20°C bezogen. Höhere Temperaturen und aggressive Durchflussmedien reduzieren die Druckbelastbarkeit (siehe o.g. DIN sowie unsere techn. Unterlagen). Die Belastbarkeiten sind unter Berücksichtigung der Sicherheitsanforderungen der Einsatzgebiete zu berechnen.

Anmerkung	d (mm)	PN (bar)	Code	CHF / m	Gewicht (kg/m)	di (mm)	e (mm)
1	25	10	**193 017 107**	**1.60**	0.139	21.4	1.8
1	32	10	**193 017 108**	**2.10**	0.198	28.4	2.0
1	40	10	**193 017 109**	**2.80**	0.288	35.4	2.3
1	50	10	**193 017 110**	**3.80**	0.445	44.2	2.9
1	63	10	**193 017 111**	**5.90**	0.695	55.8	3.6
1	75	10	**193 017 112**	**8.30**	0.987	66.4	4.3
1	90	10	**193 017 113**	**11.70**	1.400	79.8	5.1
1	110	10	**193 017 114**	**17.60**	2.100	97.4	6.3
1	125	10	**193 017 115**	**22.60**	2.690	110.8	7.1
1	140	10	**193 017 116**	**28.30**	3.370	124.0	8.0
1	160	10	**193 017 117**	**37.00**	4.400	141.8	9.1
1	180	10	**193 017 118**	**46.60**	5.540	159.6	10.2
1	200	10	**193 017 119**	**58.00**	6.860	177.2	11.4
1	225	10	**193 017 120**	**73.00**	8.640	199.4	12.8
	250	10	**193 017 121**	**90.00**	10.700	221.6	14.2
	280	10	**193 017 122**	**112.00**	13.300	248.2	15.9
	315	10	**193 017 123**	**142.00**	16.900	279.2	17.9
	355	10	**193 017 124**	**180.00**	21.400	314.8	20.1
	400	10	**193 017 125**	**228.00**	27.200	354.6	22.7
	450	10	**193 017 126**	**288.00**	34.300	400.0	25.5
	500	10	**193 017 127**	**357.00**	42.300	443.2	28.3

PF 2 80 244

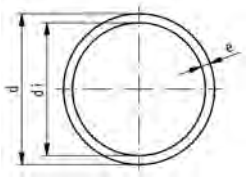

ecoFIT Druckrohr SDR11/PN16/S5

Ausführung:

- Werkstoff: PE100
- Abmessung nach: DIN 8074/75
- Farbe: schwarz
- Rohrlänge: 6000mm, mit glatten Enden
- **Note 1**: DIBT Z-40.23-406 Zulassung
- Warnhinweis: Die Druckklassen sind auf Betriebstemperaturen von 20°C bezogen. Höhere Temperaturen und aggressive Durchflussmedien reduzieren die Druckbelastbarkeit (siehe o.g. DIN sowie unsere techn. Unterlagen). Die Belastbarkeiten sind unter Berücksichtigung der Sicherheitsanforderungen der Einsatzgebiete zu berechnen.

Anmerkung	d (mm)	PN (bar)	Code	CHF / m	Gewicht (kg/m)	di (mm)	e (mm)
1	16	16	**193 017 355**	**0.90**	0.084		1.8
1	20	16	**193 017 356**	**1.10**	0.118		2.0
1	25	16	**193 017 357**	**1.60**	0.173	20.4	2.3
1	32	16	**193 017 358**	**2.40**	0.282	26.2	3.0
1	40	16	**193 017 359**	**3.70**	0.434	32.6	3.7
1	50	16	**193 017 360**	**5.70**	0.673	40.8	4.6
1	63	16	**193 017 361**	**9.00**	1.060	51.4	5.8
1	75	16	**193 017 362**	**12.50**	1.480	61.4	6.8
1	90	16	**193 017 363**	**18.00**	2.140	73.6	8.2
1	110	16	**193 017 364**	**26.70**	3.180	90.0	10.0
1	125	16	**193 017 365**	**34.60**	4.120	102.8	11.4
1	140	16	**193 017 366**	**43.10**	5.130	114.6	12.7
1	160	16	**193 017 367**	**57.00**	6.740	130.8	14.6
1	180	16	**193 017 368**	**71.00**	8.510	147.2	16.4
1	200	16	**193 017 369**	**88.00**	10.500	163.6	18.2
1	225	16	**193 017 370**	**112.00**	13.300	184.0	20.5
	250	16	**193 017 371**	**137.00**	16.300	204.6	22.7
	280	16	**193 017 372**	**172.00**	20.500		25.4
	315	16	**193 017 373**	**217.00**	25.900		28.6
	355		**193 017 374**	**276.00**	32.900		32.2
	400		**193 017 375**	**350.00**	41.700		36.3

PF 2 80 244

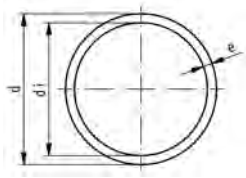

ecoFIT Druckrohr SDR17,6/PN10/S8,3

Ausführung:

- Werkstoff: PE100
- Abmessung nach: DIN 8074/75
- Farbe: schwarz
- Rohrlänge: 6000mm, mit glatten Enden
- **Note 1**: DIBT Z-40.23-406 Zulassung
- Warnhinweis: Die Druckklassen sind auf Betriebstemperaturen von 20°C bezogen. Höhere Temperaturen und aggressive Durchflussmedien reduzieren die Druckbelastbarkeit (siehe o.g. DIN sowie unsere techn. Unterlagen). Die Belastbarkeiten sind unter Berücksichtigung der Sicherheitsanforderungen der Einsatzgebiete zu berechnen.

Anmerkung	d (mm)	PN (bar)	Code	CHF / m	Gewicht (kg/m)	di (mm)	e (mm)
1	25	10	**193 017 307**	**1.50**	0.139	20.4	1.8
1	32	10	**193 017 308**	**2.10**	0.198	26.2	2.0
1	40	10	**193 017 309**	**2.80**	0.288	32.6	2.3
1	50	10	**193 017 310**	**3.80**	0.445	40.8	2.9
1	63	10	**193 017 311**	**5.90**	0.695	51.4	3.6
1	75	10	**193 017 312**	**8.30**	0.987	61.4	4.3
1	90	10	**193 017 313**	**11.70**	1.400	73.6	5.1
1	110	10	**193 017 314**	**17.60**	2.100	90.0	6.3
1	125	10	**193 017 315**	**22.60**	2.690	102.8	7.1
1	140	10	**193 017 316**	**28.30**	3.370	114.6	8.0
1	160	10	**193 017 317**	**37.00**	4.400	130.8	9.1
1	180	10	**193 017 318**	**46.60**	5.540	147.2	10.2
1	200	10	**193 017 319**	**58.00**	6.860	163.6	11.4
1	225	10	**193 017 320**	**73.00**	8.640	184.0	12.8
	250	10	**193 017 321**	**90.00**	10.700	204.6	14.2
	280	10	**193 017 322**	**112.00**	13.300		15.9
	315	10	**193 017 323**	**142.00**	16.900		17.9
	355		**193 017 324**	**180.00**	21.400		20.1
	400		**193 017 325**	**228.00**	27.200		22.7

PF 2 80 244

ecoFIT Rohr FM Zulassung SDR11/PN16/S5 5m/12m

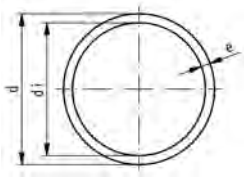

Ausführung:

- Werkstoff: PE100
- Abmessung nach: DIN 8074/75
- Farbe: schwarz
- Zulassung: FM approval Standard 1613
- Warnhinweis: Die Druckklassen sind auf Betriebstemperaturen von 20°C bezogen. Höhere Temperaturen und aggressive Durchflussmedien reduzieren die Druckbelastbarkeit (siehe o.g. DIN sowie unsere techn. Unterlagen). Die Belastbarkeiten sind unter Berücksichtigung der Sicherheitsanforderungen der Einsatzgebiete zu berechnen.

d (mm)	Code	CHF / m	NPK	Gewicht (kg/m)	e (mm)	di (mm)	FM PN (bar)	Länge (m)
110	**316 110 022**	**Auf Anfrage**	**411 222**	3.180	10.0	90.0	12	5
125	**316 125 029**	**Auf Anfrage**		4.120	11.4	102.8	12	5
140	**316 140 018**	**Auf Anfrage**		5.130	12.7	114.6	12	5
160	**316 160 020**	**Auf Anfrage**		6.740	14.6	130.8	12	5
180	**316 180 019**	**Auf Anfrage**		8.510	16.4	147.2	12	5
200	**316 200 012**	**Auf Anfrage**		10.500	18.2	163.6	12	5
225	**316 225 009**	**Auf Anfrage**		13.300	20.5	184.0	12	5
250	**316 250 005**	**Auf Anfrage**		16.300	22.7	204.6	12	5
280	**316 280 019**	**Auf Anfrage**		20.500	25.4	229.2	12	5
355	**316 355 017**	**Auf Anfrage**		32.900	32.2	290.6	12	5
400	**316 400 008**	**Auf Anfrage**		41.700	36.3	327.4	12	5

PF 2 80 244

ecoFIT Druckrohr SDR41/PN4/S20

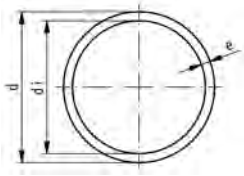

Ausführung:

- Werkstoff: PE100
- Abmessung nach: DIN 8074/75
- Farbe: schwarz
- Rohrlänge: 5m, mit glatten Enden
- Warnhinweis: Die Druckklassen sind auf Betriebstemperaturen von 20°C bezogen. Höhere Temperaturen und aggressive Durchflussmedien reduzieren die Druckbelastbarkeit (siehe o.g. DIN sowie unsere techn. Unterlagen). Die Belastbarkeiten sind unter Berücksichtigung der Sicherheitsanforderungen der Einsatzgebiete zu berechnen.

d (mm)	Code	CHF	Gewicht (kg)	e (mm)
63	**193 017 225**	**4.30**	0.368	1.8
75	**193 017 226**	**5.20**	0.462	1.9
90	**193 017 227**	**6.70**	0.647	2.2
110	**193 017 228**	**9.10**	0.952	2.7
125	**193 017 229**	**12.30**	1.250	3.1
140	**193 017 230**	**15.30**	1.560	3.5
160	**193 017 231**	**18.40**	2.020	4.0
180	**193 017 232**	**24.40**	2.510	4.4
200	**193 017 233**	**30.00**	3.080	4.9
225	**193 017 234**	**37.80**	3.900	5.5
250	**193 017 235**	**48.50**	4.880	6.2
315	**193 017 236**	**77.00**	7.590	7.7
355	**193 017 237**	**98.00**	9.650	8.7
400	**193 017 238**	**124.00**	12.200	9.8
450	**193 017 239**	**143.00**	15.400	11.0
500	**193 017 240**	**177.00**	19.200	12.3

PF 2 68 265

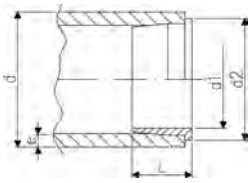

ecoFIT Stützhülse

Ausführung:

- Werkstoff: PE100
- Als Stütze bei Muffenschweissung d20 und d25 gegen das Einfallen des Rohreswährend des Anwärm-, und Fügevorgangs.

d (mm)	e (mm)	Code	CHF / m	Gewicht (kg/m)	d1 (mm)	d2 (mm)	L (mm)
20	1.9	**733 900 006**	**1.30**	0.001	14	18	10
25	2.3	**733 900 007**	**1.30**	0.001	18	23	11

Muffenschweiss-Fittings aus PE80

PF 2 68 265

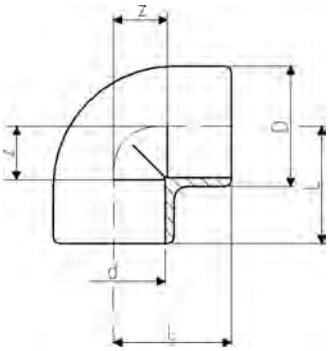

Winkel 90° PE80

Ausführung:

- Werkstoff: PE80

d (mm)	PN (bar)	Code	CHF	NPK	Gewicht (kg)	D (mm)	L (mm)	z (mm)
20	10	**733 100 106**	**5.80**	**431 212**	0.022	31	28	14
25	10	**733 100 107**	**6.70**	**431 213**	0.031	36	32	16
32	10	**733 100 108**	**7.70**	**431 214**	0.048	44	38	20
40	10	**733 100 109**	**10.30**	**431 215**	0.078	54	44	24
50	10	**733 100 110**	**18.40**	**431 216**	0.129	66	51	28
63	10	**733 100 111**	**24.10**	**431 217**	0.228	82	62	35
75	10	**733 100 112**	**51.00**	**431 218**	0.311	93	76	45
90	10	**733 100 113**	**64.00**	**431 221**	0.498	110	88	53
110	10	**733 100 114**	**97.00**	**431 222**	0.864	134	106	65

PF 2 68 265

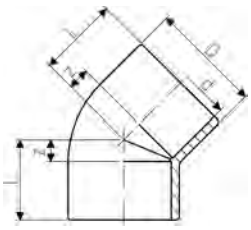

Winkel 45° PE80

Ausführung:

- Werkstoff: PE80

d (mm)	PN (bar)	Code	CHF	NPK	Gewicht (kg)	D (mm)	L (mm)	z (mm)
20	10	**733 150 106**	**7.70**	**431 312**	0.018	31	21	7
25	10	**733 150 107**	**8.90**	**431 313**	0.026	36	24	8
32	10	**733 150 108**	**8.90**	**431 314**	0.043	44	28	10
40	10	**733 150 109**	**13.70**	**431 315**	0.061	53	33	13
50	10	**733 150 110**	**17.50**	**431 316**	0.087	64	36	13
63	10	**733 150 111**	**23.00**	**431 317**	0.184	82	43	16
75	10	**733 150 112**	**48.20**	**431 318**	0.229	93	51	20
90	10	**733 150 113**	**64.00**	**431 321**	0.357	114	58	23
110	10	**733 150 114**	**97.00**	**431 322**	0.653	134	68	27

PF 2 68 265

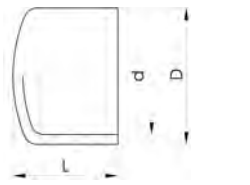

Endkappen PE80

Ausführung:

- Werkstoff: PE80

d (mm)	PN (bar)	Code	CHF	NPK	Gewicht (kg)	D (mm)	L (mm)
20	10	**733 960 106**	**9.80**	**436 112**	0.010	30	27
25	10	**733 960 107**	**9.80**	**436 113**	0.016	36	30
32	10	**733 960 108**	**9.80**	**436 114**	0.025	44	34
40	10	**733 960 109**	**10.40**	**436 115**	0.038	53	38
50	10	**733 960 110**	**13.70**	**436 116**	0.061	65	44
63	10	**733 960 111**	**17.20**	**436 117**	0.097	80	51
75	10	**733 960 112**	**33.10**	**436 118**	0.150	91	66
90	10	**733 960 113**	**39.80**	**436 121**	0.274	111	77
110	10	**733 960 114**	**51.00**	**436 122**	0.405	137	93

PF 2 68 265

T 90° egal PE80

Ausführung:

- Werkstoff: PE80

d (mm)	PN (bar)	Code	CHF	NPK	Gewicht (kg)	D (mm)	L (mm)	z (mm)
20	10	**733 200 106**	**7.70**	**432 112**	0.028	31	28	14
25	10	**733 200 107**	**7.70**	**432 113**	0.041	36	32	16
32	10	**733 200 108**	**8.90**	**432 114**	0.060	44	38	20
40	10	**733 200 109**	**11.10**	**432 115**	0.100	54	44	24
50	10	**733 200 110**	**18.40**	**432 116**	0.166	66	51	28
63	10	**733 200 111**	**25.10**	**432 117**	0.298	82	62	35
75	10	**733 200 112**	**59.00**	**432 118**	0.409	93	76	45
90	10	**733 200 113**	**85.00**	**432 121**	0.749	114	88	53
110	10	**733 200 114**	**114.00**	**432 122**	1.112	134	106	65

PF 2 68 265

Muffe egal PE80

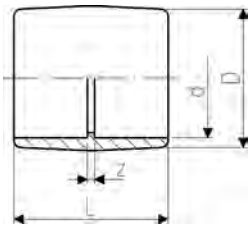

Ausführung:

- Werkstoff: PE80

d (mm)	PN (bar)	Code	CHF	NPK	Gewicht (kg)	D (mm)	L (mm)	z (mm)
20	10	**733 910 106**	**4.10**	**434 112**	0.014	31	35	7
25	10	**733 910 107**	**4.50**	**434 113**	0.018	36	39	7
32	10	**733 910 108**	**5.90**	**434 114**	0.027	44	43	7
40	10	**733 910 109**	**7.10**	**434 115**	0.043	54	48	8
50	10	**733 910 110**	**11.10**	**434 116**	0.074	66	54	8
63	10	**733 910 111**	**14.60**	**434 117**	0.124	82	62	8
75	10	**733 910 112**	**24.10**	**434 118**	0.152	93	70	8
90	10	**733 910 113**	**29.50**	**434 121**	0.234	112	81	11
110	10	**733 910 114**	**51.00**	**434 122**	0.419	134	96	14

PF 2 68 265

Doppelnippel metrisch

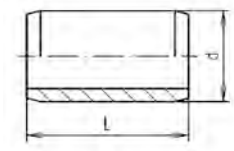

Ausführung:

- Werkstoff: PE100
- Mit Schweissstutzen an beiden Seiten
- Für die kürzest mögliche Distanz zwischen Fittings

* Bei Muffenschweissung: Stützhülsen Nr. 733 900 006 (20 x 1.9) und Nr. 733 900 007 (25 x 2.3) verwenden.

	d (mm)	PN (bar)	Code	CHF	Gewicht (kg)	L (mm)
*	20	10	**753 910 906**	**6.90**	0.005	40
*	25	10	**753 910 907**	**8.40**	0.006	40
	32	10	**753 910 908**	**10.40**	0.010	50
	40	10	**753 910 909**	**15.00**	0.017	50
	50	10	**753 910 910**	**17.50**	0.029	60
	63	10	**753 910 911**	**26.20**	0.058	70
	75	10	**753 910 912**	**34.10**	0.095	74
	90	10	**753 910 913**	**38.50**	0.163	89
	110	10	**753 910 914**	**51.00**	0.305	110

PF 2 68 265

Reduktion PE80

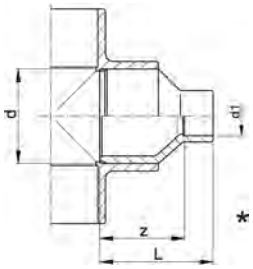

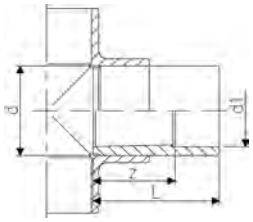

Ausführung:

- Werkstoff: PE80
- Mit Muffenschweiss-Stutzen und Schweissmuffe metrisch

	d (mm)	PN (bar)	d1 (mm)	Code	CHF	NPK	Gewicht (kg)	L (mm)	z (mm)
	25	10	20	**733 910 337**	**5.80**	**434 322**	0.013	39	23
	32	10	25	**733 910 341**	**6.70**	**434 314**	0.021	43	27
*	40	10	20	**733 910 348**	**9.80**		0.023	48	34
*	40	10	25	**733 910 347**	**9.80**		0.027	48	32
	40	10	32	**733 910 346**	**9.80**	**434 315**	0.032	48	30
*	50	10	32	**733 910 353**	**13.70**		0.042	54	36
	50	10	40	**733 910 352**	**13.70**	**434 316**	0.049	54	34
*	63	10	20	**733 910 362**	**18.40**		0.057	64	50
*	63	10	25	**733 910 361**	**15.70**		0.060	64	48
*	63	10	32	**733 910 360**	**15.70**		0.065	64	46
*	63	10	40	**733 910 359**	**15.70**		0.070	64	44
	63	10	50	**733 910 358**	**15.70**	**434 317**	0.086	64	41
	75	10	63	**733 910 364**	**18.40**	**434 318**	0.103	62	35
*	90	10	63	**733 910 371**	**25.40**		0.180	88	62
	90	10	75	**733 910 370**	**25.40**		0.144	70	39
	110	10	90	**733 910 376**	**34.30**		0.254	81	45

PF 2 68 265

Austrittshilfe PE80 Dichtfläche flach

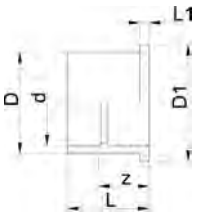

Ausführung:

- Werkstoff: PE80
- Mit Schweissmuffe metrisch
- Passend für Rückschlagklappen Typ 369
- An der Ausgangsseite der Armaturen zu montieren
- Für Flansch PP-V 27 70 04

d (mm)	DN (mm)	PN (bar)	Code	CHF	Gewicht (kg)	D (mm)	D1 (mm)	L (mm)	L1 (mm)	z (mm)
40	32	6	**733 800 009**	**110.00**	0.065	50	78	55	11	35
50	40	6	**733 800 010**	**116.00**	0.088	61	88	61	12	38
63	50	6	**733 800 011**	**135.00**	0.136	76	102	69	14	41
75	65	6	**733 800 012**	**168.00**	0.223	90	122	79	16	49
90	80	6	**733 800 013**	**177.00**	0.357	107	138	100	17	65
110	100	6	**733 800 014**	**211.00**	0.482	130	158	105	18	62

PF 2 68 332

Druckschlauchtülle PE100 metrisch

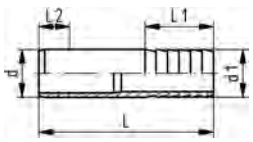

Ausführung:

- Werkstoff: PE100
- Mit Muffenschweiss-Stutzen metrisch und zylindrischem Schlauchstutzen

d (mm)	d1 (mm)	PN (bar)	Code	CHF	Gewicht (kg)	L (mm)	L1 (mm)	L2 (mm)
20	20	10	**753 960 406**	**5.90**	0.006	55	27	14
25	25	10	**753 960 407**	**7.30**	0.015	68	36	16
32	32	10	**753 960 408**	**8.90**	0.024	77	36	18
40	40	10	**753 960 409**	**14.70**	0.035	80	42	20
50	50	10	**753 960 410**	**25.90**	0.056	90	48	23
63	60	10	**753 960 411**	**29.70**	0.093	100	50	27

Übergangs-Fittings Muffenschweissen

PF 2 68 332

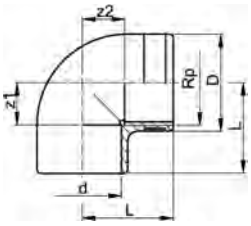

Winkel 90° PE80 metrisch Rp

Ausführung:

- Werkstoff: PE80
- Mit Schweissmuffe metrisch und zylindrischem Rohr-Innengewinde Rp, verstärkt
- Verstärkungsring rostfrei (A2)
- Anschluss nur für Kunststoff- oder Metallgewinde
- Keine PE-schädigenden Gewindedichtpasten verwenden
- Auf spannungsarme Montage achten und grosse Temperaturwechsel vermeiden

d (mm)	PN (bar)	Rp (inch)	Code	CHF	NPK	Gewicht (kg)	D (mm)	L (mm)	z1 (mm)	z2 (mm)
20	10	½	**733 100 206**	**11.10**	**431 262**	0.024	30	28	14	14
25	10	¾	**733 100 207**	**22.40**	**431 263**	0.033	35	32	16	16
32	10	1	**733 100 208**	**23.70**	**431 264**	0.061	44	38	20	20
40	10	1 ¼	**733 100 209**	**47.10**	**431 265**	0.094	54	44	24	24

PF 2 68 332

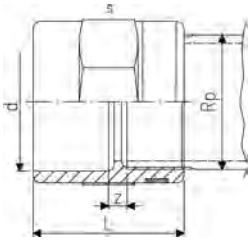

Übergangs-Muffe PE80 metrisch Rp

Ausführung:

- Werkstoff: PE80
- Verstärkungsring rostfrei (A2)
- Anschluss nur für Kunststoff- oder Metallgewinde
- Mit Schweissmuffe metrisch und zylindrischem Rohr-Innengewinde Rp, verstärkt
- Keine PE-schädigenden Gewindedichtpasten verwenden
- Auf spannungsarme Montage achten und grosse Temperaturwechsel vermeiden

d (mm)	PN (bar)	Rp (inch)	Code	CHF	NPK	Gewicht (kg)	L (mm)	s (mm)	z (mm)
20	10	½	**733 910 206**	**6.70**	**434 452**	0.020	35	32	7
25	10	¾	**733 910 207**	**8.30**	**434 453**	0.026	39	36	7
32	10	1	**733 910 208**	**10.50**	**434 454**	0.042	45	46	7
40	10	1 ¼	**733 910 209**	**13.00**	**434 455**	0.068	53	55	7
50	10	1 ½	**733 910 210**	**21.10**	**434 456**	0.098	54	65	9
63	10	2	**733 910 211**	**28.90**	**434 457**	0.155	62	80	9

PF 2 68 332

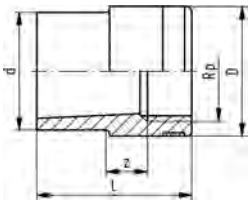

Reduktions-Nippel PE80 metrisch Rp

Ausführung:

- Werkstoff: PE80
- Verstärkungsring rostfrei (A2)
- Anschluss nur für Kunststoff- oder Metallgewinde
- Keine PE-schädigenden Gewindedichtpasten verwenden
- Auf spannungsarme Montage achten und grosse Temperaturwechsel vermeiden
- Mit Schweissstutzen metrisch und zylindrischem Rohr-Innengewinde Rp, verstärkt

d (mm)	Rp (inch)	PN (bar)	Code	CHF	Gewicht (kg)	L (mm)	z (mm)
20	⅜	10	**733 910 434**	**8.40**	0.012	33	7
25	½	10	**733 910 437**	**9.60**	0.015	37	6
32	¾	10	**733 910 441**	**10.80**	0.028	43	8
40	1	10	**733 910 446**	**13.80**	0.046	49	9
50	1 ¼	10	**733 910 452**	**18.60**	0.071	55	10

Verschraubungen und Übergangsverschraubungen Muffenschweissen

PF 2 68 332

Übergangsverschraubung PE80 metrisch

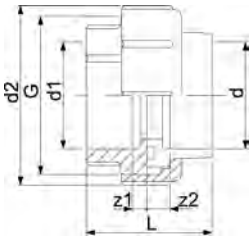

Ausführung:

- Werkstoff: PE80
- Einlegteil: Schweissmuffe, PE80 metrisch
- Einschraubring: Messing mit Schweissmuffe, PE80 metrisch
- Überwurfmutter: Messing
- Dichtung: O-Ring NBR (Nitril-Kautschuk)

d (mm)	d1 (mm)	PN (bar)	Code	CHF	NPK	Gewicht (kg)	d2 (mm)	D2 (mm)	L (mm)	G (inch)	z1 (mm)	z2 (mm)
20	20	10	**733 580 106**	**30.80**	**435 112**	0.163	46	46	46	1 1/4	6	3
25	25	10	**733 580 107**	**34.00**	**435 113**	0.214	52	52	49	1 1/2	6	3
32	32	10	**733 580 108**	**38.40**	**435 114**	0.294	64	64	51	2	6	3
40	40	10	**733 580 109**	**60.00**	**435 115**	0.473	79	79	56	2 1/2	8	3
50	50	10	**733 580 110**	**67.00**	**435 116**	0.491	85	85	61	2 2/3	8	3
63	63	10	**733 580 111**	**79.00**	**435 117**	0.730	104	104	69	3 1/2	8	3

PF 2 68 332

Übergangs-Verschraubung PE80 Messing metrisch Rp

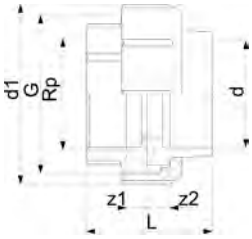

Ausführung:

- Material: PE80/Messing
- Einlegteil: Schweissmuffe, PE80 metrisch
- Einschraubring: vernickelt, zylindrisches Rohr-Innengewinde Rp
- Überwurfmutter: Messing
- Dichtung: O-Ring NBR (Nitril-Kautschuk)

d (mm)	PN (bar)	Rp (inch)	Code	CHF	Gewicht (kg)	d1 (mm)	L (mm)	G (inch)	z1 (mm)	z2 (mm)
20	10	½	**733 580 206**	**29.30**	0.209	46	46	1 1/4	6	10
25	10	¾	**733 580 207**	**32.20**	0.269	52	48	1 1/2	6	9
32	10	1	**733 580 208**	**37.40**	0.376	64	51	2	6	8
40	10	1 ¼	**733 580 209**	**63.00**	0.596	79	56	2 1/2	8	7
50	10	1 ½	**733 580 210**	**69.00**	0.666	85	59	2 3/4	8	7
63	10	2	**733 580 211**	**81.00**	0.960	104	65	3 1/2	8	5

PF 2 68 332

Übergangs-Verschraubung PE80 Messing metrisch R

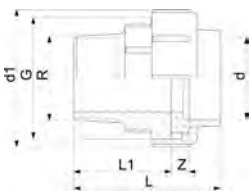

Ausführung:

- Material: PE80/Messing
- Einlegteil: Schweissmuffe, PE80 metrisch
- Einschraubring: vernickelt, konisches Rohr-Aussengewinde R
- Überwurfmutter: Messing
- Dichtung: O-Ring NBR (Nitril-Kautschuk)

d (mm)	PN (bar)	R (inch)	Code	CHF	Gewicht (kg)	d1 (mm)	G (inch)	L (mm)	L1 (mm)	z (mm)
20	10	½	**733 580 706**	**32.00**	0.260	46	1 1/4	62	40	6
25	10	¾	**733 580 707**	**34.90**	0.324	52	1 1/2	65	41	6
32	10	1	**733 580 708**	**39.80**	0.470	64	2	71	45	6
40	10	1 ¼	**733 580 709**	**67.00**	0.754	79	2 1/2	78	48	8
50	10	1 ½	**733 580 710**	**71.00**	0.781	85	2 3/4	81	43	8
63	10	2	**733 580 711**	**85.00**	1.166	104	3 1/2	91	54	8

Bundbuchsen, Flansche, Dichtungen

PF 2 68 265

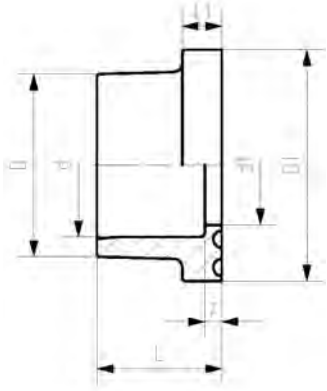

Bundbuchse PE100 Dichtfläche flach/gerillt

Ausführung:

- Werkstoff: PE100
- Gegenstück: Bundbuchse flach/gerillt oder mit O-Ring Nut
- Anschluss: nach EN ISO 15494-1, DIN 16963-11
- Dichtung: Profil-Flanschdichtung EPDM No. 48 44 07, FKM No. 49 44 07
- Flansche: PP mit Stahleinlage Nr. 27 70 02, PP-V, Nr. 27 70 04

d (mm)	PN (bar)	DN (mm)	Code	CHF	Gewicht (kg)	D (mm)	D1 (mm)	d1 (mm)	L (mm)	L1 (mm)	z (mm)
20	10	15	**753 790 206**	**3.70**	0.013	27	45	16	19	7	5
25	10	20	**753 790 207**	**3.80**	0.022	33	58	21	21	9	5
32	10	25	**753 790 208**	**3.80**	0.035	41	68	28	23	10	5
40	10	32	**753 790 209**	**4.60**	0.052	50	78	36	25	11	5
50	10	40	**753 790 210**	**5.00**	0.061	61	88	45	28	12	5
63	10	50	**753 790 211**	**7.00**	0.095	76	102	57	32	14	5
75	10	65	**753 790 212**	**14.00**	0.163	90	122	69	36	16	5
90	10	80	**753 790 213**	**23.10**	0.203	108	138	84	42	17	7
110	10	100	**753 790 214**	**32.90**	0.293	131	158	100	48	18	7

PF 2 68 265

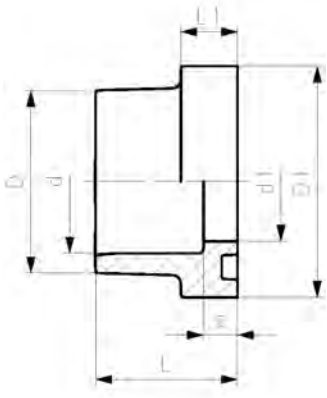

Bundbuchse PE80 Dichtfläche mit O-Ring Nut

Ausführung:

- Werkstoff: PE80
- Gegenstück: Bundbuchse flach/gerillt Nr. 53 79 02
- Dichtung: O-Ring EPDM
- Flansche: PP mit Stahleinlage Nr. 27 70 02, PP-V, Nr. 27 70 04

d (mm)	DN (mm)	PN (bar)	Code	CHF	Gewicht (kg)	D (mm)	D1 (mm)	d1 (mm)	L (mm)	L1 (mm)	z (mm)
20	15	10	**733 810 106**	**3.90**	0.008	27	34	16	22	9	8
25	20	10	**733 810 107**	**4.10**	0.012	33	41	21	24	10	8
32	25	10	**733 810 108**	**4.70**	0.019	41	50	28	26	10	8
40	32	10	**733 810 109**	**6.00**	0.031	50	61	36	30	13	10
50	40	10	**733 810 110**	**7.00**	0.044	61	73	45	33	13	10
63	50	10	**733 810 111**	**8.90**	0.072	76	90	57	37	14	10
75	65	10	**733 810 112**	**17.50**	0.112	90	106	69	40	15	10
90	80	10	**733 810 113**	**26.90**	0.185	108	125	84	47	16	12
110	100	10	**733 810 114**	**40.20**	0.285	131	150	100	55	18	13

PF 2 30 162

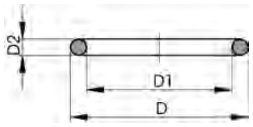

O-Ring

Ausführung:

- Für Bundbuchsen
- Härte ca: 65° Shore

d (mm)	DN (mm)	EPDM Code	CHF	NPK	FKM Code	CHF	Gewicht (kg)	D (mm)	D1 (mm)	D2 (mm)
20	15	**748 410 001**	**3.00**		**749 410 001**	**8.20**	0.002	31	23	3.53
25	20	**748 410 007**	**3.00**		**749 410 007**	**9.40**	0.002	35	28	3.53
32	25	**748 410 002**	**4.10**	**572 332**	**749 410 002**	**11.20**	0.003	43	36	3.53
40	32	**748 410 003**	**5.80**	**572 333**	**749 410 003**	**19.40**	0.002	55	44	5.34
50	40	**748 410 012**	**5.30**	**572 334**	**749 410 012**	**21.50**	0.008	64	53	5.34
63	50	**748 410 013**	**6.30**	**572 335**	**749 410 013**	**29.90**	0.011	80	69	5.34
75	65	**748 410 014**	**7.80**	**572 336**	**749 410 014**	**35.40**	0.012	93	82	5.34
90	80	**748 410 015**	**13.00**	**572 337**	**749 410 015**	**42.20**	0.015	112	101	5.34
110	100	**748 410 016**	**13.80**	**572 338**	**749 410 016**	**78.00**	0.031	134	120	6.99

PF 2 34 238

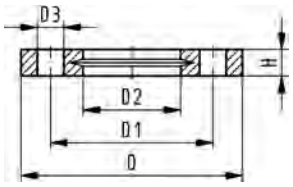

Losflansch PP-V metrisch
Für Muffensysteme metrisch und BS

Ausführung:

- Anschluss Dimension: ISO 7005, EN 1092, BS 4504, DIN 2501
- **Lochkreis PN 10**
- Moderner Vollkunststoff Flansch PP-GF (30% glasfaserverstärkt)

AL: Anzahl der Bohrungen

d (mm)	DN (mm)	PN (bar)	Code	CHF	Gewicht (kg)	D (mm)	D1 (mm)	D2 (mm)	D3 (mm)	H (mm)	AL	SC
20	15	16	**727 700 406**	**10.80**	0.093	95	65	28	14	16	4	M12
25	20	16	**727 700 407**	**12.30**	0.120	105	75	34	14	17	4	M12
32	25	16	**727 700 408**	**15.70**	0.151	115	85	42	14	18	4	M12
40	32	16	**727 700 409**	**18.50**	0.244	140	100	51	18	20	4	M16
50	40	16	**727 700 410**	**22.10**	0.297	150	110	62	18	22	4	M16
63	50	16	**727 700 411**	**27.80**	0.362	165	125	78	18	24	4	M16
75	65	16	**727 700 412**	**31.00**	0.487	185	145	92	18	26	4	M16
90	80	16	**727 700 413**	**37.10**	0.550	200	160	110	18	27	8	M16
110	100	16	**727 700 414**	**45.60**	0.640	220	180	133	18	28	8	M16

PF 2 34 238

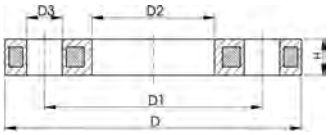

Losflansch PP/Stahl metrisch
Für Muffensysteme metrisch und BS

Ausführung:

- **Lochkreis PN 10**
- PP-GF (30%glasfaserverstärkt) mit Stahleinlage
- UV-beständig Einsetzbar in Ausseninstallationen
- Anschluss Dimension: ISO 7005, EN 1092, BS 4504, DIN 2501
- Anschlussmasse nach: ANSI/ASME B 16.5 Klasse 150, ASTM D 4024,BS 1560, BS EN 1759

d (mm)	PN (bar)	DN (mm)	Code	CHF	NPK	Gewicht (kg)
20	16	15	**727 700 206**	**13.60**		0.216
25	16	20	**727 700 207**	**15.50**		0.279
32	16	25	**727 700 208**	**19.30**	**471 372**	0.429
40	16	32	**727 700 209**	**22.10**	**471 373**	0.621
50	16	40	**727 700 210**	**26.70**	**471 374**	0.722
63	16	50	**727 700 211**	**33.60**	**471 375**	0.900
75	16	65	**727 700 212**	**37.20**	**471 376**	1.110
90	16	80	**727 700 213**	**44.50**		1.369
110	16	100	**727 700 214**	**56.00**		1.522

d (mm)	D (mm)	D1 (mm)	D2 (mm)	D3 (mm)	H (mm)	AL	Bemerkung	SC
20	95	65	28	14	12	4	1)	M12
25	105	75	34	14	12	4	1)	M12
32	115	85	42	14	16	4	1)	M12
40	140	100	51	18	16	4	1)	M16
50	150	110	62	18	20	4	1)	M16
63	165	125	78	18	20	4	1)	M16
75	185	145	92	18	20	4	1)	M16
90	200	160	110	18	20	8		M16
110	220	180	133	18	20	8	2)	M16

PF 2 30 162

Flachdichtung
EPDM

Ausführung:

- Passend zu allen metrischen GF Bundbuchsen und Vorschweissbunden
- Härte ca: 65° Shore
- Integrierte Montagehilfe ab d110
- Zentrierung über Innendurchmesser Schraubenkranz

di VSB/BB zeigt die passenden Innendurchmesser der Vorschweissbunde/Bundbuchsen

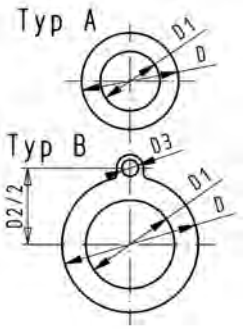

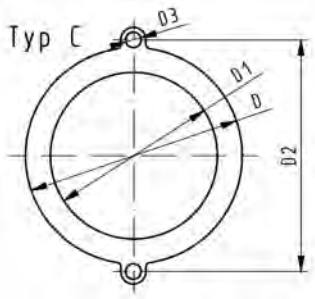

d (mm)	DN (mm)	PN (bar)	Typ	EPDM Code	CHF	Gewicht (kg)	D (mm)	D1 (mm)	D2 (mm)	D3 (mm)	H (mm)	di VSB/BB (mm)
20	15	10	A	**748 400 306**	**1.10**	0.012	51	20			2	10 - 30
25	20	10	A	**748 400 307**	**1.10**	0.004	61	25			2	15 - 35
32	25	10	A	**748 400 308**	**1.10**	0.008	71	32			2	22 - 42
40	32	10	A	**748 400 309**	**1.60**	0.013	82	40			3	30 - 50
50	40	10	A	**748 400 310**	**2.00**	0.016	92	50			3	40 - 60
63	50	10	A	**748 400 311**	**3.30**	0.018	107	63			3	53 - 73
75	65	10	A	**748 400 312**	**3.80**	0.029	127	71			3	61 - 81
90	80	10	A	**748 400 313**	**5.30**	0.035	142	84			3	74 - 94
110	100	10	B	**748 400 314**	**6.20**	0.051	162	104	180	18	4	94 - 114

PF 2 30 162

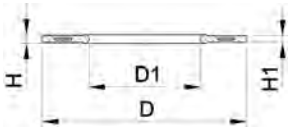

Profil-Flanschdichtung, metrisch
EPDM / FKM

Ausführung:

- Passend zu allen metrischen GF Bundbuchsen und Vorschweissbunden
- Härte: 70° Shore **EPDM**, 75° Shore **FKM**
- **EPDM**: DVGW geprüft nach Merkblatt Wasser W 270, KTW-Empfehlung
- Zentrierung über Innendurchmesser Schraubenkranz
- Werkstoff Stahleinlage: Kohlenstoffstahl
- Gummi-Stahl Körper kombiniert mit Gummi Profil-Dichtschnur

di VSB/BB zeigt die passenden Innendurchmesser der Vorschweissbunde/Bundbuchsen

d (mm)	PN (bar)	DN (mm)	EPDM Code	CHF	FKM Code	CHF	Gewicht (kg)
20	16	15	**748 440 706**	**22.60**	**749 440 706**	**84.00**	0.013
25	16	20	**748 440 707**	**23.10**	**749 440 707**	**85.00**	0.014
32	16	25	**748 440 708**	**23.90**	**749 440 708**	**90.00**	0.019
40	16	32	**748 440 709**	**24.40**	**749 440 709**	**93.00**	0.026
50	16	40	**748 440 710**	**25.40**	**749 440 710**	**96.00**	0.039
63	16	50	**748 440 711**	**26.50**	**749 440 711**	**100.00**	0.050
75	16	65	**748 440 712**	**27.10**	**749 440 712**	**101.00**	0.082
90	16	80	**748 440 713**	**28.30**	**749 440 713**	**106.00**	0.083
110	16	100	**748 440 714**	**32.30**	**749 440 714**	**121.00**	0.127

d (mm)	D (mm)	D1 (mm)	H (mm)	H1 (mm)	di VSB/BB (mm)
20	51	20	4	3	10 - 20
25	61	22	4	3	12 - 22
32	71	28	4	3	18 - 28
40	82	40	4	3	30 - 40
50	92	46	4	3	36 - 46
63	107	58	5	4	48 - 58
75	127	69	5	4	59 - 69
90	142	84	5	4	73 - 84
110	162	104	6	5	94 - 104

Stumpfschweiss-Fittings PE100

PF 2 68 240

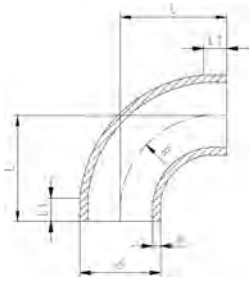

ecoFIT Bogen 90° SDR11

Ausführung:

- Werkstoff: PE100
- Konventionelle Stumpfschweissung nach DVS 2207
- IR = (IR Plus®) kompatibel. Zu verschweissen mit Parameter: PE100

d (mm)	SM	Code	CHF	NPK	Gewicht (kg)	L (mm)	L1 (mm)	R (mm)	e (mm)
20	IR	**753 018 706**	**3.70**		0.007	38	23	15.00	1.9
25	IR	**753 018 707**	**3.80**		0.013	42	23	19.00	2.3
32	IR	**753 018 708**	**3.90**		0.025	46	22	24.00	2.9
40	IR	**753 018 709**	**5.20**		0.041	51	21	30.00	3.7
50	IR	**753 018 710**	**6.40**		0.065	58	21	37.00	4.6
63	IR	**753 018 711**	**9.20**		0.124	66	21	45.00	5.8
75	IR	**753 018 742**	**13.10**		0.190	75	21	71.25	6.8
90	IR	**753 018 743**	**14.50**		0.325	90	22	85.50	8.2
110	IR	**753 018 744**	**35.20**		0.590	110	25	104.50	10.0
125	IR	**753 018 715**	**53.00**		0.818	125	28	116.00	11.4
140	IR	**753 018 716**	**69.00**		1.148	140	33	131.00	12.7
160	IR	**753 018 717**	**83.00**		1.699	160	33	151.00	14.6
180	IR	**753 018 718**	**98.00**		2.394	180	33	171.00	16.4
200	IR	**753 018 719**	**150.00**		3.264	200	33	190.00	18.2
225	IR	**753 018 720**	**185.00**		4.535	220	33	210.00	20.5
250		**753 018 621**	**356.00**	**421 326**	6.713	256	48	232.00	22.7
280		**753 018 622**	**462.00**	**421 327**	9.885	286	52	263.00	25.4
315		**753 018 623**	**639.00**	**421 328**	14.158	321	48	297.00	28.6
355		**753 018 624**	**831.00**		18.000	345	70	330.00	32.3
400		**753 018 625**	**1'141.00**		24.020	365	70	350.00	36.3
450		**753 018 626**	**1'646.00**		35.360	425	70	400.00	40.9
500		**753 018 627**	**2'121.00**		47.370	470	90	445.00	45.5

PF 2 68 240

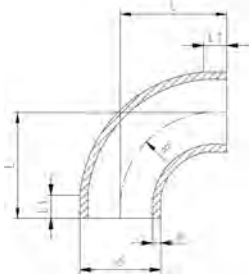

ecoFIT Bogen 90° SDR17/17.6

Ausführung:

- Werkstoff: PE100
- Konventionelle Stumpfschweissung nach DVS 2207
- IR = (IR Plus®) kompatibel. Zu verschweissen mit Parameter: PE100

d (mm)	SM	Code	CHF	Gewicht (kg)	L (mm)	L1 (mm)	R (mm)	e (mm)
50	IR	**753 018 635**	**6.80**	0.052	58	21	37.00	2.9
63	IR	**753 018 636**	**9.50**	0.087	66	21	45.00	3.6
75	IR	**753 018 637**	**12.70**	0.133	75	21	71.25	4.5
90	IR	**753 018 638**	**27.15**	0.226	90	22	85.50	5.4
110	IR	**753 018 639**	**34.60**	0.407	110	25	104.50	6.6
125	IR	**753 018 515**	**47.30**	0.556	125	28	116.00	7.3
140	IR	**753 018 516**	**66.00**	0.785	140	33	131.00	8.2
160	IR	**753 018 517**	**72.00**	1.156	160	33	151.00	9.4
180	IR	**753 018 518**	**89.00**	1.619	180	33	171.00	10.6
200	IR	**753 018 519**	**112.00**	2.208	200	33	190.00	11.7
225	IR	**753 018 520**	**144.00**	3.039	220	33	210.00	12.9
250		**753 018 521**	**242.00**	4.645	256	48	232.00	14.2
280		**753 018 522**	**315.00**	7.020	286	48	262.00	15.9
315		**753 018 523**	**434.00**	10.099	321	48	297.00	17.9
355		**753 018 524**	**615.00**	12.580	345	70	330.00	21.1
400		**753 018 525**	**764.00**	16.680	365	70	350.00	23.7
450		**753 018 526**	**1'225.00**	24.760	425	70	400.00	26.7
500		**753 018 527**	**1'545.00**	33.640	470	90	445.00	29.7

PF 2 68 240

ecoFIT Winkel 45° SDR11

Ausführung:

- Werkstoff: PE100
- Konventionelle Stumpfschweissung nach DVS 2207
- IR = (IR Plus®) kompatibel. Zu verschweissen mit Parameter: PE100

d (mm)	SM	Code	CHF	NPK	Gewicht (kg)	L (mm)	L1 (mm)	e (mm)
20	IR	**753 158 606**	**5.30**		0.007	32	24	1.9
25	IR	**753 158 607**	**5.60**		0.013	34	25	2.3
32	IR	**753 158 608**	**6.80**	**422 352**	0.019	36	25	2.9
40	IR	**753 158 609**	**8.40**	**422 353**	0.036	39	25	3.7
50	IR	**753 158 610**	**9.60**	**422 354**	0.059	42	26	4.6
63	IR	**753 158 611**	**16.00**	**422 355**	0.103	47	29	5.8
75	IR	**753 158 612**	**22.40**	**422 356**	0.146	49	29	6.8
90	IR	**753 158 613**	**27.70**	**422 357**	0.241	57	34	8.2
110	IR	**753 158 614**	**52.00**	**422 358**	0.442	70	43	10.0
125	IR	**753 158 615**	**73.00**	**422 359**	0.638	79	48	11.4
140	IR	**753 158 616**	**103.00**	**422 361**	0.902	88	55	12.7
160	IR	**753 158 617**	**111.00**	**422 362**	1.340	100	60	14.6
200	IR	**753 158 619**	**172.00**	**422 364**	2.612	124	75	18.2
225	IR	**753 158 620**	**194.00**	**422 365**	3.638	140	85	20.5

PF 2 68 240

ecoFIT Winkel 45° SDR17.6

Ausführung:

- Werkstoff: PE100
- Konventionelle Stumpfschweissung nach DVS 2207
- IR = (IR Plus®) kompatibel. Zu verschweissen mit Parameter: PE100

d (mm)	SM	Code	CHF	NPK	Gewicht (kg)	L (mm)	L1 (mm)	e (mm)
50	IR	**753 158 535**	**9.60**	**422 354**	0.045	42	26	2.9
63	IR	**753 158 536**	**16.00**	**422 355**	0.091	47	29	3.6
75	IR	**753 158 412**	**22.40**	**422 356**	0.125	49	29	4.7
90	IR	**753 158 413**	**27.70**	**422 357**	0.198	57	34	5.6
110	IR	**753 158 414**	**52.00**	**422 358**	0.375	70	43	6.9
125	IR	**753 158 540**	**73.00**	**422 359**	0.542	79	48	7.1
140	IR	**753 158 541**	**103.00**	**422 361**	0.784	88	55	8.0
160	IR	**753 158 542**	**111.00**	**422 362**	1.190	100	60	9.1
200	IR	**753 158 544**	**172.00**	**422 364**	2.331	124	75	11.4
225	IR	**753 158 545**	**194.00**	**422 365**	3.282	140	85	12.8

PF 2 68 240

ecoFIT T 90° egal SDR11

Ausführung:

- Werkstoff: PE100
- Konventionelle Stumpfschweissung nach DVS 2207
- IR = (IR Plus®) kompatibel. Zu verschweissen mit Parameter: PE100

d (mm)	SM	Code	CHF	NPK	Gewicht (kg)	L (mm)	L1 (mm)	e (mm)
20	IR	**753 208 606**	**3.10**		0.013	38	17	1.9
25	IR	**753 208 607**	**3.20**		0.021	42	17	2.3
32	IR	**753 208 608**	**3.70**	**423 512**	0.042	46	17	2.9
40	IR	**753 208 609**	**6.40**	**423 513**	0.065	51	22	3.7
50	IR	**753 208 610**	**8.90**	**423 514**	0.111	58	22	4.6
63	IR	**753 208 611**	**12.60**	**423 515**	0.202	66	21	5.8
75	IR	**753 208 612**	**25.50**	**423 516**	0.312	75	20	6.8
90	IR	**753 208 613**	**36.50**	**423 517**	0.553	90	20	8.2
110	IR	**753 208 614**	**54.00**	**423 518**	1.002	110	20	10.0
125	IR	**753 208 615**	**81.00**	**423 519**	1.509	125	25	11.4
140	IR	**753 208 616**	**103.00**	**423 521**	2.105	140	28	12.7
160	IR	**753 208 617**	**175.00**	**423 522**	3.085	160	28	14.6
180	IR	**753 208 618**	**228.00**		5.740	214	94	16.4
200	IR	**753 208 619**	**271.00**	**423 524**	5.982	200	35	18.2
225	IR	**753 208 620**	**354.00**	**423 525**	8.090	220	35	20.5
250		**753 208 621**	**453.00**		10.770	225	68	22.7
280		**753 208 622**	**607.00**		15.950	265	87	25.4
315		**753 208 623**	**861.00**		21.285	285	88	28.6
355		**753 208 624**	**963.00**		32.600	345	105	32.3
400		**753 208 625**	**1'438.00**		42.900	365	105	36.4
450		**753 208 626**	**1'932.00**		63.300	425	135	40.9
500		**753 208 627**	**2'452.00**		86.000	470	155	45.5

PF 2 68 240

ecoFIT T 90° egal SDR17/17.6

Ausführung:

- Werkstoff: PE100
- Konventionelle Stumpfschweissung nach DVS 2207
- IR = (IR Plus®) kompatibel. Zu verschweissen mit Parameter: PE100

d (mm)	SM	Code	CHF	NPK	Gewicht (kg)	L (mm)	L1 (mm)	e (mm)
50	IR	**753 208 510**	**6.80**		0.136	90	57	2.9
63	IR	**753 208 511**	**11.40**		0.187	107	64	3.6
75	IR	**753 208 412**	**20.20**	**423 516**	0.232	74	20	4.8
90	IR	**753 208 413**	**27.70**	**423 517**	0.408	90	20	5.6
110	IR	**753 208 414**	**45.10**	**423 518**	0.724	110	20	6.9
125	IR	**753 208 515**	**70.00**		1.169	125	52	7.1
140	IR	**753 208 516**	**82.00**		1.805	157	62	8.0
160	IR	**753 208 517**	**156.00**		2.375	160	57	9.1
180	IR	**753 208 518**	**191.00**		4.095	214	96	10.2
200	IR	**753 208 519**	**221.00**		5.145	220	93	11.4
225	IR	**753 208 520**	**284.00**		7.140	225	76	12.8
250		**753 208 521**	**380.00**		7.670	225	67	14.2
280		**753 208 522**	**425.00**		10.900	264	86	15.9
315		**753 208 523**	**563.00**		14.870	282	87	17.9
355		**753 208 524**	**717.00**		21.800	345	105	21.1
400		**753 208 525**	**992.00**		28.600	365	105	23.7
450		**753 208 526**	**1'502.00**		42.400	425	135	26.7
500		**753 208 527**	**1'933.00**		57.600	470	155	29.7

PF 2 68 240

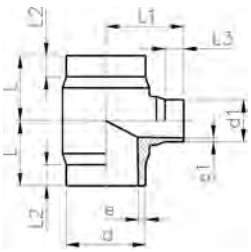

ecoFIT T 90° reduziert SDR11

Ausführung:

- Werkstoff: PE100
- Konventionelle Stumpfschweissung nach DVS 2207
- IR = (IR Plus®) kompatibel. Zu verschweissen mit Parameter: PE100

d (mm)	d1 (mm)	SM	Code	CHF	NPK	Gewicht (kg)	L (mm)	L1 (mm)	L2 (mm)	L3 (mm)	e (mm)	e1 (mm)
63	32	IR	**753 208 351**	**21.60**	**423 535**	0.161	65	70	25	25	5.8	2,9
63	50	IR	**753 208 352**	**21.60**	**423 575**	0.180	65	70	25	25	5.8	4,6
75	32	IR	**753 208 353**	**31.10**	**423 536**	0.255	70	75	25	25	6.8	2,9
75	50	IR	**753 208 354**	**31.10**	**423 576**	0.265	70	75	25	25	6.8	4,6
75	63	IR	**753 208 355**	**31.10**	**423 616**	0.278	70	75	25	25	6.8	5,8
90	50	IR	**753 208 357**	**38.90**	**423 577**	0.435	80	85	25	25	8.2	4,6
90	63	IR	**753 208 358**	**44.10**	**423 617**	0.448	80	85	25	25	8.2	5,8
90	75	IR	**753 208 359**	**44.10**	**423 637**	0.462	80	85	25	25	8.2	6,8
110	32	IR	**753 208 360**	**57.00**	**423 538**	0.685	90	95	30	25	10.0	2,9
110	50	IR	**753 208 361**	**58.00**	**423 578**	0.694	90	95	30	25	10.0	4,6
110	63	IR	**753 208 362**	**64.00**	**423 618**	0.709	90	95	30	25	10.0	5,8
110	75	IR	**753 208 363**	**66.00**	**423 638**	0.717	90	95	30	25	10.0	6,8
110	90	IR	**753 208 364**	**66.00**	**423 658**	0.734	90	95	30	25	10.0	8,2
160	63	IR	**753 208 371**	**168.00**	**423 622**	2.269	142	135	50	30	14.6	5,8
160	75	IR	**753 208 372**	**168.00**	**423 642**	2.255	142	135	50	30	14.6	6,8
160	90	IR	**753 208 373**	**168.00**	**423 662**	2.317	142	135	50	30	14.6	8,2
160	110	IR	**753 208 374**	**170.00**	**423 682**	2.353	142	135	50	30	14.6	10,0
225	90	IR	**753 208 388**	**384.00**	**423 665**	4.759	155	165	40	30	20.5	8,2
225	110	IR	**753 208 389**	**384.00**	**423 685**	4.796	155	165	40	30	20.5	10,0
225	160	IR	**753 208 391**	**388.00**	**423 765**	4.854	155	165	40	30	20.5	14,6

PF 2 68 240

ecoFIT T 90° reduziert SDR17.6

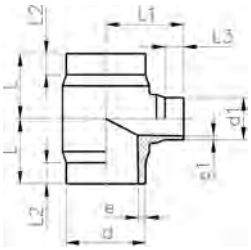

Ausführung:

- Werkstoff: PE100
- Konventionelle Stumpfschweissung nach DVS 2207
- IR = (IR Plus®) kompatibel. Zu verschweissen mit Parameter: PE100
- 5 bar Gas / 10 bar Wasser

* Abgang SDR11

	d (mm)	d1 (mm)	SM	Code	CHF	NPK	Gewicht (kg)
*	63	32	IR	**753 208 301**	**20.80**	**423 535**	0.163
	63	50	IR	**753 208 302**	**20.80**	**423 575**	0.171
*	75	32	IR	**753 208 303**	**31.10**	**423 536**	0.231
	75	50	IR	**753 208 304**	**31.10**	**423 576**	0.250
	75	63	IR	**753 208 305**	**32.40**	**423 616**	0.263
	90	50	IR	**753 208 307**	**41.50**	**423 577**	0.411
	90	63	IR	**753 208 308**	**41.50**	**423 617**	0.329
	90	75	IR	**753 208 309**	**44.20**	**423 637**	0.339
*	110	32	IR	**753 208 310**	**61.00**	**423 538**	0.643
	110	50	IR	**753 208 311**	**62.00**	**423 578**	0.655
	110	63	IR	**753 208 312**	**57.00**	**423 618**	0.516
	110	75	IR	**753 208 313**	**62.00**	**423 638**	0.521
	110	90	IR	**753 208 314**	**62.00**	**423 658**	0.529
	160	63	IR	**753 208 321**	**151.00**	**423 622**	2.103
	160	75	IR	**753 208 322**	**153.00**	**423 642**	2.142
	160	90	IR	**753 208 323**	**153.00**	**423 662**	1.668
	160	110	IR	**753 208 324**	**155.00**	**423 682**	1.687
	225	90	IR	**753 208 338**	**365.00**	**423 665**	3.439
	225	110	IR	**753 208 339**	**365.00**	**423 685**	3.448
	225	160	IR	**753 208 341**	**369.00**	**423 765**	3.471

	d (mm)	d1 (mm)	L (mm)	L1 (mm)	L2 (mm)	L3 (mm)	e (mm)	e1 (mm)
*	63	32	65	70	25	25	3.6	2,9
	63	50	65	70	25	25	3.6	2,9
*	75	32	70	75	25	25	4.3	2,9
	75	50	70	75	25	25	4.3	2,9
	75	63	70	75	25	25	4.3	3,6
	90	50	80	85	25	25	5.1	2,9
	90	63	80	85	25	25	5.1	3,6
	90	75	80	85	25	25	5.1	4,3
*	110	32	90	95	30	25	6.3	2,9
	110	50	90	95	30	25	6.3	2,9
	110	63	90	95	30	25	6.3	3,6
	110	75	90	95	30	25	6.3	4,3
	110	90	90	95	30	25	6.3	5,1
	160	63	142	135	50	30	9.1	3,6
	160	75	142	135	50	30	9.1	4,3
	160	90	142	135	50	30	9.1	5,1
	160	110	142	135	50	30	9.1	6,3
	225	90	155	165	40	30	12.8	5,1
	225	110	155	165	40	30	12.8	6,3
	225	160	155	165	40	30	12.8	9,1

PF 2 68 240

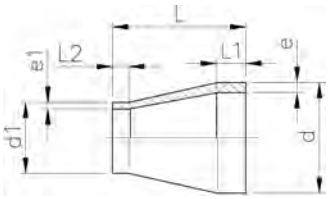

ecoFIT Reduktion SDR11

Ausführung:

- Werkstoff: PE100
- Konventionelle Stumpfschweissung nach DVS 2207
- IR = (IR Plus®) kompatibel. Zu verschweissen mit Parameter: PE100
- Bis d 315 formgespritzt, darüber spangebend bearbeitet

d (mm)	d1 (mm)	SM	Code	CHF	NPK	Gewicht (kg)	L (mm)	L1 (mm)	L2 (mm)	e (mm)	e1 (mm)
25	20	IR	**753 908 637**	**5.20**		0.008	50	20	18	2.3	1,9
32	20	IR	**753 908 642**	**6.40**		0.010	50	20	18	2.9	1,9
32	25	IR	**753 908 641**	**6.40**		0.006	50	20	18	2.9	2,3
40	20	IR	**753 908 648**	**7.00**		0.017	58	20	20	3.7	1,9
40	25	IR	**753 908 647**	**7.00**		0.017	55	20	18	3.7	2,3
40	32	IR	**753 908 646**	**7.00**	**424 533**	0.019	55	20	18	3.7	2,9
50	25	IR	**753 908 654**	**7.20**		0.025	60	20	18	4.6	2,3
50	32	IR	**753 908 653**	**7.20**	**424 534**	0.026	60	20	18	4.6	2,9
50	40	IR	**753 908 652**	**7.20**	**424 554**	0.032	60	20	18	4.6	3,7
63	32	IR	**753 908 660**	**8.80**	**424 535**	0.046	65	20	18	5.8	2,9
63	40	IR	**753 908 659**	**8.80**	**424 555**	0.051	65	20	18	5.8	3,7
63	50	IR	**753 908 658**	**8.80**	**424 575**	0.056	65	20	18	5.8	4,6
75	40	IR	**753 908 666**	**11.60**	**424 556**	0.070	68	20	20	6.8	3,7
75	50	IR	**753 908 665**	**11.60**	**424 576**	0.074	65	20	18	6.8	4,6
75	63	IR	**753 908 664**	**11.60**	**424 616**	0.081	65	20	18	6.8	5,8
90	63	IR	**753 908 671**	**12.50**	**424 617**	0.125	75	21	17	8.2	5,8
90	75	IR	**753 908 670**	**12.50**	**424 637**	0.132	75	22	17	8.2	6,8
110	63	IR	**753 908 672**	**15.50**		0.219	90	28	28	10.6	6,2
110	75	IR	**753 908 677**	**15.50**	**424 638**	0.219	90	28	17	10.0	6,8
110	90	IR	**753 908 676**	**15.50**	**424 658**	0.240	90	28	20	10.0	8,2
125	110	IR	**753 908 680**	**20.00**	**424 679**	0.350	100	32	26	11.4	10,0
140	110	IR	**753 908 685**	**24.70**	**424 681**	0.437	110	35	28	12.7	10,0
140	125	IR	**753 908 684**	**24.70**	**424 721**	0.474	110	35	28	12.7	11,4
160	110	IR	**753 908 690**	**28.80**	**424 682**	0.612	120	40	25	14.6	10,0
160	140	IR	**753 908 688**	**28.40**	**424 742**	0.674	120	40	33	14.6	12,7
180	90	IR	**753 908 149**	**48.20**		0.925	145	50	40	16.4	8,2
180	110	IR	**753 908 150**	**45.50**		1.020	150	55	42	16.4	10,0
180	125	IR	**753 908 151**	**41.50**		1.020	143	52	40	16.4	11,4
180	140	IR	**753 908 152**	**38.90**		1.015	135	51	47	16.4	12,7
180	160	IR	**753 908 153**	**37.60**		1.140	135	55	52	16.4	14,6
200	160	IR	**753 908 692**	**106.00**	**424 764**	1.247	150	50	35	18.2	14,6
200	180	IR	**753 908 158**	**93.00**		1.475	145	62	54	18.2	16,4
225	110	IR	**753 908 695**	**133.00**	**424 685**	1.559	171	55	45	20.5	10,0
225	160	IR	**753 908 696**	**111.00**	**424 765**	1.590	160	55	37	20.5	14,6
225	180	IR	**753 908 162**	**121.00**		1.800	160	64	59	22.7	20,5
225	200	IR	**753 908 697**	**94.00**	**424 825**	1.844	160	55	48	20.5	18,2
250	160	IR	**753 908 165**	**149.00**		2.305	177	65	53	20.5	14,6
250	180		**753 900 001**	**147.00**		2.513	175	60	55	22.7	16,4
250	200		**753 900 002**	**141.00**		2.450	180	60	60	22.7	18,2
250	225		**753 908 168**	**121.00**		3.025	180	65	65	22.7	20,5
280	200		**753 900 004**	**161.00**		3.540	205	70	50	25.4	18,2
280	225		**753 908 172**	**155.00**		3.860	210	75	58	25.4	20,5
280	250		**753 908 173**	**149.00**		4.155	206	75	60	25.4	22,7
315	200		**753 900 007**	**416.00**		3.996	225	80	50	28.6	20,5
315	225		**753 908 176**	**182.00**		5.260	237	84	57	28.6	20,5
315	250		**753 908 177**	**185.00**		5.415	236	86	64	28.6	22,7
315	280		**753 908 178**	**181.00**		5.600	231	86	72	28.6	25,4

PF 2 68 240

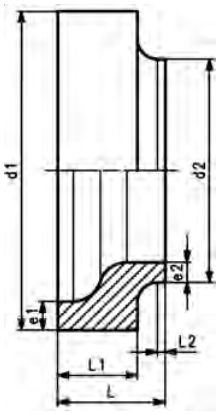

ecoFIT Kurzreduktion SDR11

Ausführung:

- Werkstoff: PE100
- Flush Style Design
- Konventionelle Stumpfschweissung nach DVS 2207
- Das Einspannen auf der Schweissmaschine erfolgt über den grösseren Durchmesser (d1)
- Die Stumpfschweissmaschine muss zum schweissen der Dimensionen (d1 und d2) geeignet sein

d1 (mm)	d2 (mm)	Code	CHF	Gewicht (kg)	L (mm)	L1 (mm)	L2 (mm)	e1 (mm)	e2 (mm)
355	225	**753 909 809**	**694.00**	5.230	130	95	10.0	32.2	20.5
355	250	**753 909 810**	**660.00**	3.752	115	80	10.0	32.3	22.7
355	280	**753 909 811**	**624.00**	4.066	115	80	10.0	32.3	25.4
355	315	**753 909 812**	**586.00**	4.149	115	80	15.0	32.3	28.6
400	225	**753 909 816**	**1'456.00**	7.964	145	110	10.0	36.3	20.5
400	250	**753 909 817**	**1'412.00**	6.861	135	100	10.0	36.4	22.7
400	280	**753 909 818**	**1'211.00**	6.679	135	100	10.0	36.4	25.4
400	315	**753 909 819**	**1'117.00**	6.460	135	100	10.0	36.4	28.6
400	355	**753 909 820**	**796.00**	6.101	135	100	13.0	36.4	32.3
450	225	**753 909 822**	**2'313.00**	11.965	165	125	10.0	40.9	20.5
450	250	**753 909 823**	**2'056.00**	11.087	160	120	10.0	40.9	22.7
450	280	**753 909 824**	**1'732.00**	9.604	150	100	15.0	40.9	25.4
450	315	**753 909 825**	**1'538.00**	9.091	150	100	15.0	40.9	28.6
450	355	**753 909 826**	**1'348.00**	8.656	150	100	15.0	40.9	32.3
450	400	**753 909 827**	**1'103.00**	8.369	150	100	15.0	40.9	36.4
500	225	**753 909 829**	**3'084.00**	16.053	180	130	10.0	45.4	20.5
500	250	**753 909 830**	**2'742.00**	15.784	180	130	10.0	45.4	22.7
500	280	**753 909 831**	**2'484.00**	14.691	175	125	10.0	45.4	25.4
500	315	**753 909 832**	**2'115.00**	10.921	165	115	10.0	45.5	28.6
500	355	**753 909 833**	**2'023.00**	11.321	165	115	10.0	45.5	32.3
500	400	**753 909 834**	**1'690.00**	12.453	165	115	10.0	45.5	36.4
500	450	**753 909 835**	**1'532.00**	12.640	165	115	25.0	45.5	40.9
560	315	**753 909 836**	**4'809.00**	22.204	210	160	10.0	50.8	28.6
560	355	**753 909 837**	**3'908.00**	19.976	200	150	10.0	50.8	32.2
560	400	**753 909 838**	**3'607.00**	17.215	185	135	10.0	50.8	36.3
560	450	**753 909 839**	**3'306.00**	14.263	165	115	10.0	50.8	40.9
560	500	**753 909 840**	**3'006.00**	13.955	165	115	10.0	50.8	45.4
630	315	**753 909 841**	**6'613.00**	29.984	220	170	10.0	57.2	28.6
630	355	**753 909 842**	**5'411.00**	29.376	220	170	10.0	57.2	32.2
630	400	**753 909 843**	**4'508.00**	26.541	210	160	10.0	57.2	36.3
630	450	**753 909 844**	**4'209.00**	23.034	195	145	10.0	57.2	40.9
630	500	**753 909 845**	**3'908.00**	19.243	175	125	10.0	57.2	45.4
630	560	**753 909 846**	**3'607.00**	17.438	165	115	20.0	57.2	50.8

PF 2 68 240

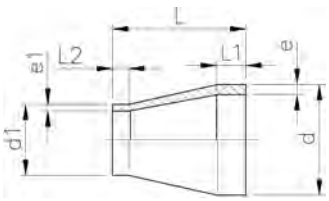

ecoFIT Reduktion PE100 S5/SDR11

Ausführung:

- Konventionelle Stumpfschweissung nach DVS 2207

d (mm)	d1 (mm)	Code	CHF	Gewicht (kg)	L (mm)	L1 (mm)	L2 (mm)	e (mm)	e1 (mm)
75	32	**700 645 618**	**15.20**	0.056	70	30	25	6.9	3,0
90	50	**700 645 619**	**16.60**	0.094	80	35	28	8.2	4,6
110	50	**700 645 620**	**20.80**	0.161	90	35	34	10.0	4,6
110	63	**700 645 621**	**20.80**	0.165	90	35	35	10.0	5,8
125	63	**700 645 622**	**26.50**	0.186	100	40	38	11.4	5,8
125	75	**700 645 623**	**26.50**	0.207	100	40	38	11.4	6,9
125	90	**700 645 624**	**26.50**	0.211	100	40	43	11.4	8,2
140	75	**700 645 625**	**31.40**	0.255	110	50	37	12.8	6,9
140	90	**700 645 626**	**31.70**	0.272	110	50	39	12.8	8,2
160	90	**700 645 627**	**36.80**	0.420	120	55	40	14.6	8,2
160	125	**700 645 628**	**36.80**	0.369	120	55	48	14.6	11,4
200	140	**700 645 634**	**135.00**	0.754	140	60	48	18.2	12,8
225	140	**700 645 636**	**84.00**	1.030	160	65	55	20.5	12,8

PF 2 68 240

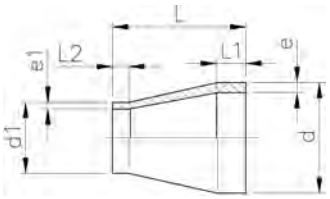

ecoFIT Reduktion SDR17/17.6

Ausführung:

- Werkstoff: PE100
- Konventionelle Stumpfschweissung nach DVS 2207
- IR = (IR Plus®) kompatibel. Zu verschweissen mit Parameter: PE100
- Bis d 315 formgespritzt, darüber spangebend bearbeitet

d (mm)	d1 (mm)	SM	Code	CHF	NPK	Gewicht (kg)	L (mm)	L1 (mm)	L2 (mm)	e (mm)	e1 (mm)
50	40	IR	**753 908 713**	**7.20**		0.037	134	56	52	2.9	2,3
63	40	IR	**753 908 927**	**8.80**	**424 555**	0.036	65	16	12	3.6	2,3
63	50	IR	**753 908 718**	**8.80**		0.055	87	29	27	3.6	2,9
75	40	IR	**753 908 904**	**11.60**	**424 556**	0.041	71	19	12	4.3	2,3
75	50	IR	**753 908 465**	**11.60**	**424 576**	0.049	65	20	20	4.3	2,9
75	63	IR	**753 908 464**	**11.60**	**424 616**	0.056	65	20	20	4.3	3,6
90	63	IR	**753 908 471**	**12.50**	**424 617**	0.083	75	20	19	5.1	3,6
90	75	IR	**753 908 470**	**12.50**	**424 637**	0.092	75	20	20	5.1	4,3
110	63	IR	**753 908 472**	**15.50**		0.157	90	28	28	6.9	4,0
110	75	IR	**753 908 477**	**15.50**	**424 638**	0.157	89	28	18	6.3	4,3
110	90	IR	**753 908 476**	**15.50**	**424 658**	0.164	90	28	20	6.3	5,1
125	110	IR	**753 908 738**	**20.00**		0.275	100	40	40	7.1	6,3
140	110	IR	**753 908 742**	**24.70**		0.375	120	53	43	8.0	6,3
140	125	IR	**753 908 743**	**24.70**		0.395	124	54	43	8.0	7,1
160	110	IR	**753 908 746**	**28.40**		0.460	129	40	34	9.1	6,3
160	140	IR	**753 908 748**	**28.40**		0.525	125	49	38	9.1	8,0
180	90	IR	**753 908 749**	**46.00**		0.650	145	53	42	10.2	5,1
180	110	IR	**753 908 750**	**43.40**		0.680	150	55	42	10.2	6,3
180	125	IR	**753 908 751**	**40.20**		0.705	143	52	40	10.2	7,1
180	140	IR	**753 908 752**	**37.60**		0.670	135	51	47	10.2	8,0
180	160	IR	**753 908 753**	**36.30**		0.750	135	55	52	10.2	9,1
200	160	IR	**753 908 931**	**89.00**	**424 764**	0.860	145	50	40	11.4	9,1
200	180	IR	**753 908 758**	**90.00**		0.955	145	62	54	11.4	10,2
225	110	IR	**753 908 938**	**136.00**	**424 685**	1.382	160	55	35	12.8	6,3
225	160	IR	**753 908 933**	**107.00**	**424 765**	1.120	160	55	40	12.8	9,1
225	180	IR	**753 908 762**	**115.00**		1.215	166	64	57	12.8	10,2
225	200	IR	**753 908 932**	**91.00**	**424 825**	1.234	171	55	50	12.8	11,4
250	160		**753 908 765**	**143.00**		1.620	174	64	52	14.2	9,1
250	180		**753 902 801**	**152.00**		1.690	175	60	55	14.8	10,7
250	200		**753 902 802**	**163.00**		1.899	180	60	60	14.8	11,9
250	225		**753 908 768**	**116.00**		1.990	180	65	65	14.2	12,8
280	200		**753 902 804**	**200.00**		2.585	205	70	50	16.6	11,9
280	225		**753 908 772**	**145.00**		2.505	200	70	55	15.9	12,8
280	250		**753 908 773**	**144.00**		2.655	200	73	62	15.9	14,2
315	200		**753 902 807**	**248.00**		2.907	225	80	50	18.7	11,9
315	225		**753 908 776**	**177.00**		3.560	237	84	59	17.9	12,8
315	250		**753 908 777**	**164.00**		3.695	234	88	64	17.9	14,2
315	280		**753 908 778**	**162.00**		3.940	227	85	72	17.9	15,9

PF 2 68 240

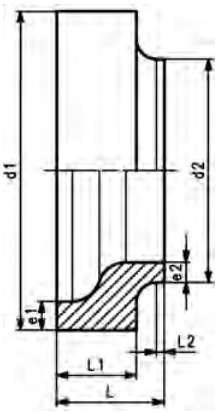

ecoFIT Kurzreduktion SDR17/17.6

Ausführung:

- Werkstoff: PE100
- Flush Style Design
- Konventionelle Stumpfschweissung nach DVS 2207
- Das Einspannen auf der Schweissmaschine erfolgt über den grösseren Durchmesser (d1)
- Die Stumpfschweissmaschine muss zum schweissen der Dimensionen (d1 und d2) geeignet sein

d1 (mm)	d2 (mm)	Code	CHF	Gewicht (kg)	L (mm)	L1 (mm)	L2 (mm)	e1 (mm)	e2 (mm)
355	225	**753 909 859**	**694.00**	3.922	120	85	10	21.1	13.4
355	250	**753 909 860**	**661.00**	3.318	115	80	10	21.1	14.8
355	280	**753 909 861**	**624.00**	3.134	115	80	10	21.1	16.6
355	315	**753 909 862**	**586.00**	2.716	115	80	15	21.1	18.7
400	225	**753 909 866**	**1'456.00**	6.299	135	100	10	23.7	13.4
400	250	**753 909 867**	**1'412.00**	5.754	135	100	10	23.7	14.8
400	280	**753 909 868**	**1'211.00**	5.468	135	100	10	23.7	16.6
400	315	**753 909 869**	**1'117.00**	5.125	135	100	10	23.7	18.7
400	355	**753 909 870**	**796.00**	4.614	135	100	13	23.7	21.1
450	225	**753 909 872**	**2'313.00**	9.323	150	110	10	26.7	13.4
450	250	**753 909 873**	**2'056.00**	9.000	150	110	10	27.7	14.8
450	280	**753 909 874**	**1'732.00**	8.066	150	110	15	26.7	16.6
450	315	**753 909 875**	**1'538.00**	7.354	150	110	15	26.7	18.7
450	355	**753 909 876**	**1'348.00**	6.724	150	110	15	26.7	21.1
450	400	**753 909 877**	**1'103.00**	6.238	150	110	15	26.7	23.7
500	225	**753 909 879**	**3'084.00**	12.120	165	115	10	29.7	13.4
500	250	**753 909 880**	**2'742.00**	11.834	165	115	10	29.7	14.8
500	280	**753 909 881**	**2'484.00**	11.459	165	115	10	29.7	16.6
500	315	**753 909 882**	**2'115.00**	10.502	165	115	10	29.7	18.7
500	355	**753 909 883**	**2'023.00**	10.154	165	115	10	29.7	21.1
500	400	**753 909 884**	**1'695.00**	8.642	165	115	10	29.7	23.7
500	450	**753 909 885**	**1'532.00**	7.978	165	115	25	29.7	26.7
560	315	**753 909 886**	**4'809.00**	19.966	210	160	10	33.2	18.7
560	355	**753 909 887**	**3'908.00**	17.764	200	150	10	33.2	21.1
560	400	**753 909 888**	**3'607.00**	15.168	185	135	10	33.2	23.7
560	450	**753 909 889**	**3'306.00**	11.650	165	115	10	33.2	26.7
560	500	**753 909 890**	**3'006.00**	10.623	165	115	20	33.2	29.7
630	315	**753 909 891**	**6'613.00**	27.625	220	170	10	37.4	18.7
630	355	**753 909 892**	**5'411.00**	26.454	220	170	10	37.4	21.1
630	400	**753 909 893**	**4'508.00**	23.648	210	160	10	37.4	23.7
630	450	**753 909 894**	**4'209.00**	19.957	195	145	10	37.4	26.7
630	500	**753 909 895**	**3'908.00**	15.910	175	125	10	37.4	29.7
630	560	**753 909 896**	**3'607.00**	13.272	165	115	20	37.4	33.2

PF 2 68 240

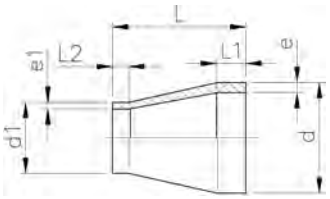

ecoFIT Reduktion PE100 S8.3/SDR17.6

Ausführung:

- Konventionelle Stumpfschweissung nach DVS 2207

d (mm)	d1 (mm)	Code	CHF	Gewicht (kg)	L (mm)	L1 (mm)	L2 (mm)	e1 (mm)	e2 (mm)
110	50	**700 645 596**	**19.90**	0.107	90	35	34	6,3	2,9
110	63	**700 645 597**	**19.90**	0.110	90	35	35	6,3	3,6
125	63	**700 645 598**	**25.20**	0.123	100	40	38	7,1	3,6
125	75	**700 645 599**	**25.20**	0.137	100	40	38	7,1	4,3
125	90	**700 645 600**	**25.20**	0.139	100	40	43	7,1	5,1
140	75	**700 645 601**	**29.90**	0.169	110	50	37	8,0	4,3
140	90	**700 645 602**	**29.90**	0.323	110	50	39	8,0	5,1
160	90	**700 645 603**	**35.00**	0.277	120	55	40	9,1	5,1
160	125	**700 645 604**	**35.00**	0.243	120	55	48	9,1	7,1
200	140	**700 645 610**	**116.00**	0.497	140	60	48	11,4	8,0
225	140	**700 645 611**	**145.00**	0.679	160	65	55	12,8	8,0

PF 2 34 678

ecoFIT Reduktion exzentrisch, PE 100 SDR11

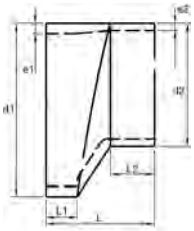

Ausführung:

- Konventionelle Stumpfschweissung nach DVS 2207
- Spangebend gefertigt

d1 (mm)	d2 (mm)	PN (bar)	Code	CHF	L (mm)	L1 (mm)	L2 (mm)	e1 (mm)	e2 (mm)
63	50	16	**700 647 600**	**263.00**	120	35	35	5,8	4,6
75	50	16	**700 647 601**	**271.00**	120	40	35	6,8	4,6
75	63	16	**700 647 602**	**239.00**	120	40	35	6,8	5,8
90	63	16	**700 647 603**	**286.00**	140	50	50	8,2	5,8
90	75	16	**700 647 604**	**251.00**	140	50	50	8,2	6,8
110	75	16	**700 647 605**	**344.00**	140	50	50	10	6,8
110	90	16	**700 647 606**	**290.00**	140	50	50	10	8,2
125	90	16	**700 647 607**	**365.00**	140	50	50	11,4	5,1
125	110	16	**700 647 608**	**319.00**	140	50	50	11,4	10
140	90	16	**700 647 609**	**432.00**	140	50	50	12,7	8,2
140	110	16	**700 647 610**	**365.00**	140	50	50	12,7	10
160	90	16	**700 647 611**	**527.00**	140	50	54	14,6	8,2
160	110	16	**700 647 612**	**500.00**	120	40	45	14,6	10
160	125	16	**700 647 613**	**452.00**	110	40	44	14,6	11,4
160	140	16	**700 647 614**	**385.00**	90	40	33	14,6	12,7
180	125	16	**700 647 615**	**575.00**	130	40	52	16,4	11,4
180	140	16	**700 647 616**	**521.00**	110	40	41	16,4	12,7
180	160	16	**700 647 617**	**397.00**	90	40	33	16,4	16,4
200	140	16	**700 647 618**	**636.00**	140	40	50	18,2	12,7
200	160	16	**700 647 619**	**561.00**	120	40	41	18,2	14,6
200	180	16	**700 647 620**	**489.00**	100	40	43	18,2	16,4
225	160	16	**700 647 621**	**775.00**	140	40	57	20,5	14,6
225	180	16	**700 647 622**	**699.00**	120	40	48	20,5	16,4
225	200	16	**700 647 623**	**677.00**	100	40	40	20,5	18,2
250	180	16	**700 647 624**	**960.00**	150	40	54	22,7	16,4
250	200	16	**700 647 625**	**872.00**	130	40	55	22,7	18,2
250	225	16	**700 647 626**	**777.00**	110	40	40	22,7	20,5
280	200	16	**700 647 627**	**1'363.00**	160	40	58	25,4	18,2
280	225	16	**700 647 628**	**1'140.00**	130	40	52	25,4	20,5
280	250	16	**700 647 629**	**895.00**	110	40	47	25,4	22,7
315	225	16	**700 647 630**	**1'276.00**	160	40	62	28,6	20,5
315	250	16	**700 647 631**	**1'342.00**	140	40	57	28,6	22,7
315	280	16	**700 647 632**	**941.00**	120	40	54	28,6	25,4
355	250	16	**700 647 633**	**1'679.00**	180	40	74	32,2	22,7
355	250	16	**700 647 634**	**1'319.00**	150	40	61	32,2	25,4
355	315	16	**700 647 635**	**1'225.00**	120	40	51	32,2	28,6
400	280	16	**700 647 636**	**2'878.00**	200	40	85	36,3	25,4
400	315	16	**700 647 637**	**2'241.00**	170	40	75	36,3	28,6
400	355	16	**700 647 638**	**2'003.00**	130	40	58	36,3	32,2
450	315	16	**700 647 639**	**3'720.00**	210	40	86	40,9	28,6
450	355	16	**700 647 640**	**3'433.00**	180	40	79	40,9	32,2
450	400	16	**700 647 641**	**3'142.00**	140	40	65	40,9	36,3
500	315	16	**700 647 642**	**5'611.00**	260	40	107	45,4	28,6
500	355	16	**700 647 643**	**4'566.00**	220	40	91	45,4	32,2
500	400	16	**700 647 644**	**4'231.00**	190	40	86	45,4	36,3
500	450	16	**700 647 645**	**3'859.00**	140	40	65	45,4	40,9
560	450	16	**700 647 646**	**5'734.00**	200	40	91	50,8	40,9
560	500	16	**700 647 647**	**3'115.00**	150	40	70	50,8	45,4
630	500	16	**700 647 648**	**6'718.00**	220	40	99	57,2	45,4
630	560	16	**700 647 649**	**5'790.00**	170	40	84	57,2	50,8

PF 2 34 678

ecoFIT Reduktion exzentrisch, PE100 SDR17.6

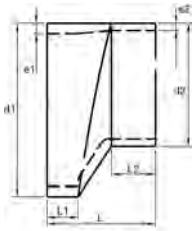

Ausführung:

- Spangebend gefertigt
- Konventionelle Stumpfschweissung nach DVS 2207

d1 (mm)	d2 (mm)	PN (bar)	Code	CHF	L (mm)	L1 (mm)	L2 (mm)	e1 (mm)	e2 (mm)
63	50	10	**700 647 650**	**260.00**	120	35	35	3,6	2,9
75	50	10	**700 647 651**	**282.00**	120	40	35	4,3	2,9
75	63	10	**700 647 652**	**262.00**	120	40	35	4,3	3,6
90	63	10	**700 647 653**	**311.00**	140	50	50	5,1	3,6
90	75	10	**700 647 654**	**277.00**	140	50	50	5,1	4,3
110	75	10	**700 647 655**	**346.00**	140	50	50	6,3	4,3
110	90	10	**700 647 656**	**311.00**	140	50	50	6,3	5,1
125	90	10	**700 647 657**	**378.00**	140	50	50	7,1	5,1
125	110	10	**700 647 658**	**323.00**	140	50	50	7,1	6,3
140	90	10	**700 647 659**	**441.00**	140	50	50	8,0	5,1
140	110	10	**700 647 660**	**388.00**	140	50	50	8,0	6,3
160	90	10	**700 647 661**	**596.00**	140	50	54	9,5	5,4
160	110	10	**700 647 662**	**564.00**	120	40	45	9,5	6,6
160	125	10	**700 647 663**	**450.00**	110	40	44	9,5	7,4
160	140	10	**700 647 664**	**416.00**	90	40	33	9,5	8,3
180	125	10	**700 647 665**	**623.00**	130	40	52	10,7	7,4
180	140	10	**700 647 666**	**542.00**	110	40	41	10,7	8,3
180	160	10	**700 647 667**	**432.00**	90	40	33	10,7	9,5
200	140	10	**700 647 668**	**642.00**	140	40	50	11,9	8,3
200	160	10	**700 647 669**	**637.00**	120	40	41	11,9	9,5
200	180	10	**700 647 670**	**569.00**	100	40	43	11,9	10,7
225	160	10	**700 647 671**	**773.00**	140	40	57	13,4	9,5
225	180	10	**700 647 672**	**717.00**	120	40	48	13,4	10,7
225	200	10	**700 647 673**	**691.00**	100	40	40	13,4	11,9
250	180	10	**700 647 674**	**975.00**	150	40	54	14,8	10,7
250	200	10	**700 647 675**	**906.00**	130	40	55	14,8	11,9
250	225	10	**700 647 676**	**823.00**	110	40	40	14,8	13,4
280	200	10	**700 647 677**	**1'371.00**	160	40	58	16,6	11,9
280	225	10	**700 647 678**	**1'223.00**	130	40	52	16,6	13,4
280	250	10	**700 647 679**	**914.00**	110	40	47	16,6	14,8
315	225	10	**700 647 680**	**1'294.00**	160	40	62	18,7	13,4
315	250	10	**700 647 681**	**1'359.00**	140	40	57	18,7	14,8
315	280	10	**700 647 682**	**943.00**	120	40	54	18,7	16,6
355	250	10	**700 647 683**	**1'673.00**	180	40	74	21,1	14,8
355	280	10	**700 647 684**	**1'319.00**	150	40	61	21,1	16,6
355	315	10	**700 647 685**	**1'241.00**	120	40	51	21,1	18,7
400	280	10	**700 647 686**	**3'008.00**	200	40	85	23,7	16,6
400	315	10	**700 647 687**	**2'662.00**	170	40	75	23,7	18,7
400	355	10	**700 647 688**	**2'091.00**	130	40	58	23,7	21,1
450	315	10	**700 647 689**	**3'982.00**	210	40	86	26,7	18,7
450	355	10	**700 647 690**	**3'431.00**	180	40	79	26,7	21,1
450	400	10	**700 647 691**	**3'113.00**	140	40	65	26,7	23,7
500	315	10	**700 647 692**	**5'647.00**	260	40	107	29,7	18,7
500	355	10	**700 647 693**	**4'522.00**	220	40	91	29,7	21,1
500	400	10	**700 647 694**	**1'114.00**	190	40	86	29,7	23,7
500	450	10	**700 647 695**	**3'800.00**	140	40	65	29,7	26,7
560	450	10	**700 647 696**	**5'647.00**	200	40	91	33,2	26,7
560	500	10	**700 647 697**	**3'098.00**	150	40	70	33,2	29,7
630	500	10	**700 647 698**	**6'615.00**	220	40	99	37,4	29,7
630	560	10	**700 647 699**	**5'698.00**	170	40	84	37,4	33,2

PF 2 34 678

Endkappe PE100, SDR11

Ausführung:

- Werkstoff: PE100
- Konventionelle Stumpfschweissung nach DVS 2207
- Spangebend gefertigt

d (mm)	PN (bar)	Code	CHF	L1 (mm)	e (mm)	r (mm)	L (mm)
63	16	**700 665 184**	**75.00**	15	5.8	5	30
75	16	**700 665 185**	**78.00**	15	6.8	5	30
90	16	**700 665 186**	**83.00**	15	8.2	5	30
110	16	**700 665 187**	**91.00**	15	10.0	5	30
125	16	**700 665 188**	**104.00**	15	11.4	5	35
140	16	**700 665 189**	**114.00**	15	12.7	5	40
160	16	**700 665 190**	**126.00**	15	14.6	6	40
180	16	**700 665 191**	**150.00**	15	16.4	6	45
200	16	**700 665 192**	**179.00**	15	18.2	6	50
225	16	**700 665 193**	**247.00**	15	20.5	8	50
250	16	**700 665 194**	**307.00**	15	22.7	8	55
280	16	**700 665 195**	**523.00**	15	25.4	8	60
315	16	**700 665 196**	**655.00**	15	28.6	8	65
355	16	**700 665 197**	**995.00**	15	32.2	8	70
400	16	**700 665 198**	**1'284.00**	15	36.3	10	75
450	16	**700 665 199**	**1'688.00**	15	40.9	10	80
500	16	**700 665 200**	**2'622.00**	14	45.4	10	90
560	16	**700 665 201**	**3'895.00**	14	50.8	10	100
630	16	**700 665 202**	**4'782.00**	15	57.2	10	110

PF 2 34 678

Endkappe PE100, SDR11 mit Innengewinde

Ausführung:

- Werkstoff: PE100
- Konventionelle Stumpfschweissung nach DVS 2207
- Spangebend gefertigt
- metrisch-Rp
- andere Gewinde-Dimensionen und NPT-Gewinde auf Nachfrage lieferbar

d (mm)	Rp (inch)	PN (bar)	Code	CHF	L (mm)	L1 (mm)	e (mm)	r (mm)
63	½	16	**700 665 203**	**98.00**	30	15	5.8	5
75	½	16	**700 665 204**	**101.00**	30	15	6.8	5
90	½	16	**700 665 205**	**107.00**	30	15	8.2	5
110	½	16	**700 665 206**	**115.00**	30	15	10.0	5
125	½	16	**700 665 207**	**130.00**	35	15	11.4	5
140	½	16	**700 665 208**	**142.00**	40	15	12.7	5
160	½	16	**700 665 209**	**153.00**	40	15	14.6	6
180	½	16	**700 665 210**	**181.00**	45	15	16.4	6
200	½	16	**700 665 211**	**213.00**	50	15	18.2	6
225	½	16	**700 665 212**	**299.00**	50	15	20.5	8
250	½	16	**700 665 213**	**366.00**	55	15	22.7	8
280	½	16	**700 665 214**	**608.00**	60	15	25.4	8
315	½	16	**700 665 215**	**756.00**	65	15	28.6	8
355	½	16	**700 665 216**	**1'137.00**	70	15	32.2	8
400	½	16	**700 665 217**	**1'477.00**	75	15	36.3	10
450	½	16	**700 665 218**	**1'929.00**	80	15	40.9	10
500	½	16	**700 665 219**	**2'984.00**	90	14	45.4	10
560	½	16	**700 665 220**	**4'414.00**	100	14	50.8	10
630	½	16	**700 665 221**	**5'418.00**	110	15	57.2	10

PF 2 34 678

Endkappe PE100, SDR17,6

Ausführung:

- Werkstoff: PE100
- Konventionelle Stumpfschweissung nach DVS 2207
- Spangebend gefertigt

d (mm)	PN (bar)	Code	CHF	L (mm)	L1 (mm)	r (mm)	e (mm)
63	10	**700 665 260**	**77.00**	30	15	5	3.6
75	10	**700 665 261**	**80.00**	30	15	5	4.3
90	10	**700 665 262**	**89.00**	30	15	5	5.1
110	10	**700 665 263**	**94.00**	30	15	5	6.3
125	10	**700 665 264**	**107.00**	30	15	5	7.1
140	10	**700 665 265**	**118.00**	30	15	5	8.0
160	10	**700 665 266**	**132.00**	35	15	6	9.1
180	10	**700 665 267**	**150.00**	40	15	6	10.2
200	10	**700 665 268**	**179.00**	40	15	6	11.4
225	10	**700 665 269**	**276.00**	45	15	8	12.8
250	10	**700 665 270**	**315.00**	45	15	8	14.2
280	10	**700 665 271**	**445.00**	45	15	8	15.9
315	10	**700 665 272**	**560.00**	55	15	8	17.9
355	10	**700 665 273**	**940.00**	55	15	8	20.1
400	10	**700 665 274**	**1'032.00**	60	15	10	22.7
450	10	**700 665 275**	**1'489.00**	70	15	10	26.7
500	10	**700 665 276**	**1'993.00**	75	14	10	29.7
560	10	**700 665 277**	**3'549.00**	80	14	10	33.2
630	10	**700 665 278**	**3'722.00**	90	15	10	37.4

PF 2 34 678

Endkappe PE100, SDR17,6 mit Innengewinde

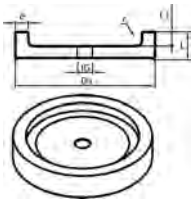

Ausführung:

- Werkstoff: PE100
- Konventionelle Stumpfschweissung nach DVS 2207
- Spangebend gefertigt
- metrisch-Rp
- andere Gewinde-Dimensionen und NPT-Gewinde auf Nachfrage lieferbar

d (mm)	Rp (inch)	PN (bar)	Code	CHF	r (mm)	L (mm)	L1 (mm)	e (mm)
63	½	10	**700 665 279**	**100.00**	5	30	15	3.6
75	½	10	**700 665 280**	**115.00**	5	30	15	4.3
90	½	10	**700 665 281**	**112.00**	5	30	15	5.1
110	½	10	**700 665 282**	**132.00**	5	30	15	6.3
125	½	10	**700 665 283**	**149.00**	5	30	15	7.1
140	½	10	**700 665 284**	**164.00**	5	30	15	8.0
160	½	10	**700 665 285**	**161.00**	6	35	15	9.1
180	½	10	**700 665 286**	**181.00**	6	40	15	10.2
200	½	10	**700 665 287**	**213.00**	6	40	15	11.4
225	½	10	**700 665 288**	**330.00**	8	45	15	12.8
250	½	10	**700 665 289**	**374.00**	8	45	15	14.2
280	½	10	**700 665 290**	**520.00**	8	45	15	15.9
315	½	10	**700 665 291**	**656.00**	8	55	15	17.9
355	½	10	**700 665 292**	**1'096.00**	8	55	15	20.1
400	½	10	**700 665 293**	**1'199.00**	10	60	15	22.7
450	½	10	**700 665 294**	**1'743.00**	10	70	15	26.7
500	½	10	**700 665 295**	**2'271.00**	10	75	14	29.7
560	½	10	**700 665 296**	**4'024.00**	10	80	14	33.2
630	½	10	**700 665 297**	**4'249.00**	10	90	15	37.2

PF 2 68 240

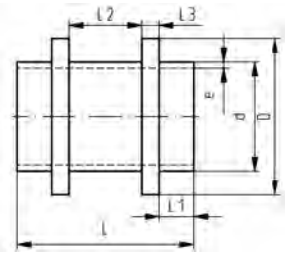

ecoFIT Fixpunkt Fitting SDR11

Ausführung:

- Werkstoff: PE100
- Konventionelle Stumpfschweissung nach DVS 2207
- Spangebend gefertigt
- IR = (IR Plus®) kompatibel. Zu verschweissen mit Parameter: PE100

d (mm)	SM	Code	CHF	Gewicht (kg)	D (mm)	L (mm)	L1 (mm)	L2 (mm)	L3 (mm)	e (mm)
63	IR	**753 665 558**	**243.00**	0.182	90	122	30	42	10	5.8
75	IR	**753 665 559**	**260.00**	0.265	110	122	30	42	10	6.8
90	IR	**753 665 560**	**302.00**	0.357	125	122	30	42	10	8.2
110	IR	**753 665 561**	**335.00**	0.610	140	142	30	52	15	10.0
125	IR	**753 665 562**	**383.00**	0.811	160	152	35	52	15	11.4
140	IR	**753 665 563**	**554.00**	1.068	180	162	40	52	15	12.7
160	IR	**753 665 564**	**639.00**	1.349	200	162	40	52	15	14.6
180	IR	**753 665 565**	**802.00**	2.001	225	182	45	52	20	16.4
200	IR	**753 665 566**	**948.00**	2.469	250	182	45	52	20	18.2
225	IR	**753 665 567**	**1'469.00**	3.438	280	192	45	52	25	20.5
250		**753 665 568**	**1'542.00**	3.858	280	212	50	62	25	22.7
280		**753 665 569**	**1'608.00**	5.217	315	222	50	62	30	25.4
315		**753 665 570**	**1'702.00**	6.627	355	222	50	62	30	28.6
355		**753 665 571**	**1'888.00**	7.731	400	192	30	62	35	32.2
400		**753 665 572**	**2'556.00**	10.890	450	212	30	72	40	36.3
450		**753 665 573**	**3'346.00**	14.775	500	232	35	72	45	40.9
500		**753 665 574**	**4'232.00**	20.268	560	252	40	72	50	45.4
560		**753 665 575**	**5'814.00**	28.608	630	282	45	82	55	50.8
630		**753 665 576**	**7'332.00**	39.129	710	302	50	82	60	57.2

PF 2 68 240

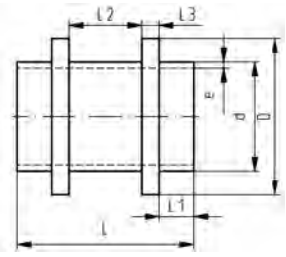

ecoFIT Fixpunkt Fitting SDR17/17.6

Ausführung:

- Werkstoff: PE100
- Konventionelle Stumpfschweissung nach DVS 2207
- IR = (IR Plus®) kompatibel. Zu verschweissen mit Parameter: PE100
- Spangebend gefertigt

d (mm)	SM	Code	CHF	Gewicht (kg)	D (mm)	L (mm)	L1 (mm)	L2 (mm)	L3 (mm)	e (mm)
63	IR	**753 665 577**	**228.00**	0.144	90	122	30	42	10	3.8
75	IR	**753 665 578**	**241.00**	0.212	110	122	30	42	10	4.5
90	IR	**753 665 579**	**284.00**	0.279	125	122	30	42	10	5.4
110	IR	**753 665 580**	**311.00**	0.457	140	142	30	52	15	6.6
125	IR	**753 665 581**	**350.00**	0.618	160	152	35	52	15	7.4
140	IR	**753 665 582**	**512.00**	0.815	180	162	40	52	15	8.3
160	IR	**753 665 583**	**587.00**	1.014	200	162	40	52	15	9.5
180	IR	**753 665 584**	**737.00**	1.528	225	182	45	52	20	10.7
200	IR	**753 665 585**	**857.00**	1.887	250	182	45	52	20	11.9
225	IR	**753 665 586**	**1'331.00**	2.661	280	192	45	52	25	13.4
250		**753 665 587**	**1'404.00**	2.796	280	212	50	62	25	14.8
280		**753 665 588**	**1'448.00**	3.829	315	222	50	62	30	16.6
315		**753 665 589**	**1'543.00**	4.871	355	222	50	62	30	18.7
355		**753 665 590**	**1'689.00**	5.812	400	192	30	62	35	21.1
400		**753 665 591**	**2'282.00**	8.180	450	212	30	72	40	23.7
450		**753 665 592**	**3'015.00**	11.015	500	232	35	72	45	26.7
500		**753 665 593**	**3'781.00**	15.251	560	252	40	72	50	29.7
560		**753 665 594**	**5'192.00**	21.557	630	282	45	82	55	33.2
630		**753 665 595**	**6'527.00**	29.574	710	302	50	82	60	37.4

PF 2 34 678

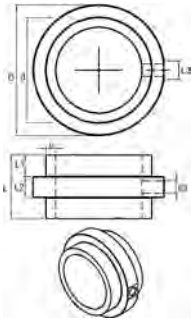

ecoFIT Instrumentenfitting, SDR11 mit Innengewinde

Ausführung:

- Werkstoff: PE100
- Konventionelle Stumpfschweissung nach DVS 2207
- Spangebend gefertigt
- metrisch-Rp
- andere Gewinde-Dimensionen und NPT-Gewinde auf Nachfrage lieferbar

d (mm)	Rp (inch)	PN (bar)	Code	CHF	D (mm)	L (mm)	L1 (mm)	L2 (mm)	e (mm)
63	½	16	**700 665 425**	**438.00**	90	90	30	30	5.8
75	½	16	**700 665 426**	**476.00**	110	90	30	30	6.8
90	½	16	**700 665 427**	**562.00**	125	100	30	40	8.2
110	½	16	**700 665 428**	**735.00**	140	100	30	40	10.0
125	½	16	**700 665 429**	**856.00**	160	110	35	40	11.4
140	½	16	**700 665 430**	**1'025.00**	180	125	40	45	12.7
160	½	16	**700 665 431**	**1'119.00**	200	125	40	45	14.6
180	½	16	**700 665 432**	**1'328.00**	225	135	45	45	16.4
200	½	16	**700 665 433**	**1'467.00**	250	135	45	45	18.2
225	½	16	**700 665 434**	**1'983.00**	280	135	45	45	20.5
250	½	16	**700 665 435**	**2'130.00**	280	145	50	45	22.7
280	½	16	**700 665 436**	**2'786.00**	315	155	50	55	25.4
315	½	16	**700 665 437**	**3'208.00**	355	155	50	55	28.6
355	½	16	**700 665 438**	**2'656.00**	400	115	30	55	32.2
400	½	16	**700 665 439**	**3'500.00**	450	130	30	70	36.3

PF 2 34 678

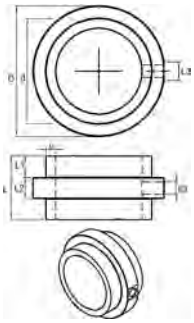

ecoFIT Instrumentenfitting, SDR17.6 mit Innengewinde

Ausführung:

- Werkstoff: PE100
- Konventionelle Stumpfschweissung nach DVS 2207
- Spangebend gefertigt
- metrisch-Rp
- andere Gewinde-Dimensionen und NPT-Gewinde auf Nachfrage lieferbar

d (mm)	Rp (inch)	PN (bar)	Code	CHF	D (mm)	L (mm)	L1 (mm)	L2 (mm)	e (mm)
63	½	10	**700 665 462**	**448.00**	90	90	30	30	3.6
75	½	10	**700 665 463**	**487.00**	110	90	30	30	4.3
90	½	10	**700 665 464**	**577.00**	125	100	30	40	5.1
110	½	10	**700 665 465**	**754.00**	140	100	30	40	6.3
125	½	10	**700 665 466**	**879.00**	160	110	35	40	7.1
140	½	10	**700 665 467**	**1'050.00**	180	125	40	45	8.0
160	½	10	**700 665 468**	**1'146.00**	200	125	40	45	9.1
180	½	10	**700 665 469**	**1'359.00**	225	135	45	45	10.2
200	½	10	**700 665 470**	**1'506.00**	250	135	45	45	11.4
225	½	10	**700 665 471**	**2'032.00**	280	135	45	45	12.8
250	½	10	**700 665 472**	**2'184.00**	280	145	50	45	14.2
280	½	10	**700 665 473**	**2'855.00**	315	155	50	55	15.9
315	½	10	**700 665 474**	**3'288.00**	355	155	50	55	17.9
355	½	10	**700 665 475**	**2'721.00**	400	115	30	55	20.1
400	½	10	**700 665 476**	**3'589.00**	450	130	30	70	22.7

Übergangs-Fittings Stumpfschweissen

PF 2 68 241

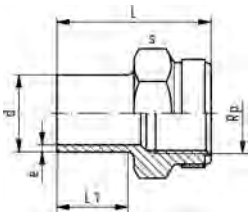

ecoFIT Übergangs-Muffe SDR11 metrisch Rp

Ausführung:

- Werkstoff: PE100
- Mit Stumpfschweissstutzen **SDR11** und zylindrischem Rohr-Innengewinde Rp, verstärkt
- Verstärkungsring rostfrei (A2)
- Anschluss nur für Kunststoff- oder Metallgewinde
- Keine PE-schädigenden Gewindedichtpasten verwenden
- Auf spannungsarme Montage achten und grosse Temperaturwechsel vermeiden

d (mm)	DN (mm)	Rp (inch)	SM	PN	PN (bar)	Code	CHF	Gewicht (kg)	L (mm)	L1 (mm)	s (mm)	e (mm)
20	15	½	IR	PN16	16	**753 910 266**	**9.40**	0.018	49	23	32	1.9
25	20	¾	IR	PN16	16	**753 910 267**	**11.10**	0.022	51	23	36	2.3
32	25	1	IR	PN16	16	**753 910 268**	**13.80**	0.038	55	23	46	3.0
40	32	1 ¼	IR	PN16	16	**753 910 269**	**15.80**	0.068	57	23	55	3.7
50	40	1 ½	IR	PN16	16	**753 910 270**	**24.80**	0.083	60	23	64	4.6
63	50	2	IR	PN16	16	**753 910 271**	**28.80**	0.134	62	23	80	5.8

PF 2 68 241

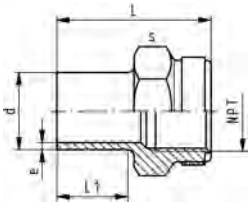

ecoFIT Übergangs-Muffe SDR11 metrisch NPT

Ausführung:

- Werkstoff: PE100
- Konventionelle Stumpfschweissung nach DVS 2207
- IR = (IR Plus®) kompatibel. Zu verschweissen mit Parameter: PE100
- Konisches NPT Innengewinde nach ASTM F 1498
- Verstärkungsring rostfrei (A2)
- Anschluss nur für Kunststoff- oder Metallgewinde
- Keine PE-schädigenden Gewindedichtpasten verwenden
- Auf spannungsarme Montage achten und grosse Temperaturwechsel vermeiden

d (mm)	NPT (inch)	SM	Code	CHF	Gewicht (kg)	L (mm)	L1 (mm)	s (mm)	e (mm)
20	½	IR	**753 914 266**	**9.40**	0.018	48	23	32	1.9
25	¾	IR	**753 914 267**	**11.10**	0.022	50	23	36	2.3
32	1	IR	**753 914 268**	**13.80**	0.038	54	23	46	2.9
40	1 ¼	IR	**753 914 269**	**17.20**	0.058	56	23	55	3.7
50	1 ½	IR	**753 914 270**	**24.80**	0.083	60	23	65	4.6
63	2	IR	**753 914 271**	**28.80**	0.134	62	23	80	5.8

PF 2 68 241

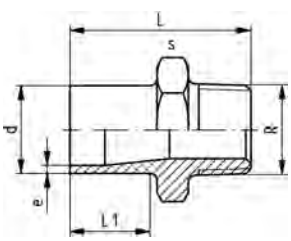

ecoFIT Übergangs-Nippel SDR11 metrisch R

Ausführung:

- Werkstoff: PE100
- Mit Stumpfschweiss-Stutzen SDR11 und konischem Aussengewinde
- Keine PE-schädigenden Gewindedichtpasten verwenden
- Auf spannungsarme Montage achten und grosse Temperaturwechsel vermeiden

d (mm)	R (inch)	DN (mm)	SM	Code	CHF	Gewicht (kg)	L (mm)	L1 (mm)	s (mm)	e (mm)
20	½	15	IR	**753 910 556**	**7.30**	0.013	51	23	32	1.9
25	¾	20	IR	**753 910 557**	**8.90**	0.026	52	23	36	2.3
32	1	25	IR	**753 910 558**	**11.10**	0.028	55	23	46	3.0
40	1 ¼	32	IR	**753 910 559**	**13.30**	0.043	58	23	55	3.7
50	1 ½	40	IR	**753 910 560**	**21.50**	0.063	60	23	65	4.6
63	2	50	IR	**753 910 561**	**27.30**	0.104	67	26	80	5.8

PF 2 68 240

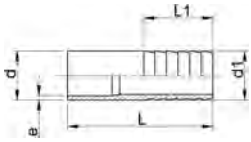

ecoFIT Druckschlauchtülle SDR11 metrisch

Ausführung:

- Werkstoff: PE100
- Mit Stumpfschweiss-Stutzen **SDR11** und zylindrischem Schlauchstutzen

d (mm)	d1 (mm)	DN (mm)	SM	Code	CHF	Gewicht (kg)	L (mm)	L1 (mm)	e (mm)
20	20	15	IR	**753 968 606**	**6.80**	0.007	64	27	1.9
25	25	20	IR	**753 968 607**	**8.40**	0.015	75	36	2.3
32	32	25	IR	**753 968 608**	**10.70**	0.023	82	36	2.9
40	40	32	IR	**753 968 609**	**12.60**	0.034	84	42	3.7
50	50	40	IR	**753 968 610**	**24.00**	0.057	90	48	4.6
63	60	50	IR	**753 968 611**	**26.50**	0.095	100	50	5.8

Hinweise für die Montage von Verschraubungen aus PP, PE, PVDF d75, d90 und d110

Die neueste Generation von Kunststoffverschraubungen in den oben genannten Werkstoffen und Dimensionen ist mit einem modernen, kunststoffgerechten Sägezahngewinde ausgerüstet. Sie erhalten damit ein Produkt, bei dem Nenndruck und Sicherheitsreserven massiv gesteigert wurden. Neu sind auch die Ausführungen für Stumpfschweissung. Damit verbunden sind einige Punkte die Sie unbedingt beachten müssen.

Achtung

① Die Gewinde von Überwurfmutter und Einschraubteil bei PP, PVDF und PE sind überarbeitet worden! Bei der Verwendung von Einzelteilen bitte vor der Montage prüfen, ob die Gewinde von Einschraubteil und Überwurfmutter verschraubt werden können.

Einschraubteil mit Trapezgewinde auf Überwurfmutter mit Trapezgewinde
oder
Einschraubteil mit Sägezahngewinde auf Überwurfmutter mit Sägezahngewinde

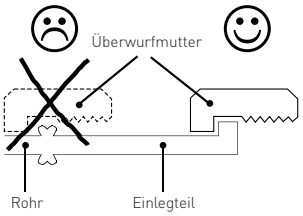

Bild 1

Hinweis

Zur einfacheren Montage der Verschraubung Überwurfmuttern mit Wasser benetzen

② Bei den Dimensionen d 90 und d 110 bitte die Verschraubung wenn möglich im kompletten Zustand verschweissen (oder die Überwurfmutter an den Bund des Einlegteils schieben) da die Überwurfmutter nach dem Schweissen nicht über den Schweisswulst geschoben werden kann. (Bild 1)

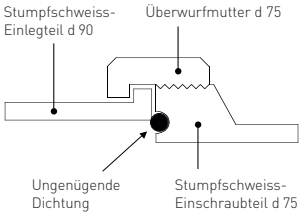

Bild 2

③ Aus konstruktiven Gründen ist es theoretisch möglich, verschiedene Nennweiten von Einlegteilen und Überwurfmuttern zu kombinieren. Um technisch nicht korrekte Kombinationen zu vermeiden, finden Sie in den Tabellen 1–3 für jede Verschraubung die Codenummern der Einzel- und Ersatzteile.

Achtung

Nur Einschraubteile und Einlegteile der gleichen Nennweiten verwenden!

Ein Stumpfschweiss-Einschraubteil d 75 darf nicht mit einem Stumpfschweiss-Einlegteil d 90 zu einer Reduktion kombiniert werden, da dies wie abgebildet zu Leckagen führen kann. (Bild 2)

Bezeichnung auf den Überwurfmuttern
SF/MS = Muffenschweissen, BF/ST = Stumpfschweissen

SF/MS 75	Verwendung Muffenschweissen d 75
BF/ST 75–90	Verwendung Stumpfschweissen d 75–75 und d 90–90
SF/MS 90	Verwendung Muffenschweissen d 90
BF/ST 110	Verwendung Stumpfschweissen d 110
110	Verwendung Muffenschweissen d 110

Hinweis

Aus verlegetechnischen Gründen empfehlen wir, einen Werkstoffwechsel nur beim Einlegteil vornehmen.

Auswahltabellen für Einzel- und Ersatzteile

Stumpfschweissen

Muffenschweissen

Tabelle 1

Einzelteile für Verschraubungen PROGEF Standard **(PP)** d75, d90 und d110

d	BF/ST	SF/MS	SDR	PN	Code Einlegteil	Code Einschraubteil	Code Überwurfmutter *
75			11	10	727 508 512	727 848 512	727 890 422
			17,6	6	727 508 412	727 848 412	727 890 422
			–	10	727 500 112	727 840 172	727 890 422
90			11	10	727 508 513	727 848 513	727 890 422
			17,6	6	727 608 413	727 648 413	727 890 422
			–	10	727 500 113	727 840 173	727 890 423
110			11	10	727 508 514	727 848 514	727 890 423
			17,6	6	727 608 414	727 648 414	727 890 423
			–	10	727 500 114	727 840 174	727 890 424

Tabelle 2

Einzelteile für Verschraubungen **PE100** d75, d90 und d110

d	BF/ST	SF/MS	SDR	PN	Code Einlegteil	Code Einschraubteil	Code Überwurfmutter *
75			11	10	753 608 612	753 648 612	727 690 442
			17,6	10	753 608 412	753 648 412	727 690 442
90			11	10	753 608 613	753 648 613	727 690 442
			17,6	10	753 608 413	753 648 413	727 690 442
110			11	10	753 608 614	753 648 614	727 690 443
			17,6	10	753 608 414	753 648 414	727 690 443

Tabelle 3

Einzelteile für Verschraubungen **SYGEF Standard (PVDF)** d75, d90 und d110

d	BF/ST	SF/MS	SDR	PN	Code Einlegteil	Code Einschraubteil	Code Überwurfmutter *
75			21	16	735 608 612	735 648 612	735 690 422
			–	16	735 600 112	735 640 122	735 690 422
90			21	16	735 608 613	735 648 613	735 690 422
			–	16	735 600 113	735 640 123	735 690 423
110			21	16	735 608 614	735 648 614	735 690 423
			–	16	735 600 114	735 640 124	735 690 424

Tabelle 4

O-Ringe für Verschraubungen PP-H, PE100, PVDF Standard, PVDF-HP

d	BF/ST	SF/MS	SDR	PN	Code O-Ring EPDM[1]	Code O-Ring FKM[1]	O-Ring FKM weiss (nur für PVDF HP)
75				16	748 410 013	749 410 013	749 411 013
				16	748 410 014	749 410 014	–
90				16	748 410 014	749 410 014	749 411 014
				16	748 410 015	749 410 015	–
110				16	748 410 015	749 410 015	749 411 015
				16	748 410 016	749 410 016	–

* Überwurfmutter wird dimensionsübergreifend verwendet

[1] Für die Stumpfschweiss-Verschraubungen d 75–110 werden Bundbuchsen O-Ringe eingesetzt, die im Nennmass um eine Dimension kleiner sind

Die technischen Daten sind unverbindlich. Sie gelten nicht als zugesicherte Eigenschaften oder als Beschaffenheits- oder Haltbarkeitsgarantien. Änderungen vorbehalten. Es gelten unsere Allgemeinen Verkaufsbedingungen.

Verschraubungen Stumpfschweissen

PF 2 68 241

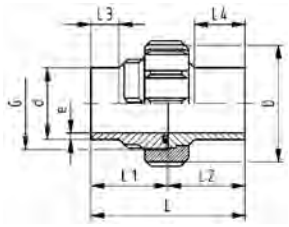

ecoFIT Verschraubung SDR11

Ausführung:

- Werkstoff: PE100
- Konventionelle Stumpfschweissung nach DVS 2207
- IR = (IR Plus®) kompatibel.
- Dichtung: O-Ring EPDM
- **Für die Dimensionen d75-110 bitte die Hinweise für die Montage beachten.**

d (mm)	PN (bar)	SM	EPDM Code	CHF	FKM Code	CHF	Gewicht (kg)
20	16	IR	**753 518 606**	**19.10**	**753 528 606**	**21.30**	0.042
25	16	IR	**753 518 607**	**23.70**	**753 528 607**	**26.70**	0.052
32	16	IR	**753 518 608**	**24.40**	**753 528 608**	**27.10**	0.083
40	16	IR	**753 518 609**	**34.50**	**753 528 609**	**40.70**	0.151
50	16	IR	**753 518 610**	**43.10**	**753 528 610**	**50.00**	0.196
63	16	IR	**753 518 611**	**58.00**	**753 528 611**	**65.00**	0.406
75	10	IR	**753 518 612**	**92.00**	**753 528 612**	**104.00**	0.520
90	10	IR	**753 518 613**	**117.00**	**753 528 613**	**132.00**	0.562
110	10	IR	**753 518 614**	**149.00**	**753 528 614**	**181.00**	0.760

d (mm)	D (mm)	L (mm)	L1 (mm)	L2 (mm)	L3 (mm)	L4 (mm)	e (mm)	G (inch)
20	48	107	54.0	53	26	38	1.9	1
25	58	113	57.0	56	26	42	2.3	1 1/4
32	65	119	60.0	59	25	41	3.0	1 1/2
40	79	126	63.0	63	25	42	3.7	2
50	91	131	65.0	65	25	44	4.6	2 1/4
63	111	137	69.0	68	25	45	5.8	2 3/4
75	135	132	66.0	66	24	34	6.8	S107,5x3,6
90	135	131	65.5	66	24	45	8.2	S107,5x3,6
110	158	131	65.5	66	25	40	10.0	S127,5x3,6

PF 2 68 241

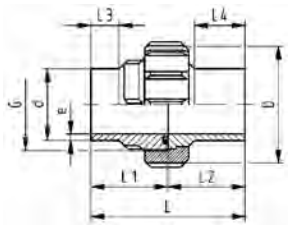

ecoFIT Verschraubung SDR17.6

Ausführung:

- Werkstoff: PE100
- Konventionelle Stumpfschweissung nach DVS 2207
- Dichtung: O-Ring EPDM
- **Für die Dimensionen d75-110 bitte die Hinweise für die Montage beachten.**
- IR = (IR Plus®) kompatibel.

d (mm)	PN (bar)	SM	EPDM Code	CHF	FKM Code	CHF	Gewicht (kg)
75	10	IR	**753 518 412**	**92.00**	**753 528 412**	**104.00**	0.476
90	10	IR	**753 518 413**	**117.00**	**753 528 413**	**132.00**	0.483
110	10	IR	**753 518 414**	**149.00**	**753 528 414**	**181.00**	0.663

d (mm)	D (mm)	G (inch)	L (mm)	L1 (mm)	L2 (mm)	e (mm)
75	135	S107,5x3,6	132	66	66	4.3
90	135	S107,5x3,6	131	66	66	5.1
110	158	S127,5x3,6	131	66	66	6.3

PF 2 68 241

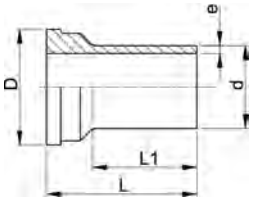

ecoFIT Einlegteil S5/SDR11

Ausführung:

- Werkstoff: PE100
- IR = (IR Plus®) kompatibel.
- **Für die Dimensionen d75-110 bitte die Hinweise für die Montage beachten.**
- Konventionelle Stumpfschweissung nach DVS 2207

d (mm)	PN (bar)	SM	Code	CHF	Gewicht (kg)	D (mm)	L (mm)	L1 (mm)	e (mm)
20	16	IR	**753 508 606**	**5.30**	0.011	30	54	38	1.9
25	16	IR	**753 508 607**	**6.50**	0.018	39	57	42	2.3
32	16	IR	**753 508 608**	**6.50**	0.027	45	60	41	2.9
40	16	IR	**753 508 609**	**10.70**	0.044	57	63	42	3.7
50	16	IR	**753 508 610**	**10.70**	0.061	63	66	44	4.6
63	16	IR	**753 508 611**	**11.80**	0.100	78	69	45	5.8
75	10	IR	**753 608 612**	**16.90**	0.147	101	66	34	6.8
90	10	IR	**753 608 613**	**21.10**	0.156	101	66	55	8.2
110	10	IR	**753 608 614**	**34.80**	0.226	121	66	55	10.0

PF 2 68 241

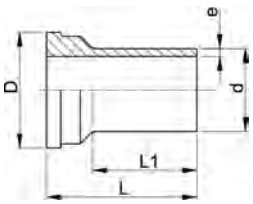

ecoFIT Einlegteil SDR17.6

Ausführung:

- Werkstoff: PE100
- IR = (IR Plus®) kompatibel.
- **Für die Dimensionen d75-110 bitte die Hinweise für die Montage beachten.**
- Konventionelle Stumpfschweissung nach DVS 2207

d (mm)	PN (bar)	SM	Code	CHF	Gewicht (kg)	D (mm)	L (mm)	L1 (mm)	e (mm)
75	10	IR	**753 608 412**	**17.50**	0.124	101	66	34	4.3
90	10	IR	**753 608 413**	**21.10**	0.131	101	66	57	5.1
110	10	IR	**753 608 414**	**29.10**	0.178	121	66	55	6.3

PF 2 68 241

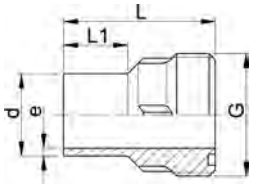

ecoFIT Einschraubteil SDR11

Ausführung:

- Werkstoff: PE100
- Konventionelle Stumpfschweissung nach DVS 2207
- IR = (IR Plus®) kompatibel.
- Dichtung: O-Ring EPDM
- **Für die Dimensionen d75-110 bitte die Hinweise für die Montage beachten.**

d (mm)	PN (bar)	SM	Code	CHF	Gewicht (kg)	G (inch)	L (mm)	L1 (mm)	e (mm)
20	16	IR	**753 648 606**	**7.30**	0.016	1	54	26	1.9
25	16	IR	**753 648 607**	**9.30**	0.025	1 1/4	57	26	2.3
32	16	IR	**753 648 608**	**9.30**	0.035	1 1/2	60	25	2.9
40	16	IR	**753 648 609**	**13.70**	0.057	2	63	25	3.7
50	16	IR	**753 648 610**	**13.70**	0.077	2 1/4	66	25	4.6
63	16	IR	**753 648 611**	**15.90**	0.128	2 3/4	69	25	5.8
75	10	IR	**753 648 612**	**31.10**	0.181	S107,5x3,6	66	24	6.8
90	10	IR	**753 648 613**	**41.70**	0.192	S107,5x3,6	66	24	8.2
110	10	IR	**753 648 614**	**57.00**	0.272	S127,5x3,6	66	25	10.0

PF 2 68 241

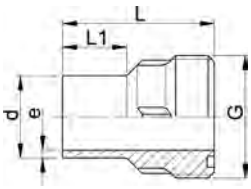

ecoFIT Einschraubteil SDR17.6

Ausführung:

- Werkstoff: PE100
- Konventionelle Stumpfschweissung nach DVS 2207
- IR = (IR Plus®) kompatibel.
- **Für die Dimensionen d75-110 bitte die Hinweise für die Montage beachten.**

d (mm)	PN (bar)	SM	Code	CHF	Gewicht (kg)	G (inch)	L (mm)	L1 (mm)	e (mm)
75	10	IR	**753 648 412**	**31.10**	0.158	S107.5x3.6	66	24	4.3
90	10	IR	**753 648 413**	**41.70**	0.161	S107.5x3.6	66	24	5.1
110	10	IR	**753 648 414**	**57.00**	0.216	S127.5x3.6	66	25	6.3

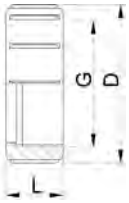

ecoFIT Überwurfmutter

Ausführung:

- Werkstoff: PE-GF
- PE glasfaserverstärkt
- **Für die Dimensionen d75-110 bitte die Hinweise für die Montage beachten.**

* PP glasfaserverstärkt

	d-d (mm)	Code	CHF	PF	Gewicht (kg)	G (inch)	D (mm)	L (mm)
	20	**733 690 406**	**7.80**	2 68 241	0.022	1	48	24
	25	**733 690 407**	**8.00**	2 68 241	0.036	1 1/4	58	26
	32	**733 690 408**	**9.70**	2 68 241	0.042	1 1/2	65	28
	40	**733 690 409**	**13.00**	2 68 241	0.068	2	79	31
	50	**733 690 410**	**20.00**	2 68 241	0.097	2 1/4	91	35
	63	**733 690 411**	**32.00**	2 68 241	0.164	2 3/4	111	39
*	75 - 90	**727 690 442**	**64.00**	2 34 180	0.202	S107,5x3,6	135	40
*	90 - 110	**727 690 443**	**99.00**	2 34 180	0.277	S127,5x3,6	158	43

PF 2 30 162

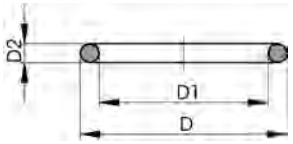

O-Ring Dichtung EPDM/FKM

Ausführung:

- Für ecoFIT, PROGEF Std/Plus, SYGEF Std Verschraubungen und Stumpfschweissmuffen
- Härte ca: 65° Shore
- EPDM minimale Temperatur: -40°
- FKM minimale Temperatur: -15°C

d (mm)	DN (mm)	EPDM Code	CHF	NPK	FKM Code	CHF	Gewicht (kg)	D (mm)	D1 (mm)	D2 (mm)
20	15	**748 410 006**	**3.00**		**749 410 006**	**8.00**	0.002	27.28	20.22	3.53
25	20	**748 410 007**	**3.00**		**749 410 007**	**9.40**	0.002	35.23	28.17	3.53
32	25	**748 410 008**	**5.90**		**749 410 008**	**11.20**	0.002	39.99	32.93	3.53
40	32	**748 410 009**	**5.90**		**749 410 009**	**18.00**	0.007	51.33	40.65	5.34
50	40	**748 410 010**	**5.90**		**749 410 010**	**19.50**	0.060	57.68	46.99	5.34
63	50	**748 410 011**	**6.00**		**749 410 011**	**22.50**	0.003	70.37	56.69	5.34
75	65	**748 410 013**	**6.30**		**749 410 013**	**29.90**	0.011	79.90	69.22	5.34
90	80	**748 410 014**	**7.80**		**749 410 014**	**35.40**	0.012	92.60	81.92	5.34
110	100	**748 410 015**	**13.00**	**572 337**	**749 410 015**	**42.20**	0.015	111.68	101.00	5.34

Vorschweissbunde, Austrittshilfen, Flansche, Dichtungen

PF 2 68 240

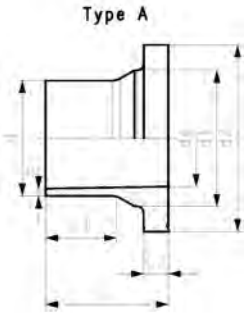

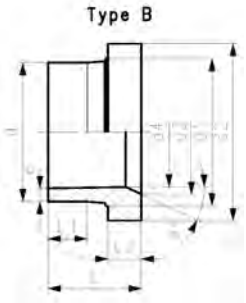

Vorschweissbund SDR11
Kombinierte Dichtfläche: flach und gerillt metrisch

Ausführung:

- Werkstoff: PE100
- Konventionelle Stumpfschweissung nach DVS 2207
- IR kompatibel
- Bis d315, passend zu Absperrklappe Typ 567/568 Darüber ecoFIT Adapter für Absperrklappen SDR11 nutzen (d355-d800)
- Dichtung d20-d630: Profildichtung NBR Nr. 45 44 07, EPDM Nr. 48 44 07
- Dichtung d710-d1000: Flachdichtung EPDM Nr. 48 40 03

* Nicht passend für Absperrklappen

	d (mm)	DN (mm)	SM	Code	CHF	Gewicht (kg)
	20	15	IR	**753 798 306**	**4.40**	0.016
	25	20	IR	**753 798 307**	**4.90**	0.034
	32	25	IR	**753 798 308**	**5.50**	0.046
	40	32	IR	**753 798 309**	**6.00**	0.067
	50	40	IR	**753 798 310**	**6.40**	0.098
	63	50	IR	**753 798 311**	**6.90**	0.157
	75	65	IR	**753 798 312**	**11.70**	0.258
	90	80	IR	**753 798 313**	**12.80**	0.347
	110	100	IR	**753 798 314**	**15.80**	0.471
	125	100	IR	**753 798 315**	**17.70**	0.517
	140	125	IR	**753 798 316**	**21.60**	0.780
	160	150	IR	**753 798 317**	**24.60**	0.973
	180	150	IR	**753 798 318**	**41.10**	1.077
	200	200	IR	**753 798 319**	**45.90**	1.734
	225	200	IR	**753 798 320**	**48.20**	1.772
	250	250		**753 798 321**	**71.00**	2.871
	280	250		**753 798 322**	**78.00**	3.760
	315	300		**753 798 323**	**91.00**	4.925
*	355	350		**753 798 324**	**144.00**	7.000
*	400	400		**753 798 325**	**297.00**	9.500
*	450	500		**753 798 326**	**345.00**	18.200
*	500	500		**753 798 327**	**441.00**	18.700
*	560	600		**753 798 833**	**932.00**	19.380
*	630	600		**753 798 834**	**1'106.00**	16.500
*	710	700		**753 798 835**	**1'389.00**	21.586
*	800	800		**753 798 836**	**1'848.00**	28.505

d (mm)	DN (mm)	d1 (mm)	d2 (mm)	d3 (mm)	d4 (mm)	L (mm)	L1 (mm)	L2 (mm)	e (mm)	a°	Typ
20	15	26	45		16	50	29	7	1.9		A
25	20	32	58		20	52	27	9	2.3		A
32	25	40	68		26	54	28	10	2.9		A
40	32	49	78		32	55	25	11	3.7		A
50	40	60	88		40	62	32	12	4.6		A
63	50	75	102		49	68	38	14	5.8		A
75	65	89	122	66	58	80	43	16	6.8	30	B
90	80	105	138	78	70	80	42	17	8.2	30	B
110	100	125	158	100	87	80	41	18	10.0	30	B
125	100	132	158	114	99	82	35	25	11.4	25	B
140	125	155	188	127	111	89	42	25	12.7	27	B
160	150	175	212	151	127	92	40	25	14.6	30	B
180	150	180	212	154	148	92	40	30	16.4	30	B
200	200	232	268	203	174	100	35	32	18.2	30	B
225	200	235	268	210	196	100	35	32	20.5	30	B
250	250	285	320	252	203	120	45	35	22.7	25	B
280	250	291	320	265	228	120	45	37	25.4	30	B
315	300	335	370	300	256	150	50	50	28.6	22	B

Fortsetzung nächste Seite

PF 2 68 240

	d (mm)	DN (mm)	d1 (mm)	d2 (mm)	d3 (mm)	d4 (mm)	L (mm)	L1 (mm)	L2 (mm)	e (mm)	a°	Typ
*	355	350	373	430	342	284	162	70	40	32.2	45	B
*	400	400	427	482	387	320	172	70	46	36.3	45	B
*	450	500	514	585	400	360	225	105	60	40.9	15	B
*	500	500	530	585	442	400	231	105	60	45.4	15	B
*	560	600	615	684	490	458	135	20	60	50.8	30	B
*	630	600	642	684	545	516	135	40	60	57.2	30	B
*	710	700	737	800		581	120	20	60	64.5		A
*	800	800	840	905		655	120	18	65	72.6		A

PF 2 68 240

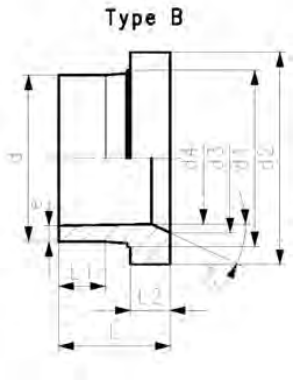

Adapter für Absperrklappen SDR11
Dichtfläche flach metrisch

Ausführung:

- Werkstoff: PE100
- Konventionelle Stumpfschweissung nach DVS 2207
- Passend zu Absperrklappen Typ 567/578 und 038/039

d (mm)	DN (mm)	Code	CHF	Gewicht (kg)
355	350	**753 798 924**	**301.00**	8.400
400	400	**753 798 925**	**718.00**	11.000
450	450	**753 798 926**	**851.00**	18.800
500	500	**753 798 927**	**1'082.00**	19.900
560	600	**753 798 728**	**1'514.00**	29.270
630	600	**753 798 729**	**1'602.00**	23.042
710	700	**753 798 730**	**2'202.00**	33.765
800	800	**753 798 731**	**2'863.00**	41.787

d (mm)	d1 (mm)	d2 (mm)	d3 (mm)	d4 (mm)	L (mm)	L1 (mm)	L2 (mm)	a°	e (mm)	Typ
355	373	430	350	284	187	70	65	25	33.9	B
400	427	482	400	320	196	70	70	25	38.2	B
450	467	533	450	360	272	105	107	23	43.0	B
500	530	585	498	400	261	105	90	25	47.8	B
560	615	685	610	458	282	60	147	21	50.8	B
630	642	685	610	515	210	60	132	21	57.2	B
710	737	800	701	581	215	20	155	20	64.5	B
800	840	905	785	655	194	18	140	28	72.6	B

PF 2 68 240

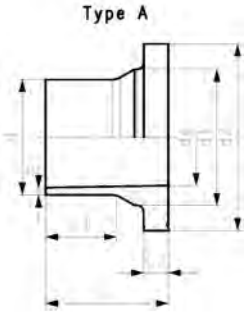

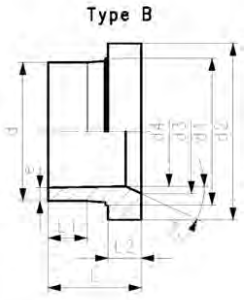

Vorschweissbund SDR17/17.6
Kombinierte Dichtfläche: flach und gerillt metrisch

Ausführung:

- Werkstoff: PE100
- Konventionelle Stumpfschweissung nach DVS 2207
- IR kompatibel
- Bis d400, passend für Absperrklappen Typ 567/578 und 038/038 Darüber ecoFIT Adapter für Absperrklappen SDR17.6nutzen
- Dichtung d20-d630: Profildichtung NBR Nr. 45 44 07, EPDM Nr. 48 44 07
- Dichtung d710-d1000: Flachdichtung EPDM Nr. 48 40 03

* Nicht passend für Absperrklappen

	d (mm)	DN (mm)	SM	Code	CHF	Gewicht (kg)
	50	40	IR	**753 798 210**	**4.90**	0.093
	63	50	IR	**753 798 211**	**6.00**	0.118
	75	65	IR	**753 798 212**	**10.80**	0.220
	90	80	IR	**753 798 213**	**11.70**	0.291
	110	100	IR	**753 798 214**	**14.70**	0.389
	125	100	IR	**753 798 215**	**15.80**	0.421
	140	125	IR	**753 798 216**	**19.70**	0.648
	160	150	IR	**753 798 217**	**21.60**	0.703
	180	150	IR	**753 798 218**	**36.30**	0.739
	200	200	IR	**753 798 219**	**42.20**	1.331
	225	200	IR	**753 798 220**	**43.50**	1.304
	250	250		**753 798 221**	**65.00**	2.272
	280	250		**753 798 222**	**71.00**	2.154
	315	300		**753 798 223**	**87.00**	3.819
	355	350		**753 798 224**	**132.00**	4.800
	400	400		**753 798 225**	**276.00**	6.400
*	450	500		**753 798 226**	**325.00**	12.700
*	500	500		**753 798 227**	**403.00**	13.000
*	560	600		**753 798 858**	**400.00**	14.875
*	630	600		**753 798 859**	**476.00**	12.515
*	710	700		**753 798 860**	**1'057.00**	15.878
*	800	800		**753 798 861**	**1'756.00**	20.948
*	900	900		**753 798 862**	**2'172.00**	29.183
*	1000	1000		**753 798 863**	**2'851.00**	36.209

	d (mm)	DN (mm)	d1 (mm)	d2 (mm)	d3 (mm)	d4 (mm)	L (mm)	L1 (mm)	L2 (mm)	e (mm)	a°	Typ
	50	40	60	88	-	44	62	32	12	2.9		A
	63	50	75	102	-	55	68	38	14	3.8		A
	75	65	89	122	-	63	80	43	16	4.5		A
	90	80	105	138	-	76	80	42	17	5.4		A
	110	100	125	158	-	94	80	42	18	6.6		A
	125	100	132	158	114	110	82	35	25	7.4	25	B
	140	125	155	188	127	123	89	39	25	8.3	27	B
	160	150	175	212	158	138	92	47	18	9.5	30	B
	180	150	180	212		158	92	45	20	10.7		A
	200	200	232	268	203	174	100	42	24	11.9	30	B
	225	200	235	268	210	196	100	42	24	13.4	30	B
	250	250	285	320	252	221	120	45	25	14.8	25	B
	280	250	291	320	265	247	120	45	35	16.6	30	B
	315	300	335	370	300	278	150	50	50	18.7	21	B
	355	350	373	430	346	310	155	70	33	21.1	21	B
	400	400	427	482	395	350	162	70	36	23.7	21	B
*	450	500	514	585	400	400	211	105	46	26.7	4	B
*	500	500	530	585	446	442	217	105	46	29.7	2	A
*	560	600	615	685		493	142	60	50	33.2		A
*	630	600	642	685		555	144	71	50	37.4		A

Fortsetzung nächste Seite

PF 2 68 240

	d (mm)	DN (mm)	d1 (mm)	d2 (mm)	d3 (mm)	d4 (mm)	L (mm)	L1 (mm)	L2 (mm)	e (mm)	a°	Typ
*	710	700	737	800		626	120	20	50	42.1		A
*	800	800	840	905		705	120	18	52	47.4		A
*	900	900	944	1005		793	140	15	55	53.3		A
*	1000	1000	1047	1110		881	140	10	60	59.3		A

PF 2 68 240

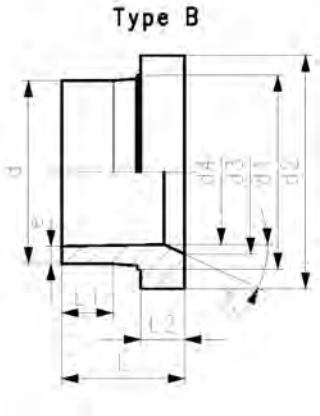

Adapter für Absperrklappen SDR17/17.6
Dichtfläche flach metrisch

Ausführung:

- Werkstoff: PE100
- Konventionelle Stumpfschweissung nach DVS 2207
- Passend zu Absperrklappen Typ 567/578 und 038/039

d (mm)	DN (mm)	Code	CHF	Gewicht (kg)
450	450	**753 798 951**	**701.00**	10.700
500	500	**753 798 952**	**811.00**	12.100
560	600	**753 798 753**	**1'080.00**	17.307
630	600	**753 798 754**	**1'201.00**	12.122
710	700	**753 798 755**	**1'324.00**	21.505
800	800	**753 798 756**	**1'740.00**	21.841
900	900	**753 798 757**	**2'865.00**	34.187
1000	1000	**753 798 758**	**3'477.00**	43.733
1200	1200	**753 798 759**	**6'536.00**	106.295

d (mm)	d1 (mm)	d2 (mm)	d3 (mm)	d4 (mm)	L (mm)	L1 (mm)	L2 (mm)	e (mm)	a°
450	467	533	397	397	224	105	59	27.5	23
500	530	585	498	440	217	105	46	30.5	25
560	615	685	610	493	227	60	92	33.2	21
630	642	685	610	555	149	60	71	37.4	21
710	737	800	701	625	175	20	105	42.1	17
800	840	905	785	705	142	18	74	47.4	22
900	944	1005	890	793	189	15	104	53.3	18
1000	1047	1110	994	881	204	10	124	59.3	17
1200	1256	1330	1186	1057	377	160	126	71.2	17

PF 2 68 240

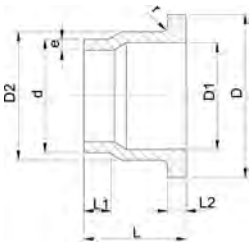

Austrittshilfe PE80 SDR11

Ausführung:

- Werkstoff: PE80
- Passend für Rückschlagklappen Typ 369
- Konventionelle Stumpfschweissung nach DVS 2207

Achtung:

- In Verbindung mit Austrittshilfen können nur **Losflansche für Muffensysteme** verwendet werden.

d (mm)	DN (mm)	Code	CHF	Gewicht (kg)	D (mm)	D1 (mm)	D2 (mm)	L (mm)	L1 (mm)	L2 (mm)	e (mm)	r (mm)
40	32	**733 808 034**	**69.00**	0.073	80	37	50	64	30	11	3.7	3
50	40	**733 808 035**	**72.00**	0.104	90	43	61	67	30	12	4.6	3
63	50	**733 808 036**	**85.00**	0.172	105	54	76	74	30	14	5.8	4
75	65	**733 808 037**	**107.00**	0.242	125	70	90	78	30	16	6.8	4
90	80	**733 808 038**	**124.00**	0.348	140	82	108	87	35	17	8.2	4
110	100	**733 808 039**	**153.00**	0.508	160	105	131	102	41	18	10.0	4
140	125	**733 808 041**	**185.00**	0.976	190	130	165	124	47	25	12.7	4
160	150	**733 808 042**	**237.00**	1.337	215	158	188	149	52	25	14.6	4
225	200	**733 808 045**	**363.00**	2.814	270	206	248	180	55	32	20.5	4
280	250	**733 808 047**	**561.00**	4.374	325	259	308	240	63	35	25.4	4
315	300	**733 808 048**	**855.00**	4.960	375	308	346	272	66	35	28.6	4

PF 2 68 240

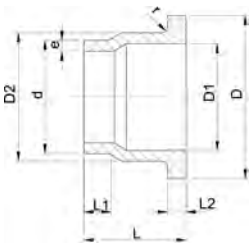

Austrittshilfe PE80 SDR17.6

Ausführung:

- Werkstoff: PE80
- Konventionelle Stumpfschweissung nach DVS 2207
- Passend für Rückschlagklappen Typ 369

Achtung:

- In Verbindung mit Austrittshilfen können nur **Losflansche für Muffensysteme** verwendet werden.

d (mm)	DN (mm)	Code	CHF	Gewicht (kg)	D (mm)	D1 (mm)	D2 (mm)	L (mm)	L1 (mm)	L2 (mm)	e (mm)	r (mm)
40	32	**733 808 009**	**69.00**	0.060	80	37	50	64	30	11	2.3	3
50	40	**733 808 010**	**72.00**	0.067	90	43	61	67	30	12	2.9	3
63	50	**733 808 011**	**85.00**	0.159	105	54	76	74	30	14	3.6	4
75	65	**733 808 012**	**107.00**	0.219	125	70	90	78	30	16	4.3	4
90	80	**733 808 013**	**124.00**	0.314	140	82	108	87	35	17	5.1	4
110	100	**733 808 014**	**153.00**	0.465	160	105	131	102	41	18	6.3	4
140	125	**733 808 016**	**185.00**	0.862	190	130	165	124	47	18	8.0	4
160	150	**733 808 017**	**237.00**	1.176	215	158	188	149	52	18	9.1	4
225	200	**733 808 020**	**363.00**	2.484	270	206	248	180	55	24	12.8	4
280	250	**733 808 022**	**561.00**	2.230	325	259	308	240	63	25	15.9	4
315	300	**733 808 023**	**855.00**	2.450	375	308	346	272	66	25	17.9	4

PF 2 34 238

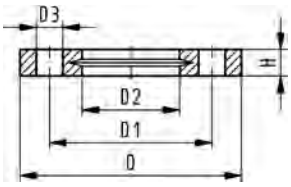

Losflansch PP-V metrisch
Für Stumpfschweiss-Systeme metrisch

Ausführung:

- Moderner Vollkunststoff Flansch PP-GF (30% glasfaserverstärkt)
- Anschluss Dimension: ISO 7005, EN 1092, BS 4504, DIN 2501
- **Lochkreis PN 10**

AL: Anzahl der Bohrungen

d (mm)	DN (mm)	PN (bar)	Code	CHF	Gewicht (kg)	D (mm)	D1 (mm)	D2 (mm)	D3 (mm)	H (mm)	AL	SC
20	15	16	**727 700 406**	**10.80**	0.093	95	65	28	14	16	4	M12
25	20	16	**727 700 407**	**12.30**	0.120	105	75	34	14	17	4	M12
32	25	16	**727 700 408**	**15.70**	0.151	115	85	42	14	18	4	M12
40	32	16	**727 700 409**	**18.50**	0.244	140	100	51	18	20	4	M16
50	40	16	**727 700 410**	**22.10**	0.297	150	110	62	18	22	4	M16
63	50	16	**727 700 411**	**27.80**	0.362	165	125	78	18	24	4	M16
75	65	16	**727 700 412**	**31.00**	0.487	185	145	92	18	26	4	M16
90	80	16	**727 700 513**	**37.10**	0.544	200	160	108	18	27	8	M16
110	100	16	**727 700 514**	**45.60**	0.643	220	180	128	18	28	8	M16
125	100	16	**727 700 515**	**45.60**	0.635	220	180	135	18	28	8	M16
140	125	16	**727 700 516**	**64.00**	0.842	250	210	158	18	30	8	M16
160	150	16	**727 700 517**	**79.00**	1.200	285	240	178	22	32	8	M20
180	150	16	**727 700 518**	**79.00**	1.200	285	240	188	22	32	8	M20
200	200	16	**727 700 519**	**115.00**	1.400	340	295	235	22	34	8	M20
225	200	16	**727 700 520**	**115.00**	1.400	340	295	238	22	34	8	M20
250	250	10	**727 700 521**	**145.00**	2.052	395	350	288	22	38	12	M20
280	250	10	**727 700 522**	**145.00**	1.700	395	350	294	22	38	12	M20
315	300	10	**727 700 523**	**211.00**	2.400	445	400	338	22	42	12	M20
355	350	10	**727 700 524**	**426.00**	4.440	515	460	376	22	46	16	M20
400	400	10	**727 700 525**	**485.00**	5.624	574	515	430	26	50	16	M24

PF 2 34 238

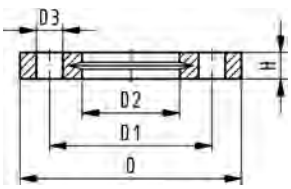

Losflansch PP-V metrisch
Für Muffensysteme metrisch und BS

Ausführung:

- Anschluss Dimension: ISO 7005, EN 1092, BS 4504, DIN 2501
- **Lochkreis PN 10**
- Moderner Vollkunststoff Flansch PP-GF (30% glasfaserverstärkt)

AL: Anzahl der Bohrungen

d (mm)	DN (mm)	PN (bar)	Code	CHF	Gewicht (kg)	D (mm)	D1 (mm)	D2 (mm)	D3 (mm)	H (mm)	AL	SC
40	32	16	**727 700 409**	**18.50**	0.244	140	100	51	18	20	4	M16
50	40	16	**727 700 410**	**22.10**	0.297	150	110	62	18	22	4	M16
63	50	16	**727 700 411**	**27.80**	0.362	165	125	78	18	24	4	M16
75	65	16	**727 700 412**	**31.00**	0.487	185	145	92	18	26	4	M16
90	80	16	**727 700 413**	**37.10**	0.550	200	160	110	18	27	8	M16
110	100	16	**727 700 414**	**45.60**	0.640	220	180	133	18	28	8	M16
140	125	16	**727 700 416**	**64.00**	0.781	250	210	167	18	30	8	M16
160	150	16	**727 700 417**	**79.00**	1.050	285	240	190	22	32	8	M20
200	200	16	**727 700 419**	**115.00**	1.629	340	295	226	22	34	8	M20
225	200	16	**727 700 420**	**115.00**	1.400	340	295	250	22	34	8	M20
250	250	10	**727 700 421**	**145.00**	2.229	395	350	277	22	38	12	M20
280	250	10	**727 700 422**	**145.00**	1.651	395	350	310	22	38	12	M20
315	300	10	**727 700 423**	**211.00**	2.461	445	400	348	22	42	12	M20

PF 2 34 238

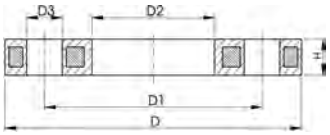

Losflansch PP/Stahl metrisch
Für Stumpfschweiss-Systeme metrisch

Ausführung:

- PP-GF (30% glasfaserverstärkt) mit Stahleinlage
- Anschluss Dimension: ISO 7005, EN 1092, BS 4504, DIN 2501
- **Lochkreis PN 10**

AL: Anzahl der Bohrungen

[1]) Geeignet für Stumpf- und Muffenschweissen

[2]) Kombi-Version, Lochkreis metrisch - ANSI

	d (mm)	DN (mm)	PN (bar)	Code	CHF	NPK	Gewicht (kg)
1	20	15	16	**727 700 206**	**13.60**		0.216
1	25	20	16	**727 700 207**	**15.50**		0.279
1	32	25	16	**727 700 208**	**19.30**	**471 372**	0.429
1	40	32	16	**727 700 209**	**22.10**	**471 373**	0.621
1	50	40	16	**727 700 210**	**26.70**	**471 374**	0.722
1	63	50	16	**727 700 211**	**33.60**	**471 375**	0.900
1	75	65	16	**727 700 212**	**37.20**	**471 376**	1.110
	90	80	16	**727 700 313**	**46.10**	**471 377**	1.390
	110	100	16	**727 700 314**	**58.00**	**471 378**	1.407
	125	100	16	**727 700 315**	**58.00**	**471 379**	1.408
	140	125	16	**727 700 716**	**80.00**	**471 381**	2.318
2	160	150	16	**727 700 717**	**99.00**		3.491
	180	150	16	**727 700 718**	**99.00**	**471 383**	3.108
2	200	200	16	**727 700 719**	**142.00**	**471 364**	5.600
2	225	200	16	**727 700 720**	**142.00**	**471 365**	5.533
	250	250	16	**727 700 721**	**181.00**	**471 366**	6.632
	280	250	16	**727 700 722**	**181.00**	**471 367**	6.573
	315	300	16	**727 700 723**	**264.00**	**471 368**	7.903
	355	350	16	**727 700 724**	**522.00**		14.587
	400	400	16	**727 700 725**	**594.00**		20.034

	d (mm)	D (mm)	D1 (mm)	D2 (mm)	D3 (mm)	H (mm)	AL	SC
1	20	95	65	28	14	12	4	M12
1	25	105	75	34	14	12	4	M12
1	32	115	85	42	14	16	4	M12
1	40	140	100	51	18	16	4	M16
1	50	150	110	62	18	20	4	M16
1	63	165	125	78	18	20	4	M16
1	75	185	145	92	18	20	4	M16
	90	200	160	108	18	20	8	M16
	110	220	180	128	18	20	8	M16
	125	220	180	135	18	20	8	M16
	140	250	210	158	18	26	8	M16
2	160	285	241	178	22	26	8	M20
	180	285	241	188	22	26	8	M20
2	200	340	297	235	22	29	8	M20
2	225	340	297	238	22	29	8	M20
	250	395	350	288	22	32	12	M20
	280	395	350	294	22	32	12	M20
	315	445	400	338	22	36	12	M20
	355	515	460	376	23	42	16	M20
	400	574	515	430	26	42	16	M24

PF 2 55 337

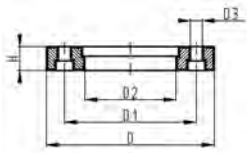

Losflansch PP/Stahl
Für Stumpfschweiss-Systeme metrisch

Ausführung:

- Glasfaserverstärktes PP mit GGG 50 Einlage
- Anschlussmaße nach ISO 7005, EN 1092, DIN 2501
- **Lochkreis PN 10**

Anmerkung:

flache Seite = Schraubenseite profilierte Seite = Vorschweißbundseite

AL: Anzahl der Bohrungen

* Stahl verzinkt S235-JR, für Erdverlegung geeignet

	d (mm)	DN (mm)	PN (bar)	Code	CHF	Gewicht (kg)
*	450	450	10	**724 705 026**	**694.00**	38.000
	450	500	10	**724 700 426**	**694.00**	25.600
	500	500	10	**724 700 427**	**694.00**	21.061
	560	600	10	**724 700 428**	**1'244.00**	35.000
	630	600	10	**724 700 429**	**1'244.00**	28.500
	710	700	6	**724 700 430**	**1'429.00**	25.500
	800	800	6	**724 700 431**	**1'754.00**	39.300
	900	900	6	**724 700 432**	**2'033.00**	48.500

	d (mm)	DN (mm)	D (mm)	D1 (mm)	D2 (mm)	D3 (mm)	H (mm)	AL	SC
*	450	450	615	565	470	26	36	20	M24
	450	500	685	620	517	26	56	20	M24
	500	500	685	620	533	26	56	20	M24
	560	600	796	725	618	30	68	20	M27
	630	600	800	725	645	30	68	20	M27
	710	700	912	840	740	30	49	24	M27
	800	800	1026	950	843	33	58	24	M30
	900	900	1129	1050	947	33	62	28	M30

PF 2 55 337

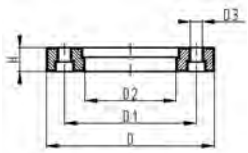

Losflansch PP/Stahl metrisch
Für Stumpfschweiss-Systeme metrisch

Ausführung:

- Glasfaserverstärktes PP mit GGG 50 Einlage
- Anschlussmaße nach ISO 7005, EN 1092, DIN 2501
- **Lochkreis PN 16**

Anmerkung:

flache Seite = Schraubenseite profilierte Seite = Vorschweißbundseite

AL: Anzahl der Bohrungen

d (mm)	DN (mm)	PN (bar)	Code	CHF	Gewicht (kg)	D (mm)	D1 (mm)	D2 (mm)	D3 (mm)	H (mm)	AL	SC
200	200	16	**724 700 319**	**141.00**	3.549	344	295	235	22	31	12	M20
225	200	16	**724 700 320**	**141.00**	3.380	344	295	238	22	31	12	M20
250	250	16	**724 700 321**	**170.00**	6.390	410	355	288	26	35	12	M24
280	250	16	**724 700 322**	**170.00**	6.310	410	355	294	26	36	12	M24
315	300	16	**724 700 323**	**259.00**	9.740	455	410	338	26	43	12	M24
355	350	16	**724 700 324**	**490.00**	15.203	521	470	376	26	55	16	M24
400	400	16	**724 700 325**	**556.00**	20.600	582	525	430	30	56	16	M27

PF 2 34 238

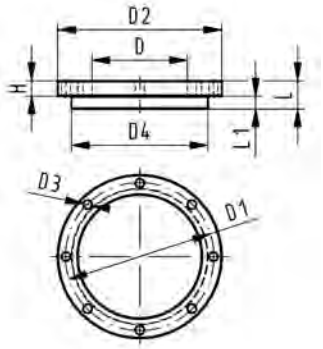

Blindflansch Set PE
Kombi-Dichtfläche flach und gerillt metrisch

Ausführung:

- d63 - d315: Losflansch PP-V mit Blindscheibe PE
- d355 - d630: Losflansch PP/Stahl mit Blindscheibe PE
- Anschlussmaße nach ISO 7005, EN 1092, DIN 2501
- **Lochkreis PN 10**

AL: Anzahl der Bohrungen
L: Länge der Blindscheibe

d (mm)	DN (mm)	PN (bar)	Code	CHF	Gewicht (kg)
63	50	16	**753 700 611**	**177.00**	0.560
75	65	16	**753 700 612**	**188.00**	0.910
90	80	16	**753 700 613**	**215.00**	0.921
110	100	16	**753 700 614**	**236.00**	1.158
125	100	16	**753 700 615**	**236.00**	1.678
140	125	16	**753 700 616**	**336.00**	1.913
160	150	16	**753 700 617**	**442.00**	2.373
180	150	16	**753 700 618**	**482.00**	2.430
200	200	16	**753 700 619**	**625.00**	3.495
225	200	16	**753 700 620**	**686.00**	3.744
250	250	16	**753 700 621**	**754.00**	6.051
280	250	16	**753 700 622**	**963.00**	6.305
315	300	16	**753 700 623**	**1'617.00**	8.894
355	350	16	**753 700 624**	**2'619.00**	23.198
400	400	16	**753 700 625**	**2'993.00**	30.766
450	500	10	**753 700 626**	**5'354.00**	44.271
500	500	10	**753 700 627**	**6'219.00**	47.165
560	600	10	**753 700 628**	**9'461.00**	67.147
630	600	10	**753 700 629**	**9'993.00**	68.574

d (mm)	D (mm)	D1 (mm)	D2 (mm)	D3 (mm)	D4 (mm)	L (mm)	L1 (mm)	H (mm)	AL	SC
63	75	125	165	18	102	30	14	24	4	M16
75	89	145	185	18	122	30	16	26	4	M16
90	105	160	200	18	138	30	17	27	8	M16
110	125	180	220	18	158	30	18	28	8	M16
125	132	180	220	18	158	35	25	28	8	M16
140	155	210	250	18	188	40	25	30	8	M16
160	175	240	285	22	212	40	25	32	8	M20
180	180	240	285	22	212	45	30	32	8	M20
200	232	295	340	22	268	50	32	34	8	M20
225	235	295	340	22	268	50	32	34	8	M20
250	285	350	395	22	320	55	35	38	12	M20
280	291	350	395	22	320	60	35	38	12	M20
315	335	400	445	22	370	65	35	42	12	M20
355	373	460	515	22	430	70	40	40	16	M20
400	427	515	574	26	482	75	46	40	16	M24
450	510	620	684	26	585	80	60	49	20	M24
500	530	620	684	26	585	90	60	49	20	M24
560	615	725	796	30	685	100	60	58	20	M27
630	642	725	796	30	685	110	60	68	20	M27

PF 2 34 678

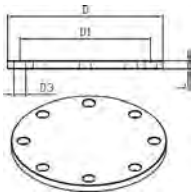

Blindflansche PE100

Ausführung:

- aus Plattenmaterial gefertigt
- **Lochkreis PN 10**

d (mm)	PN (psi)	DN (mm)	Code	CHF	Gewicht (kg)	D (mm)	D1 (mm)	D3 (mm)	L (mm)	AL
63	2,5	50	**700 647 886**	**192.00**	0.362	165	125	18	15	4
75	2,5	65	**700 647 887**	**221.00**	0.487	185	145	18	15	4
90	2,5	80	**700 647 888**	**229.00**	0.544	200	160	18	15	8
110	2,5	100	**700 647 889**	**250.00**	0.643	220	180	18	15	8
125	2,5	100	**700 647 890**	**250.00**	0.658	220	180	18	15	8
140	2,5	125	**700 647 891**	**261.00**	0.842	250	210	18	15	8
160	2,5	150	**700 647 892**	**341.00**	1.200	285	240	22	20	8
180	2,5	150	**700 647 893**	**394.00**	1.350	285	240	22	25	8
200	2,5	200	**700 647 894**	**478.00**	1.400	340	295	22	25	8
225	2,5	200	**700 647 895**	**535.00**	1.450	340	295	22	30	8
250	2,5	250	**700 647 896**	**652.00**	2.052	395	350	22	30	12
280	2,5	250	**700 647 897**	**652.00**	2.380	395	350	22	30	12
315	2,5	300	**700 647 898**	**921.00**	2.400	445	400	22	40	12
355	2,5	350	**700 647 899**	**1'141.00**	4.400	515	460	22	40	16
400	2,5	400	**700 647 900**	**1'477.00**	5.620	574	515	26	45	16
450	2,5	500	**700 647 901**	**2'279.00**	6.120	670	620	26	55	20
500	2,5	500	**700 647 902**	**2'390.00**	7.100	670	620	26	60	20
560	2,5	600	**700 647 903**	**3'660.00**	7.650	780	725	30	65	20
630	2,5	600	**700 647 904**	**4'130.00**	8.200	780	725	30	75	20

PF 2 30 162

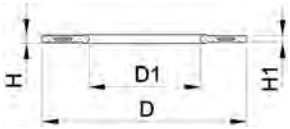

Profil-Flanschdichtung, metrisch
EPDM / FKM

Ausführung:

- Passend zu allen metrischen GF Bundbuchsen und Vorschweissbunden
- Härte: 70° Shore **EPDM**, 75° Shore **FKM**
- **EPDM**: DVGW geprüft nach Merkblatt Wasser W 270, KTW-Empfehlung
- Zentrierung über Innendurchmesser Schraubenkranz
- Werkstoff Stahleinlage: Kohlenstoffstahl
- Gummi-Stahl Körper kombiniert mit Gummi Profil-Dichtschnur

di VSB/BB zeigt die passenden Innendurchmesser der Vorschweissbunde/Bundbuchsen

d (mm)	PN (bar)	DN (mm)	EPDM Code	CHF	FKM Code	CHF	Gewicht (kg)
20	16	15	**748 440 706**	**22.60**	**749 440 706**	**84.00**	0.013
25	16	20	**748 440 707**	**23.10**	**749 440 707**	**85.00**	0.014
32	16	25	**748 440 708**	**23.90**	**749 440 708**	**90.00**	0.019
40	16	32	**748 440 709**	**24.40**	**749 440 709**	**93.00**	0.026
50	16	40	**748 440 710**	**25.40**	**749 440 710**	**96.00**	0.039
63	16	50	**748 440 711**	**26.50**	**749 440 711**	**100.00**	0.050
75	16	65	**748 440 712**	**27.10**	**749 440 712**	**101.00**	0.082
90	16	80	**748 440 713**	**28.30**	**749 440 713**	**106.00**	0.083
110	16	100	**748 440 714**	**32.30**	**749 440 714**	**121.00**	0.127
125	16	100	**748 440 715**	**36.50**	**749 440 715**	**137.00**	0.105
140	16	125	**748 440 716**	**36.50**	**749 440 716**	**132.00**	0.173
160 - 180	16	150	**748 440 717**	**43.70**	**749 440 717**	**163.00**	0.207
200	16	200	**748 440 719**	**58.00**	**749 440 719**	**170.00**	0.263
225	16	200	**748 440 720**	**58.00**	**749 440 720**	**209.00**	0.255
250	16	250	**748 440 721**	**76.00**	**749 440 721**	**213.00**	0.462
280	16	250	**748 440 722**	**80.00**	**749 440 722**	**276.00**	0.323
315	16	300	**748 440 723**	**95.00**	**749 440 723**	**290.00**	0.549
355	16	350	**748 440 724**	**163.00**	**749 440 724**	**351.00**	0.870
400	16	400	**748 440 725**	**199.00**	**749 440 725**	**602.00**	1.088
450	16	500	**748 440 726**	**255.00**	**749 440 726**	**940.00**	0.718
500	16	500	**748 440 727**	**252.00**	**749 440 727**	**929.00**	0.718
560	16	600	**748 440 728**	**369.00**	**749 440 728**	**1'354.00**	0.923
630	16	600	**748 440 729**	**364.00**	**749 440 729**	**1'338.00**	0.923

d (mm)	D (mm)	D1 (mm)	H (mm)	H1 (mm)	di VSB/BB (mm)
20	51	20	4	3	10 - 20
25	61	22	4	3	12 - 22
32	71	28	4	3	18 - 28
40	82	40	4	3	30 - 40
50	92	46	4	3	36 - 46
63	107	58	5	4	48 - 58
75	127	69	5	4	59 - 69
90	142	84	5	4	73 - 84
110	162	104	6	5	94 - 104
125	162	123	6	5	113 - 123
140	192	137	6	5	127 - 137
160 - 180	218	160	8	6	150 - 160
200	273	203	8	6	192 - 203
225	273	220	8	6	207 - 220
250	328	252	8	6	238 - 252
280	328	274	8	6	264 - 274
315	378	306	8	6	296 - 306
355	438	355	10	7	340 - 355
400	489	400	10	7	385 - 400
450	594	403	10	7	393 - 403
500	594	447	10	7	437 - 447
560	695	494	10	7	484 - 494
630	695	555	10	7	545 - 555

Geschweisste Formteile

PF 2 34 678

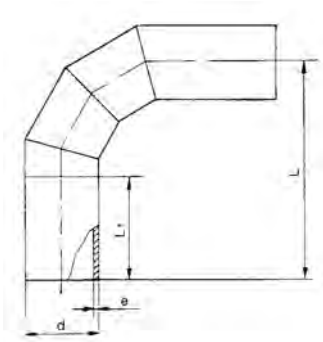

Bogen 90° PE100 S5/SDR11

- Verschwächungsbeiwert=0,8
- Für Stumpf- und Elektroschweissung

d (mm)	Code	CHF	Gewicht (kg)	L (mm)	L1 (mm)	e (mm)
110	**700 648 928**	**191.00**	1.700	315	150	10.0
125	**700 648 929**	**233.00**	2.400	338	150	11.4
140	**700 648 930**	**255.00**	3.250	360	150	12.8
160	**700 648 931**	**294.00**	4.500	390	150	14.6
180	**700 648 932**	**378.00**	6.100	420	150	16.4
200	**700 648 933**	**447.00**	8.100	450	150	18.2
225	**700 648 934**	**529.00**	11.000	488	150	20.5
250	**700 648 935**	**626.00**	17.500	625	250	22.8
280	**700 648 936**	**758.00**	23.500	670	250	25.5
315	**700 648 937**	**953.00**	35.000	773	300	28.7
355	**700 648 938**	**1'173.00**	47.200	833	300	32.3
400	**700 648 939**	**1'479.00**	64.800	900	300	36.4
450	**700 648 940**	**2'190.00**	88.500	975	300	41.0
500	**700 648 941**	**2'911.00**	96.800	1100	350	45.5
560	**700 648 942**	**4'551.00**	129.000	1190	350	51.0
630	**700 648 943**	**5'772.00**	174.000	1295	350	57.3

PF 2 34 678

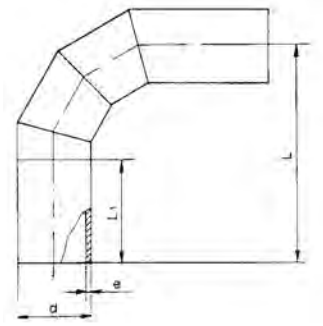

Bogen 90° PE100 S8/SDR17,6

- Für Stumpf- und Elektroschweissung
- Verschwächungsbeiwert=0,8

d (mm)	Code	CHF	Gewicht (kg)	L (mm)	L1 (mm)	e (mm)
110	**700 648 944**	**153.00**	1.122	315	150	6.3
125	**700 648 945**	**181.00**	1.584	338	150	7.1
140	**700 648 946**	**190.00**	2.145	360	150	8.0
160	**700 648 947**	**219.00**	2.970	390	150	9.1
180	**700 648 948**	**277.00**	4.026	420	150	10.2
200	**700 648 949**	**327.00**	5.346	450	150	11.4
225	**700 648 950**	**413.00**	7.260	488	150	12.8
250	**700 648 951**	**508.00**	11.550	625	250	14.2
280	**700 648 952**	**613.00**	15.510	670	250	15.9
315	**700 648 953**	**757.00**	23.100	773	300	17.9
355	**700 648 954**	**990.00**	31.152	833	300	20.1
400	**700 648 955**	**1'247.00**	42.768	900	300	22.7
450	**700 648 956**	**1'833.00**	58.410	975	300	25.5
500	**700 648 957**	**2'427.00**	63.888	1100	350	28.3
560	**700 648 958**	**3'157.00**	85.140	1190	350	31.7
630	**700 648 959**	**4'067.00**	114.840	1295	350	35.7

PF 2 34 678

Bogen 60° PE100 S5/SDR11

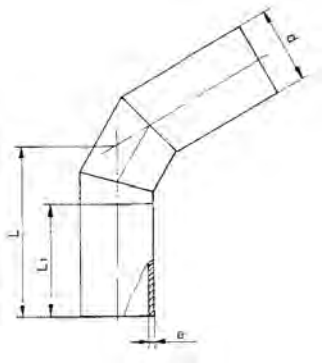

- Für Stumpf- und Elektroschweissung
- Verschwächungsbeiwert=0,8

d (mm)	Code	CHF	Gewicht (kg)	L (mm)	L1 (mm)	e (mm)
110	**700 648 960**	**172.00**	1.377	245	150	10.0
125	**700 648 961**	**198.00**	1.944	258	150	11.4
140	**700 648 962**	**209.00**	2.633	271	150	12.8
160	**700 648 963**	**226.00**	3.645	288	150	14.6
180	**700 648 964**	**266.00**	4.941	305	150	16.4
200	**700 648 965**	**301.00**	6.561	323	150	18.2
225	**700 648 966**	**365.00**	8.910	345	150	20.5
250	**700 648 967**	**476.00**	14.175	466	250	22.8
280	**700 648 968**	**626.00**	19.035	492	250	25.5
315	**700 648 969**	**779.00**	28.350	576	300	28.7
355	**700 648 970**	**966.00**	38.232	608	300	32.3
400	**700 648 971**	**1'339.00**	52.488	646	300	36.4
450	**700 648 972**	**2'063.00**	71.685	689	300	41.0
500	**700 648 973**	**2'778.00**	78.408	783	350	45.5
560	**700 648 974**	**3'366.00**	104.490	835	350	51.0
630	**700 648 975**	**4'279.00**	140.940	896	350	57.3

PF 2 34 678

Bogen 60° PE100 S8/SDR17,6

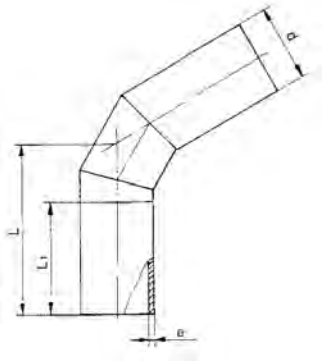

- Für Stumpf- und Elektroschweissung
- Verschwächungsbeiwert=0,8

d (mm)	Code	CHF	Gewicht (kg)	L (mm)	L1 (mm)	e (mm)
110	**700 648 976**	**139.00**	0.909	245	150	6.3
125	**700 648 977**	**161.00**	1.283	258	150	7.1
140	**700 648 978**	**167.00**	1.737	271	150	8.0
160	**700 648 979**	**209.00**	2.406	288	150	9.1
180	**700 648 980**	**219.00**	3.261	305	150	10.2
200	**700 648 981**	**240.00**	4.330	323	150	11.4
225	**700 648 982**	**270.00**	5.881	345	150	12.8
250	**700 648 983**	**361.00**	9.356	466	250	14.2
280	**700 648 984**	**476.00**	12.563	492	250	15.9
315	**700 648 985**	**582.00**	18.711	576	300	17.9
355	**700 648 986**	**762.00**	25.233	608	300	20.1
400	**700 648 987**	**988.00**	34.642	646	300	22.7
450	**700 648 988**	**1'502.00**	47.312	689	300	25.5
500	**700 648 989**	**1'982.00**	51.749	783	350	28.3
560	**700 648 990**	**2'647.00**	68.963	835	350	31.7
630	**700 648 991**	**3'302.00**	93.020	896	350	35.7

PF 2 34 678

Bogen 45° PE100 S5/SDR11

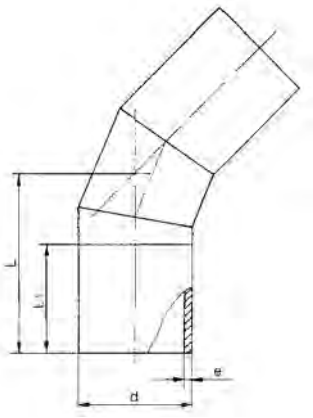

- Für Stumpf- und Elektroschweissung
- Verschwächungsbeiwert=0,8

d (mm)	Code	CHF	Gewicht (kg)	L (mm)	L1 (mm)	e (mm)
110	**700 648 992**	**153.00**	1.115	218	150	10.0
125	**700 648 993**	**172.00**	1.575	228	150	11.4
140	**700 648 994**	**198.00**	2.132	237	150	12.8
160	**700 648 995**	**218.00**	2.952	249	150	14.6
180	**700 648 996**	**255.00**	4.002	262	150	16.4
200	**700 648 997**	**293.00**	5.314	274	150	18.2
225	**700 648 998**	**355.00**	7.217	290	150	20.5
250	**700 648 999**	**461.00**	11.482	412	250	22.8
280	**700 649 000**	**582.00**	15.418	424	250	25.5
315	**700 649 001**	**710.00**	22.964	498	300	28.7
355	**700 649 002**	**909.00**	30.968	520	300	32.3
400	**700 649 003**	**1'135.00**	42.515	548	300	36.4
450	**700 649 004**	**1'559.00**	58.065	580	300	41.0
500	**700 649 005**	**1'943.00**	63.510	665	350	45.5
560	**700 649 006**	**3'075.00**	84.637	698	350	51.0
630	**700 649 007**	**3'850.00**	114.161	741	350	57.3

PF 2 34 678

Bogen 45° PE100 S8/SDR17,6

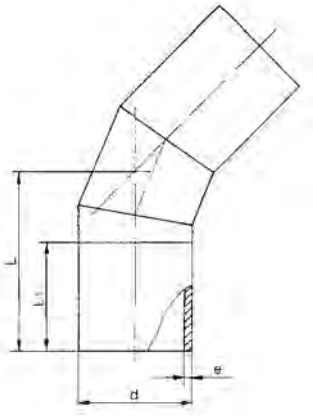

- Für Stumpf- und Elektroschweissung
- Verschwächungsbeiwert=0,8

d (mm)	Code	CHF	Gewicht (kg)	L (mm)	L1 (mm)	e (mm)
110	**700 649 008**	**122.00**	22.864	218	150	6.3
125	**700 649 009**	**145.00**	31.226	228	150	7.1
140	**700 649 010**	**165.00**	34.155	237	150	8.0
160	**700 649 011**	**173.00**	2.200	249	150	9.1
180	**700 649 012**	**204.00**	61.393	262	150	10.2
200	**700 649 013**	**237.00**	0.736	274	150	11.4
225	**700 649 014**	**252.00**	5.180	290	150	12.8
250	**700 649 015**	**353.00**	8.990	412	250	14.2
280	**700 649 016**	**464.00**	11.440	424	250	15.9
315	**700 649 017**	**571.00**	21.400	498	300	17.9
355	**700 649 018**	**719.00**	3.508	520	300	20.1
400	**700 649 019**	**948.00**	29.810	548	300	22.7
450	**700 649 020**	**1'265.00**	7.578	580	300	25.5
500	**700 649 021**	**1'655.00**	10.176	665	350	28.3
560	**700 649 022**	**2'063.00**	15.156	698	350	31.7
630	**700 649 023**	**2'640.00**	20.439	741	350	35.7

PF 2 34 678

Bogen 30° PE100 S5/SDR11

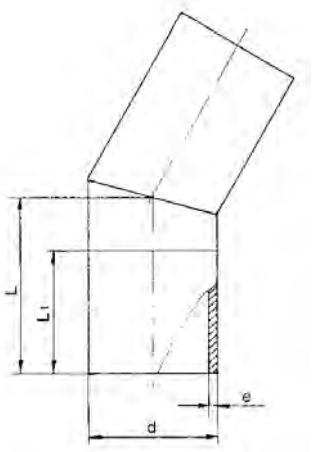

- Für Stumpf- und Elektroschweissung
- Verschwächungsbeiwert=0,8

d (mm)	Code	CHF	Gewicht (kg)	L (mm)	L1 (mm)	e (mm)
110	**700 649 024**	**109.00**	1.280	194	150	10.0
125	**700 649 025**	**125.00**	8.326	200	150	11.4
140	**700 649 026**	**131.00**	2.150	206	150	12.8
160	**700 649 027**	**152.00**	16.653	214	150	14.6
180	**700 649 028**	**172.00**	3.830	222	150	16.4
200	**700 649 029**	**206.00**	30.831	230	150	18.2
225	**700 649 030**	**244.00**	6.650	241	150	20.5
250	**700 649 031**	**352.00**	46.057	350	250	22.8
280	**700 649 032**	**447.00**	61.377	362	250	25.5
315	**700 649 033**	**552.00**	82.788	428	300	28.7
355	**700 649 034**	**709.00**	0.993	443	300	32.3
400	**700 649 035**	**908.00**	1.401	461	300	36.4
450	**700 649 036**	**1'381.00**	1.898	481	300	41.0
500	**700 649 037**	**1'888.00**	2.628	551	350	45.5
560	**700 649 038**	**2'221.00**	3.562	575	350	51.0
630	**700 649 039**	**2'788.00**	4.730	603	350	57.3

PF 2 34 678

Bogen 30° PE100 S8/SDR17,6

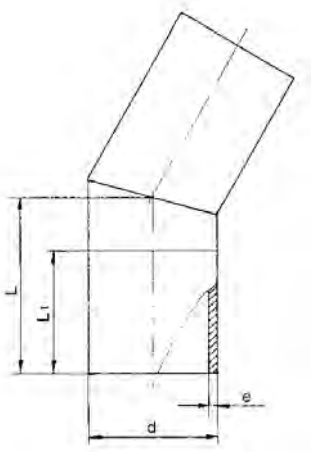

- Für Stumpf- und Elektroschweissung
- Verschwächungsbeiwert=0,8

d (mm)	Code	CHF	Gewicht (kg)	L (mm)	L1 (mm)	e (mm)
110	**700 649 040**	**90.00**	0.840	194	150	6.3
125	**700 649 041**	**102.00**	3.144	200	150	7.1
140	**700 649 042**	**113.00**	1.340	206	150	8.0
160	**700 649 043**	**130.00**	1.930	214	150	9.1
180	**700 649 044**	**148.00**	2.490	222	150	10.2
200	**700 649 045**	**165.00**	13.490	230	150	11.4
225	**700 649 046**	**187.00**	4.320	241	150	12.8
250	**700 649 047**	**263.00**	5.495	350	250	14.2
280	**700 649 048**	**324.00**	7.380	362	250	15.9
315	**700 649 049**	**424.00**	14.530	428	300	17.9
355	**700 649 050**	**514.00**	14.822	443	300	20.1
400	**700 649 051**	**691.00**	20.349	461	300	22.7
450	**700 649 052**	**973.00**	27.791	481	300	25.5
500	**700 649 053**	**1'315.00**	30.398	551	350	28.3
560	**700 649 054**	**1'670.00**	40.509	575	350	31.7
630	**700 649 055**	**2'165.00**	54.640	603	350	35.7

PF 2 34 678

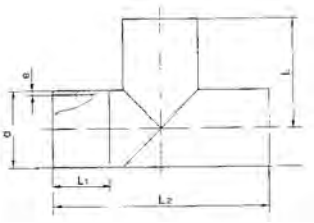

T-90° egal PE100 S5/SDR11

- Für Stumpf- und Elektroschweissung
- Verschwächungsbeiwert = 0,6

d (mm)	Code	CHF	Gewicht (kg)	L (mm)	L1 (mm)	L2 (mm)	e (mm)
110	**700 649 056**	**213.00**	2.230	205	150	410	10.0
125	**700 649 057**	**262.00**	2.400	215	150	430	11.4
140	**700 649 058**	**286.00**	3.100	220	150	440	12.8
160	**700 649 059**	**328.00**	4.150	230	150	460	14.6
180	**700 649 060**	**422.00**	5.320	240	150	480	16.4
200	**700 649 061**	**502.00**	6.810	250	150	500	18.2
225	**700 649 062**	**652.00**	8.960	265	150	530	20.5
250	**700 649 063**	**826.00**	16.200	375	250	750	22.8
280	**700 649 064**	**1'007.00**	20.950	390	250	780	25.5
315	**700 649 065**	**1'235.00**	31.540	460	300	920	28.7
355	**700 649 066**	**1'627.00**	41.250	480	300	960	32.3
400	**700 649 067**	**2'031.00**	5.380	500	1000	1000	36.4
450	**700 649 068**	**2'471.00**	70.400	525	1050	1050	41.0
500	**700 649 069**	**3'374.00**	98.380	600	1200	1200	45.5
560	**700 649 070**	**5'938.00**	131.830	630	1260	1260	51.0
630	**700 649 071**	**7'203.00**	172.600	665	1330	1330	57.3

PF 2 34 678

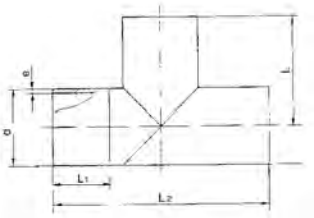

T-90° egal PE100 S8/SDR17,6

- Für Stumpf- und Elektroschweissung
- Verschwächungsbeiwert = 0,6

d (mm)	Code	CHF	Gewicht (kg)	L (mm)	L1 (mm)	L2 (mm)	e (mm)
110	**700 649 072**	**171.00**	9.782	205	150	410	6.3
125	**700 649 073**	**204.00**	13.430	215	150	430	7.1
140	**700 649 074**	**212.00**	18.342	220	150	440	8.0
160	**700 649 075**	**246.00**	20.062	230	150	460	9.1
180	**700 649 076**	**310.00**	26.736	240	150	480	10.2
200	**700 649 077**	**366.00**	36.063	250	150	500	11.4
225	**700 649 078**	**461.00**	1.162	265	150	530	12.8
250	**700 649 079**	**602.00**	1.584	375	250	750	14.2
280	**700 649 080**	**691.00**	2.046	390	250	780	15.9
315	**700 649 081**	**856.00**	2.739	460	300	920	17.9
355	**700 649 082**	**1'121.00**	29.960	480	300	960	20.1
400	**700 649 083**	**1'308.00**	4.495	500	300	1000	22.7
450	**700 649 084**	**1'779.00**	55.340	525	300	1050	25.5
500	**700 649 085**	**2'530.00**	10.692	600	350	1200	28.3
560	**700 649 086**	**3'626.00**	13.827	630	350	1260	31.7
630	**700 649 087**	**4'444.00**	20.816	665	350	1330	35.7

PF 2 34 678

T-90° reduziert PE100 S5/SDR11

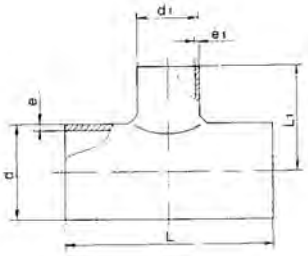

- Für Stumpf- und Elektroschweissung
- Verschwächungsbeiwert = 0,6

d (mm)	d1 (mm)	Code	CHF	Gewicht (kg)	L (mm)	L1 (mm)	e (mm)	e1 (mm)
225	63	**700 649 155**	**245.00**	35.500	363	238	20.5	5,8
225	75	**700 649 156**	**273.00**	35.855	375	238	20.5	6,9
225	90	**700 649 157**	**321.00**	36.214	390	238	20.5	8,2
225	110	**700 649 158**	**359.00**	36.576	410	238	20.5	10,0
225	125	**700 649 159**	**394.00**	36.941	425	238	20.5	11,4
225	140	**700 649 160**	**440.00**	37.311	440	238	20.5	12,8
225	160	**700 649 161**	**468.00**	37.684	460	238	20.5	14,6
250	75	**700 649 162**	**171.00**	38.061	475	250	22.8	6,9
250	90	**700 649 163**	**334.00**	38.441	490	250	22.8	8,2
250	110	**700 649 164**	**291.00**	38.826	510	250	22.8	10,0
250	125	**700 649 165**	**408.00**	39.214	525	250	22.8	11,4
250	140	**700 649 166**	**455.00**	39.606	540	1000	22.8	12,8
250	160	**700 649 167**	**485.00**	40.002	560	1050	22.8	14,6
250	180	**700 649 168**	**513.00**	40.402	580	275	22.8	16,4
280	75	**700 649 169**	**318.00**	40.806	475	265	25.5	6,9
280	90	**700 649 170**	**365.00**	6.650	490	265	25.5	8,2
280	110	**700 649 171**	**404.00**	41.627	510	265	25.5	10,0
280	125	**700 649 172**	**438.00**	42.043	525	265	25.5	11,4
280	140	**700 649 173**	**482.00**	42.463	540	265	25.5	12,8
280	160	**700 649 174**	**512.00**	42.888	560	265	25.5	14,6
280	180	**700 649 175**	**542.00**	43.317	580	290	25.5	16,4
280	200	**700 649 176**	**575.00**	43.750	600	290	25.5	18,2
315	90	**700 649 177**	**396.00**	44.187	490	283	28.7	8,2
315	110	**700 649 178**	**436.00**	44.629	510	283	28.7	10,0
315	125	**700 649 179**	**475.00**	45.076	525	283	28.7	11,4
315	140	**700 649 180**	**516.00**	45.526	540	283	28.7	12,8
315	160	**700 649 181**	**557.00**	7.580	560	283	28.7	14,6
315	180	**700 649 182**	**594.00**	46.441	580	308	28.7	16,4
315	200	**700 649 183**	**625.00**	46.906	600	308	28.7	18,2
315	225	**700 649 184**	**665.00**	9.310	625	308	28.7	20,5
355	110	**700 649 185**	**490.00**	47.849	510	303	32.3	10,0
355	125	**700 649 186**	**524.00**	48.327	525	303	32.3	11,4
355	140	**700 649 187**	**568.00**	48.810	540	303	32.3	12,8
355	160	**700 649 188**	**610.00**	49.298	560	303	32.3	14,6
355	180	**700 649 189**	**645.00**	49.791	580	328	32.3	16,4
355	200	**700 649 190**	**687.00**	50.289	600	328	32.3	18,2
355	225	**700 649 191**	**731.00**	50.792	625	328	32.3	20,5
355	250	**700 649 192**	**792.00**	51.300	650	378	32.3	22,8
400	110	**700 649 193**	**557.00**	51.813	510	325	36.4	10,0
400	125	**700 649 194**	**594.00**	52.331	525	325	36.4	11,4
400	140	**700 649 195**	**639.00**	52.855	540	325	36.4	12,8
400	160	**700 649 196**	**681.00**	53.383	560	325	36.4	14,6
400	180	**700 649 197**	**734.00**	53.917	580	350	36.4	16,4
400	200	**700 649 198**	**793.00**	54.456	600	350	36.4	18,2
400	225	**700 649 199**	**863.00**	55.001	625	350	36.4	20,5
400	250	**700 649 200**	**947.00**	55.551	650	400	36.4	22,8
400	280	**700 649 201**	**1'034.00**	56.106	680	400	36.4	25,5
450	110	**700 649 202**	**702.00**	56.667	510	350	41.0	10,0
450	125	**700 649 203**	**720.00**	57.234	525	350	41.0	11,4
450	140	**700 649 204**	**766.00**	57.806	540	350	41.0	12,8
450	160	**700 649 205**	**818.00**	58.384	560	350	41.0	14,6
450	180	**700 649 206**	**876.00**	58.968	580	375	41.0	16,4
450	200	**700 649 207**	**947.00**	59.558	600	375	41.0	18,2
450	225	**700 649 208**	**1'027.00**	60.154	625	375	41.0	20,5
450	250	**700 649 209**	**1'114.00**	60.755	650	425	41.0	22,8
450	280	**700 649 210**	**1'214.00**	61.363	680	425	41.0	25,5
450	315	**700 649 211**	**1'351.00**	61.976	715	425	41.0	28,7
500	110	**700 649 212**	**Auf Anfrage**	62.596	510	375	45.5	10,0

Fortsetzung nächste Seite

PF 2 34 678

d (mm)	d1 (mm)	Code	CHF	Gewicht (kg)	L (mm)	L1 (mm)	e (mm)	e1 (mm)
500	125	**700 649 213**	**Auf Anfrage**	63.222	525	375	45.5	11,4
500	140	**700 649 214**	**Auf Anfrage**	63.854	540	375	45.5	12,8
500	160	**700 649 215**	**Auf Anfrage**	64.493	560	375	45.5	14,6
500	180	**700 649 216**	**Auf Anfrage**	65.138	580	400	45.5	16,4
500	200	**700 649 217**	**Auf Anfrage**	65.789	600	400	45.5	18,2
500	225	**700 649 218**	**Auf Anfrage**	66.447	625	400	45.5	20,5
500	250	**700 649 219**	**Auf Anfrage**	67.111	650	450	45.5	22,8
500	280	**700 649 220**	**Auf Anfrage**	67.783	680	450	45.5	25,5
500	315	**700 649 221**	**Auf Anfrage**	68.460	715	450	45.5	28,7

PF 2 34 678

T-90° reduziert PE100 S8/SDR17,6

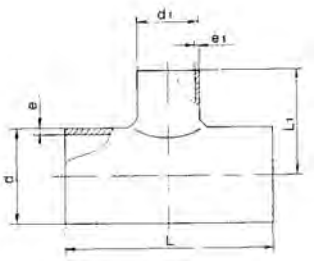

- Für Stumpf- und Elektroschweissung
- Verschwächungsbeiwert = 0,6

d1 (mm)	d (mm)	Code	CHF	Gewicht (kg)	L (mm)	L1 (mm)	e (mm)	e1 (mm)
63	225	**700 649 088**	**178.00**	35.500	363	238	12.8	3,6
75	225	**700 649 089**	**199.00**	3.280	375	238	12.8	4,3
90	225	**700 649 090**	**230.00**	36.214	390	238	12.8	5,1
110	225	**700 649 091**	**260.00**	36.576	410	238	12.8	6,3
125	225	**700 649 092**	**284.00**	36.941	425	238	12.8	7,1
140	225	**700 649 093**	**318.00**	4.320	440	238	12.8	8,0
160	225	**700 649 094**	**338.00**	4.410	460	238	12.8	9,1
75	250	**700 649 095**	**208.00**	38.061	475	250	14.2	4,3
90	250	**700 649 096**	**241.00**	38.441	490	250	14.2	5,1
110	250	**700 649 097**	**272.00**	38.826	510	250	14.2	6,3
125	250	**700 649 098**	**295.00**	39.214	525	250	14.2	7,1
140	250	**700 649 099**	**330.00**	39.606	540	250	14.2	8,0
160	250	**700 649 100**	**350.00**	40.002	560	250	14.2	9,1
180	250	**700 649 101**	**370.00**	7.490	580	275	14.2	10,2
75	280	**700 649 102**	**228.00**	6.650	475	265	15.9	4,3
90	280	**700 649 103**	**264.00**	41.214	490	265	15.9	5,1
110	280	**700 649 104**	**293.00**	7.400	510	265	15.9	6,3
125	280	**700 649 105**	**315.00**	42.043	525	265	15.9	7,1
140	280	**700 649 106**	**349.00**	7.320	540	265	15.9	8,0
160	280	**700 649 107**	**369.00**	7.580	560	265	15.9	9,1
180	280	**700 649 108**	**387.00**	43.317	580	290	15.9	10,2
200	280	**700 649 109**	**408.00**	43.750	600	290	15.9	11,4
90	315	**700 649 110**	**285.00**	44.187	490	283	17.9	5,1
110	315	**700 649 111**	**313.00**	44.629	510	283	17.9	6,3
125	315	**700 649 112**	**338.00**	45.076	525	283	17.9	7,1
140	315	**700 649 113**	**373.00**	10.140	540	283	17.9	8,0
160	315	**700 649 114**	**400.00**	10.280	560	283	17.9	9,1
180	315	**700 649 115**	**426.00**	46.441	580	308	17.9	10,2
200	315	**700 649 116**	**447.00**	46.906	600	308	17.9	11,4
225	315	**700 649 117**	**478.00**	11.830	625	308	17.9	12,8
110	355	**700 649 118**	**355.00**	11.130	510	303	20.1	6,3
125	355	**700 649 119**	**377.00**	11.340	525	303	20.1	7,1
140	355	**700 649 120**	**411.00**	48.810	540	303	20.1	8,0
160	355	**700 649 121**	**441.00**	12.200	560	303	20.1	9,1
180	355	**700 649 122**	**462.00**	49.791	580	328	20.1	10,2
200	355	**700 649 123**	**494.00**	50.289	600	328	20.1	11,4
225	355	**700 649 124**	**524.00**	14.550	625	328	20.1	12,8
250	355	**700 649 125**	**567.00**	17.120	650	378	20.1	14,2
110	400	**700 649 126**	**401.00**	51.813	510	325	22.7	6,3
125	400	**700 649 127**	**424.00**	52.331	525	325	22.7	7,1
140	400	**700 649 128**	**459.00**	52.855	540	325	22.7	8,0
160	400	**700 649 129**	**489.00**	15.450	560	325	22.7	9,1
180	400	**700 649 130**	**533.00**	15.630	580	350	22.7	10,2
200	400	**700 649 131**	**571.00**	54.456	600	350	22.7	11,4
225	400	**700 649 132**	**619.00**	17.620	625	350	22.7	12,8

Fortsetzung nächste Seite

PF 2 34 678

d1 (mm)	d (mm)	Code	CHF	Gewicht (kg)	L (mm)	L1 (mm)	e (mm)	e1 (mm)
250	400	**700 649 133**	**681.00**	18.970	650	400	22.7	14,2
280	400	**700 649 134**	**745.00**	19.510	680	400	22.7	15,9
110	450	**700 649 135**	**477.00**	56.667	510	350	25.5	6,3
125	450	**700 649 136**	**505.00**	57.234	525	350	25.5	7,1
140	450	**700 649 137**	**540.00**	57.806	540	350	25.5	8,0
160	450	**700 649 138**	**581.00**	58.384	560	350	25.5	9,1
180	450	**700 649 139**	**619.00**	58.968	580	375	25.5	10,2
200	450	**700 649 140**	**666.00**	59.558	600	375	25.5	11,4
225	450	**700 649 141**	**726.00**	60.154	625	375	25.5	12,8
250	450	**700 649 142**	**785.00**	60.755	650	425	25.5	14,2
280	450	**700 649 143**	**858.00**	61.363	680	425	25.5	15,9
315	450	**700 649 144**	**956.00**	26.780	715	425	25.5	17,9
110	500	**700 649 145**	**706.00**	62.596	510	375	28.3	6,3
125	500	**700 649 146**	**Auf Anfrage**	63.222	525	375	28.3	7,1
140	500	**700 649 147**	**Auf Anfrage**	63.854	540	375	28.3	8,0
160	500	**700 649 148**	**Auf Anfrage**	64.493	560	375	28.3	9,1
180	500	**700 649 149**	**896.00**	65.138	580	400	28.3	10,2
200	500	**700 649 150**	**Auf Anfrage**	65.789	600	400	28.3	11,4
225	500	**700 649 151**	**Auf Anfrage**	66.447	625	400	28.3	12,8
250	500	**700 649 152**	**Auf Anfrage**	67.111	650	450	28.3	14,2
280	500	**700 649 153**	**1'206.00**	67.783	680	450	28.3	15,9
315	500	**700 649 154**	**1'269.00**	68.460	715	450	28.3	17,9

PF 2 34 678

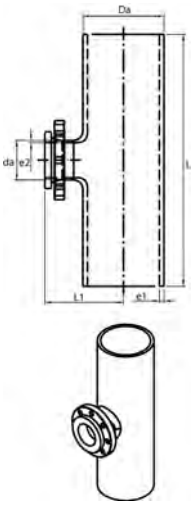

Revisions-T-Stücke 90°, PE100 SDR11

Ausführung:

- ausgehalst und Stumpfschweißung nach DVS
- Losflansche nach ISO 7005, EN 1092, DIN 2501, Lochkreis PN10
- Verschwächungsbeiwert = 0,6

d (mm)	d1 (mm)	PN (bar)	Code	CHF	Gewicht (kg)	L (mm)	L1 (mm)	e1 (mm)	e2 (mm)
110	110	16	**700 665 656**	**422.00**	3.000	500	236	10,0	10,0
125	125	16	**700 665 657**	**481.00**	3.470	500	248	11,4	11,4
140	140	16	**700 665 658**	**530.00**	4.880	500	265	12,7	12,7
160	110	16	**700 665 659**	**531.00**	6.860	500	278	14,6	10,0
180	110	16	**700 665 660**	**617.00**	7.750	500	350	16,4	10,0
200	140	16	**700 665 661**	**678.00**	10.850	500	350	18,2	12,7
225	140	16	**700 665 662**	**681.00**	13.050	560	400	20,5	12,7
250	160	16	**700 665 663**	**773.00**	18.860	750	450	22,7	14,6
280	225	16	**700 665 664**	**1'011.00**	21.980	750	350	25,4	20,5
315	225	16	**700 665 665**	**1'101.00**	29.920	850	400	28,6	20,5
355	225	16	**700 665 666**	**1'318.00**	45.840	950	450	32,2	20,5
400	225	16	**700 665 667**	**1'497.00**	61.730	1000	450	36,3	20,5

PF 2 34 678

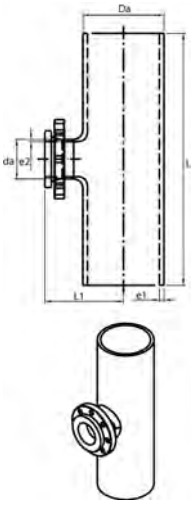

Revisions-T-Stücke 90°, PE100 SDR17,6

Ausführung:

- ausgehalst und Stumpfschweißung nach DVS
- Losflansche nach ISO 7005, EN 1092, DIN 2501, Lochkreis PN10
- Verschwächungsbeiwert = 0,6

d (mm)	d1 (mm)	PN (bar)	Code	CHF	Gewicht (kg)	e2 (mm)	e1 (mm)	L1 (mm)	L (mm)
110	110	10	**700 665 668**	**302.00**	3.000	6,3	6,3	236	500
125	125	10	**700 665 669**	**344.00**	3.470	7,1	7,1	248	500
140	140	10	**700 665 670**	**379.00**	4.880	8,0	8,0	265	500
160	110	10	**700 665 671**	**380.00**	6.860	6,3	9,1	278	500
180	110	10	**700 665 672**	**441.00**	7.750	6,3	10,2	350	500
200	140	10	**700 665 673**	**484.00**	10.850	8,0	11,4	350	500
225	140	10	**700 665 674**	**486.00**	13.050	8,0	12,8	400	560
250	160	10	**700 665 675**	**552.00**	18.860	9,1	14,2	450	750
280	225	10	**700 665 676**	**722.00**	21.980	12,8	15,9	350	750
315	225	10	**700 665 677**	**1'028.00**	29.920	12,8	17,9	400	850
355	225	10	**700 665 678**	**1'090.00**	45.840	12,8	20,1	450	950
400	225	10	**700 665 679**	**1'210.00**	61.730	12,8	22,7	450	1000
450	315	10	**700 665 680**	**1'989.00**	80.130	17,9	25,5	500	1100
500	315	10	**700 665 681**	**2'225.00**	103.000	17,9	28,4	500	1200
560	315	10	**700 665 682**	**2'508.00**	140.040	17,9	31,7	550	1300
630	315	10	**700 665 683**	**3'175.00**	182.900	17,9	35,7	550	1450

PF 2 34 678

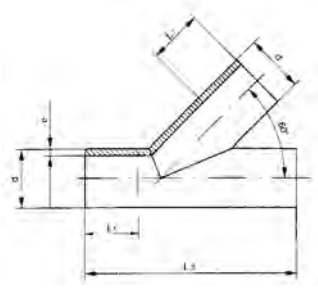

Abzweig 60° PE100 S5/SDR11

- Für Stumpf- und Elektroschweissung
- Verschwächungsbeiwert = 0,5

d (mm)	Code	CHF	Gewicht (kg)	L1 (mm)	L2 (mm)	e (mm)
110	**700 649 325**	**297.00**	3.190	150	520	10.0
125	**700 649 326**	**345.00**	4.120	150	520	11.4
140	**700 649 327**	**407.00**	4.130	150	570	12.8
160	**700 649 328**	**529.00**	6.730	150	640	14.6
180	**700 649 329**	**608.00**	5.320	150	700	16.4
200	**700 649 330**	**755.00**	12.600	150	800	18.2
225	**700 649 331**	**1'074.00**	8.960	150	800	20.5
250	**700 649 332**	**1'393.00**	16.200	250	1000	22.8
280	**700 649 333**	**1'458.00**	20.950	250	1000	25.5
315	**700 649 334**	**1'808.00**	31.540	300	1300	28.7
355	**700 649 335**	**2'244.00**	41.250	300	1500	32.3
400	**700 649 336**	**2'889.00**	53.800	300	1500	36.4
450	**700 649 337**	**4'056.00**	70.400	300	1500	41.0

PF 2 34 678

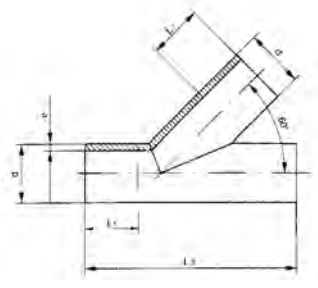

Abzweig 60° PE100 S8/SDR17,6

- Für Stumpf- und Elektroschweissung
- Verschwächungsbeiwert = 0,5

d (mm)	Code	CHF	Gewicht (kg)	L1 (mm)	L2 (mm)	e (mm)
110	**700 649 312**	**227.00**	1.176	150	520	6.3
125	**700 649 313**	**262.00**	2.056	150	520	7.1
140	**700 649 314**	**310.00**	2.553	150	570	8.0
160	**700 649 315**	**382.00**	3.202	150	640	9.1
180	**700 649 316**	**424.00**	4.055	150	700	10.2
200	**700 649 317**	**500.00**	30.666	150	800	11.4
225	**700 649 318**	**737.00**	10.360	150	800	12.8
250	**700 649 319**	**928.00**	1.584	250	1000	14.2
280	**700 649 320**	**1'050.00**	2.046	250	1000	15.9
315	**700 649 321**	**1'313.00**	2.739	300	1300	17.9
355	**700 649 322**	**1'666.00**	3.511	300	1500	20.1
400	**700 649 323**	**1'906.00**	4.495	300	1500	22.7
450	**700 649 324**	**2'760.00**	5.914	300	1500	25.5

PF 2 34 678

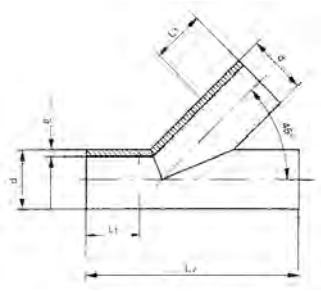

Abzweig 45° PE100 S5/SDR11

- Für Stumpf- und Elektroschweissung
- Verschwächungsbeiwert = 0,5

d (mm)	Code	CHF	Gewicht (kg)	L1 (mm)	L2 (mm)	e (mm)
110	**700 649 299**	**343.00**	3.190	150	520	10.0
125	**700 649 300**	**400.00**	4.120	150	520	11.4
140	**700 649 301**	**468.00**	5.130	150	570	12.8
160	**700 649 302**	**609.00**	6.730	150	640	14.6
180	**700 649 303**	**691.00**	8.500	150	700	16.4
200	**700 649 304**	**849.00**	12.600	150	800	18.2
225	**700 649 305**	**1'176.00**	15.960	150	800	20.5
250	**700 649 306**	**1'509.00**	16.200	250	1000	22.8
280	**700 649 307**	**1'580.00**	20.950	250	1000	25.5
315	**700 649 308**	**1'980.00**	31.540	300	1300	28.7
355	**700 649 309**	**2'588.00**	41.250	300	1500	32.3
400	**700 649 310**	**3'222.00**	53.800	300	1500	36.4
450	**700 649 311**	**4'521.00**	70.400	300	1500	41.0

PF 2 34 678

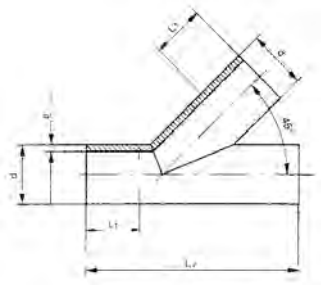

Abzweig 45° PE100 S8/SDR17,6

- Für Stumpf- und Elektroschweissung
- Verschwächungsbeiwert = 0,5

d (mm)	Code	CHF	Gewicht (kg)	L1 (mm)	L2 (mm)	e (mm)
110	**700 649 286**	**249.00**	2.210	150	520	6.3
125	**700 649 287**	**289.00**	2.960	150	520	7.1
140	**700 649 288**	**342.00**	0.561	150	570	8.0
160	**700 649 289**	**427.00**	4.830	150	640	9.1
180	**700 649 290**	**477.00**	0.898	150	700	10.2
200	**700 649 291**	**554.00**	1.155	150	800	11.4
225	**700 649 292**	**802.00**	10.350	150	800	12.8
250	**700 649 293**	**1'006.00**	15.110	250	1000	14.2
280	**700 649 294**	**1'137.00**	3.115	250	1000	15.9
315	**700 649 295**	**1'396.00**	33.800	300	1300	17.9
355	**700 649 296**	**1'894.00**	4.851	300	1500	20.1
400	**700 649 297**	**2'165.00**	54.200	300	1500	22.7
450	**700 649 298**	**3'103.00**	46.464	300	1500	25.5

PF 2 34 678

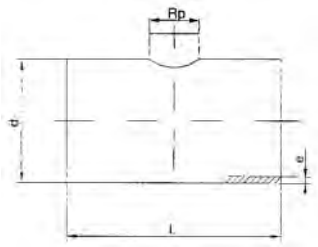

Sattel-T-Stück PE100 S5/SDR11
Abgang mit Innengewinde RP geschweisst

- Für Stumpf- und Elektroschweissung
- Verschwächungsbeiwert=0,8

d (mm)	Gewindabgang 1" Code	CHF	Gewindabgang 11/4" Code	CHF	Gewicht (kg)	L (mm)	e (mm)
110	**700 649 238**	**132.00**	**700 649 270**	**163.00**	0.850	260	10.0
125	**700 649 239**	**135.00**	**700 649 271**	**150.00**	1.100	260	11.4
140	**700 649 240**	**153.00**	**700 649 272**	**153.00**	1.360	260	12.8
160	**700 649 241**	**159.00**	**700 649 273**	**159.00**	1.750	260	14.6
180	**700 649 242**	**182.00**	**700 649 274**	**161.00**	2.200	360	16.4
200	**700 649 243**	**209.00**	**700 649 275**	**185.00**	2.700	360	18.2
225	**700 649 244**	**216.00**	**700 649 276**	**201.00**	4.720	360	20.5
250	**700 649 245**	**251.00**	**700 649 277**	**224.00**	5.860	360	22.8
280	**700 649 246**	**267.00**	**700 649 278**	**271.00**	7.350	360	25.5
315	**700 649 247**	**288.00**	**700 649 279**	**306.00**	9.310	360	28.7
355	**700 649 248**	**357.00**	**700 649 280**	**370.00**	13.200	460	32.3
400	**700 649 249**	**469.00**	**700 649 281**	**493.00**	19.120	460	36.4
450	**700 649 250**	**561.00**	**700 649 282**	**691.00**	24.200	460	41.0
500	**700 649 251**	**682.00**	**700 649 283**	**909.00**	29.850	460	45.5
560	**700 649 252**	**894.00**	**700 649 284**	**1'172.00**	31.250	460	51.0
630	**700 649 253**	**1'082.00**	**700 649 285**	**1'373.00**	43.250	500	57.3

PF 2 34 678

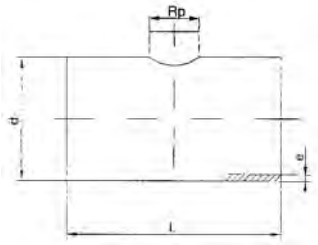

Sattel-T-Stück PE100 S8/SDR17,6
Abgang mit Innengewinde RP geschweisst

- Für Stumpf- und Elektroschweissung
- Verschwächungsbeiwert=0,8

d (mm)	Gewindeabgang 1" Code	CHF	Gewindabgang 11/4" Code	CHF	Gewicht (kg)	L (mm)	e (mm)
110	**700 649 222**	**107.00**	**700 649 254**	**134.00**	0.560	260	6.3
125	**700 649 223**	**112.00**	**700 649 255**	**138.00**	30.666	260	7.1
140	**700 649 224**	**116.00**	**700 649 256**	**142.00**	1.162	260	8.0
160	**700 649 225**	**124.00**	**700 649 257**	**151.00**	1.584	260	9.1
180	**700 649 226**	**133.00**	**700 649 258**	**162.00**	2.046	360	10.2
200	**700 649 227**	**145.00**	**700 649 259**	**172.00**	2.739	360	11.4
225	**700 649 228**	**165.00**	**700 649 260**	**188.00**	3.511	360	12.8
250	**700 649 229**	**181.00**	**700 649 261**	**208.00**	4.495	360	14.2
280	**700 649 230**	**192.00**	**700 649 262**	**212.00**	5.914	360	15.9
315	**700 649 231**	**219.00**	**700 649 263**	**240.00**	10.692	360	17.9
355	**700 649 232**	**252.00**	**700 649 264**	**277.00**	13.827	460	20.1
400	**700 649 233**	**311.00**	**700 649 265**	**322.00**	20.816	460	22.7
450	**700 649 234**	**413.00**	**700 649 266**	**446.00**	27.225	460	25.5
500	**700 649 235**	**538.00**	**700 649 267**	**614.00**	35.508	460	28.3
560	**700 649 236**	**671.00**	**700 649 268**	**791.00**	46.464	460	31.7
630	**700 649 237**	**810.00**	**700 649 269**	**890.00**	0.776	500	35.7

ELGEF Plus

ELGEF Plus Elektroschweiss-Fittings

PF 2 51 312

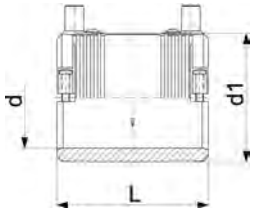

Muffe
Mit integrierter Rohrfixierung

- **PE 100 SDR 11** (ISO S5)
- 5 bar Gas / 16 bar Wasser
- 4 mm Steckkontakt
- Wegbegrenzte Schweissanzeige
- Entfernbarer Mittenanschlag

d (mm)	Code	CHF	NPK	Gewicht (kg)	d1 (mm)	L (mm)	SDR Rohr
20	**753 911 606**	**7.40**		0.053	31	70	9-11
25	**753 911 607**	**7.60**		0.050	36	70	9-11
32	**753 911 608**	**9.10**	**431 512**	0.071	44	72	9-11
40	**753 911 609**	**9.30**	**431 513**	0.095	54	80	9-11
50	**753 911 610**	**13.90**	**431 514**	0.131	66	88	9-11
63	**753 911 611**	**14.60**	**431 515**	0.194	81	96	9-17.6

PF 2 51 312

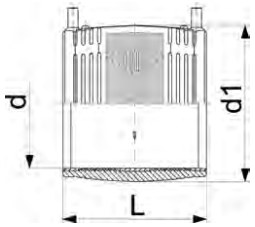

Muffe

- **PE 100 SDR 11** (ISO S5)
- 5 bar Gas / 16 bar Wasser
- 4 mm Steckkontakt
- Wegbegrenzte Schweissanzeige
- Entfernbarer Mittenanschlag bis d160

d (mm)	Code	CHF	NPK	Gewicht (kg)	d1 (mm)	L (mm)	SDR Rohr
75	**753 911 612**	**22.60**	**431 516**	0.282	96	110	9-17.6
90	**753 911 613**	**28.00**	**431 517**	0.406	113	125	9-17.6
110	**753 911 614**	**31.60**	**431 518**	0.692	138	145	9-17.6
125	**753 911 615**	**43.60**	**431 519**	0.718	154	156	9-17.6
140	**753 911 616**	**50.00**	**431 521**	0.945	172	166	9-17.6
160	**753 911 617**	**66.00**	**431 522**	1.362	196	180	9-17.6
180	**753 911 618**	**99.00**	**431 523**	1.747	219	192	9-17.6
200	**753 911 619**	**109.00**	**431 524**	1.866	244	208	9-17.6
225	**753 911 620**	**154.00**	**431 525**	3.329	273	225	9-17.6
250	**753 911 621**	**227.00**	**431 526**	4.678	304	248	9-17.6
280	**753 911 622**	**320.00**	**431 527**	7.500	340	252	9-17.6
315	**753 911 623**	**387.00**	**431 528**	8.142	382	267	9-17.6

PF 2 51 312

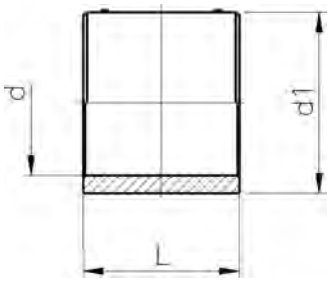

Muffe

- **PE 100 SDR 11** (ISO S5)
- 5 bar Gas / 16 bar Wasser
- 4 mm Steckkontakt
- Wegbegrenzte Schweissanzeige
- Mit aktiver Verstärkung

d (mm)	Code	CHF	Gewicht (kg)	d1 (mm)	L (mm)	SDR Rohr
355	**753 911 704**	**518.00**	13.098	438	291	9-17
400	**753 911 705**	**623.00**	18.320	493	295	9-17
450	**753 911 706**	**1'007.00**	24.700	554	327	9-17
500	**753 911 707**	**1'130.00**	33.700	616	358	9-17
560	**753 911 708**	**1'197.00**	46.200	689	396	9-17
630	**753 911 709**	**1'549.00**	65.300	775	440	9-17
710	**753 911 710**	**1'948.00**	87.400	874	463	9-17
800	**753 911 711**	**2'793.00**	114.500	982	484	9-17

PF 2 51 312

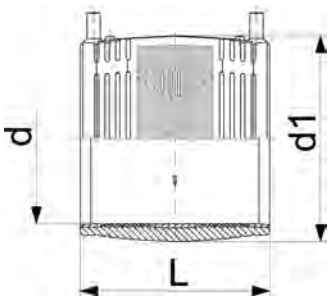

Muffe

- **PE100 SDR 17** (ISO S8)
- 5 bar Gas / 10 bar Wasser
- 4 mm Steckkontakt
- Wegbegrenzte Schweissanzeige
- d160 mit entfernbarem Mittenanschlag

d (mm)	Code	CHF	NPK	Gewicht (kg)	d1 (mm)	L (mm)	SDR Rohr
160	**753 911 817**	**56.00**	**431 522**	1.017	186	180	9-26
180	**753 911 818**	**75.00**	**431 523**	1.434	213	192	9-26
200	**753 911 819**	**94.00**	**431 524**	1.726	233	206	9-26
225	**753 911 820**	**116.00**	**431 525**	2.545	261	225	9-26
250	**753 911 821**	**174.00**	**431 526**	4.616	304	248	9-26
280	**753 911 822**	**240.00**		5.606	340	252	9-26
315	**753 911 823**	**264.00**	**431 528**	6.100	382	267	9-26

PF 2 51 312

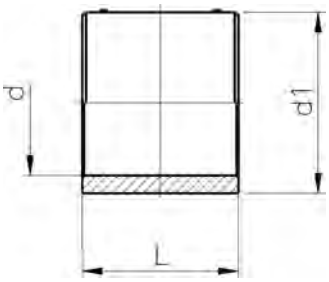

Muffe

- PE 100 SDR 17 (ISO S8)
- 5 bar Gas / 10 bar Wasser
- 4 mm Steckkontakt
- Wegbegrenzte Schweissanzeige
- Mit aktiver Verstärkung

d (mm)	Code	CHF	Gewicht (kg)	d1 (mm)	L (mm)	SDR Rohr
355	**753 911 804**	**318.00**	9.522	416	291	17-33
400	**753 911 805**	**404.00**	18.000	467	295	17-33
450	**753 911 806**	**519.00**	16.000	526	327	17-33
500	**753 911 807**	**685.00**	22.000	584	358	17-33
560	**753 911 808**	**1'088.00**	34.000	647	396	17-33
630	**753 911 809**	**1'349.00**	46.000	727	440	17-33
710	**753 911 810**	**1'672.00**	55.600	820	463	17-33
800	**753 911 811**	**2'241.00**	73.000	922	484	17-33

PF 2 51 312

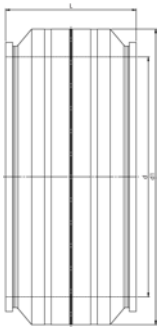

Muffe

- **PE 100 SDR 11** (ISO S5)
- 16 bar Wasser
- Nur für Wasseranwendungen
- 4 mm Steckkontakt
- Mit aktiver Verstärkung

d (mm)	Code	CHF	Gewicht (kg)	d1 (mm)	L (mm)
900	**753 911 652**	**4'207.00**	137.930	1110	550

PF 2 51 312

Muffe

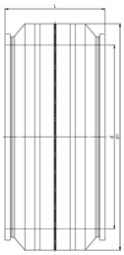

- **PE100 SDR 17** (ISO S8)
- 16 bar Wasser
- Nur für Wasseranwendungen
- 4 mm Steckkontakt
- Mit aktiver Verstärkung

d (mm)	Code	CHF	Gewicht (kg)	d1 (mm)	L (mm)
900	**753 911 852**	**3'810.00**	93.150	1030	550
1000	**753 911 853**	**4'312.00**	125.650	1143	600
1200	**753 911 854**	**5'859.00**	196.450	1370	650

PF 2 51 312

Muffe

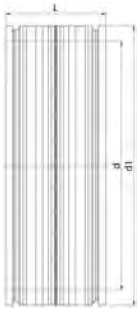

- **PE 100 SDR 26 (ISO S12.5)**
- 6 bar Wasser
- Nur für Wasseranwendungen
- 4 mm Steckkontakt
- Mit aktiver Verstärkung

d (mm)	Code	CHF	Gewicht (kg)	d1 (mm)	L (mm)
710	**753 911 950**	**1'061.00**	31.920	797	360
800	**753 911 951**	**2'277.00**	42.800	897	380
900	**753 911 952**	**3'452.00**	57.580	1009	400
1000	**753 911 953**	**3'751.00**	79.270	1121	440
1200	**753 911 954**	**4'736.00**	125.700	1345	480

PF 2 51 314

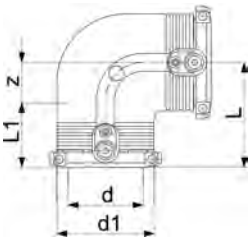

Winkel 90°
Mit integrierter Rohrfixierung

- **PE 100 SDR 11** (ISO S5)
- 5 bar Gas / 16 bar Wasser
- 4 mm Steckkontakt
- Wegbegrenzte Schweissanzeige

d (mm)	Code	CHF	NPK	Gewicht (kg)	d1 (mm)	L (mm)	L1 (mm)	z (mm)	SDR Rohr
20	**753 101 606**	**21.40**		0.080	35	54	34	20	9-11
25	**753 101 607**	**21.40**		0.074	35	54	34	20	9-11
32	**753 101 608**	**21.40**	**431 112**	0.094	44	53	36	17	9-11
40	**753 101 609**	**25.50**	**431 113**	0.128	54	62	39	23	9-11
50	**753 101 610**	**32.10**	**431 114**	0.196	66	71	43	28	9-11
63	**753 101 611**	**36.70**	**431 115**	0.312	81	81	48	32	9-17.6

PF 2 51 314

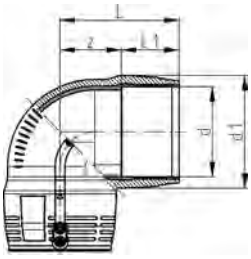

Winkel 90°

- **PE 100 SDR 11** (ISO S5)
- 5 bar Gas / 16 bar Wasser
- 4 mm Steckkontakt
- Wegbegrenzte Schweissanzeige

d (mm)	Code	CHF	NPK	Gewicht (kg)	d1 (mm)	L (mm)	L1 (mm)	z (mm)	SDR Rohr
75	**753 101 612**	**47.90**	**431 116**	0.415	97	94	54	40	9-11
90	**753 101 813**	**66.00**	**431 117**	0.828	115	122	62	60	9-17.6
110	**753 101 814**	**94.00**	**431 118**	1.224	140	147	72	76	9-17.6
125	**753 101 815**	**131.00**	**431 119**	1.742	160	155	77	68	9-17.6
160	**753 101 817**	**257.00**	**431 122**	3.830	196	191	92	103	11-17.6
180	**753 101 818**	**353.00**	**431 123**	5.410	219	210	96	114	11-17.6

PF 2 51 314

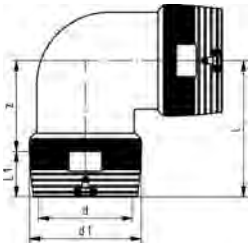

Winkel 90°

- **PE 100 SDR 11** (ISO S5)
- 5 bar Gas / 16 bar Wasser
- 4 mm Steckkontakt
- Wegbegrenzte Schweissanzeige
- Getrennte Schweisszonen

d (mm)	Code	CHF	NPK	Gewicht (kg)	d1 (mm)	L (mm)	L1 (mm)	z (mm)	SDR Rohr
200	**753 101 819**	**441.00**	**431 124**	9.320	250	298	104	194	11-26
225	**753 101 820**	**544.00**	**431 125**	13.220	280	318	112	206	11-26
250	**753 101 821**	**707.00**	**431 126**	16.600	310	347	123	224	11-26

PF 2 51 314

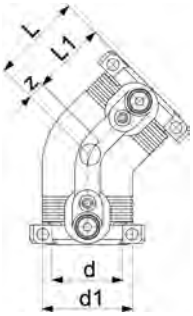

Winkel 45°
Mit integrierter Rohrfixierung

- **PE 100 SDR 11** (ISO S5)
- 5 bar Gas / 16 bar Wasser
- 4 mm Steckkontakt
- Wegbegrenzte Schweissanzeige

d (mm)	Code	CHF	NPK	Gewicht (kg)	d1 (mm)	L (mm)	L1 (mm)	z (mm)	SDR Rohr
32	**753 151 608**	**21.80**	**431 132**	0.075	44	44	36	8	9-11
40	**753 151 609**	**25.80**	**431 133**	0.106	54	50	39	11	9-11
50	**753 151 610**	**34.70**	**431 134**	0.171	66	56	43	13	9-11
63	**753 151 611**	**37.20**	**431 135**	0.252	81	63	48	15	9-17.6

PF 2 51 314

Winkel 45°

- **PE 100 SDR 11** (ISO S5)
- 5 bar Gas / 16 bar Wasser
- 4 mm Steckkontakt
- Wegbegrenzte Schweissanzeige

d (mm)	Code	CHF	NPK	Gewicht (kg)	d1 (mm)	L (mm)	L1 (mm)	z (mm)	SDR Rohr
75	**753 151 612**	**47.90**	**431 136**	0.332	97	71	54	17	9-11
90	**753 151 813**	**67.00**	**431 137**	0.583	115	91	62	29	9-11
110	**753 151 814**	**100.00**	**431 138**	0.985	140	112	72	40	9-17.6
125	**753 151 815**	**133.00**	**431 139**	1.438	160	119	78	49	9-17.6
160	**753 151 817**	**257.00**	**431 142**	3.055	196	135	92	42	11-17.6
180	**753 151 818**	**353.00**	**431 143**	4.037	217	144	95	47	11-17.6

PF 2 51 314

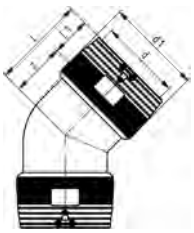

Winkel 45°

- **PE 100 SDR 11** (ISO S5)
- 5 bar Gas / 16 bar Wasser
- 4 mm Steckkontakt
- Wegbegrenzte Schweissanzeige
- Getrennte Schweisszonen

d (mm)	Code	CHF	NPK	Gewicht (kg)	d1 (mm)	L (mm)	L1 (mm)	z (mm)	SDR Rohr
200	**753 151 819**	**441.00**	**431 144**	7.566	250	232	104	128	11-26
225	**753 151 820**	**544.00**	**431 145**	11.300	280	247	112	135	11-26
250	**753 151 821**	**707.00**	**431 146**	13.500	310	275	123	152	11-26

PF 2 51 314

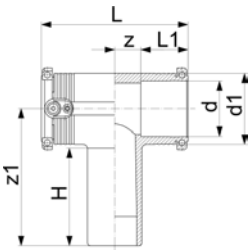

T 90° egal
Mit integrierter Rohrfixierung

- **PE 100 SDR 11** (ISO S5)
- 5 bar Gas / 16 bar Wasser
- 4 mm Steckkontakt
- Wegbegrenzte Schweissanzeige

d (mm)	Code	CHF	NPK	Gewicht (kg)	d1 (mm)	L (mm)	L1 (mm)	z (mm)	z1 (mm)	H (mm)	SDR Rohr
20	**753 211 606**	**25.70**		0.085	35	88	32	11	92	67	9-11
25	**753 211 607**	**25.70**		0.075	35	90	32	11	92	70	9-11
32	**753 211 608**	**25.70**	**431 212**	0.118	44	102	34	15	100	74	9-11
40	**753 211 609**	**25.70**	**431 213**	0.175	54	119	39	21	114	82	9-11
50	**753 211 610**	**32.40**	**431 214**	0.252	66	135	42	24	126	90	9-11
63	**753 211 611**	**37.00**	**431 215**	0.407	81	151	46	28	150	102	9-17.6

PF 2 51 314

T 90° egal

- **PE 100 SDR 11** (ISO S5)
- 5 bar Gas / 16 bar Wasser
- 4 mm Steckkontakt
- Wegbegrenzte Schweissanzeige

d (mm)	Code	CHF	NPK	Gewicht (kg)	d1 (mm)	L (mm)	L1 (mm)	z (mm)	z1 (mm)	H (mm)	SDR Rohr
75	**753 211 612**	**43.50**	**431 216**	0.569	97	178	54	35	143	87	9-17.6
90	**753 201 813**	**63.00**	**431 217**	0.891	115	205	62	41	161	94	9-17.6
110	**753 201 814**	**98.00**	**431 218**	1.576	140	255	72	56	184	104	9-17.6
125	**753 201 815**	**126.00**	**431 219**	2.212	161	276	78	60	207	113	9-17.6
160	**753 201 817**	**248.00**	**431 222**	4.386	196	325	92	71	206	103	11-17.6
180	**753 201 818**	**373.00**	**431 223**	6.796	225	344	90	82	250	110	11-17.6

PF 2 51 314

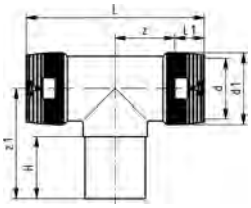

T 90° egal

- **PE 100 SDR 11** (ISO S5)
- 5 bar Gas / 16 bar Wasser
- 4 mm Steckkontakt
- Wegbegrenzte Schweissanzeige
- Getrennte Schweisszonen

d (mm)	Code	CHF	NPK	Gewicht (kg)	d1 (mm)	L (mm)	L1 (mm)	z (mm)	z1 (mm)	H (mm)	SDR Rohr
200	**753 201 819**	**443.00**	**431 224**	10.800	250	590	104	191	250	117	11-26
225	**753 201 820**	**565.00**	**431 225**	15.900	280	636	112	206	270	122	11-26
250	**753 201 821**	**737.00**	**431 226**	18.900	310	685	123	220	288	127	11-26

PF 2 51 314

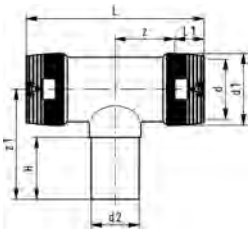

T 90° reduziert

- **PE 100 SDR 11** (ISO S5)
- 5 bar Gas / 16 bar Wasser
- 4 mm Steckkontakt
- Wegbegrenzte Schweissanzeige
- Getrennte Schweisszonen

d (mm)	d2 (mm)	Code	CHF	NPK	Gewicht (kg)
110	90	**753 211 034**	**181.00**	**431 258**	1.652
125	90	**753 211 035**	**245.00**	**431 259**	2.242
160	63	**753 211 037**	**404.00**	**431 242**	5.660
160	90	**753 211 039**	**404.00**	**431 242**	5.508
160	110	**753 211 040**	**404.00**	**431 262**	5.157
200	90	**753 211 059**	**732.00**		9.012
200	110	**753 211 060**	**732.00**	**431 264**	12.400
200	160	**753 211 063**	**827.00**	**431 284**	12.400
225	90	**753 211 069**	**844.00**		13.100
225	110	**753 211 070**	**844.00**	**431 265**	13.100
225	160	**753 211 073**	**844.00**	**431 285**	13.600
250	110	**753 211 080**	**979.00**	**431 266**	11.660
250	160	**753 211 083**	**1'107.00**	**431 286**	17.070

d1 (mm)	L (mm)	L1 (mm)	z (mm)	z1 (mm)	H (mm)	SDR Rohr
140	255	72	56	245	80	9-17.6
156	276	75	53	245	80	9-17.6
200	493	90	127	174	65	11-17.6
200	492	90	158	190	79	11-17.6
200	491	90	158	200	85	11-17.6
250	595	104	194	216	81	11-26
250	600	104	194	219	84	11-26
250	595	104	194	237	101	11-26
280	666	112	217	228	80	11-26
280	670	112	217	238	85	11-26
280	667	112	217	258	105	11-26
310	709	123	220	284	85	11-26
310	711	123	220	266	101	11-26

PF 2 51 314

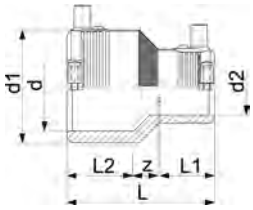

Reduktion
Mit integrierter Rohrfixierung

- **PE 100 SDR 11** (ISO S5)
- 5 bar Gas / 16 bar Wasser
- 4 mm Steckkontakt
- Wegbegrenzte Schweissanzeige

d (mm)	d2 (mm)	Code	CHF	NPK	Gewicht (kg)	d1 (mm)	L (mm)	L1 (mm)	L2 (mm)	z (mm)	SDR Rohr
25	20	**753 901 639**	**12.90**		0.051	35	74	34	34	6	9-11
32	20	**753 901 640**	**12.90**		0.056	44	79	33	36	10	9-11
32	25	**753 901 641**	**12.90**		0.062	44	79	33	36	10	9-11
40	20	**753 901 644**	**15.80**		0.069	54	88	33	39	15	9-11
40	25	**753 901 645**	**15.80**		0.084	54	88	33	39	15	9-11
40	32	**753 901 646**	**15.80**	**431 313**	0.095	54	88	33	39	13	9-11
50	32	**753 901 651**	**21.70**	**431 314**	0.124	66	96	35	43	18	9-11
50	40	**753 901 652**	**21.70**	**431 334**	0.119	66	96	39	43	14	9-11
63	32	**753 901 656**	**21.70**	**431 315**	0.158	81	105	35	48	23	9-11
63	40	**753 901 657**	**21.70**	**431 335**	0.176	81	105	39	48	19	9-11
63	50	**753 901 658**	**21.70**	**431 355**	0.176	81	105	43	48	15	9-11

PF 2 51 314

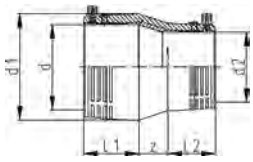

Reduktion

- **PE 100 SDR 11** (ISO S5)
- 5 bar Gas / 16 bar Wasser
- 4 mm Steckkontakt
- Wegbegrenzte Schweissanzeige

d (mm)	d2 (mm)	Code	CHF	NPK	Gewicht (kg)	d1 (mm)	L (mm)	L1 (mm)	L2 (mm)	z (mm)	SDR Rohr
90	63	**753 901 831**	**50.00**	**431 377**	0.385	113	146	63	47	36	9-17.6
110	63	**753 901 832**	**80.00**		0.644	140	184	71	58	55	9-11
110	90	**753 901 833**	**80.00**	**431 438**	0.700	138	173	73	63	38	9-17.6
125	90	**753 901 836**	**100.00**	**431 439**	0.891	152	180	79	61	40	9-17.6
160	90	**753 901 839**	**109.00**		1.600	202	227	90	72	65	9-17.6
160	110	**753 901 864**	**109.00**		1.783	202	226	90	71	65	9-17.6
180	125	**753 901 865**	**159.00**		2.340	225	254	96	78	80	9-17.6

PF 2 51 314

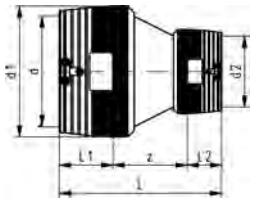

Reduktion

- **PE 100 SDR 11** (ISO S5)
- 5 bar Gas / 16 bar Wasser
- 4 mm Steckkontakt
- Wegbegrenzte Schweissanzeige
- Getrennte Schweisszonen

d (mm)	d2 (mm)	Code	CHF	NPK	Gewicht (kg)	d1 (mm)	L (mm)	L1 (mm)	L2 (mm)	z (mm)	SDR Rohr
200	160	**753 901 837**	**362.00**	**431 483**	5.098	250	365	104	90	171	11-26
225	160	**753 901 838**	**466.00**	**431 483**	6.000	280	385	112	90	183	11-26
225	200	**753 901 845**	**466.00**		8.200	280	390	112	104	173	11-26
250	160	**753 901 840**	**565.00**	**431 483**	7.860	310	400	123	90	187	11-26
250	200	**753 901 841**	**565.00**	**431 483**	8.480	310	417	123	104	200	11-26
250	225	**753 901 842**	**565.00**		8.450	310	430	123	112	204	11-26

PF 2 51 314

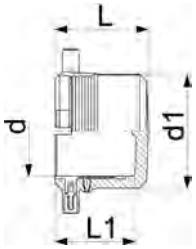

Endkappe
Mit integrierter Rohrfixierung

- **PE 100 SDR 11** (ISO S5)
- 5 bar Gas / 16 bar Wasser
- 4 mm Steckkontakt
- Wegbegrenzte Schweissanzeige

d (mm)	Code	CHF	NPK	Gewicht (kg)	d1 (mm)	L (mm)	L1 (mm)	SDR Rohr
20	**753 961 606**	**15.80**		0.041	35	52	44	9-11
25	**753 961 607**	**16.70**		0.046	35	52	44	9-11
32	**753 961 608**	**19.10**	**431 612**	0.058	44	52	44	9-11
40	**753 961 609**	**21.10**	**431 613**	0.064	54	56	47	9-11
50	**753 961 610**	**31.40**	**431 614**	0.154	66	60	49	9-11
63	**753 961 611**	**35.30**	**431 615**	0.142	81	66	54	9-17.6

PF 2 51 314

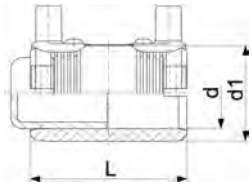

Endkappe (Kit)

- **PE 100 SDR 11** (ISO S5)
- 5 bar Gas / 16 bar Wasser
- 4 mm Steckkontakt
- Wegbegrenzte Schweissanzeige
- Geliefert als Kit mit ELGEF® Plus Muffe

d (mm)	Code	CHF	NPK	Gewicht (kg)	d1 (mm)	L (mm)
75	**753 961 712**	**45.80**	**431 616**	0.446	96	110
90	**753 961 713**	**63.20**	**431 617**	0.663	113	125
110	**753 961 714**	**78.40**	**431 618**	1.090	133	145
125	**753 961 715**	**95.60**	**431 619**	1.345	155	158
140	**753 961 716**	**114.00**	**431 621**	2.250	175	170
180	**753 961 718**	**185.00**	**431 623**	3.098	220	194

PF 2 51 314

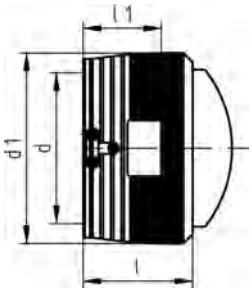

Endkappe

- **PE 100 SDR 11** (ISO S5)
- 5 bar Gas / 16 bar Wasser
- 4 mm Steckkontakt
- Wegbegrenzte Schweissanzeige

d (mm)	Code	CHF	NPK	Gewicht (kg)	d1 (mm)	L (mm)	L1 (mm)	SDR Rohr
160	**753 961 617**	**169.00**	**431 622**	1.782	200	143	90	11-17.6
200	**753 961 619**	**256.00**	**431 624**	3.585	250	162	104	11-26
225	**753 961 620**	**327.00**	**431 625**	4.500	280	170	112	11-26
250	**753 961 621**	**407.00**	**431 626**	6.300	310	185	123	11-26

PF 2 51 312

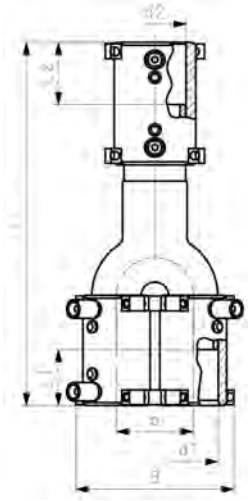

Y-Stück Set

- **PE 100 SDR 11** (ISO S5)
- Für Zusammenführung von Erdwärmesondenrohren
- Integrierte Rohrfixierung
- Wegbegrenzte Schweissanzeige
- 4 mm Steckkontakt

d1 (mm)	d2 (mm)	Code	CHF	Gewicht (kg)	L (mm)	L1 (mm)	L2 (mm)	B (mm)	b (mm)
32	40	**193 281 740**	**50.50**	0.337	233	34	39	107	50
40	50	**193 281 742**	**63.50**	0.451	252	39	43	126	60

PF 2 51 312

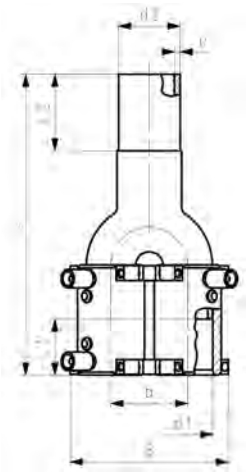

Y-Stück Set mit Stutzenende

- **PE 100 SDR 11** (ISO S5)
- Für Zusammenführung von Erdwärmesondenrohren
- Integrierte Rohrfixierung
- Wegbegrenzte Schweissanzeige
- 4 mm Steckkontakt

d1 (mm)	d2 (mm)	Code	CHF	NPK	Gewicht (kg)	L (mm)	L1 (mm)	L2 (mm)	B (mm)	b (mm)	e (mm)
32	40	**193 281 739**	**41.20**	**432 273**	0.250	195	34	50	107	50	4
40	50	**193 281 741**	**49.60**	**432 274**	0.318	210	39	50	126	60	5

PF 3 10 588

Geothermal Kabel Set

- Parallelschweissung von 2 Muffen eines Y-Stücks
- Schweissspannung: 0 - 48 Volt
- Schweissstrom 40 A (max.)
- Lieferumfang: 2 Kabel, Tasche, Schutzkappen, Bedienungsanleitung
- Empfohlen in Kombinationmit ELGEF Muffen
- Passend für alle MSA Schweissgeräte
- Anschluss: 4 mm (90°)
- Kabellänge: 290 mm

Bezeichnung	Code	CHF	Gewicht (kg)
MSA geother-mal cables	**790 160 176**	**247.00**	0.385

PF 2 51 314

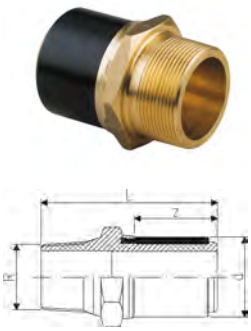

Übergangsadapter PE/Messing (CW617N)
Mit Aussengewinde

- **PE 100 SDR 11** (ISO S5)
- 5 bar Gas / 16 bar Wasser
- Nur für ELGEF Plus Muffen und Fittings

d (mm)	R (inch)	Code	CHF	NPK	Gewicht (kg)	L (mm)	z (mm)
20	½	**720 920 706**	**29.40**		0.133	75	33
25	¾	**720 920 707**	**29.40**		0.182	76	33
32	1	**720 920 708**	**29.40**		0.257	80	35
32	1 ¼	**720 920 718**	**42.10**	**432 562**	0.370	82	35
32	1 ½	**720 920 728**	**42.10**		0.437	82	35
40	1	**720 920 719**	**44.20**		0.358	84	39
40	1 ¼	**720 920 709**	**34.70**		0.405	86	39
40	1 ½	**720 920 729**	**44.40**	**432 563**	0.454	86	39
50	1	**720 920 720**	**46.10**		0.505	88	43
50	1 ¼	**720 920 730**	**46.10**		0.539	90	43
50	1 ½	**720 920 710**	**34.70**	**432 564**	0.514	90	43
63	1 ¼	**720 920 721**	**61.00**		0.739	94	47
63	1 ½	**720 920 731**	**61.00**		0.709	94	47
63	2	**720 920 711**	**52.00**	**432 565**	0.762	98	47

PF 2 51 314

Übergangsadapter PE/Messing (CW617N)
Mit Innengewinde

- **PE 100 SDR 11** (ISO S5)
- 5 bar Gas / 16 bar Wasser
- Nur für ELGEF Plus Muffen und Fittings

d (mm)	Rp (inch)	Code	CHF	NPK	Gewicht (kg)	L (mm)	z (mm)
32	1	**720 920 208**	**36.70**	**432 552**	0.250	71	35
40	1 ¼	**720 920 209**	**42.10**	**432 553**	0.386	77	39
50	1 ½	**720 920 210**	**47.50**	**432 554**	0.520	81	43
63	1	**720 920 221**	**63.00**		0.780	89	47
63	1 ¼	**720 920 231**	**63.00**		1.062	89	47
63	1 ½	**720 920 241**	**66.00**		0.740	89	47
63	2	**720 920 211**	**68.00**	**432 555**	0.729	89	47

PF 2 51 314

Übergangsadapter PE/Messing (CW617N)
Mit freier Überwurfmutter

- **PE 100 SDR 11** (ISO S5)
- 16 bar Wasser
- Nur für ELGEF Plus Muffen und Fittings
- Lieferung für Wasserapplikationen mit Flachdichtung (KTW und WRAS geprüft)

d (mm)	G (inch)	Rp (inch)	Code	CHF	NPK	Gewicht (kg)	d2 (mm)	L (mm)	z (mm)
25	¾		**720 920 007**	**65.00**		0.152	15	68	32
32	1		**720 920 008**	**73.00**		0.235	20	72	34
32	1 ¼		**720 920 018**	**73.00**	**432 572**	0.356	22	76	34
50	1 ½		**720 920 010**	**97.00**		0.584	29	87	42
63	1		**720 920 021**	**124.00**		0.804	20	87	46
63	2		**720 920 011**	**124.00**	**432 575**	1.018	36	95	46

PF 2 51 314

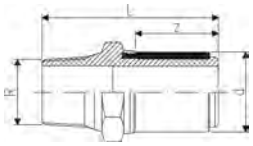

Übergangsadapter PE/Stahl (rostfrei 1.4305)
Mit Aussengewinde

- **PE 100 SDR 11** (ISO S5)
- 5 bar Gas / 16 bar Wasser
- Nur für ELGEF Plus Muffen und Fittings

d (mm)	R (inch)	Code	CHF	NPK	Gewicht (kg)	L (mm)	z (mm)
20	½	**724 920 706**	**44.90**		0.120	75	33
25	¾	**724 920 707**	**46.70**		0.179	76	33
32	1	**724 920 708**	**48.50**	**432 562**	0.244	80	35
40	1 ¼	**724 920 709**	**61.00**		0.380	86	39
40	1 ½	**724 920 719**	**63.00**	**432 563**	0.446	86	39
50	1 ½	**724 920 710**	**61.00**	**432 564**	0.478	90	43
63	1 ½	**724 920 721**	**70.00**		0.653	98	47
63	2	**724 920 711**	**74.00**	**432 565**	0.722	98	47

PF 2 51 314

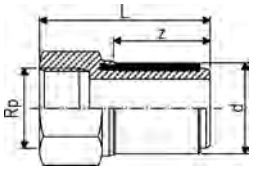

Übergangsadapter PE/Stahl (rostfrei 1.4305)
Mit Innengewinde

- **PE 100 SDR 11** (ISO S5)
- 5 bar Gas / 16 bar Wasser
- Nur für ELGEF Plus Muffen und Fittings

d (mm)	Rp (inch)	Code	CHF	NPK	Gewicht (kg)	L (mm)	z (mm)
20	½	**724 920 206**	**47.30**		0.128	65	33
25	¾	**724 920 207**	**49.20**		0.181	66	33
32	1	**724 920 208**	**51.00**	**432 552**	0.237	71	35
40	1 ¼	**724 920 209**	**66.00**	**432 553**	0.373	77	39
50	1 ½	**724 920 210**	**64.00**	**432 554**	0.527	81	43
63	2	**724 920 211**	**78.00**	**432 555**	0.733	89	47

PF 2 51 314

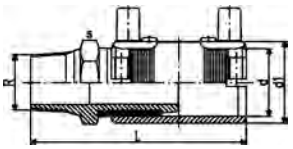

Übergangsmuffe PE/Messing (CW617N)
Aussengewinde

- **PE 100 SDR 11** (ISO S5)
- 5 bar Gas / 16 bar Wasser
- Mit integrierter Rohrfixierung
- 4 mm Steckkontakt
- Wegbegrenzte Schweissanzeige
- Geliefert als Kit mit ELGEF Plus Muffe oder * Reduktion

	R (inch)	d (mm)	Code	CHF	NPK	Gewicht (kg)	d1 (mm)	L (mm)	s (mm)	SDR Rohr
	½	20	**720 920 756**	**36.80**		0.187	31	110	30	9-11
*	1	20	**720 920 754**	**42.30**		0.344	44	124	40	9-11
	¾	25	**720 920 757**	**37.00**		0.254	36	111	35	9-11
*	1	25	**720 920 763**	**42.30**		0.340	44	124	40	9-11
*	½	32	**720 920 764**	**42.30**		0.213	44	121	30	9-11
	¾	32	**720 920 765**	**42.30**		0.268	44	122	35	9-11
	1	32	**720 920 758**	**38.50**	**432 532**	0.340	44	117	40	9-11
	1 ¼	32	**720 920 766**	**50.50**		0.489	54	135	50	9-11
	1 ½	32	**720 920 767**	**56.40**		0.635	60	143	60	9-11
*	2	32	**720 920 768**	**73.70**		1.000	81	157	70	9-11
	1	40	**720 920 771**	**45.20**		0.364	54	133	40	9-11
	1 ¼	40	**720 920 759**	**44.00**	**432 533**	0.514	54	127	50	9-11
	1 ½	40	**720 920 772**	**56.40**		0.645	66	143	60	9-11
*	2	40	**720 920 773**	**73.70**		0.961	81	157	70	9-11
	1	50	**720 920 776**	**51.10**		0.367	66	141	40	9-11
	1 ¼	50	**720 920 777**	**56.40**		0.554	66	143	50	9-11
	1 ½	50	**720 920 760**	**48.60**	**432 534**	0.652	66	135	60	9-11
	2	50	**720 920 778**	**73.70**		0.971	81	157	70	9-11
	1	63	**720 920 781**	**51.10**		0.441	81	151	40	9-11
	1 ¼	63	**720 920 782**	**56.40**		0.600	81	153	40	9-11
	1 ½	63	**720 920 783**	**75.60**		0.712	81	153	60	9-17.6
	2	63	**720 920 761**	**66.60**	**432 535**	0.943	81	147	70	9-17.6

PF 2 51 314

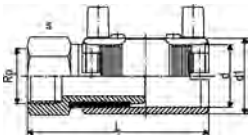

Übergangsmuffe PE/Messing (CW617N)
Innengewinde

- **PE 100 SDR 11** (ISO S5)
- 5 bar Gas / 16 bar Wasser
- Mit integrierter Rohrfixierung
- 4 mm Steckkontakt
- Wegbegrenzte Schweissanzeige
- Geliefert als Kit

d (mm)	Rp (inch)	Code	CHF	NPK	Gewicht (kg)	d1 (mm)	L (mm)	s (mm)
32	1	**720 920 258**	**45.80**	**432 512**	0.306	44	108	40
40	1 ¼	**720 920 259**	**51.40**	**432 513**	0.496	54	118	50
50	1 ½	**720 920 260**	**61.40**	**432 514**	0.725	66	126	60
63	2	**720 920 261**	**82.60**	**432 515**	1.057	81	138	70

PF 2 51 314

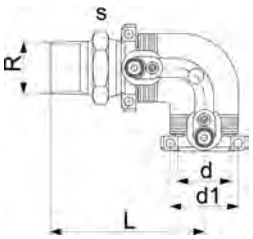

Übergangswinkel 90° PE/Messing (CW617N)
Aussengewinde

- **PE 100 SDR 11** (ISO S5)
- 5 bar Gas / 16 bar Wasser
- Mit integrierter Rohrfixierung
- 4 mm Steckkontakt
- Wegbegrenzte Schweissanzeige
- Geliefert als Kit

d (mm)	R (inch)	Code	CHF	NPK	Gewicht (kg)	d1 (mm)	L (mm)	s (mm)	SDR Rohr
20	½	**720 100 756**	**50.80**		0.240	31	96	30	9-11
25	¾	**720 100 757**	**50.80**		0.260	36	97	35	9-11
32	1	**720 100 758**	**50.80**	**432 152**	0.368	44	98	40	9-11
40	1 ¼	**720 100 759**	**60.20**	**432 153**	0.534	54	109	50	9-11
50	1 ½	**720 100 760**	**66.80**	**432 154**	0.734	66	118	60	9-11
63	2	**720 100 761**	**88.70**	**432 155**	1.108	81	132	70	9-17.6

PF 2 51 314

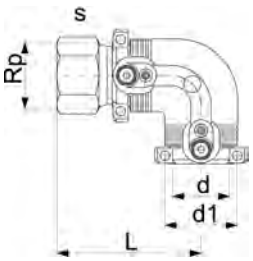

Übergangswinkel 90° PE/Messing (CW617N)
Innengewinde

- **PE 100 SDR 11** (ISO S5)
- 5 bar Gas / 16 bar Wasser
- Mit integrierter Rohrfixierung
- 4 mm Steckkontakt
- Wegbegrenzte Schweissanzeige
- Geliefert als Kit

d (mm)	Rp (inch)	Code	CHF	NPK	Gewicht (kg)	d1 (mm)	L (mm)	s (mm)	SDR Rohr
32	1	**720 100 258**	**58.10**	**432 112**	0.359	44	89	40	9-11
40	1 ¼	**720 100 259**	**67.60**	**432 113**	0.525	54	100	50	9-11
50	1 ½	**720 100 260**	**79.60**	**432 114**	0.825	66	109	60	9-11
63	2	**720 100 261**	**104.70**	**432 115**	1.165	81	123	70	9-17.6

PF 2 51 314

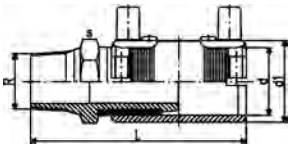

Übergangsmuffe PE/Stahl (rostfrei 1.4305)
Aussengewinde

- **PE 100 SDR 11** (ISO S5)
- 5 bar Gas / 16 bar Wasser
- Mit integrierter Rohrfixierung
- 4 mm Steckkontakt
- Wegbegrenzte Schweissanzeige
- Geliefert als Kit. Weitere Kombinationen im Baukastensystem mit Gewindeadapter und Reduktion

d (mm)	R (inch)	Code	CHF	NPK	Gewicht (kg)	d1 (mm)	L (mm)	s (mm)	SDR Rohr
20	½	**724 920 756**	**51.00**		0.165	31	110	30	9-11
25	¾	**724 920 757**	**53.00**		0.249	36	111	35	9-11
32	1	**724 920 758**	**56.00**	**432 532**	0.332	44	117	40	9-11
40	1 ¼	**724 920 759**	**67.00**	**432 533**	0.464	54	127	50	9-11
50	1 ½	**724 920 760**	**72.00**	**432 534**	0.611	66	135	60	9-11
63	2	**724 920 761**	**86.00**	**432 535**	0.942	81	147	70	9-17.6

PF 2 51 314

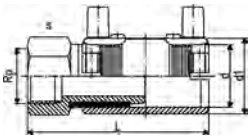

Übergangsmuffe PE/Stahl (rostfrei 1.4305)
Innengewinde

- **PE 100 SDR 11** (ISO S5)
- 5 bar Gas / 16 bar Wasser
- Mit integrierter Rohrfixierung
- 4 mm Steckkontakt
- Wegbegrenzte Schweissanzeige
- Geliefert als Kit

d (mm)	Rp (inch)	Code	CHF	NPK	Gewicht (kg)	d1 (mm)	L (mm)	s (mm)	SDR Rohr
20	½	**724 920 256**	**54.70**		0.179	31	100	30	9-11
25	¾	**724 920 257**	**56.80**		0.231	36	101	35	9-11
32	1	**724 920 258**	**60.10**	**432 512**	0.319	44	108	40	9-11
40	1 ¼	**724 920 259**	**75.30**	**432 513**	0.480	54	118	50	9-11
50	1 ½	**724 920 260**	**77.90**	**432 514**	0.646	66	126	60	9-11
63	2	**724 920 261**	**92.60**	**432 515**	0.931	81	138	70	9-17.6

PF 2 51 314

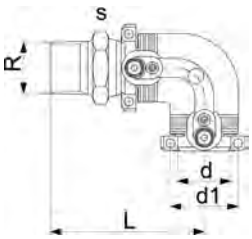

Übergangswinkel 90° PE/Stahl (rostfrei 1.4305)
Aussengewinde

- **PE 100 SDR 11** (ISO S5)
- 5 bar Gas / 16 bar Wasser
- Mit integrierter Rohrfixierung
- 4 mm Steckkontakt
- Wegbegrenzte Schweissanzeige
- Geliefert als Kit

d (mm)	R (inch)	Code	CHF	NPK	Gewicht (kg)	d1 (mm)	L (mm)	s (mm)	SDR Rohr
20	½	**724 100 756**	**66.30**		0.211	31	96	30	9-11
25	¾	**724 100 757**	**68.10**		0.230	36	97	35	9-11
32	1	**724 100 758**	**69.90**	**432 152**	0.324	44	98	40	9-11
40	1 ¼	**724 100 759**	**86.50**	**432 153**	0.560	54	109	50	9-11
40	1 ½	**724 100 772**	**93.00**		0.599	54	109	60	9-11
50	1 ½	**724 100 760**	**93.10**	**432 154**	0.701	66	118	60	9-11
63	1 ½	**724 100 771**	**115.00**		0.986	81	132	70	9-17.6
63	2	**724 100 761**	**110.70**	**432 155**	1.105	81	132	70	9-17.6

PF 2 51 314

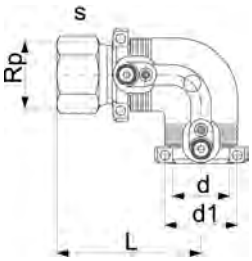

Übergangswinkel 90° PE/Stahl (rostfrei 1.4305)
Innengewinde

- **PE 100 SDR 11** (ISO S5)
- 5 bar Gas / 16 bar Wasser
- Mit integrierter Rohrfixierung
- 4 mm Steckkontakt
- Wegbegrenzte Schweissanzeige
- Geliefert als Kit

d (mm)	Rp (inch)	Code	CHF	NPK	Gewicht (kg)	d1 (mm)	L (mm)	s (mm)	SDR Rohr
20	½	**724 100 256**	**68.70**	**431 252**	0.211	31	86	30	9-11
25	¾	**724 100 257**	**70.60**	**431 253**	0.237	36	87	35	9-11
32	1	**724 100 258**	**72.40**	**432 112**	0.320	44	89	40	9-11
40	1 ¼	**724 100 259**	**91.50**	**432 113**	0.545	54	100	50	9-11
50	1 ½	**724 100 260**	**79.60**	**432 114**	0.805	66	109	60	9-11
63	2	**724 100 261**	**114.70**	**432 115**	1.020	81	123	70	9-17.6

PF 2 51 313

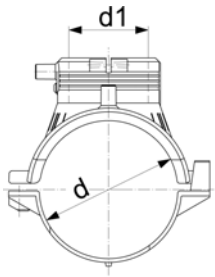

L = length / Länge

Anschlussschelle

- **PE 100 SDR 11** (ISO S5)
- 5 bar Gas / 16 bar Wasser
- Komplett mit Unterteil
- 4 mm Steckkontakt
- Wegbegrenzte Schweissanzeige
- Nicht für alle Anbohr- und Ventil-T sowie Stutzen mit Bohrer des Baukastensystems geeignet; SDR Kompatibilität gemäss Angabe bei den Einzelkomponenten

Lieferung ohne Unterteil für Top Load Installation mit Werkzeug no. 799.350.477
* Komplett mit angespritztem Unterteil

	d (mm)	d1 (mm)	SDR Rohr	Code	CHF	NPK	Gewicht (kg)	L (mm)
	63	63	9 - 11	**193 131 037**	**41.80**	**461 235**	0.325	165
	75	63	9 - 11	**193 131 047**	**42.80**	**461 236**	0.455	165
	90	63	9 - 17.6	**193 131 057**	**49.40**	**461 237**	0.415	165
*	110	63	9 - 17.6	**193 133 067**	**52.00**	**461 238**	0.490	182
	125	63	9 - 17.6	**193 131 077**	**71.00**	**461 239**	0.502	165
	140	63	9 - 17.6	**193 131 087**	**116.00**	**461 241**	0.523	165
*	160	63	9 - 17.6	**193 133 097**	**91.00**	**461 242**	0.543	182
	180	63	9 - 26	**193 131 107**	**116.00**	**461 243**	0.600	165
	200	63	9 - 26	**193 131 117**	**129.00**	**461 244**	0.634	165
	225	63	9 - 26	**193 131 127**	**135.00**	**461 245**	0.618	165
	250	63	9 - 26	**193 131 137**	**192.00**	**461 246**	0.627	165
Topload	280	63	9 - 26	**193 131 147**	**236.00**	**461 247**	0.359	165
Topload	315 - 355	63	9 - 33	**193 131 157**	**248.00**	**461 248**	0.373	165
Topload	400	63	9 - 33	**193 131 177**	**261.00**		0.356	165

PF 2 51 336

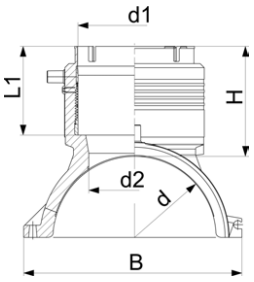

Anschlussschelle
Abgang 90 - 125 mm

- **PE 100 SDR 11** (ISO S5)
- 5 bar Gas / 16 bar Wasser
- Anschlussschelle komplett, inkl. Unterteil und 3 Schrauben
- Vorfixierung mit Schnappscharnier
- Elektroschweissbarer Abgang mit integrierter Rohrfixierung
- Geschützter Heizleiter ohne Mediumkontakt
- 4 mm Steckkontakt
- Wegbegrenzte Schweissanzeige
- * Lieferung ohne Unterteil. Rohrfixierung erfolgt mit mehrfach verwendbarem Montagewerkzeug Nr. 193 281 027

	d (mm)	d1 (mm)	Code	CHF	NPK	Gewicht (kg)
	110	90	**193 135 009**	**157.00**	**461 278**	1.124
	110	110	**193 135 010**	**162.00**	**461 318**	1.224
	125	90	**193 135 019**	**187.00**	**461 279**	1.134
	125	110	**193 135 020**	**196.00**	**461 319**	1.290
*	140	90	**193 135 029**	**197.00**		0.982
*	140	110	**193 135 030**	**204.00**		1.087
	160	90	**193 135 039**	**216.00**	**461 282**	1.449
	160	110	**193 135 040**	**221.00**	**461 322**	1.582
	160	125	**193 135 041**	**226.00**	**461 342**	1.782
	180	90	**193 135 049**	**219.00**	**461 283**	1.672
	180	110	**193 135 050**	**228.00**	**461 323**	1.765
	180	125	**193 135 051**	**234.00**	**461 343**	2.015
	200	90	**193 135 059**	**227.00**	**461 284**	1.803
	200	110	**193 135 060**	**234.00**	**461 324**	1.963
	200	125	**193 135 061**	**240.00**	**461 344**	2.128
	225	90	**193 135 069**	**238.00**	**461 285**	2.006
	225	110	**193 135 070**	**272.00**	**461 325**	2.400
	225	125	**193 135 071**	**254.00**	**461 345**	2.312
	250	90	**193 135 079**	**251.00**	**461 286**	2.145
	250	110	**193 135 080**	**258.00**	**461 326**	2.258
	250	125	**193 135 081**	**266.00**	**461 346**	2.500

	d (mm)	d1 (mm)	H (mm)	L (mm)	L1 (mm)	B (mm)	d2 (mm)	SDR Rohr
	110	90	101	220	82	164	65	9-17.6
	110	110	107	220	88	164	65	9-17.6
	125	90	101	220	82	179	65	9-17.6
	125	110	107	220	88	179	65	9-17.6
*	140	90	101	220	81	195	65	9-17.6
*	140	110	107	220	87	195	65	9-17.6
	160	90	102	240	82	215	65	9-17.6
	160	110	108	240	88	215	86	9-17.6
	160	125	129	240	99	215	86	9-17.6
	180	90	102	260	82	237	65	9-17.6
	180	110	108	260	88	237	86	9-17.6
	180	125	129	260	99	237	86	9-17.6
	200	90	102	260	82	253	65	9-17.6
	200	110	108	260	88	253	86	9-17.6
	200	125	129	260	99	253	86	9-17.6
	225	90	102	260	82	287	65	9-17.6
	225	110	108	260	88	287	86	9-17.6
	225	125	129	260	99	287	86	9-17.6
	250	90	102	260	82	312	65	9-17.6
	250	110	108	260	88	312	86	9-17.6
	250	125	129	260	99	312	86	9-17.6

PF 2 51 336

Montagewerkzeug Anschlussschelle d140mm

- Nur für die Verwendung mit Anschlussschelle d140mm
- Geliefert als Kit inklusive Montagegurt und Schrauben

d (mm)	Code	CHF	Gewicht (kg)
140	**193 281 027**	**165.00**	0.724

PF 2 51 336

Abgangskreuz Anschlussschelle

- Ermöglicht die Verbindung zweier Anschlussschellen zu einem Abgangskreuz
- Komplett mit Schrauben, Unterlegscheiben und Muttern

d (mm)	d (mm)	d1 (mm)	Code	CHF	Gewicht (kg)
110	110 - 160	160	**193 280 880**	**58.00**	0.268
180	180 - 250	250	**193 280 881**	**70.00**	0.282

PF 2 51 336

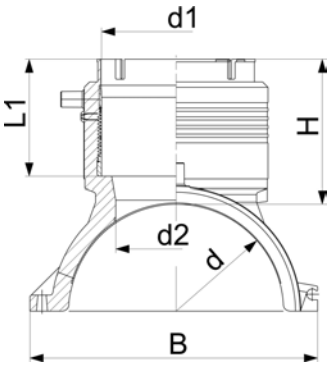

Anschlusschelle Topload
Abgang 90 - 125 mm

- **PE 100 SDR 11** (ISO S5)
- 5 bar Gas / 16 bar Wasser
- Anschlussschelle als Topload mit Werkzeug 799.350.477 zu montieren; Winkeladapterstecker (799.350.340) für Schweisskabel erforderlich
- Elektroschweissbarer Abgang mit integrierter Rohrfixierung
- Geschützter Heizleiter ohne Mediumkontakt
- 4 mm Steckkontakt
- Wegbegrenzte Schweissanzeige

d (mm)	d1 (mm)	Code	CHF	Gewicht (kg)	H (mm)	L (mm)	L1 (mm)	B (mm)	d2 (mm)	SDR Rohr
280	90	**193 135 289**	**450.00**	1.242	102	260	82	243	65	9-26
280	110	**193 135 290**	**450.00**	1.295	108	260	88	243	86	9-26
280	125	**193 135 291**	**450.00**	1.530	129	260	99	243	86	9-26
315 - 355	90	**193 135 309**	**471.00**	1.214	102	260	82	249	65	9-26
315 - 355	110	**193 135 310**	**471.00**	1.297	108	260	88	249	86	9-26
315 - 355	125	**193 135 311**	**471.00**	1.530	129	260	99	249	86	9-26
400	90	**193 135 329**	**491.00**	1.022	102	260	82	256	65	9-26
400	110	**193 135 330**	**491.00**	1.116	108	260	88	256	86	9-26
400	125	**193 135 331**	**491.00**	1.369	129	260	99	256	86	9-26
450	90	**193 135 339**	**503.00**	1.022	102	260	82	256	65	9-26
450	110	**193 135 340**	**503.00**	1.116	108	260	88	256	86	9-26
450	125	**193 135 341**	**503.00**	1.369	129	260	99	256	86	9-26
500 - 630	90	**193 135 159**	**514.00**	1.086	102	260	82	263	65	9-26
500 - 630	110	**193 135 160**	**514.00**	1.159	108	260	88	263	86	9-26
500 - 630	125	**193 135 161**	**514.00**	1.388	129	260	99	263	86	9-26

PF 2 51 336

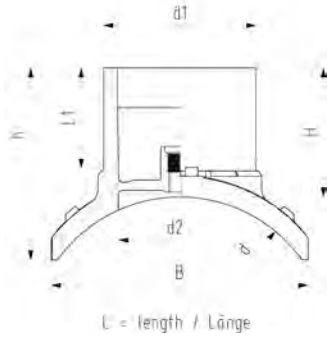

Anschlusssattel Topload
Abgang 160 - 225 mm

- **PE 100 SDR 11** (ISO S5)
- 5 bar Gas / 16 bar Wasser
- Installation des Anschlusssattels nur mit Installationsset Topload TL225 (799.300.807)
- Winkeladapterstecker (799.350.340) für Schweisskabel erforderlich
- 4 mm Steckkontakt
- Wegbegrenzte Schweissanzeige
- Stutzenabgang für Stumpf- und Elektroschweissung
- Volle Druckanwendung - kein Druckminderungsfaktor
- Mit integriertem Druckprüfanschluss für Prüfkappe (799.199.287)

d (mm)	d1 (mm)	Code	CHF	Gewicht (kg)	h (mm)	H (mm)	L (mm)	L1 (mm)	B (mm)	d2 (mm)	SDR Rohr
315	160	**193 135 202**	**543.00**	2.548	212	137	322	110	270	131	11-26
315	225	**193 135 204**	**624.00**	4.625	306	160	366	127	301	184	11-26
355	160	**193 135 212**	**651.00**	2.348	206	137	322	110	270	131	11-26
355	225	**193 135 214**	**749.00**	4.594	319	160	366	127	313	184	11-26
400	160	**193 135 222**	**705.00**	2.623	198	137	322	110	290	131	11-26
400	225	**193 135 224**	**811.00**	4.612	329	160	366	127	303	184	11-26
450	160	**193 135 232**	**759.00**	2.429	194	137	322	110	290	131	11-26
450	225	**193 135 234**	**873.00**	4.301	329	160	366	127	324	184	11-26
500	160	**193 135 242**	**814.00**	2.643	186	137	322	110	303	131	11-26
500	225	**193 135 244**	**936.00**	4.569	344	160	366	127	341	184	11-26
560	160	**193 135 252**	**868.00**	2.495	183	137	322	110	303	131	11-26
560	225	**193 135 254**	**1'024.00**	4.321	344	160	366	127	341	184	11-26
630	160	**193 135 262**	**946.00**	2.616	177	137	322	110	305	131	11-33
630	225	**193 135 264**	**1'038.00**	4.750	353	160	366	127	349	184	11-33
710	160	**193 135 272**	**1'036.00**	2.504	172	137	322	110	305	131	11-33
710	225	**193 135 274**	**1'216.00**	4.360	352	160	366	127	350	184	11-33
800	160	**193 135 282**	**1'252.00**	2.399	168	137	366	127	305	131	11-33
800	225	**193 135 284**	**1'440.00**	4.553	359	160	366	127	357	184	11-33
900	225	**193 135 294**	**1'530.00**	4.390	359	160	366	127	356	184	11-33
1000	225	**193 135 304**	**1'810.00**	4.262	359	160	366	127	356	184	11-33

PF 2 51 336

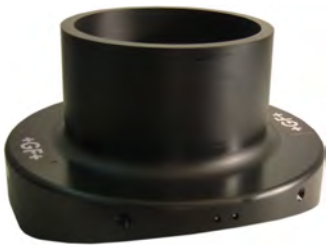

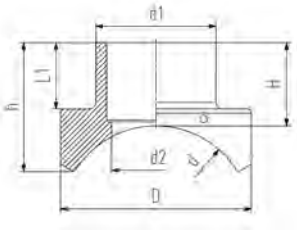

Anschlusssattel Topload
Abgang 315 mm

- **PE 100 SDR 11** (ISO S5)
- 5 bar Gas / 16 bar Wasser
- Installation des Anschlusssattels nur mit Installationsset Topload TL500 (799.300.809)
- Winkeladapterstecker (799.350.340) für Schweisskabel erforderlich
- 4 mm Steckkontakt
- Stutzenabgang für Stumpf- und Elektroschweissung
- Volle Druckanwendung - kein Druckminderungsfaktor

d (mm)	d1 (mm)	Code	CHF	Gewicht (kg)	h (mm)	H (mm)	L (mm)	L1 (mm)	D (mm)	d2 (mm)	SDR Rohr
450	315	**193 135 436**	**3'510.00**	18.500	216	346	500	157	500	232	11 - 26
500	315	**193 135 446**	**3'710.00**	17.000	216	337	500	157	500	232	11 - 26
560	315	**193 135 456**	**3'957.00**	16.100	216	327	500	157	500	232	11 - 26
630	315	**193 135 466**	**4'205.00**	15.950	216	312	500	157	500	232	11 - 33
710	315	**193 135 476**	**4'823.00**	14.800	216	297	500	157	500	232	11 - 33
800	315	**193 135 486**	**5'565.00**	14.300	216	287	500	157	500	232	11 - 33
900	315	**193 135 496**	**5'914.00**	13.800	216	281	500	157	500	232	11 - 33
1000	315	**193 135 506**	**6'989.00**	13.500	216	274	500	157	500	232	11 - 33

PF 2 51 336

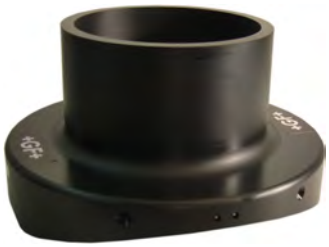

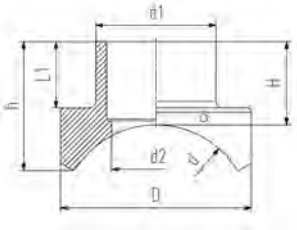

Anschlusssattel Topload
Abgang 315 - 500 mm

- **PE100 SDR 17** (ISO S8)
- 5 bar Gas / 10 bar Wasser
- Winkeladapterstecker (799.350.340) für Schweisskabel erforderlich
- Installation des Anschlusssattels nur mit Installationsset Topload TL500 (799.300.809)
- 4 mm Steckkontakt
- Stutzenabgang für Stumpf- und Elektroschweissung
- Volle Druckanwendung - kein Druckminderungsfaktor

d (mm)	d1 (mm)	Code	CHF	Gewicht (kg)	h (mm)	H (mm)	L (mm)	L1 (mm)	D (mm)	d2 (mm)	SDR Rohr
710	315	**193 135 676**	**3'900.00**	14.000	174	266	500	157	500	250	11 - 33
800	315	**193 135 686**	**4'400.00**	13.500	174	261	500	157	500	250	11 - 33
900	315	**193 135 696**	**4'700.00**	13.100	174	251	500	157	500	250	11 - 33
900	500	**193 135 698**	**5'100.00**	32.600	237	406	700	219	700	397	11 - 33
1000	315	**193 135 706**	**5'500.00**	12.800	174	246	500	157	500	250	11 - 33
1000	500	**193 135 708**	**7'500.00**	31.400	237	396	700	219	700	397	11 - 33
1200	315	**193 135 716**	**6'400.00**	12.300	174	241	500	157	500	250	11 - 33
1200	500	**193 135 718**	**8'500.00**	29.400	237	378	700	219	700	397	11 - 33
1400	315	**193 135 726**	**7'300.00**	11.900	174	234	500	157	500	250	11 - 33
1400	500	**193 135 728**	**9'800.00**	28.100	237	363	700	219	700	397	11 - 33
1600	315	**193 135 736**	**8'400.00**	11.700	174	228	500	157	500	250	11 - 33
1600	500	**193 135 738**	**11'300.00**	27.100	237	352	700	219	700	397	11 - 33
2000	315	**193 135 746**	**9'600.00**	11.300	174	221	500	157	500	250	11 - 33
2000	500	**193 135 748**	**13'000.00**	25.700	237	337	700	219	700	397	11 - 33

PF 2 51 313

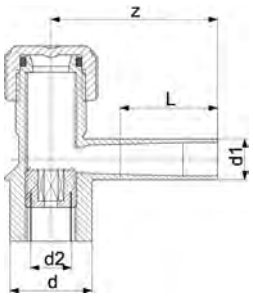

Anbohr-T

- **PE 100 SDR 11** (ISO S5)
- 5 bar Gas / 16 bar Wasser
- Mit eingebautem Bohrer zum Anbohren unter Druck stehender Leitungen
- Langer Abgangsstutzen
- O-Ring gedichtete Schraubkappe
- Für ELGEF Plus Anschlussschellen d63-225mm, Rohre SDR11
- Für ELGEF Plus Anschlussschellen d90-315mm, Rohre SDR17

*Für ELGEF Plus Anschlussschellen d250-315mm, Rohre SDR 11 und d250-400mm, Rohre SDR 17
**Für ELGEF Plus Anschlussschellen d110-225mm, Rohre SDR11 und d110-315mm, Rohre SDR17

	d (mm)	d1 (mm)	Code	CHF	NPK	Gewicht (kg)	d2 (mm)	L (mm)	z (mm)	SW (mm)
	63	20	**193 280 358**	**40.90**		0.380	32	69	130	17
	63	25	**193 280 359**	**40.90**		0.375	32	70	130	17
	63	32	**193 280 184**	**40.90**	**466 112**	0.232	32	76	130	17
	63	40	**193 280 360**	**40.90**	**466 113**	0.396	32	81	137	17
	63	63	**193 280 185**	**48.50**	**466 115**	0.687	35	100	160	17
*	63	63	**193 280 711**	**51.00**		1.120	35	100	160	17
**	63	63	**193 280 290**	**71.00**		1.086	41	100	160	17

PF 2 51 313

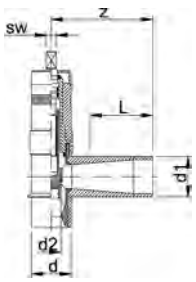

Ventil-T

- **PE 100 SDR 11** (ISO S5)
- 5 bar Gas / 16 bar Wasser
- Mit eingebautem Bohrer zum Anbohren unter Druck stehender Leitungen
- Für ELGEF Plus Anschlussschellen d63 - 250, Rohre SDR 11
- Für ELGEF Plus Anschlussschellen d75 - 315mm, Rohre SDR17und d250 - 400mm, Rohre SDR26
- Schlüsselweite (SW) 14
- Die Anzahl der Spindelumdrehungen beträgt 13 für Abgang d32
- Die Anzahl der Spindelumdrehungen beträgt 28 bei Abgang d63
- Langer Abgangsstutzen

d (mm)	d1 (mm)	Code	CHF	Gewicht (kg)	d2 (mm)	L (mm)	z (mm)
63	32	**193 281 605**	**321.00**	1.493	21	70	127
63	63	**193 281 606**	**281.00**	2.361	31	100	160

PF 2 51 313

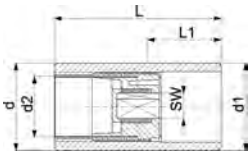

Stutzen mit Bohrer

- **PE 100 SDR 11** (ISO S5)
- 5 bar Gas / 16 bar Wasser
- Für ELGEF Plus Anschlussschellen d63-225mm, Rohre SDR11
- Für ELGEF Plus Anschlussschellen d75 - 315mm, Rohre SDR17und d250 - 400mm, Rohre SDR26

d (mm)	d1 (mm)	Code	CHF	Gewicht (kg)	d2 (mm)	L (mm)	L1 (mm)	SW (mm)
63	32	**193 280 272**	**45.20**	0.144	19	113	50	13
63	63	**193 280 273**	**92.00**	0.692	32	120	50	17

PF 2 51 313

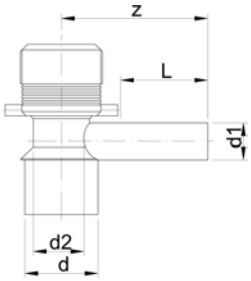

Anbohr-T
Mit Elektroschweiss-Kappe

- **PE 100 SDR 11** (ISO S5)
- 5 bar Gas / 16 bar Wasser
- Mit eingebautem Bohrer zum Anbohren unter Druck stehender Leitungen
- Für ELGEF Plus Anschlussschellen d63-225mm, Rohre SDR11
- Für ELGEF Plus Anschlussschellen d90-315mm, Rohre SDR17
- Langer Abgangsstutzen

d (mm)	d1 (mm)	Code	CHF	NPK	Gewicht (kg)	d2 (mm)	D2 (mm)	L (mm)	z (mm)	SW (mm)
63	32	**193 280 300**	**63.00**	**466 122**	0.441	32	32	76	130	17
63	63	**193 280 301**	**72.00**	**466 125**	1.209	32	32	100	160	17

PF 2 51 313

Elektroschweiss-Kappe

- **PE 100 SDR 11** (ISO S5)
- 5 bar Gas / 16 bar Wasser
- Für ELGEF® Plus Anbohrschelle
- 193 280 153 passend für alle Anbohr-T der Abgänge d20, d25, d32, d40 mm
- 193 280 154 passend für alle Anbohr-T der Abgänge d63 mm

d (mm)	Code	CHF	NPK	Gewicht (kg)
55	**193 280 153**	**22.50**	**466 132**	0.126
68	**193 280 154**	**22.50**	**466 135**	0.200

PF 2 51 313

Anbohrschelle mit 360° drehbarem Abgang

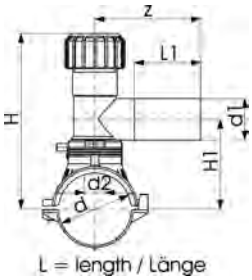

- **PE 100 SDR 11** (ISO S5)
- 5 bar Gas / 16 bar Wasser
- Mit eingebautem Bohrer zum Anbohren unter Druck stehender Leitungen
- Komplett mit Unterteil
- 4 mm Steckkontakt
- Wegbegrenzte Schweissanzeige
- Langer Abgangsstutzen
- O-Ring gedichtete Schraubkappe
- d355-400mm: Nicht geeignet für Rohre kleiner als SDR17.

Lieferung ohne Unterteil, als Top Load mit Werkzeug 799.350.475 zu montieren; Winkeladapter-stecker (799.350.340) für Schweisskabel erforderlich.
* Angespritztes Unterteil

	d (mm)	d1 (mm)	Code	CHF	NPK	Gewicht (kg)
	63	32	**193 131 404**	**82.70**	**464 435**	0.701
	63	40	**193 131 405**	**82.70**	**464 455**	0.718
	63	63	**193 131 437**	**90.30**	**464 515**	1.426
	75	32	**193 131 444**	**83.70**	**464 436**	0.812
	75	40	**193 131 445**	**83.70**	**464 456**	0.849
	75	63	**193 131 447**	**91.30**	**464 516**	1.549
	90	32	**193 131 454**	**90.30**	**464 437**	0.770
	90	40	**193 131 455**	**90.30**	**464 457**	0.811
	90	63	**193 131 457**	**97.90**	**464 517**	1.494
*	110	32	**193 131 464**	**92.90**	**464 438**	0.831
*	110	40	**193 131 465**	**92.90**	**464 458**	0.805
*	110	63	**193 131 467**	**100.50**	**464 518**	1.097
	125	32	**193 131 474**	**111.90**	**464 439**	0.878
	125	40	**193 131 475**	**111.90**	**464 459**	0.874
	125	63	**193 131 477**	**119.50**	**464 519**	1.184
	140	32	**193 131 484**	**156.90**	**464 441**	0.894
	140	40	**193 131 485**	**156.90**	**464 461**	0.920
	140	63	**193 131 487**	**164.50**	**464 521**	1.180
*	160	32	**193 131 494**	**131.90**	**464 442**	0.915
*	160	40	**193 131 495**	**131.90**	**464 462**	0.936
*	160	63	**193 131 497**	**139.50**	**464 522**	1.221
	180	32	**193 131 504**	**156.90**	**464 443**	0.957
	180	40	**193 131 505**	**156.90**	**464 463**	1.007
	180	63	**193 131 507**	**164.50**	**464 523**	1.587
	200	32	**193 131 514**	**169.90**	**464 444**	0.985
	200	40	**193 131 515**	**169.90**	**464 464**	1.024
	200	63	**193 131 517**	**177.50**	**464 524**	1.290
	225	32	**193 131 524**	**175.90**	**464 445**	1.019
	225	40	**193 131 525**	**175.90**	**464 465**	1.029
	225	63	**193 131 527**	**183.50**	**464 525**	1.738
	250	32	**193 131 534**	**232.90**	**464 446**	0.996
	250	40	**193 131 535**	**232.90**	**464 466**	1.008
	250	63	**193 131 537**	**240.50**	**464 526**	1.733
Topload	280	63	**193 131 547**	**284.50**	**464 527**	1.478
Topload	315-355	63	**193 131 557**	**296.50**	**464 528**	1.481
Topload	400	63	**193 131 577**	**313.00**		1.473

d (mm)	d2 (mm)	H (mm)	H1 (mm)	L (mm)	L1 (mm)	z (mm)
63	32	186	108	165	76	130
63	32	186	108	165	81	137
63	32	134	112	165	100	160
75	32	191	113	165	76	130
75	32	191	113	165	81	137
75	32	240	118	165	100	160
90	32	199	121	165	76	130
90	32	199	121	165	81	137
90	32	248	126	165	100	160
* 110	32	209	131	182	76	130

Fortsetzung nächste Seite

PF 2 51 313

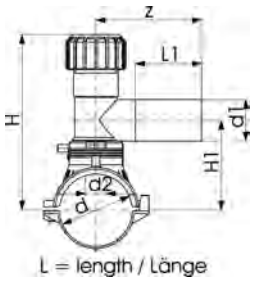

	d (mm)	d2 (mm)	H (mm)	H1 (mm)	L (mm)	L1 (mm)	z (mm)
*	110	32	209	131	182	81	137
*	110	35	258	136	182	100	160
	125	32	216	138	165	76	130
	125	32	216	138	165	81	137
	125	35	265	143	165	100	160
	140	32	233	146	165	76	130
	140	32	233	146	165	81	137
	140	35	273	151	165	100	160
*	160	32	243	156	182	76	130
*	160	32	243	156	182	81	137
*	160	35	283	161	182	100	160
	180	32	244	166	165	76	130
	180	32	244	166	165	81	137
	180	35	293	171	165	100	160
	200	32	254	176	165	76	130
	200	32	254	176	165	81	137
	200	35	303	181	165	100	160
	225	32	266	188	165	76	130
	225	32	266	188	165	81	137
	225	35	315	193	165	100	160
	250	32	279	201	165	76	130
	250	32	279	201	165	81	137
	250	35	328	206	165	100	160
Topload	280	35	343	206	165	100	160
Topload	315-355	35	381	206	165	100	160
Topload	400	35	403	206	165	100	160

PF 2 51 313

Druckanbohrventil
Mit 360° drehbarem Abgang

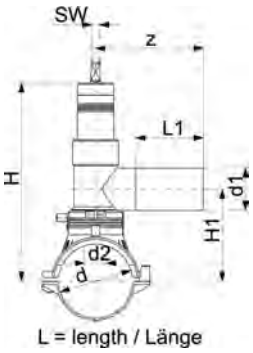

- **PE 100 SDR 11** (ISO S5)
- 5 bar Gas / 16 bar Wasser
- Mit eingebautem Bohrschneider zum Anbohren unter Druck stehender Leitungen
- Komplett mit Unterteil und vormontiertem Ventil (PE100 umspritzt)
- Das Schliessen des Ventils geschieht im Uhrzeigersinn
- Die Anzahl der Spindelumdrehungen beträgt 13 für Abgang d32
- Die Anzahl der Spindelumdrehungen beträgt 28 bei Abgang d63
- Schlüsselweite (SW) 14
- 4 mm Steckkontakt
- Wegbegrenzte Schweissanzeige
- Langer Abgangsstutzen
- *Mit angespritztem Unterteil

	d (mm)	d1 (mm)	Code	CHF	NPK	Gewicht (kg)
	63	32	**193 155 234**	**362.80**		1.811
	63	63	**193 155 237**	**322.80**	**963 375**	2.680
	75	32	**193 155 244**	**363.80**		1.943
	75	63	**193 155 247**	**323.80**	**963 376**	2.749
	90	32	**193 155 254**	**370.40**		1.894
	90	63	**193 155 257**	**330.40**	**963 377**	2.781
*	110	32	**193 155 264**	**373.00**		1.896
*	110	63	**193 155 267**	**333.00**	**963 378**	2.739
	125	32	**193 155 274**	**392.00**		1.986
	125	63	**193 155 277**	**352.00**	**963 379**	2.867
	140	32	**193 155 284**	**437.00**		2.009
	140	63	**193 155 287**	**397.00**	**963 381**	2.908
*	160	32	**193 155 294**	**412.00**		2.029
*	160	63	**193 155 297**	**372.00**	**963 382**	2.913
	180	32	**193 155 304**	**437.00**		2.111
	180	63	**193 155 307**	**397.00**	**963 383**	2.923
	200	32	**193 155 314**	**450.00**		2.127
	200	63	**193 155 317**	**410.00**	**963 384**	3.007
	225	32	**193 155 324**	**456.00**		2.091
	225	63	**193 155 327**	**416.00**	**963 385**	2.932
	250	63	**193 155 337**	**473.00**		2.978

	d2 (mm)	H (mm)	H1 (mm)	L (mm)	L1 (mm)	z (mm)	SDR Rohr
	21	202	97	165	70	127	9 - 11
	31	272	112	165	100	160	9 - 11
	21	208	103	165	70	127	9 - 11
	31	278	118	165	100	160	9 - 11
	21	216	111	165	70	127	9 - 17.6
	31	286	126	165	100	160	9 - 17.6
*	21	226	121	165	70	127	9 - 17.6
*	31	296	136	165	100	160	9 - 17.6
	21	233	128	165	70	127	9 - 17.6
	31	303	143	165	100	160	9 - 17.6
	21	241	136	165	70	127	9 - 17.6
	31	311	151	165	100	160	9 - 17.6
*	21	251	146	165	70	127	9 - 17.6
*	31	321	161	165	100	160	9 - 17.6
	21	261	156	165	70	127	9 - 26
	31	331	171	165	100	160	9 - 26
	21	271	166	165	70	127	9 - 26
	31	341	181	165	100	160	9 - 26
	21	281	178	165	70	127	11 - 26
	31	353	193	165	100	160	11 - 26
	31	366	206	165	100	160	11 - 26

PF 2 51 313

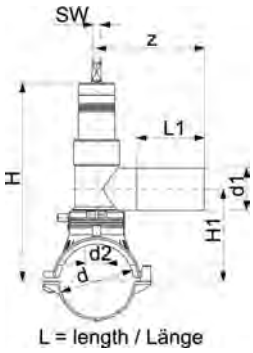

Druckanbohrventil
Mit 360° drehbarem Abgang

- **PE 100 SDR 11** (ISO S5)
- 5 bar Gas / 16 bar Wasser
- Mit eingebautem Bohrschneider zum Anbohren unter Druck stehender Leitungen
- **Nur geeignet für Rohre mit Wanddicken zwischen 7 und 21 mm**
- Komplett mit Unterteil und vormontiertem Ventil (PE100 umspritzt)
- Das Schliessen des Ventils geschieht im Uhrzeigersinn
- Die Anzahl der Spindelumdrehungen beträgt 13 für Abgang d32
- Die Anzahl der Spindelumdrehungen beträgt 28 bei Abgang d63
- Schlüsselweite (SW) 14
- 4 mm Steckkontakt
- Wegbegrenzte Schweissanzeige
- Langer Abgangsstutzen

Lieferung ohne Unterteil, als Top Load mit Werkzeug 799.350.475 zu montieren; Winkeladapterstecker (799.350.340) für Schweisskabel erforderlich.

	d (mm)	d1 (mm)	Code	CHF	Gewicht (kg)
Topload	280	63	**193 155 347**	**517.00**	3.000
Topload	315 - 355	63	**193 155 357**	**529.00**	2.696
Topload	400	63	**193 155 377**	**542.00**	3.000

	d (mm)	d1 (mm)	L1 (mm)	H1 (mm)	z (mm)	L (mm)	H (mm)	d2 (mm)	SDR Rohr
Topload	280	63	100	206	160	165	366	31	17 - 26
Topload	315 - 355	63	100	206	160	165	366	31	17 - 33
Topload	400	63	100	206	160	165	366	31	21 - 33

PF 2 51 314

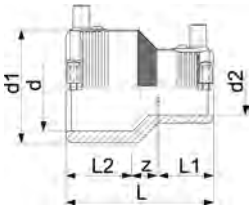

Reduktion
Mit integrierter Rohrfixierung

- **PE 100 SDR 11** (ISO S5)
- 5 bar Gas / 16 bar Wasser
- 4 mm Steckkontakt
- Wegbegrenzte Schweissanzeige

d (mm)	d2 (mm)	Code	CHF	NPK	Gewicht (kg)	d1 (mm)	L (mm)	L1 (mm)	L2 (mm)	z (mm)	SDR Rohr
63	32	**753 901 656**	**21.70**	**431 315**	0.158	81	105	35	48	23	9-11
63	40	**753 901 657**	**21.70**	**431 335**	0.176	81	105	39	48	19	9-11
63	50	**753 901 658**	**21.70**	**431 355**	0.176	81	105	43	48	15	9-11

PF 1 12 147

Einbaugarnitur für ELGEF Plus Druckanbohrventil Teleskop-Einbaugarnitur

- Gestänge (S235JR) feuerverzinkt gem. DIN EN 10240, Kuppelmuffe (GJS400-15) verzinkt, mit Langloch und werkzeugfreiem CLIP-Stift.
- Vierkantschoner 20x20 (GJS400-15)
- Auszugsicherung des Gestänges mind. 150 N. Selbsthemmend in jeder Auszugsposition durch PE-Dichtmanschette auf dem Quadratstahlrohr.
- PE-Schutzrohr mit flächig verschweisster Zentrierkappe und Glocke, schmutz- und wasserabweisend.

Rohrdeckung (m)	Code	CHF	Gewicht (kg)	L (m)	GL (m)	SW/SQ (mm)	b (mm)
0.75 - 1.05	**200 120 011**	**109.00**	2.120	0.45 - 0.70	0.75 - 1.05	14	20
1.00 - 1.50	**200 120 012**	**109.00**	2.950	0.75 - 1.30	1.00 - 1.50	14	20
1.30 - 1.90	**200 120 013**	**115.00**	3.050	0.95 - 1.55	1.30 - 1.90	14	20
1.70 - 2.70	**200 120 014**	**115.00**	4.410	1.35 - 2.55	1.70 - 2.70	14	20

PF 1 12 147

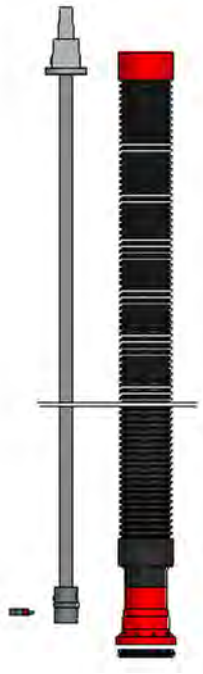

Einbaugarnitur für ELGEF Plus Druckanbohrventil
Starre Einbaugarnitur

- Quadratrohr (S235JR) feuerverzinkt gem. DIN EN 10240, Kuppelmuffe (GJS400-15) verzinkt, mit Langloch und werkzeugfreiem CLIP-Stift.
- Vierkantschoner 20x20 (GJS400-15)
- PE-Schutzrohr mit flächig verschweisster Zentrierkappe und Glocke, schmutz- und wasserabweisend.

Rohrdeckung (m)	Code	CHF	Gewicht (kg)	L (mm)	GL (mm)	SW/SQ (mm)	b (mm)
1.50	**200 120 015**	**84.00**	2.430	1230	1330	14	20

PF 1 12 147

Einbaugarnitur

- Hülsrohr, Spindelstift
- Für Druckanbohrventil

Rohrdeckung	Code	CHF	NPK	Gewicht (kg)
0,8-1,3	**775 010 100**	**177.00**	**971 425**	2.775
1,4-1,8	**775 010 101**	**183.00**	**971 445**	4.000

PF 2 51 313

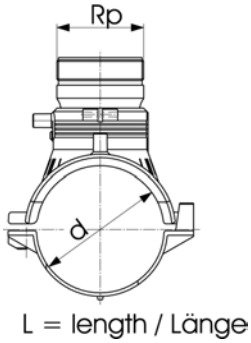

Sperrblasenschelle (Kit)
maximale Anbohrung 56.5 mm

- **PE 100 SDR 11** (ISO S5)
- 5 bar Gas / 16 bar Wasser
- Komplett mit Unterteil
- Verschlussstopfen und Sperrblaseneinsatz (CW617N)
- 4 mm Steckkontakt
- Wegbegrenzte Schweissanzeige
- Sperrblaseneinsatz mit Aussengewinde Rp 21/2" und Innengewinde Rp 2" sit geeignet für alle gängigen Anbohrgeräte, die ein gasaustrittsfreies Arbeiten erlauben.
- Wir empfehlen folgenden maximalen Anbohrdurchmesser: Für Hauptmasse d63 und d75 mm: d = 39 mm; für Hauptmasse d90 mm: d = 50 mm

Lieferung ohne Unterteil, als Top Load mit Werkzeug 799.350.475 zu montieren; Winkeladapterstecker (799.350.340) für Schweisskabel erforderlich.

	Rp (inch)	d (mm)	Code	CHF	NPK	Gewicht (kg)	L (mm)	SDR Rohr
	2 ½	63	**193 149 437**	**203.80**	**467 115**	1.770	165	9 - 11
	2 ½	75	**193 149 447**	**204.80**	**467 116**	1.900	165	9 - 11
	2 ½	90	**193 149 457**	**211.40**	**467 117**	1.775	165	9 - 17.6
	2 ½	110	**193 149 467**	**214.00**	**467 118**	1.788	165	9 - 17.6
	2 ½	125	**193 149 477**	**233.00**	**467 119**	1.923	165	9 - 17.6
	2 ½	140	**193 149 487**	**278.00**	**467 121**	1.945	165	9 - 17.6
	2 ½	160	**193 149 497**	**253.00**	**467 122**	1.861	165	9 - 17.6
	2 ½	180	**193 149 507**	**278.00**	**467 123**	2.017	165	9 - 26
	2 ½	200	**193 149 517**	**291.00**	**467 124**	2.092	165	9 - 26
	2 ½	225	**193 149 527**	**297.00**	**467 125**	2.031	165	9 - 26
	2 ½	250	**193 149 537**	**354.00**	**467 126**	2.058	165	9- 26
Topload	2 ½	280	**193 149 547**	**398.00**	**467 127**	1.550	165	9- 26
Topload	2 ½	315 - 355	**193 149 557**	**410.00**	**467 128**	1.770	165	9- 33
Topload	2 ½	400	**193 149 577**	**438.00**		1.550	165	9- 33

PF 2 51 313

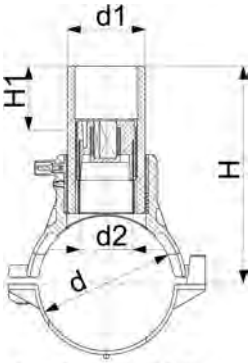

Stutzenschelle mit Bohrer

- **PE 100 SDR 11** (ISO S5)
- 5 bar Gas / 16 bar Wasser
- Komplett mit Unterteil
- 4 mm Steckkontakt
- Wegbegrenzte Schweissanzeige
- d355-400mm: Nicht geeignet für Rohre kleiner als SDR17.

Lieferung ohne Unterteil, als Top Load mit Werkzeug 799.350.475 zu montieren; Winkeladapter-stecker (799.350.340) für Schweisskabel erforderlich.

	d (mm)	d1 (mm)	Code	CHF	Gewicht (kg)
	63	32	**193 131 234**	**87.00**	0.469
	63	63	**193 131 237**	**133.80**	1.036
	75	32	**193 131 244**	**88.00**	0.618
	75	63	**193 131 247**	**134.80**	1.166
	90	32	**193 131 254**	**94.60**	0.543
	90	63	**193 131 257**	**141.40**	1.128
	110	32	**193 131 264**	**97.20**	0.607
	110	63	**193 131 267**	**144.00**	1.195
	125	32	**193 131 274**	**116.20**	0.659
	125	63	**193 131 277**	**163.00**	1.224
	140	32	**193 131 284**	**161.20**	0.679
	140	63	**193 131 287**	**208.00**	1.224
	160	32	**193 131 294**	**136.20**	0.652
	160	63	**193 131 297**	**183.00**	0.850
	180	32	**193 131 304**	**161.20**	0.777
	180	63	**193 131 307**	**208.00**	1.316
	200	32	**193 131 314**	**174.20**	0.854
	200	63	**193 131 317**	**221.00**	1.352
	225	32	**193 131 324**	**180.20**	0.856
	225	63	**193 131 327**	**227.00**	1.324
	250	32	**193 131 334**	**237.20**	0.787
	250	63	**193 131 337**	**284.00**	1.348
Topload	280	63	**193 131 347**	**281.20**	0.830
Topload	315 - 355	63	**193 131 357**	**340.00**	1.094
Topload	400	63	**193 131 377**	**339.00**	0.830

	d (mm)	d1 (mm)	d2 (mm)	H (mm)	H1 (mm)	L (mm)	SW (mm)	SDR Rohr
	63	32	19	145	50	165	13	9 - 11
	63	63	32	152	50	165	17	9 - 11
	75	32	19	151	50	165	13	9 - 11
	75	63	32	158	50	165	17	9 - 11
	90	32	19	158	50	165	13	9 - 17.6
	90	63	32	165	50	165	17	9 - 17.6
	110	32	19	168	50	165	13	9 - 17.6
	110	63	32	175	50	165	17	9 - 17.6
	125	32	19	176	50	165	13	9 - 17.6
	125	63	32	183	50	165	17	9 - 17.6
	140	32	19	183	50	165	13	9 - 17.6
	140	63	32	190	50	165	17	9 - 17.6
	160	32	19	193	50	165	13	9 - 17.6
	160	63	32	200	50	165	17	9 - 17.6
	180	32	19	203	50	165	13	9 - 26
	180	63	32	210	50	165	17	9 - 26
	200	32	19	213	50	165	13	9 - 26
	200	63	32	220	50	165	17	9 - 26
	225	32	19	226	50	165	13	11 - 26
	225	63	32	233	50	165	17	11 - 26
	250	32	19	238	50	165	13	11 - 26

Fortsetzung nächste Seite

PF 2 51 313

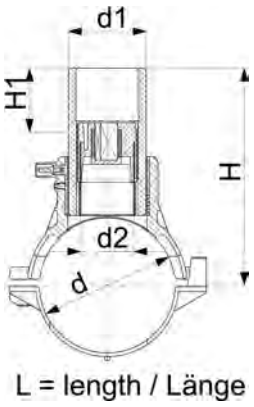

	d (mm)	d1 (mm)	d2 (mm)	H (mm)	H1 (mm)	L (mm)	SW (mm)	SDR Rohr
	250	63	32	245	50	165	17	11 - 26
Topload	280	63	35	260	50	165	17	11 - 26
Topload	315 - 355	63	35	298	50	165	17	17 - 33
Topload	400	63	35	320	50	165	17	17 - 33

PF 2 51 313

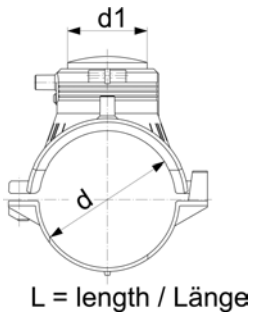

Reparaturschelle

- **PE 100 SDR 11** (ISO S5)
- 5 bar Gas / 16 bar Wasser
- Komplett mit Unterteil
- 4 mm Steckkontakt
- Wegbegrenzte Schweissanzeige
- Geliefert als Kit mit Kappe (753.961.011)

Lieferung ohne Unterteil für Top Load Installation mit Werkzeug no. 799.350.477

	d (mm)	d1 (mm)	SDR Rohr	Code	CHF	NPK	Gewicht (kg)	L (mm)
	63	63	9 - 11	**193 130 037**	**57.70**	**468 115**	0.417	165
	75	63	9 - 11	**193 130 047**	**58.70**	**468 116**	0.574	165
	90	63	9 - 17.6	**193 130 057**	**65.30**	**468 117**	0.513	165
	110	63	9 - 17.6	**193 130 067**	**67.90**	**468 118**	0.565	165
	125	63	9 - 17.6	**193 130 077**	**86.90**	**468 119**	0.622	165
	140	63	9 - 17.6	**193 130 087**	**131.90**	**468 121**	0.660	165
	160	63	9 - 17.6	**193 130 097**	**106.90**	**468 122**	0.589	165
	180	63	9 - 26	**193 130 107**	**131.90**	**468 123**	0.733	165
	200	63	9 - 26	**193 130 117**	**144.90**	**468 124**	0.731	165
	225	63	9 - 26	**193 130 127**	**150.90**	**468 125**	0.708	165
	250	63	9 - 26	**193 130 137**	**207.90**	**468 126**	0.640	165
Topload	280	63	9 - 26	**193 130 147**	**251.90**	**468 127**	0.450	165
Topload	315 - 355	63	9 - 33	**193 130 157**	**263.90**	**468 128**	0.443	165
Topload	400	63	9 - 33	**193 130 177**	**283.00**		0.450	165

PF 2 90 703

Schweisstülle

- **PE 80 SDR 11 (ISO S5)**
- Für die Reparatur von Wasserleitungen in drucklosem Zustand
- Verhindert Wassereintritt in den Schweissbereich von Elektroschweissmuffen
- Zu allen Elektroschweissmuffen passend
- Nur für Rohrserie SDR 11 (ISO S5) verwendbar

d (mm)	Code	CHF	Gewicht (kg)	d1 (mm)
32	**701 477 983**	**50.00**	0.003	32
40	**701 477 984**	**53.00**	0.009	40
50	**701 477 985**	**54.00**	0.006	50
63	**701 477 986**	**73.00**	0.012	63
75	**701 477 987**	**85.00**	0.015	75
90	**701 477 988**	**89.00**	0.017	90
110	**701 477 989**	**109.00**	0.038	110
125	**701 477 990**	**113.00**	0.031	125
160	**701 477 992**	**125.00**	0.080	160
180	**701 477 993**	**134.00**	0.120	180
200	**701 477 994**	**158.00**	0.160	200
225	**701 477 995**	**178.00**	0.210	225

PF 2 51 313

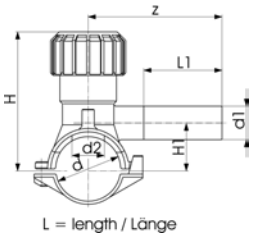

Anbohrschelle
Monoblock Version

- **PE 100 SDR 11** (ISO S5)
- 5 bar Gas / 16 bar Wasser
- Mit eingebautem Bohrer zum Anbohren unter Druck stehender Leitungen
- Komplett mit Unterteil
- 4 mm Steckkontakt
- Wegbegrenzte Schweissanzeige
- Langer Abgangsstutzen
- O-Ring gedichtete Schraubkappe

d (mm)	d1 (mm)	SDR Rohr	Code	CHF	NPK	Gewicht (kg)
40	20	9 -11	**193 131 412**	**66.00**		0.225
40	25	9 - 11	**193 131 413**	**66.00**		0.226
40	32	9 - 11	**193 131 414**	**66.00**	**464 133**	0.225
50	20	9 - 11	**193 131 422**	**74.00**		0.214
50	25	9 - 11	**193 131 423**	**74.00**		0.212
50	32	9 - 11	**193 131 424**	**78.00**	**464 134**	0.228
63	32	9 - 17.6	**193 131 434**	**85.00**	**464 135**	0.425

d2 (mm)	H (mm)	H1 (mm)	L (mm)	L1 (mm)	z (mm)
16	99	33	103	70	102
16	99	33	103	70	102
16	99	33	103	70	120
16	104	38	103	70	102
16	104	38	103	70	102
16	104	38	103	70	120
25	134	44	126	70	130

ELGEF Plus Kugelhähne

PF 2 51 308

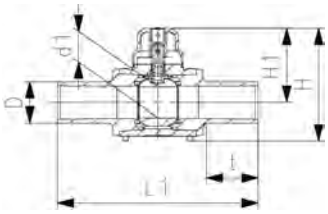

Kugelhahn

- **PE 100 SDR 11** (ISO S5) - d20 bis d225
- 5 bar Gas / 16 bar Wasser
- d20 - d110 gemäss DVGW GW 336 / DVGW VP302 / DVGW W364
- d160 bis d225 wird mit beigepackter Bodenplatte und Spanngurten geliefert
- d1 = Innendurchmesser
- Bezüglich Druckstufe und Anwendung sind die lokalen Richtlinien und Normen zu beachten

* Gemäss ANSI B16.40

	d (mm)	Code	CHF	NPK	Gewicht (kg)	L1 (mm)	t (mm)	H (mm)	H1 (mm)	d1 (mm)
	20	**193 103 206**	**136.00**		0.487	264	72	134	96	23
	25	**193 103 207**	**136.00**		0.490	264	72	134	96	23
	32	**193 103 208**	**205.00**	**936 232**	0.506	274	76	134	96	23
	40	**193 103 209**	**225.00**	**936 233**	0.616	301	85	142	100	30
	50	**193 103 210**	**240.00**	**936 234**	0.829	327	92	156	107	38
	63	**193 103 211**	**350.00**	**936 235**	1.174	350	101	173	114	48
	75	**193 103 212**	**380.00**	**936 236**	1.434	376	114	173	114	48
	90	**193 103 213**	**530.00**		2.918	439	128	240	158	68
	110	**193 103 214**	**555.00**		4.416	497	148	267	171	83
	125	**193 103 040**	**577.00**		4.220	400	106	280	195	62
	160	**193 103 042**	**1'439.00**		10.541	450	116	360	235	88
	180	**193 103 043**	**1'682.00**		10.524	540	117	360	235	88
	200	**193 103 044**	**1'682.00**		12.023	540	164	360	235	88
*	225	**193 103 045**	**3'850.00**		24.400	880	240	470	322	120

PF 1 12 147

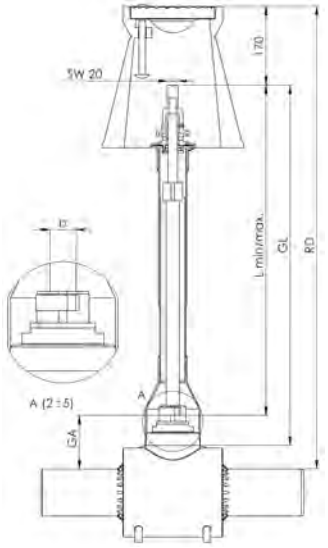

Einbaugarnitur für ELGEF Plus Kugelhahn
Teleskop-Einbaugarnitur

- Gestänge (S235JR) feuerverzinkt gem. DIN EN 10240, Bohrung für Kugelhahn ELGEF Plus, Befestigung mit werkzeugfreiem CLIP-Stift.
- Vierkantschoner 20x20 (GJS400-15)
- Auszugsicherung des Gestänges mind. 150 N. Selbsthemmend in jeder Auszugsposition durch PE-Dichtmanschette auf dem Quadratstahlrohr.
- PE-Schutzrohr mit flächig verschweisster Zentrierkappe und Glocke, schmutz- und wasserabweisend.

d-d (mm)	Rohrdeckung (m)	Code	CHF	Gewicht (kg)	L (m)	GL (m)	b (mm)
20 - 75	0.75 - 1.10	**173 103 178**	**109.00**	1.590	0.60 - 1.00	0.65 - 1.05	20
20 - 75	1.10 - 1.70	**173 103 179**	**106.00**	2.544	0.95 - 1.60	1.00 - 1.65	20
90 - 110	0.75 - 1.10	**173 103 188**	**112.00**	2.500	0.60 - 0.90	0.65 - 0.95	25

PF 2 51 308

Polygon-Adapter

- Polygon Anschluss für Einbaugarnituren ELGEF Plus Kugelhahn d20-d110mm
- Befestigung am Vierkant mit Madenschrauben
- Feuerverzinkt

d-d (mm)	Code	CHF	Gewicht (kg)
20 - 75	**173 103 195**	**31.80**	0.493
90 - 110	**173 103 196**	**31.80**	0.515

PF 2 51 308

Betätigungsschlüssel für Kugelhahn

- Material PVC
- Passend für alle Dimensionen

Länge (mm)	Code	CHF	Gewicht (kg)
200	**173 103 082**	**70.00**	0.378
500	**173 103 083**	**90.00**	0.753
1240	**173 103 084**	**104.00**	1.714

PF 2 51 308

Kugelhahn Zubehör-Kit

- Betätigungsstange aus PVC
- 100% Kunststofflösung für ein Korrosionsfreies System

Artikel	Code	CHF	Gewicht (kg)
Kit	**173 103 056**	**79.00**	1.695

PF 2 51 308

Betätigungsstange Kugelhahn

- Betätigungsstange aus PVC
- 100% Kunststofflösung für ein Korrosionsfreies System

Länge (mm)	Code	CHF	Gewicht (kg)
400	**173 103 080**	**70.00**	0.770

PF 2 51 313

Gasausbläser

- Stopfen 1" (2") EKB beschichtet (gelb)
- Vormontierte VA-Halterung
- Lieferung ohne Anschlussschelle
- **PE 100 SDR 11** (ISO S5)
- 5 bar Gas (PN 10 auf Anfrage)
- ELGEF® Plus DAV d63-63
- Vormontierte Teleskop-Einbaugarnitur für Rohrdeckung 0,7-1,0m
- Beigepackter ELGEF Plus Winkel 90°
- Ausblaserohr aus PE 100 (Wavin TS) 1,0m Länge mit Ms-Übergang IG

	Rp (inch)	d (mm)	Code	CHF	Gewicht (kg)	Rohrdeckung (m)
Mit Stopfen 2"	2	63	**200 010 301**	**596.00**	6.800	0.7 - 1.0

PF 2 51 313

Sperrblasenadapter PE

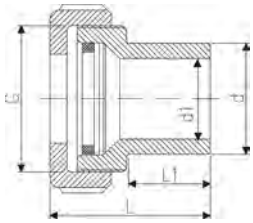

- **PE 100 SDR 11** (ISO S5)
- 5 bar Gas / 16 bar Wasser
- Für ELGEF® Plus Anschlussschelle (753 131 000) d 63 - 400 mm, Rohre SDR 11, d 75 - 400 mm, Rohre SDR 17
- PE Sperrblaseneinsatz d 63
- Stopfen mit PE/Gummidichtung
- PVP-Überwurfmutter
- Für Hauptrohrdimension d 63 und d 75mm empfehlen wir einen maximalen Anbohrdurchmesser von d = 39mm

d (mm)	G (inch)	Code	CHF	NPK	Gewicht (kg)	d1 (mm)	L (mm)	z (mm)
63	2 ¾	**193 280 279**	**76.00**	**466 145**	0.254	51	87	45

PF 2 51 313

Sperrblasenadapter mit Messingstopfen

- **PE 100 SDR 11** (ISO S5)
- 5 bar Gas / 16 bar Wasser
- MS-Stopfen 2-fach O-Ring gedichtet
- Sperrblasenadapter für ELGEF Plus-Anschlussfitting 51 336 001
- MS-Kappe
- Eingepresstes PE100-Rohr

d (mm)	Code	CHF	Gewicht (kg)	L (mm)	z (mm)	d1 (mm)
110-31/2"	**200 010 590**	**887.00**	5.150	290	200	77

PF 2 51 313

Sperrblasenadapter mit Messingstopfen

- **PE 100 SDR 11** (ISO S5)
- 5 bar Gas / 16 bar Wasser
- Für ELGEF Plus Anschlussschellen d63 - 400mm, Rohre SDR 11
- Für Hauptrohrdimension d 63 und d 75mm empfehlen wir einen maximalen Anbohrdurchmesser von d = 39mm
- Verschlussstopfen und Sperrblaseneinsatz (CW617N)

d (mm)	Rp (inch)	Code	CHF	NPK	Gewicht (kg)	d1 (mm)	L (mm)	z (mm)	SW (mm)
63	2 ½	**193 280 294**	**162.00**	**466 145**	1.375	56.5	93	46	19

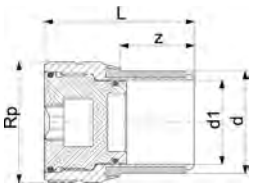

PF 1 27 142

Übergangsstück PE/Stahl

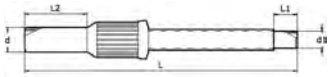

- **PE 100 SDR 11** (ISO S5)
- 5 bar Gas / 16 bar Wasser
- Elektroschweissbar
- Stahlrohr, PE-Beschichtung für Korrosionsschutz

*Galvanisierte Stahlrohr

	d (mm)	d1 (inch)	Code	CHF	NPK	Gewicht (kg)	L (mm)	L1 (mm)	L2 (mm)
*	20	½	**775 641 502**	**27.90**		0.450	425	15	80
	25	¾	**775 641 507**	**36.10**		0.658	463	35	90
	32	1	**775 641 510**	**44.00**	**425 272**	0.988	460	35	96
	40	1 ¼	**775 641 514**	**45.30**	**425 273**	1.208	470	35	100
	50	1 ½	**775 641 518**	**53.00**	**425 274**	1.355	480	35	110
	63	2	**775 641 524**	**73.00**	**425 275**	2.011	480	35	110
	75	2 ½	**775 641 632**	**133.00**	**425 276**	2.983	540	35	127
	90	3	**775 641 636**	**180.00**	**425 277**	3.762	580	45	141
	110	3	**775 641 640**	**316.00**	**425 278**	4.381	580	45	145
	110	4	**775 641 641**	**269.00**		6.633	585	45	145
	125	4	**775 641 645**	**390.00**	**425 279**	6.833	585	45	148
	160	6	**775 641 655**	**543.00**	**425 282**	12.406	610	45	158
	180	6	**775 641 659**	**1'069.00**	**425 283**	11.935	610	45	168
	200	8	**775 642 664**	**1'167.00**	**425 284**	19.647	630	45	155
	225	8	**775 642 669**	**1'256.00**	**425 285**	20.154	607	45	145
	250	8	**775 642 665**	**1'256.00**	**425 286**	21.354	630	45	200
	250	10	**775 642 666**	**1'434.00**		30.000	640	45	140
	280	10	**775 642 673**	**2'357.00**	**425 287**	31.000	640	45	160
	315	12	**775 642 672**	**1'968.00**	**425 288**	35.000	725	45	220
	355	12	**775 642 675**	**3'902.00**		49.000	735	45	260
	400	16	**775 642 678**	**4'800.00**		94.000	770	45	190

PVC Anbohrschellen

PF 2 52 317

Anbohrschelle mit integriertem Bohrer

- Für PVC Rohre - Anbohrung unter Betriebsdruck
- Für Betriebsdrücke bis 10 bar Wasser
- Satteloberteil gummigedichtet
- Dichtung: NBR (Nitril-Kautschuk), shore Härte: 60 ±5 shore A
- Gewindeabgang für PVP-Verschraubungen, 21.50.69
- Rechtwinklig zum Hauptrohr
- Schraubschlüssel zum Anbohren: 799 150 007 (16 - 25 mm) 799 150 008 (32 - 40 mm) 799 150 009 (50 - 63 mm)

d (mm)	Code	CHF	NPK	Gewicht (kg)	d1 (mm)	Anschlussmass	Anbohr-Ø (mm)	L (mm)
63	**161 114 409**	**115.00**	**564 655**	1.228	32	1	21	105
75	**161 114 415**	**134.00**	**564 656**	1.150	32	1	30	105
90	**161 114 422**	**121.00**	**564 657**	1.198	32	1	30	105
110	**161 114 430**	**123.00**	**564 658**	1.486	32	1	30	105
110	**161 114 433**	**145.00**	**564 738**	1.473	63	2	39	105
160	**161 114 454**	**146.00**	**564 662**	1.398	32	1	30	120
160	**161 114 457**	**169.00**	**564 742**	2.351	63	2	39	120
225	**161 114 470**	**164.00**	**564 665**	2.023	32	1	30	120
225	**161 114 473**	**184.00**	**564 745**	2.503	63	2	39	120

Rollmaplast

Rollmaplast Typ I

PF 2 92 708

Elektroschweiss-Muffe Typ I

- **PE 80 SDR 11 (ISO S5)**
- Max. zulässiger Druck siehe "Allgemeine Informationen"
- Mit wegbegrenzter Schweissanzeige und Anschlagnocken
- Schweissbar mit Automaten E4 light und CUBO (alle Dimensionen)
- 2 mm Steckkontakte

d (mm)	Code	CHF	NPK	Gewicht (kg)	SDR Rohr	d1 (mm)	L (mm)	WI (mm)
32	**701 473 982**	**8.10**	**431 512**	0.050	11	46	52	1
40	**701 473 983**	**8.30**	**431 513**	0.070	11	56	52	1
50	**701 473 984**	**9.60**	**431 514**	0.078	11	67	52	2
63	**701 473 985**	**12.90**	**431 515**	0.120	11	82	63	2
75	**701 473 986**	**16.90**	**431 516**	0.146	11 - 17/17.6	95	70	3
90	**701 473 987**	**20.10**	**431 517**	0.200	11 - 17/17.6	112	75	4
110	**701 473 988**	**26.90**	**431 518**	0.349	11 - 26	137	86	6

PF 2 92 709

Elektroschweiss-Muffe Typ I

- PP-H100
- Mit wegbegrenzter Schweissanzeige und Anschlagnocken
- Schweissbar mit Automaten E4 light und CUBO (alle Dimensionen)
- Kleinster SDR ist massgebend für Betriebsdruck

	d (mm)	Code	CHF	Gewicht (kg)	SDR Rohr	d1 (mm)	L (mm)	WI (mm)
*	20	**701 473 047**	**7.40**	0.032	6 - 7.4	33	55	1
*	25	**701 473 048**	**8.00**	0.039	6 - 7.4	39	55	1
	32	**701 473 049**	**8.10**	0.047	6 - 11.0	46	52	1
	40	**701 473 050**	**8.30**	0.062	6 - 11.0	56	52	1
	50	**701 473 051**	**9.60**	0.078	6 - 11.0	67	52	2
	63	**701 473 052**	**12.90**	0.124	6 - 17.6	81	63	2
	75	**701 473 053**	**16.90**	0.141	6 - 17.6	95	70	3
	90	**701 473 054**	**20.10**	0.199	6 - 17.6	110	75	4
	110	**701 473 055**	**26.90**	0.349	6 - 17.6	135	86	6

Rollmaplast Typ LI
Elektroschweiss-Fittinge

PF 2 90 730

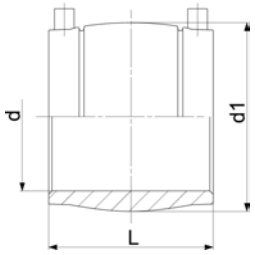

Muffe Typ LI

- **PE 100 SDR 11** (ISO S5)
- 5 bar Gas / 16 bar Wasser
- 2 mm Steckkontakte
- *Mit wegbegrenzter Schweissanzeige und Anschlagnocken
- Schweissbar mit Automaten E4 light und CUBO (alle Dimensionen)

	d (mm)	Code	CHF	NPK	Gewicht (kg)	WI	SDR Rohr	d1 (mm)	L (mm)
*	20	**701 485 160**	**7.60**		0.020	1	11	33	55
*	25	**701 485 161**	**7.60**		0.041	1	11	39	55
*	32	**701 485 162**	**9.30**	**431 512**	0.047	1	11	46	60
*	40	**701 485 163**	**9.40**	**431 513**	0.077	2	11	56	65
	50	**701 485 164**	**13.20**	**431 514**	0.121	3	11	69	75
	63	**701 485 165**	**14.10**	**431 515**	0.181	4	11	82	80
	75	**701 485 166**	**22.90**	**431 516**	0.228	5	11 - 17/17.6	95	90
*	90	**701 485 175**	**25.80**	**431 517**	0.323	6	11 - 17/17.6	112	100
*	110	**701 485 176**	**31.60**	**431 518**	0.523	8	11 - 17/17.6	137	110

PF 2 90 730

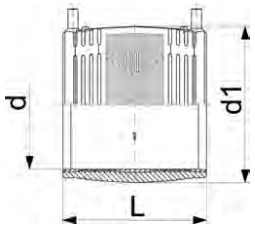

Muffe Typ LI

- **PE 100 SDR 11** (ISO S5)
- 5 bar Gas / 16 bar Wasser
- 2 mm Steckkontakte
- Wegbegrenzte Schweissanzeige
- Schweissbar mit Automaten E4 light und CUBO (alle Dimensionen)
- Entfernbarer Mittenanschlag bis d160

d (mm)	Code	CHF	Gewicht (kg)	WI	SDR Rohr	L (mm)	d1 (mm)
125	**701 485 690**	**43.90**	0.727	P	11 - /17/17.6	158	154
140	**701 485 691**	**48.00**	0.969	P	11 - /17/17.6	168	172
160	**701 485 692**	**67.00**	1.394	P	11 - /17/17.6	180	195
180	**701 485 693**	**100.00**	1.750	P	11 - /17/17.6	194	219
200	**701 485 694**	**111.00**	2.315	P	11 - /17/17.6	208	244
225	**701 485 695**	**158.00**	3.358	P	11 - /17/17.6	224	273

Stutzenfittings

Stutzenfittings in PE100

PF 2 51 301

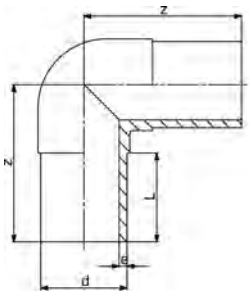

Winkel 90° PE100 SDR 11

- Langschenklige Version
- 5 bar Gas / 16 bar Wasser

d (mm)	Code	CHF	NPK	Gewicht (kg)	z (mm)	L (mm)	e (mm)
20	**753 101 006**	**7.00**		0.027	75	52	3.0
25	**753 101 007**	**7.30**		0.040	80	52	3.0
32	**753 101 008**	**8.30**	**422 112**	0.056	85	54	3.0
40	**753 101 009**	**9.80**	**422 113**	0.089	95	57	3.7
50	**753 101 010**	**12.00**	**422 114**	0.156	105	63	4.6
63	**753 101 011**	**21.30**	**422 115**	0.274	115	65	5.8
75	**753 101 012**	**27.10**	**422 116**	0.414	130	72	6.8
90	**753 101 013**	**32.50**	**422 117**	0.704	150	81	8.2
110	**753 101 014**	**55.00**	**422 118**	1.158	165	86	10.0
125	**753 101 015**	**76.00**	**422 119**	1.609	180	92	11.4
140	**753 101 016**	**97.00**	**422 121**	2.270	194	92	12.7
160	**753 101 017**	**111.00**	**422 122**	3.100	210	102	14.6
180	**753 101 018**	**125.00**	**422 123**	4.328	232	107	16.4
200	**753 101 019**	**175.00**	**422 124**	5.739	253	117	18.2
225	**753 101 020**	**206.00**	**422 125**	7.775	270	122	20.5
250	**753 101 001**	**344.00**	**422 126**	10.506	292	130	22.7
280	**753 100 922**	**549.00**	**422 127**	15.059	320	140	25.4
315	**753 100 923**	**693.00**	**422 128**	21.960	370	150	28.6

PF 2 51 301

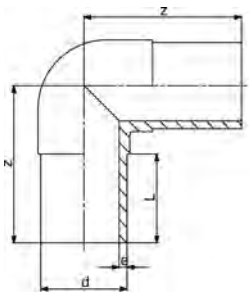

Winkel 90° PE100 SDR 17/17.6

- Langschenklige Version
- 5 bar Gas / 10 bar Wasser

d (mm)	Code	CHF	NPK	Gewicht (kg)	z (mm)	L (mm)	e (mm)	PSI
90	**753 100 813**	**29.80**	**422 117**	0.543	150	81	5.4	130
110	**753 100 814**	**54.00**	**422 118**	0.876	165	86	6.6	130
125	**753 100 815**	**67.00**	**422 119**	0.927	180	93	7.4	130
140	**753 100 816**	**86.00**	**422 121**	1.547	194	92	8.3	130
160	**753 100 817**	**98.00**	**422 122**	2.385	210	102	9.5	130
180	**753 100 818**	**111.00**	**422 123**	3.205	232	107	10.7	130
200	**753 100 819**	**150.00**	**422 124**	4.298	253	115	11.9	130
225	**753 100 820**	**178.00**	**422 125**	5.864	270	120	13.4	130
250	**753 100 821**	**314.00**	**422 126**	7.700	292	130	14.8	130
280	**753 100 822**	**462.00**	**422 127**	10.500	320	140	16.6	
315	**753 100 823**	**574.00**	**422 128**	15.300	370	150	18.7	

PF 2 51 301

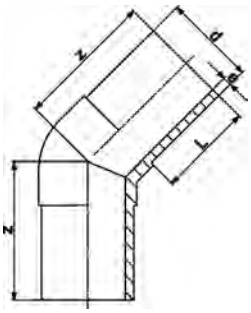

Winkel 45° PE100 SDR11

- Langschenklige Version
- 5 bar Gas / 16 bar Wasser

d (mm)	Code	CHF	NPK	Gewicht (kg)	z (mm)	L (mm)	e (mm)
20	**753 151 006**	**7.00**		0.027	70	52	3.0
25	**753 151 007**	**7.30**		0.037	75	52	3.0
32	**753 151 008**	**8.30**	**422 152**	0.050	80	54	3.0
40	**753 151 009**	**9.80**	**422 153**	0.086	85	57	3.7
50	**753 151 010**	**12.00**	**422 154**	0.133	90	63	4.6
63	**753 151 011**	**21.30**	**422 155**	0.227	95	65	5.8
75	**753 151 012**	**27.10**	**422 156**	0.350	105	72	6.8
90	**753 151 013**	**32.50**	**422 157**	0.565	120	81	8.2
110	**753 151 014**	**55.00**	**422 158**	0.921	130	86	10.0
125	**753 151 015**	**76.00**	**422 159**	1.290	140	92	11.4
140	**753 151 016**	**97.00**	**422 161**	1.796	164	120	12.7
160	**753 151 017**	**111.00**	**422 162**	2.454	162	102	14.6
180	**753 151 018**	**125.00**	**422 163**	3.274	170	107	16.4
200	**753 151 019**	**175.00**	**422 164**	4.362	186	116	18.2
225	**753 151 020**	**206.00**	**422 165**	5.981	200	123	20.5
250	**753 151 021**	**344.00**	**422 166**	8.283	220	130	22.7
280	**753 150 922**	**549.00**	**422 167**	10.285	230	140	25.4
315	**753 150 923**	**693.00**	**422 168**	14.124	250	150	28.6

PF 2 51 301

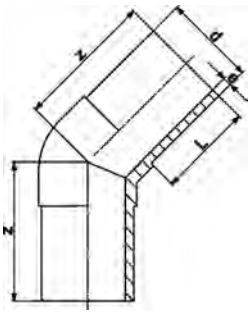

Winkel 45° PE100 SDR17/17.6

- 5 bar Gas / 10 bar Wasser
- Langschenklige Version

d (mm)	Code	CHF	NPK	Gewicht (kg)	z (mm)	L (mm)	e (mm)	PSI
90	**753 150 813**	**29.80**	**422 157**	0.411	120	81	5.4	130
110	**753 150 814**	**54.00**	**422 158**	0.686	130	86	6.6	130
125	**753 150 815**	**67.00**	**422 159**	0.948	140	92	7.4	
140	**753 150 816**	**86.00**	**422 161**	1.259	164	120	8.3	
160	**753 150 817**	**98.00**	**422 162**	1.901	162	102	9.5	130
180	**753 150 818**	**111.00**	**422 163**	2.386	170	107	10.7	
200	**753 150 819**	**150.00**	**422 164**	3.153	186	116	11.9	
225	**753 150 820**	**178.00**	**422 165**	4.441	205	123	13.4	130
250	**753 150 821**	**314.00**	**422 166**	6.012	217	130	14.8	130
280	**753 150 822**	**462.00**	**422 167**	7.489	230	140	16.6	
315	**753 150 823**	**574.00**	**422 168**	10.123	250	150	18.7	

PF 2 51 301

Winkel 30° PE100 SDR11

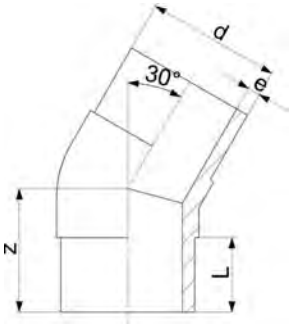

- Langschenklige Version
- 5 bar Gas / 16 bar Wasser
- Geschweisste Ausführung

d (mm)	Code	CHF	NPK	Gewicht (kg)	z (mm)	L (mm)	e (mm)
32	**753 120 908**	**19.50**	**422 172**	0.530	70	54	3.0
40	**753 120 909**	**24.20**	**422 173**	0.530	80	57	3.7
50	**753 120 910**	**27.50**	**422 174**	0.121	80	63	4.6
63	**753 120 911**	**50.00**	**422 175**	0.207	80	65	5.8
75	**753 120 912**	**73.00**	**422 176**	0.311	90	72	6.8
90	**753 120 913**	**86.00**	**422 177**	0.510	100	81	8.2
110	**753 120 914**	**108.00**	**422 178**	0.840	105	86	10.0
125	**753 120 915**	**126.00**	**422 179**	1.174	115	92	11.4
140	**753 120 916**	**154.00**	**422 181**	1.760	135	92	12.7
160	**753 120 917**	**227.00**	**422 182**	2.155	130	102	14.6
180	**753 120 918**	**253.00**	**422 183**	2.911	140	107	16.4
200	**753 120 919**	**345.00**	**422 184**	3.892	150	116	18.2
225	**753 120 920**	**410.00**	**422 185**	5.332	165	123	20.5
250	**753 120 921**	**666.00**	**422 186**	7.307	190	130	22.7
280	**753 120 922**	**947.00**	**422 187**	10.600	200	139	25.4
315	**753 120 923**	**1'105.00**	**422 188**	12.775	200	150	28.6

PF 2 51 301

Winkel 30° PE100 SDR 17/17.6

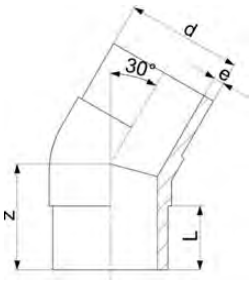

- Langschenklige Version
- 5 bar Gas / 10 bar Wasser
- Geschweisste Ausführung

d (mm)	Code	CHF	NPK	Gewicht (kg)	z (mm)	L (mm)	e (mm)
90	**753 120 813**	**77.00**	**422 177**	0.363	110	81	5.4
110	**753 120 814**	**95.00**	**422 178**	0.607	115	86	6.6
125	**753 120 815**	**119.00**	**422 179**	0.819	125	92	7.4
140	**753 120 816**	**130.00**	**422 181**	1.112	150	92	8.3
160	**753 120 817**	**204.00**	**422 182**	1.526	140	102	9.5
180	**753 120 818**	**225.00**	**422 183**	2.040	150	107	10.7
200	**753 120 819**	**309.00**	**422 184**	2.780	160	116	11.9
225	**753 120 820**	**368.00**	**422 185**	3.798	180	123	13.4
250	**753 120 821**	**600.00**	**422 186**	5.039	200	130	14.8
280	**753 120 822**	**854.00**	**422 187**	8.100	200	139	16.6
315	**753 120 823**	**994.00**	**422 188**	8.655	220	150	18.7

PF 2 51 301

Winkel 15° PE100 SDR17/17,6

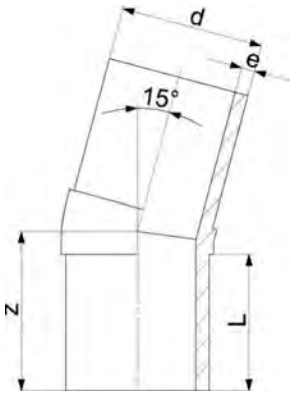

- Langschenklige Version
- 5 bar Gas / 10 bar Wasser
- Geschweisste Ausführung

d (mm)	Code	CHF	Gewicht (kg)	z (mm)	L (mm)	e (mm)
90	**753 140 813**	**56.00**	0.337	100	81	5
110	**753 140 814**	**91.00**	0.551	105	86	7
125	**753 140 815**	**131.00**	0.728	115	92	7
140	**753 140 816**	**146.00**	0.370	135	92	8
160	**753 140 817**	**186.00**	1.364	130	102	10
180	**753 140 818**	**216.00**	2.040	140	107	11
200	**753 140 819**	**294.00**	2.371	150	116	12
225	**753 140 820**	**353.00**	3.335	165	123	13
250	**753 140 821**	**574.00**	5.830	190	130	15
280	**753 140 822**	**816.00**	8.100	195	139	17
315	**753 140 823**	**950.00**	7.528	200	150	19

PF 2 51 301

Winkel 15° Typ L PE100 SDR11

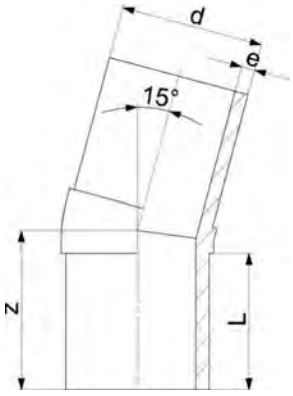

- Langschenklige Version
- 5 bar Gas / 16 bar Wasser
- Geschweisste Ausführung

d (mm)	Code	CHF	Gewicht (kg)	z (mm)	L (mm)	e (mm)
32	**753 141 008**	**18.70**	0.051	70	54	3
40	**753 141 009**	**23.10**	0.082	80	57	4
50	**753 141 010**	**26.40**	0.118	80	63	5
63	**753 141 011**	**46.80**	0.200	80	65	6
75	**753 141 012**	**55.00**	0.290	90	72	7
90	**753 141 013**	**62.00**	0.479	100	81	8
110	**753 141 014**	**102.00**	0.785	105	86	10
125	**753 141 015**	**146.00**	1.063	115	92	11
140	**753 141 016**	**159.00**	1.600	135	92	13
160	**753 141 017**	**212.00**	2.170	130	102	15
180	**753 141 018**	**243.00**	2.653	140	107	16
200	**753 141 019**	**330.00**	3.438	150	116	18
225	**753 141 020**	**392.00**	4.765	165	123	21
250	**753 141 021**	**637.00**	8.300	190	130	23
280	**753 141 022**	**905.00**	8.322	200	139	25
315	**753 141 023**	**1'057.00**	11.292	200	150	29

PF 2 51 301

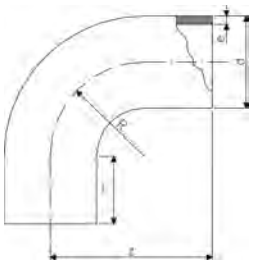

Bogen 90° PE100 SDR11

- Langschenklige Version
- 5 bar Gas / 16 bar Wasser

* aus nahtlosem Rohr gefertigt

	d (mm)	Code	CHF	NPK	Gewicht (kg)	z (mm)	L (mm)	R (mm)	e (mm)
	32	**753 001 008**	**14.10**	**421 112**	0.042	78	46	32	2.9
	40	**753 001 009**	**14.80**	**421 113**	0.090	91	49	40	3.7
	50	**753 001 010**	**19.80**	**421 114**	0.160	107	55	50	4.6
	63	**753 001 011**	**34.40**	**421 115**	0.280	130	63	63	5.8
	75	**753 001 012**	**42.20**	**421 116**	0.464	152	70	75	6.8
	90	**753 001 013**	**45.90**	**421 117**	0.530	168	79	90	8.2
	110	**753 001 014**	**72.00**	**421 118**	1.282	193	82	110	10.0
	125	**753 001 015**	**102.00**	**421 119**	1.290	216	87	125	11.4
	140	**753 001 016**	**158.00**	**421 121**	2.230	232	92	140	12.7
	160	**753 001 017**	**162.00**	**421 122**	3.424	258	98	160	14.6
	180	**753 001 018**	**210.00**	**421 123**	5.000	290	105	180	16.4
	200	**753 001 019**	**226.00**	**421 124**	6.925	317	112	200	18.2
	225	**753 001 020**	**298.00**	**421 125**	9.770	350	120	225	20.5
	250	**753 001 021**	**449.00**	**421 126**	9.230	375	130	250	22.7
	280	**753 001 022**	**581.00**	**421 127**	15.487	430	150	280	25.4
	315	**753 001 023**	**802.00**	**421 128**	23.950	470	150	315	28.6
*	355	**753 001 024**	**1'187.00**		53.300	900	250	533	32.3
*	400	**753 001 025**	**1'360.00**		71.900	980	250	600	36.4
*	450	**753 001 026**	**1'919.00**		97.300	1070	250	675	40.9
*	500	**753 001 027**	**2'885.00**		134.000	1200	280	750	45.5
*	560	**753 001 028**	**3'776.00**		179.300	1290	280	840	50.9
*	630	**753 001 029**	**4'851.00**		243.200	1400	280	945	57.3
*	710	**753 001 030**	**7'613.00**		469.943	2200	570	1630	64.5
*	800	**753 001 031**	**12'705.00**		577.131	2200	480	1720	72.6

PF 2 51 301

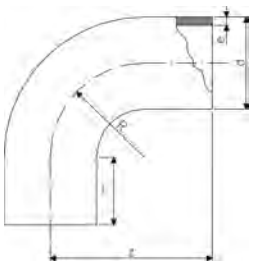

Bogen 90° PE100 SDR17

- Langschenklige Version
- 5 bar Gas / 10 bar Wasser

* aus nahtlosem Rohr gefertigt

	d (mm)	Code	CHF	NPK	Gewicht (kg)	L (mm)	R (mm)	z (mm)	e (mm)
	90	**753 000 813**	**62.00**	**421 117**	0.520	79	90	168	5.4
	110	**753 000 814**	**77.00**	**421 118**	0.942	82	110	193	6.6
	125	**753 000 815**	**90.00**	**421 119**	1.300	87	125	216	7.4
	140	**753 000 816**	**96.00**	**421 121**	1.789	92	140	232	8.3
	160	**753 000 817**	**117.00**	**421 122**	2.410	98	160	258	9.5
	180	**753 000 818**	**173.00**	**421 123**	4.000	105	180	290	10.7
	200	**753 000 819**	**223.00**	**421 124**	6.500	112	200	317	11.9
	225	**753 000 820**	**263.00**	**421 125**	6.414	120	225	350	13.4
	250	**753 000 821**	**331.00**	**421 126**	9.940	130	250	375	14.8
	280	**753 000 822**	**373.00**	**421 127**	13.795	150	280	430	16.6
	315	**753 000 823**	**488.00**	**421 128**	24.000	150	315	470	18.7
*	355	**753 000 824**	**752.00**		36.700	250	533	900	21.1
*	400	**753 000 825**	**1'109.00**		49.700	250	600	980	23.7
*	450	**753 000 826**	**1'568.00**		66.600	250	675	1070	26.7
*	500	**753 000 827**	**2'250.00**		87.400	280	750	1200	29.7
*	560	**753 000 828**	**2'916.00**		116.000	280	840	1290	33.2
*	630	**753 000 829**	**3'636.00**		159.600	280	945	1400	37.4
*	710	**753 000 830**	**5'954.00**		317.382	570	1630	2200	42.1
*	800	**753 000 831**	**9'398.00**		389.859	480	1720	2200	47.4

PF 2 51 301

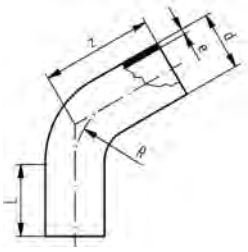

Bogen 60° PE100 SDR11

- aus nahtlosem Rohr gefertigt
- Langschenklige Version
- 5 bar Gas / 16 bar Wasser
- nahtlose Bögen dürfen nicht gekürzt werden

d (mm)	Code	CHF	NPK	Gewicht (kg)	R (mm)	L (mm)	z (mm)	e (mm)
32	**753 071 008**	**35.50**	**421 132**	0.070	48	80	128	2.9
40	**753 071 009**	**38.60**	**421 133**	0.120	60	80	135	3.7
50	**753 071 010**	**55.00**	**421 134**	0.240	75	100	158	4.6
63	**753 071 011**	**76.00**	**421 135**	0.420	95	100	173	5.8
75	**753 071 012**	**84.00**	**421 136**	0.600	113	100	182	6.8
90	**753 071 013**	**93.00**	**421 137**	0.900	135	100	193	8.2
110	**753 071 014**	**122.00**	**421 138**	1.780	165	150	270	10.0
125	**753 071 015**	**137.00**	**421 139**	2.500	188	150	283	11.4
140	**753 071 016**	**154.00**	**421 141**	2.700	210	150	296	12.7
160	**753 071 017**	**183.00**	**421 142**	4.574	240	150	313	14.6
180	**753 071 018**	**302.00**	**421 143**	4.900	270	150	330	16.4
200	**753 071 019**	**364.00**	**421 144**	6.400	300	150	348	18.2
225	**753 071 020**	**432.00**	**421 145**	8.600	338	150	370	20.5
250	**753 071 021**	**521.00**	**421 146**	14.500	375	250	500	22.7
280	**753 071 022**	**626.00**	**421 147**	19.100	420	250	530	25.4
315	**753 071 023**	**770.00**	**421 148**	25.600	473	250	612	28.6
355	**753 071 024**	**1'305.00**		41.700	533	300	690	32.3
400	**753 071 025**	**1'441.00**		55.800	600	300	730	36.4
450	**753 071 026**	**1'771.00**		76.000	675	300	780	40.9
500	**753 071 027**	**2'664.00**		104.600	750	350	880	45.5
560	**753 071 028**	**3'432.00**		139.500	840	350	930	50.9
630	**753 071 029**	**4'412.00**		188.500	945	350	1000	57.3

PF 2 51 301

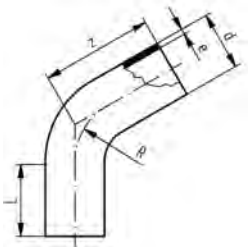

Bogen 60° PE100 SDR17/17.6

- Langschenklige Version
- 5 bar Gas / 10 bar Wasser
- aus nahtlosem Rohr gefertigt
- nahtlose Bögen dürfen nicht gekürzt werden

d (mm)	Code	CHF	NPK	Gewicht (kg)	e (mm)	R (mm)	z (mm)	L (mm)
90	**753 070 813**	**77.00**	**421 137**	0.600	5.4	135	193	100
110	**753 070 814**	**97.00**	**421 138**	1.280	6.6	165	270	150
125	**753 070 815**	**109.00**	**421 139**	1.300	7.4	187	283	150
140	**753 070 816**	**125.00**	**421 141**	1.800	8.3	210	296	150
160	**753 070 817**	**141.00**	**421 142**	3.160	9.5	240	313	150
180	**753 070 818**	**222.00**	**421 143**	3.190	10.7	270	330	150
200	**753 070 819**	**266.00**	**421 144**	4.200	11.9	300	348	150
225	**753 070 820**	**313.00**	**421 145**	5.600	13.4	337	370	150
250	**753 070 821**	**391.00**	**421 146**	9.250	14.8	375	500	250
280	**753 070 822**	**436.00**	**421 147**	15.000	16.6	420	530	250
315	**753 070 823**	**567.00**	**421 148**	19.500	18.7	472	612	250
355	**753 070 824**	**834.00**		30.100	21.1	532	690	300
400	**753 070 825**	**1'189.00**		38.200	23.7	600	730	300
450	**753 070 826**	**1'445.00**		53.700	26.7	675	780	300
500	**753 070 827**	**2'074.00**		73.900	29.7	750	880	350
560	**753 070 828**	**2'651.00**		98.200	33.2	840	930	350
630	**753 070 829**	**3'306.00**		132.300	37.4	945	1000	350

PF 2 51 301

Bogen 45° PE100 SDR11

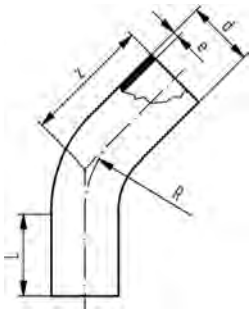

- Langschenklige Version
- 5 bar Gas / 16 bar Wasser
- aus nahtlosem Rohr gefertigt
- nahtlose Bögen dürfen nicht gekürzt werden

d (mm)	Code	CHF	NPK	Gewicht (kg)	e (mm)	z (mm)	R (mm)	L (mm)
32	**753 051 008**	**35.50**	**421 152**	0.077	2.9	120	48	80
40	**753 051 009**	**38.60**	**421 153**	0.120	3.7	120	60	80
50	**753 051 010**	**54.00**	**421 154**	0.240	4.6	149	75	100
63	**753 051 011**	**76.00**	**421 155**	0.360	5.8	161	95	100
75	**753 051 012**	**84.00**	**421 156**	0.560	6.8	168	113	100
90	**753 051 013**	**92.00**	**421 157**	0.760	8.2	177	135	100
110	**753 051 014**	**121.00**	**421 158**	1.700	10.0	243	165	150
125	**753 051 015**	**133.00**	**421 159**	2.186	11.4	253	188	150
140	**753 051 016**	**151.00**	**421 161**	2.800	12.7	262	210	150
160	**753 051 017**	**177.00**	**421 162**	3.800	14.6	274	240	160
180	**753 051 018**	**294.00**	**421 163**	5.140	16.4	287	270	150
200	**753 051 019**	**355.00**	**421 164**	7.058	18.2	299	300	150
225	**753 051 020**	**424.00**	**421 165**	7.400	20.5	315	338	150
250	**753 051 021**	**503.00**	**421 166**	13.000	22.7	440	375	250
280	**753 051 022**	**603.00**	**421 167**	22.000	25.4	460	420	250
315	**753 051 023**	**733.00**	**421 168**	24.930	28.6	535	473	250
355	**753 051 024**	**1'279.00**		39.500	32.3	620	533	300
400	**753 051 025**	**1'407.00**		48.500	36.4	650	600	300
450	**753 051 026**	**1'729.00**		69.800	40.9	680	675	300
500	**753 051 027**	**2'420.00**		96.300	45.5	760	750	350
560	**753 051 028**	**3'122.00**		129.800	50.9	800	840	350
630	**753 051 029**	**4'010.00**		174.000	57.3	870	945	350

PF 2 51 301

Bogen 45° PE100 SDR17/17,6

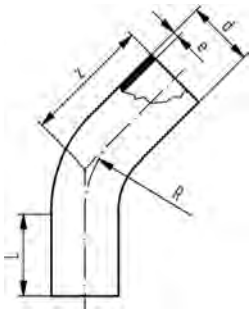

- Langschenklige Version
- 5 bar Gas / 10 bar Wasser
- aus nahtlosem Rohr gefertigt
- nahtlose Bögen dürfen nicht gekürzt werden

d (mm)	Code	CHF	NPK	Gewicht (kg)	R (mm)	e (mm)	z (mm)	L (mm)
90	**753 050 813**	**76.00**	**421 157**	0.600	135	5.4	177	100
110	**753 050 814**	**96.00**	**421 158**	1.208	165	6.6	243	150
125	**753 050 815**	**107.00**	**421 159**	1.540	188	7.4	253	150
140	**753 050 816**	**124.00**	**421 161**	1.720	210	8.3	262	150
160	**753 050 817**	**135.00**	**421 162**	2.200	240	9.5	274	150
180	**753 050 818**	**216.00**	**421 163**	3.000	270	10.7	287	150
200	**753 050 819**	**260.00**	**421 164**	3.700	300	11.9	299	150
225	**753 050 820**	**309.00**	**421 165**	5.000	338	13.4	315	150
250	**753 050 821**	**379.00**	**421 166**	10.691	375	14.8	440	250
280	**753 050 822**	**421.00**	**421 167**	15.000	420	16.6	460	250
315	**753 050 823**	**544.00**	**421 168**	17.800	473	18.7	535	250
355	**753 050 824**	**825.00**		25.600	533	21.1	620	300
400	**753 050 825**	**1'145.00**		36.600	600	23.7	650	300
450	**753 050 826**	**1'377.00**		45.300	675	26.7	680	300
500	**753 050 827**	**1'887.00**		62.400	750	29.7	760	350
560	**753 050 828**	**2'411.00**		81.900	840	33.2	800	350
630	**753 050 829**	**3'005.00**		197.000	945	37.4	870	350

PF 2 51 301

Bogen 30° PE100 SDR11

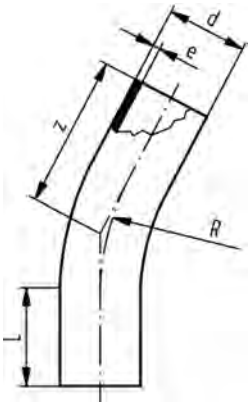

- Langschenklige Version
- 5 bar Gas / 16 bar Wasser
- aus nahtlosem Rohr gefertigt
- nahtlose Bögen dürfen nicht gekürzt werden

d (mm)	Code	CHF	NPK	Gewicht (kg)	L (mm)	z (mm)	e (mm)	R (mm)
32	**753 061 008**	**35.50**	**421 172**	0.077	80	113	2.9	48
40	**753 061 009**	**38.60**	**421 173**	0.120	80	116	3.7	60
50	**753 061 010**	**54.00**	**421 174**	0.200	100	140	4.6	75
63	**753 061 011**	**76.00**	**421 175**	0.400	100	150	5.8	95
75	**753 061 012**	**84.00**	**421 176**	0.520	100	155	6.8	113
90	**753 061 013**	**91.00**	**421 177**	0.760	100	160	8.2	135
110	**753 061 014**	**119.00**	**421 178**	1.689	150	219	10.0	165
125	**753 061 015**	**131.00**	**421 179**	2.096	150	225	11.4	188
140	**753 061 016**	**148.00**	**421 181**	2.200	150	231	12.7	210
160	**753 061 017**	**173.00**	**421 182**	3.650	150	239	14.6	240
180	**753 061 018**	**289.00**	**421 183**	4.782	150	247	16.4	270
200	**753 061 019**	**350.00**	**421 184**	5.777	150	255	18.2	300
225	**753 061 020**	**418.00**	**421 185**	6.300	150	266	20.5	338
250	**753 061 021**	**486.00**	**421 186**	13.100	250	385	22.7	375
280	**753 061 022**	**579.00**	**421 187**	16.300	250	400	25.4	420
315	**753 061 023**	**700.00**	**421 188**	21.850	250	460	28.6	473
355	**753 061 024**	**1'279.00**		34.900	300	540	32.3	533
400	**753 061 025**	**1'407.00**		45.900	300	560	36.4	600
450	**753 061 026**	**1'729.00**		60.200	300	580	40.9	675
500	**753 061 027**	**2'420.00**		83.300	350	630	45.5	750
560	**753 061 028**	**3'122.00**		108.600	350	680	50.9	840
630	**753 061 029**	**4'010.00**		148.300	350	730	57.3	945

PF 2 51 301

Bogen 30° PE100 SDR17/17,6

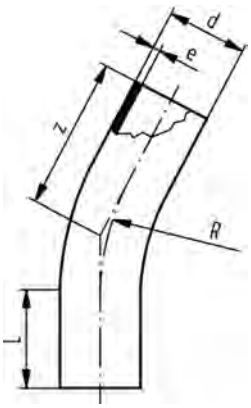

- Langschenklige Version
- 5 bar Gas / 10 bar Wasser
- aus nahtlosem Rohr gefertigt
- nahtlose Bögen dürfen nicht gekürzt werden

d (mm)	Code	CHF	Gewicht (kg)	z (mm)	L (mm)	R (mm)	e (mm)
90	**753 060 813**	**76.00**	0.500	160	100	135	5.4
110	**753 060 814**	**95.00**	1.060	219	150	165	6.6
125	**753 060 815**	**106.00**	1.100	225	150	188	7.4
140	**753 060 816**	**122.00**	1.720	231	150	210	8.3
160	**753 060 817**	**133.00**	2.565	239	150	240	9.5
180	**753 060 818**	**213.00**	3.389	247	150	270	10.7
200	**753 060 819**	**257.00**	4.213	255	150	300	11.9
225	**753 060 820**	**305.00**	7.540	266	150	338	13.4
250	**753 060 821**	**366.00**	11.600	385	250	375	14.8
280	**753 060 822**	**405.00**	12.800	400	250	420	16.6
315	**753 060 823**	**523.00**	25.000	460	250	473	18.7
355	**753 060 824**	**825.00**	22.700	540	300	533	21.1
400	**753 060 825**	**1'145.00**	29.800	560	300	600	23.7
450	**753 060 826**	**1'376.00**	39.100	580	300	675	26.7
500	**753 060 827**	**1'887.00**	54.000	650	350	750	29.7
560	**753 060 828**	**2'409.00**	70.300	680	350	840	33.2
630	**753 060 829**	**3'005.00**	95.800	730	350	945	37.4

PF 2 51 301

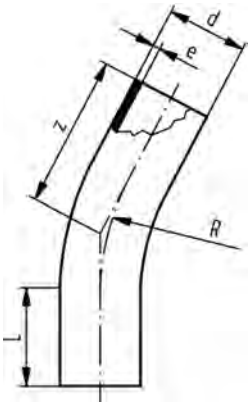

Bogen 22° PE100 SDR11

- Langschenklige Version
- 5 bar Gas / 16 bar Wasser
- aus nahtlosem Rohr gefertigt
- nahtlose Bögen dürfen nicht gekürzt werden

d (mm)	Code	CHF	Gewicht (kg)	z (mm)	L (mm)	R (mm)	e (mm)
32	**753 081 008**	**35.50**	0.077	113	80	48	2.9
40	**753 081 009**	**38.60**	0.120	116	80	60	3.7
50	**753 081 010**	**54.00**	0.200	140	100	75	4.6
63	**753 081 011**	**76.00**	0.400	150	100	95	5.8
75	**753 081 012**	**84.00**	0.520	155	100	113	6.8
90	**753 081 013**	**91.00**	0.760	160	100	135	8.2
110	**753 081 014**	**119.00**	1.500	219	150	165	10.0
125	**753 081 015**	**131.00**	2.000	225	150	188	11.4
140	**753 081 016**	**148.00**	2.200	231	150	210	12.7
160	**753 081 017**	**173.00**	3.300	239	150	240	14.6
180	**753 081 018**	**289.00**	3.700	247	150	270	16.4
200	**753 081 019**	**350.00**	4.750	255	150	300	18.2
225	**753 081 020**	**418.00**	6.300	266	150	338	20.5
250	**753 081 021**	**486.00**	14.015	385	250	375	22.7
280	**753 081 022**	**579.00**	18.510	400	250	420	25.4
315	**753 081 023**	**700.00**	21.845	460	250	473	28.6
355	**753 081 024**	**1'279.00**	34.900	540	300	533	32.3
400	**753 081 025**	**1'407.00**	45.900	560	300	600	36.4
450	**753 081 026**	**1'729.00**	60.200	580	300	675	40.9
500	**753 081 027**	**2'420.00**	83.300	650	350	750	45.5
560	**753 081 028**	**3'122.00**	108.600	680	350	840	50.9
630	**753 081 029**	**4'010.00**	148.300	730	350	945	57.3

PF 2 51 301

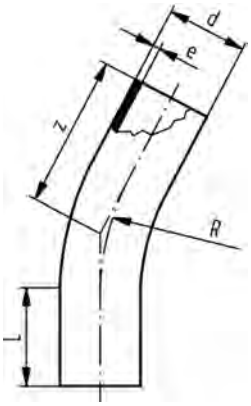

Bogen 22° PE100 SDR17/17,6

- Langschenklige Version
- 5 bar Gas / 10 bar Wasser
- aus nahtlosem Rohr gefertigt
- nahtlose Bögen dürfen nicht gekürzt werden

d (mm)	Code	CHF	Gewicht (kg)	R (mm)	e (mm)	z (mm)	L (mm)
90	**753 080 813**	**76.00**	0.500	135	5	160	100
110	**753 080 814**	**95.00**	1.060	165	7	219	150
125	**753 080 815**	**106.00**	1.100	188	7	225	150
140	**753 080 816**	**122.00**	1.720	210	8	231	150
160	**753 080 817**	**130.00**	1.900	240	10	239	150
180	**753 080 818**	**212.00**	3.318	270	11	247	150
200	**753 080 819**	**257.00**	3.200	300	12	255	150
225	**753 080 820**	**305.00**	5.431	338	13	266	150
250	**753 080 821**	**366.00**	9.904	375	15	385	250
280	**753 080 822**	**405.00**	12.800	420	17	400	250
315	**753 080 823**	**523.00**	14.144	473	19	460	250
355	**753 080 824**	**825.00**	22.700	533	21	540	300
400	**753 080 825**	**1'145.00**	29.800	600	24	560	300
450	**753 080 826**	**1'376.00**	39.100	675	27	580	300
500	**753 080 827**	**1'887.00**	54.000	750	30	650	350
560	**753 080 828**	**2'411.00**	70.300	840	33	680	350
630	**753 080 829**	**3'005.00**	95.800	945	37	730	350

PF 2 51 301

Bogen 11° PE100 SDR11

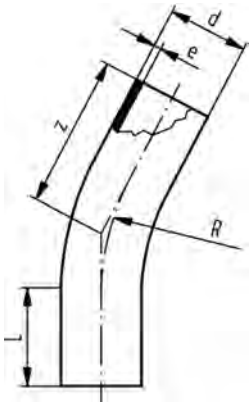

- Langschenklige Version
- 5 bar Gas / 16 bar Wasser
- aus nahtlosem Rohr gefertigt
- nahtlose Bögen dürfen nicht gekürzt werden

d (mm)	Code	CHF	Gewicht (kg)	L (mm)	e (mm)	z (mm)	R (mm)
32	**753 091 008**	**35.50**	0.077	80	3	113	48
40	**753 091 009**	**41.60**	0.120	80	4	116	60
50	**753 091 010**	**54.00**	0.200	100	5	140	75
63	**753 091 011**	**81.00**	0.400	100	6	150	95
75	**753 091 012**	**89.00**	0.520	100	7	155	113
90	**753 091 013**	**91.00**	0.760	100	8	160	135
110	**753 091 014**	**119.00**	1.500	150	10	219	165
125	**753 091 015**	**131.00**	2.000	150	11	225	188
140	**753 091 016**	**148.00**	2.200	150	13	231	210
160	**753 091 017**	**173.00**	3.300	150	15	239	240
180	**753 091 018**	**289.00**	3.700	150	16	247	270
200	**753 091 019**	**350.00**	4.750	150	18	255	300
225	**753 091 020**	**418.00**	7.773	150	21	266	338
250	**753 091 021**	**486.00**	13.100	250	23	385	375
280	**753 091 022**	**606.00**	16.300	250	25	400	420
315	**753 091 023**	**700.00**	21.845	250	29	460	473
355	**753 091 024**	**1'191.00**	34.900	300	32	540	533
400	**753 091 025**	**1'407.00**	45.900	300	36	560	600
450	**753 091 026**	**1'861.00**	60.200	300	41	580	675
500	**753 091 027**	**2'254.00**	83.300	350	46	650	750
560	**753 091 028**	**3'358.00**	108.600	350	51	680	840
630	**753 091 029**	**4'316.00**	148.300	350	57	730	945

PF 2 51 301

Bogen 11° PE100 SDR17/17,6

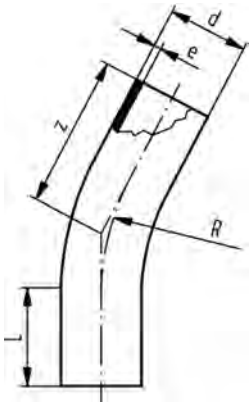

- Langschenklige Version
- 5 bar Gas / 10 bar Wasser
- aus nahtlosem Rohr gefertigt
- nahtlose Bögen dürfen nicht gekürzt werden

d (mm)	Code	CHF	Gewicht (kg)	z (mm)	L (mm)	R (mm)	e (mm)
90	**753 090 813**	**76.00**	0.500	160	100	135	5
110	**753 090 814**	**95.00**	1.060	219	150	165	7
125	**753 090 815**	**106.00**	1.100	225	150	188	7
140	**753 090 816**	**122.00**	1.720	231	150	210	8
160	**753 090 817**	**139.00**	2.653	239	150	240	10
180	**753 090 818**	**212.00**	2.500	247	150	270	11
200	**753 090 819**	**257.00**	4.308	255	150	300	12
225	**753 090 820**	**319.00**	7.540	266	150	338	13
250	**753 090 821**	**366.00**	11.600	385	250	375	15
280	**753 090 822**	**405.00**	12.800	400	250	420	17
315	**753 090 823**	**523.00**	25.000	460	250	473	19
355	**753 090 824**	**825.00**	22.700	540	300	533	21
400	**753 090 825**	**1'145.00**	29.800	560	300	600	24
450	**753 090 826**	**1'376.00**	39.100	580	300	675	27
500	**753 090 827**	**1'887.00**	54.000	650	350	750	30
560	**753 090 828**	**2'411.00**	70.300	680	350	840	33
630	**753 090 829**	**3'005.00**	95.800	730	350	945	37

PF 2 51 301

T 90° egal PE100 SDR11

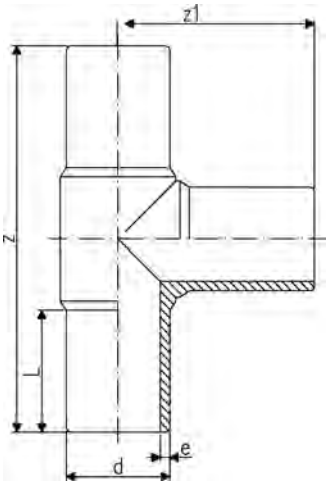

- Langschenklige Version
- 5 bar Gas / 16 bar Wasser

* Mit angeschweissten Rohren
* Segmentgeschweisst und verstärkt
* Kein Verschwächerungsbeiwert

	d (mm)	Code	CHF	Gewicht (kg)	z (mm)	z1 (mm)	L (mm)	e (mm)
	20	**753 201 006**	**6.70**	0.038	150	75	52	3.0
	25	**753 201 007**	**7.90**	0.054	160	80	52	3.0
	32	**753 201 008**	**9.50**	0.077	170	85	54	3.0
	40	**753 201 009**	**11.90**	0.130	190	95	57	3.7
	50	**753 201 010**	**15.00**	0.214	210	105	63	4.6
	63	**753 201 011**	**20.20**	0.376	230	115	65	5.8
	75	**753 201 012**	**30.40**	0.599	264	132	72	6.8
	90	**753 201 013**	**48.60**	1.021	300	150	81	8.2
	110	**753 201 014**	**75.00**	1.612	330	165	86	10.0
	125	**753 201 015**	**93.00**	2.420	366	183	92	11.4
	140	**753 201 016**	**156.00**	3.090	393	193	92	12.7
	160	**753 201 017**	**174.00**	4.403	420	210	102	14.6
	180	**753 201 018**	**235.00**	6.014	460	230	107	16.4
	200	**753 201 019**	**328.00**	8.480	500	250	117	18.2
	225	**753 201 020**	**388.00**	11.507	540	270	122	20.5
	250	**753 201 001**	**549.00**	14.099	575	288	130	22.7
	280	**753 200 902**	**722.00**	18.670	615	308	139	25.4
	315	**753 200 903**	**1'052.00**	26.150	695	346	150	28.6
	355	**753 200 024**	**1'378.00**	38.900	820	410	170	32.3
	400	**753 200 025**	**2'059.00**	53.400	900	450	190	36.4
	450	**753 200 026**	**2'734.00**	73.400	980	490	200	40.9
	500	**753 200 027**	**3'485.00**	98.500	1070	535	220	45.5
*	560	**753 200 908**	**10'714.00**	153.300	1510	755	230	50.9
*	630	**753 200 909**	**16'259.00**	205.500	1630	815	250	57.3
*	710	**753 201 120**	**26'130.00**	318.698	1720	860	450	64.5
*	800	**753 201 121**	**33'280.00**	409.142	1780	890	450	72.6

PF 2 51 301

T 90° egal PE100 SDR17/17,6

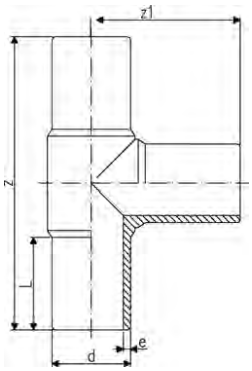

- Langschenklige Version

* Segmentgeschweisst und verstärkt
* Mit angeschweissten Rohren
* Kein Verschwächerungsbeiwert

Ausführung:

- 5 bar Gas / 10 bar Wasser

	d (mm)	Code	CHF	NPK	Gewicht (kg)	z (mm)	z1 (mm)	L (mm)	e (mm)	DN (mm)
	90	**753 200 813**	**39.00**	**423 117**	0.777	300	150	80	5.4	
	110	**753 200 814**	**58.00**	**423 118**	1.231	330	165	86	6.6	
	125	**753 200 815**	**79.00**	**423 119**	1.690	366	183	92	7.4	
	140	**753 200 816**	**128.00**	**423 121**	2.202	396	196	92	8.3	
	160	**753 200 817**	**147.00**	**423 122**	3.201	428	214	104	9.5	
	180	**753 200 818**	**201.00**	**423 123**	4.287	460	230	105	10.7	
	200	**753 200 819**	**276.00**	**423 124**	5.889	500	250	115	11.9	
	225	**753 200 820**	**330.00**	**423 125**	7.886	540	270	122	13.4	
	250	**753 200 821**	**467.00**	**423 126**	10.000	575	288	130	14.8	
	280	**753 200 802**	**671.00**	**423 127**	13.350	615	308	139	16.6	
	315	**753 200 803**	**866.00**	**423 128**	17.985	695	346	150	18.7	
	355	**753 200 124**	**1'224.00**		26.100	820	410	170	21.1	350
	400	**753 200 125**	**1'473.00**		35.700	900	450	190	23.7	400
	450	**753 200 126**	**2'747.00**		49.400	980	490	200	26.7	500
	500	**753 200 127**	**2'957.00**		66.100	1070	535	220	29.7	500
*	560	**753 200 808**	**8'005.00**		99.200	1510	755	230	33.2	
*	630	**753 200 809**	**10'848.00**		132.700	1630	815	250	37.4	
*	710	**753 201 920**	**26'320.00**		223.440	1720	860	430	42.1	
*	800	**753 201 921**	**39'340.00**		289.460	1780	890	415	47.4	

PF 2 51 301

T 90° egal PE100 SDR17/17,6

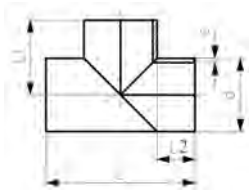

Ausführung:

- Konventionelle Stumpfschweissung nach DVS 2207
- Produktionsprozess: segmentgeschweisst
- Ist nicht Druckklassengerecht. Betriebsdruck-Abminderungsfaktor von 0.5
- 10 bar Gas/16 bar Wasser
- Langschenklige Version

d (mm)	Code	CHF	Gewicht (kg)	L (mm)	L1 (mm)	L2 (mm)	e (mm)
710	**753 202 810**	**6'178.00**	158.180	1410	705	350	42.1
800	**753 202 811**	**7'332.00**	210.302	1500	750	350	47.4
900	**753 202 812**	**12'522.00**	302.118	1700	850	400	53.3
1000	**753 202 813**	**19'150.00**	457.054	2040	1020	520	59.3

PF 2 51 301

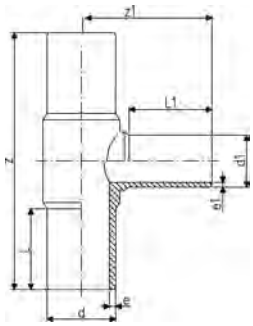

T 90° reduziert PE100 SDR11

Ausführung:

- gespritzt
- 5 bar Gas / 16 bar Wasser
- Langschenklige Version

d (mm)	d1 (mm)	Code	CHF	NPK	Gewicht (kg)	z (mm)	z1 (mm)	L (mm)	L1 (mm)	e (mm)	e1 (mm)
63	32	**753 201 022**	**26.60**		0.300	218	86	65	47	5.8	3.0
63	40	**753 201 026**	**26.60**		0.312	230	107	67	58	5.8	3.7
63	50	**753 201 021**	**24.90**		0.300	218	100	65	59	5.8	4.6
75	32	**753 201 023**	**38.80**		0.455	248	98	73	46	6.8	3.0
75	50	**753 201 024**	**38.80**		0.485	248	109	73	58	6.8	4.6
75	63	**753 201 025**	**38.80**		0.520	248	118	73	65	6.8	5.8
90	50	**753 201 027**	**57.00**	**423 217**	0.794	280	120	79	55	8.2	4.6
90	63	**753 201 029**	**57.00**	**423 237**	0.775	282	127	79	63	8.2	5.8
90	75	**753 201 055**	**57.00**		0.800	286	132	80	75	8.2	6.8
110	63	**753 201 028**	**83.00**	**423 238**	1.409	322	148	87	63	10.0	5.8
110	75	**753 201 031**	**88.00**	**423 258**	1.221	305	148	83	68	10.0	6.8
110	90	**753 201 032**	**104.00**	**423 278**	1.275	322	164	86	79	10.0	8.2
125	90	**753 201 048**	**114.00**	**423 279**	1.717	332	168	109	89	11.4	8.2
125	110	**753 201 033**	**114.00**	**423 319**	1.909	340	167	90	83	11.4	10.0
160	63	**753 201 034**	**230.00**	**423 242**	2.680	416	174	105	65	14.6	5.8
160	75	**753 201 035**	**230.00**	**423 262**	2.676	344	179	101	76	14.6	6.8
160	90	**753 201 036**	**230.00**	**423 282**	2.775	415	190	101	79	14.6	8.2
160	110	**753 201 037**	**230.00**	**423 322**	3.300	415	200	101	82	14.6	10.0
180	90	**753 201 049**	**320.00**	**423 283**	4.410	420	200	136	97	16.4	8.2
180	110	**753 201 050**	**320.00**	**423 323**	4.379	430	206	145	101	16.4	10.0
180	160	**753 201 038**	**320.00**	**423 383**	4.715	414	203	105	94	16.4	14.6
200	63	**753 201 073**	**522.00**	**423 244**	7.300	503	196	122	63	18.2	5.8
200	90	**753 201 074**	**522.00**	**423 284**	9.730	500	216	122	79	18.2	8.2
200	110	**753 201 075**	**522.00**	**423 324**	7.120	505	219	122	82	18.2	10.0
200	160	**753 201 076**	**522.00**	**423 384**	9.730	500	237	122	98	18.2	14.6
225	75	**753 201 039**	**527.00**	**423 265**	9.880	560	219	120	70	20.5	6.8
225	90	**753 201 040**	**527.00**	**423 285**	6.633	555	228	120	80	20.5	8.2
225	110	**753 201 041**	**527.00**	**423 325**	10.010	559	238	120	82	20.5	10.0
225	160	**753 201 042**	**527.00**	**423 385**	8.095	555	258	120	98	20.5	14.6
225	180	**753 201 043**	**527.00**	**423 425**	9.375	559	284	120	105	20.5	16.4
250	110	**753 201 078**	**914.00**		11.820	584	284	130	82	22.7	10.0
250	160	**753 201 079**	**914.00**	**423 386**	12.302	586	266	127	98	22.7	14.6
315	110	**753 201 051**	**941.00**		15.300	705	282	150	82	28.6	10.0
315	160	**753 201 052**	**941.00**		22.998	705	301	150	102	28.6	14.6
315	225	**753 201 053**	**986.00**		20.011	658	335	170	145	28.6	20.5
315	250	**753 201 054**	**986.00**		24.243	695	331	150	130	28.6	22.7

PF 2 51 301

T 90° reduziert PE100 SDR17/17,6

- gespritzt
- Langschenklige Version
- 5 bar Gas / 10 bar Wasser
- Zu allen Elektroschweissmuffen passend
- Max. zulässiger Druck siehe "Allgemeine Informationen"
- **PE100 SDR 17** (ISO S8)

* Mit aufgeschweisster Reduktion

Ausführung:

- Mit angeschweisster Reduktion

d (mm)	d1 (mm)	Code	CHF	NPK	Gewicht (kg)	z (mm)	z1 (mm)	L (mm)	L1 (mm)	e (mm)	e1 (mm)
90	50	**753 201 827**	**51.00**		0.630	275	117	79	55	5.4	3.0
90	63	**753 200 829**	**51.00**	**423 237**	0.560	275	123	79	63	5.4	3.8
110	63	**753 200 828**	**75.00**	**423 238**	1.010	318	147	82	63	6.6	3.8
110	75	**753 200 831**	**87.00**	**423 258**	0.891	315	152	84	70	6.6	4.5
110	90	**753 200 832**	**95.00**	**423 278**	0.941	318	158	82	79	6.6	5.4
125	110	**753 200 833**	**103.00**	**423 319**	1.399	334	168	84	83	7.4	6.6
160	63	**753 200 834**	**202.00**	**423 242**	2.554	330	130	86	63	9.5	3.8
160	75	**753 200 835**	**208.00**	**423 262**	1.932	343	180	98	74	9.5	4.5
160	90	**753 200 836**	**208.00**	**423 282**	1.972	410	188	98	79	9.5	5.4
160	110	**753 200 837**	**210.00**	**423 322**	2.716	410	195	98	82	9.5	6.6
180	90	**753 200 844**	**280.00**	**423 283**	3.250	422	204	134	97	10.7	5.4
180	160	**753 200 838**	**280.00**	**423 383**	3.557	411	205	105	94	10.7	9.5
200	63	**753 201 873**	**408.00**	**423 244**	6.800	500	190	122	63	11.9	3.8
200	90	**753 201 874**	**410.00**	**423 284**	6.900	500	207	122	79	11.9	5.4
200	110	**753 201 875**	**411.00**	**423 324**	5.097	500	215	122	82	11.9	6.6
200	160	**753 201 876**	**413.00**		7.400	500	234	122	98	11.9	9.5
225	75	**753 200 839**	**468.00**	**423 265**	7.128	555	277	120	70	13.4	4.5
225	90	**753 200 840**	**468.00**	**423 285**	4.732	555	226	127	80	13.4	5.4
225	110	**753 200 841**	**472.00**	**423 325**	4.700	555	235	127	82	13.4	6.6
225	160	**753 200 842**	**473.00**	**423 385**	5.922	555	253	127	98	13.4	9.5
225	180	**753 200 843**	**475.00**	**423 425**	7.211	550	280	120	105	13.4	10.7
250	110	**753 201 878**	**646.00**	**423 326**	8.185	575	242	130	82	14.8	6.6
250	160	**753 201 879**	**646.00**	**423 386**	9.800	575	261	130	98	14.8	9.5
315	110	**753 200 851**	**868.00**		15.621	695	277	150	82	18.7	6.6
315	160	**753 200 852**	**868.00**	**423 388**	12.200	695	296	150	102	18.7	9.5
315	225	**753 200 853**	**906.00**		14.869	650	335	170	145	18.7	13.4
315	250	**753 200 854**	**906.00**		15.500	695	325	150	130	18.7	14.8

PF 2 51 301

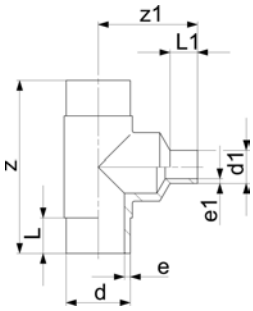

T 90° reduziert PE100 SDR11
PE 100 SDR 11 (ISO S5)

Ausführung:

- Mit angeschweisster Reduktion
- 5 bar Gas / 16 bar Wasser
- Langschenklige Version

d (mm)	d1 (mm)	Code	CHF	Gewicht (kg)	z1 (mm)	z (mm)	L (mm)	L1 (mm)	e (mm)	e1 (mm)
25	20	**753 201 002**	**24.20**	0.053		160	52	52	3.0	3.0
32	20	**753 201 003**	**24.20**	0.094	105	170	54	52	3.0	3.0
32	25	**753 201 004**	**24.20**	0.098	110	170	54	52	3.0	3.0
40	20	**753 201 005**	**26.60**	0.124	120	190	57	52	3.7	3.0
40	25	**753 201 069**	**26.60**	0.160	120	190	57	52	3.7	3.0
40	32	**753 201 070**	**26.60**	0.160	120	190	57	52	3.7	3.0
50	20	**753 201 072**	**27.90**	0.252	140	210	63	52	4.6	3.0
50	25	**753 201 077**	**27.90**	0.203	130	210	63	52	4.6	3.0
50	32	**753 201 080**	**27.90**	0.207	130	210	63	53	4.6	3.0
50	40	**753 201 081**	**27.90**	0.224	130	210	63	57	4.6	3.7
75	40	**753 201 084**	**41.50**	0.603	180	264	72	57	6.8	3.7
125	63	**753 201 085**	**122.00**	2.359	225	366	92	61	11.4	5.8
125	75	**753 201 086**	**122.00**	2.434	235	366	92	72	11.4	6.8
140	75	**753 201 087**	**199.00**	3.038	230	396	92	70	12.7	6.8
140	90	**753 201 089**	**199.00**	3.092	235	396	92	79	12.7	8.2
140	110	**753 201 090**	**199.00**	3.208	240	396	92	82	12.7	10.0
140	125	**753 201 091**	**199.00**	4.170	240	396	92	90	12.7	11.4
160	125	**753 201 092**	**247.00**	4.544	265	420	102	92	14.6	11.4
160	140	**753 201 093**	**247.00**	5.895	270	420	102	96	14.6	12.7
180	125	**753 201 094**	**342.00**	6.111	285	460	107	92	16.4	11.4
180	140	**753 201 095**	**342.00**	6.317	295	460	107	110	16.4	12.7
200	125	**753 201 096**	**498.00**	8.424	295	500	117	92	18.2	11.4
200	140	**753 201 097**	**498.00**	10.570	310	500	117	110	18.2	12.7
200	180	**753 201 098**	**498.00**	9.031	310	500	117	110	18.2	16.4
225	125	**753 201 099**	**555.00**	11.260	320	540	122	92	20.5	11.4
225	140	**753 201 100**	**555.00**	14.574	335	540	122	110	20.5	12.7
225	200	**753 201 101**	**555.00**	14.925	340	540	122	117	20.5	18.2
250	180	**753 201 102**	**704.00**	14.327	350	576	130	105	22.7	16.4
250	200	**753 201 103**	**704.00**	19.220	360	576	130	112	22.7	18.2
250	225	**753 201 104**	**704.00**	15.240	390	576	130	120	22.7	20.5
280	200	**753 201 105**	**956.00**	24.520	420	616	139	112	25.4	18.2
280	225	**753 201 106**	**956.00**	21.755	420	616	139	120	25.4	20.5
280	250	**753 201 107**	**956.00**	21.055	420	616	139	130	25.4	22.7
315	200	**753 201 108**	**1'688.00**	33.672	470	690	150	134	28.6	18.2
315	280	**753 201 109**	**1'688.00**	34.950	480	690	150	139	28.6	25.4
355	250	**753 201 110**	**2'824.00**	48.900	530	818	165	130	32.3	22.7
355	280	**753 201 111**	**2'824.00**	49.300	480	818	165	139	32.3	25.4
355	315	**753 201 112**	**2'353.00**	49.690	480	818	165	150	32.3	28.6
400	280	**753 201 113**	**4'561.00**	52.915	530	910	180	139	36.4	25.4
400	315	**753 201 114**	**3'910.00**	53.625	580	910	180	150	36.4	28.6
400	355	**753 201 115**	**3'910.00**	54.075	675	910	180	165	36.4	32.3

PF 2 51 301

T90° reduziert PE100 SDR17/17,6

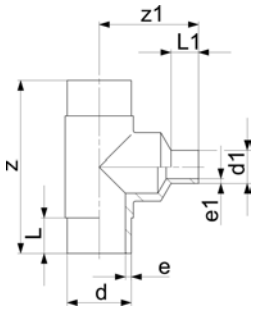

Ausführung:

- Mit angeschweisster Reduktion
- 5 bar Gas / 10 bar Wasser
- Langschenklige Version

d (mm)	d1 (mm)	Code	CHF	Gewicht (kg)	z (mm)	z1 (mm)	L1 (mm)	L (mm)	e (mm)	e1 (mm)
125	63	**753 200 801**	**109.00**	1.752	366	215	61	92	7	4
125	75	**753 200 810**	**109.00**	1.806	366	235	72	92	7	5
125	90	**753 200 811**	**109.00**	1.712	366	235	80	92	7	5
140	75	**753 200 812**	**179.00**	2.820	396	240	70	92	8	5
140	90	**753 200 822**	**179.00**	2.211	396	240	78	92	8	5
140	110	**753 200 823**	**179.00**	2.266	396	235	82	92	8	7
140	125	**753 200 824**	**179.00**	2.317	396	240	87	92	8	7
160	125	**753 200 825**	**222.00**	3.311	428	265	90	104	10	5
160	140	**753 200 826**	**222.00**	3.416	428	280	96	104	10	8
180	110	**753 200 827**	**308.00**	4.410	460	285	92	105	11	7
180	125	**753 200 845**	**308.00**	4.460	460	285	90	105	11	7
180	140	**753 200 846**	**308.00**	4.483	460	305	110	105	11	8
200	125	**753 200 847**	**448.00**	5.886	500	310	92	115	12	7
200	140	**753 200 848**	**448.00**	7.200	500	315	110	115	12	8
200	180	**753 200 849**	**448.00**	6.900	500	315	110	115	12	11
225	125	**753 200 850**	**499.00**	7.937	540	320	92	122	13	7
225	140	**753 200 855**	**499.00**	8.780	540	345	110	122	13	8
225	200	**753 200 856**	**499.00**	9.064	540	335	115	122	13	12
250	180	**753 200 857**	**634.00**	15.000	576	340	105	130	15	11
250	200	**753 200 858**	**634.00**	15.440	576	350	112	130	15	12
250	225	**753 200 859**	**634.00**	15.620	576	370	120	130	15	13
280	200	**753 200 860**	**858.00**	19.200	616	400	112	139	17	12
280	225	**753 200 861**	**858.00**	19.500	616	400	120	139	17	13
280	250	**753 200 862**	**858.00**	20.120	616	400	130	139	17	15
315	200	**753 200 863**	**1'512.00**	18.700	690	480	134	150	19	12
315	280	**753 200 864**	**1'512.00**	26.940	690	480	139	150	19	17
355	250	**753 200 865**	**2'762.00**	35.770	818	480	130	165	21	15
355	280	**753 200 866**	**2'762.00**	36.330	818	480	139	165	21	17
355	315	**753 200 867**	**2'762.00**	37.740	818	490	150	165	21	19
400	280	**753 200 868**	**3'196.00**	48.330	910	540	139	180	24	17
400	315	**753 200 869**	**3'196.00**	48.880	910	580	150	180	24	19
400	355	**753 200 870**	**3'196.00**	50.020	910	675	165	180	24	21

PF 2 51 301

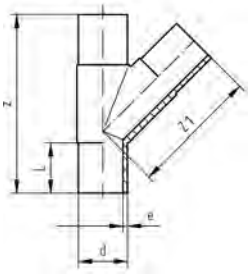

T 45° egal PE100 SDR11

- 5 bar Gas / 16 bar Wasser
- Langschenklige Version
- Max. zulässiger Druck siehe "Allgemeine Informationen"
- **PE 100 SDR 11** (ISO S5)

Ausführung:

- 5 bar Gas / 16 bar Wasser

d (mm)	Code	CHF	Gewicht (kg)	z (mm)	z1 (mm)	L (mm)	e (mm)
50	**753 251 010**	**145.00**	0.300	218	139	56	4.6
63	**753 251 011**	**164.00**	0.440	255	158	63	6.2
75	**753 251 012**	**247.00**	0.800	301	190	70	6.8
90	**753 251 013**	**381.00**	1.373	368	234	79	8.2
110	**753 251 014**	**540.00**	1.800	395	260	82	10.0

PF 2 51 301

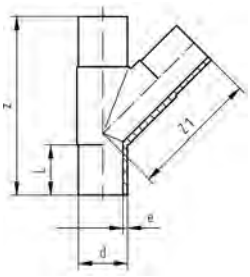

T 45° egal PE100 SDR17/17,6

- 5 bar Gas / 10 bar Wasser
- Langschenklige Version

d (mm)	Code	CHF	Gewicht (kg)	z (mm)	z1 (mm)	L (mm)	e (mm)
90	**753 251 063**	**343.00**	0.800	368	234	79	5.4
110	**753 251 064**	**486.00**	1.400	395	260	82	6.6

PF 2 51 301

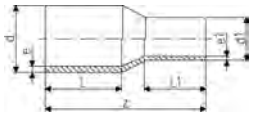

Reduktion PE100 SDR11

- 5 bar Gas / 16 bar Wasser
- Langschenklige Version

d (mm)	d1 (mm)	Code	CHF	NPK	Gewicht (kg)	z (mm)	L (mm)	L1 (mm)	e (mm)	e1 (mm)
25	20	**753 901 038**	**4.70**		0.022	115	53	52	3.0	3,0
32	20	**753 901 042**	**5.00**		0.027	122	55	53	3.0	3,0
32	25	**753 901 041**	**5.00**		0.033	122	55	53	3.0	3,0
40	20	**753 901 048**	**7.00**		0.043	127	56	50	3.7	3,0
40	25	**753 901 047**	**7.00**		0.045	128	55	50	3.7	3,0
40	32	**753 901 046**	**7.00**	**424 133**	0.047	128	55	52	3.7	3,0
50	20	**753 901 055**	**8.00**		0.064	147	62	50	4.6	3,0
50	25	**753 901 054**	**8.00**		0.069	139	62	50	4.6	3,0
50	32	**753 901 053**	**8.00**	**424 134**	0.067	140	62	54	4.6	3,0
50	40	**753 901 052**	**8.00**	**424 154**	0.079	138	62	55	4.6	3,7
63	32	**753 901 060**	**11.60**	**424 135**	0.113	150	65	53	5.8	3,0
63	40	**753 901 059**	**11.60**	**424 155**	0.122	150	65	57	5.8	3,7
63	50	**753 901 058**	**11.60**	**424 175**	0.128	150	65	62	5.8	4,6
75	40	**753 901 063**	**17.70**	**424 156**	0.185	170	72	51	6.8	3,7
75	50	**753 901 064**	**17.70**	**424 176**	0.188	170	72	65	6.8	4,6
75	63	**753 901 065**	**17.70**	**424 216**	0.209	170	72	65	6.8	5,8
90	50	**753 901 072**	**25.00**	**424 177**	0.289	190	81	61	8.2	4,6
90	63	**753 901 071**	**25.00**	**424 217**	0.316	190	81	65	8.2	5,8
90	75	**753 901 070**	**25.00**	**424 237**	0.330	190	81	72	8.2	6,8
110	63	**753 901 078**	**32.80**	**424 218**	0.487	205	85	65	10.0	5,8
110	75	**753 901 077**	**32.80**	**424 238**	0.501	205	84	72	10.0	6,8
110	90	**753 901 076**	**32.80**	**424 258**	0.549	205	85	81	10.0	8,2
125	63	**753 901 083**	**38.10**	**424 219**	0.607	214	88	65	11.4	5,8
125	75	**753 901 082**	**38.10**	**424 239**	0.667	210	89	72	11.4	6,8
125	90	**753 901 081**	**38.10**	**424 259**	0.683	211	89	81	11.4	8,2
125	110	**753 901 080**	**38.10**	**424 279**	0.775	211	90	84	11.4	10,0
140	75	**753 901 086**	**66.00**		0.910	237	113	77	12.7	6,8
140	90	**753 901 087**	**66.00**		0.954	237	114	86	12.7	8,2
140	110	**753 901 084**	**66.00**	**424 281**	0.977	232	104	93	12.7	10,0
140	125	**753 901 085**	**66.00**	**424 321**	1.078	232	102	100	12.7	11,4
160	90	**753 901 088**	**73.00**	**424 262**	1.164	244	100	81	14.6	8,2
160	110	**753 901 090**	**73.00**	**424 282**	1.239	242	100	85	14.6	10,0
160	125	**753 901 089**	**73.00**	**424 322**	1.333	240	100	89	14.6	11,4
160	140	**753 901 032**	**84.00**	**424 342**	1.522	255	110	104	14.6	12,7
180	90	**753 901 073**	**103.00**	**424 263**	1.507	245	105	81	16.4	8,2
180	110	**753 901 074**	**103.00**	**424 283**	1.833	277	124	94	16.4	10,0
180	125	**753 901 091**	**103.00**	**424 323**	1.723	258	108	92	16.4	11,4
180	140	**753 901 075**	**103.00**		1.976	278	124	113	16.4	12,7
180	160	**753 901 033**	**103.00**	**424 363**	1.968	255	107	102	16.4	14,6
200	140	**753 901 066**	**124.00**		2.326	282	123	114	18.2	12,7
200	160	**753 901 092**	**124.00**	**424 364**	2.435	252	104	120	18.2	14,6
200	180	**753 901 034**	**124.00**	**424 384**	2.724	279	124	120	18.2	16,4
225	140	**753 901 067**	**216.00**		2.900	295	132	115	20.5	12,7
225	160	**753 901 096**	**175.00**	**424 365**	2.891	278	120	98	20.5	14,6
225	180	**753 901 095**	**175.00**	**424 385**	3.244	297	128	120	20.5	16,4
225	200	**753 901 094**	**175.00**	**424 425**	3.538	280	124	117	20.5	18,2
250	160	**753 901 000**	**262.00**	**424 366**	2.385	309	150	97	22.7	14,6
250	180	**753 901 068**	**262.00**	**424 386**	4.299	312	150	106	22.7	16,4
250	200	**753 901 001**	**262.00**	**424 426**	4.766	327	155	115	22.7	18,2
250	225	**753 901 002**	**262.00**	**424 446**	2.385	332	130	120	22.7	20,5
280	200	**753 901 098**	**350.00**	**424 427**	6.850	347	140	115	25.4	18,2
280	225	**753 901 099**	**333.00**		6.112	340	140	122	25.4	20,5
280	250	**753 901 003**	**315.00**	**424 467**	2.385	320	137	133	25.4	22,7
315	200	**753 901 004**	**450.00**	**424 428**	7.522	375	170	128	28.6	18,2
315	225	**753 901 097**	**450.00**	**424 448**	7.790	375	150	123	28.6	20,5
315	250	**753 901 005**	**450.00**	**424 468**	8.360	375	150	132	28.6	22,7
315	280	**753 901 012**	**455.00**	**424 447**	8.800	375	150	144	28.6	25,4
355	250	**753 901 013**	**944.00**		9.100	390	165	130	32.3	22,7

Fortsetzung nächste Seite

PF 2 51 301

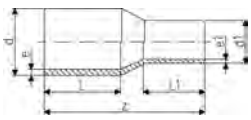

d (mm)	d1 (mm)	Code	CHF	NPK	Gewicht (kg)	z (mm)	L (mm)	L1 (mm)	e (mm)	e1 (mm)
355	280	**753 901 014**	**883.00**		9.500	390	165	139	32.3	25,4
355	315	**753 901 015**	**883.00**		9.900	390	165	150	32.3	28,6
400	280	**753 901 016**	**1'441.00**		10.420	415	180	139	36.4	25,4
400	315	**753 901 017**	**1'388.00**		11.130	415	180	150	36.4	28,6
400	355	**753 901 018**	**1'227.00**		11.600	420	180	165	36.4	32,3
450	280	**753 901 019**	**2'319.00**		16.200	389	195	139	40.9	25,4
450	315	**753 901 020**	**2'319.00**		16.700	390	195	150	40.9	28,6
450	355	**753 901 022**	**2'018.00**		17.500	393	195	164	40.9	32,3
450	400	**753 901 024**	**1'774.00**		18.500	395	195	179	40.9	36,4
500	315	**753 901 025**	**3'082.00**		21.900	422	212	150	45.5	28,6
500	355	**753 901 026**	**2'962.00**		22.600	424	212	164	45.5	32,3
500	400	**753 901 027**	**2'488.00**		23.600	426	212	179	45.5	36,4
500	450	**753 901 029**	**2'258.00**		25.100	428	212	195	45.5	40,9
560	355	**753 901 030**	**4'055.00**		30.100	459	230	164	50.9	32,3
560	400	**753 901 039**	**3'490.00**		31.000	461	230	179	50.9	36,4
560	450	**753 901 040**	**3'066.00**		32.400	463	230	195	50.9	40,9
560	500	**753 901 043**	**2'936.00**		34.100	466	230	212	50.9	45,5
630	400	**753 901 044**	**4'745.00**		41.900	502	250	179	57.3	36,4
630	450	**753 901 045**	**4'486.00**		43.100	503	250	195	57.3	40,9
630	500	**753 901 049**	**4'084.00**		44.700	506	250	212	57.3	45,5
630	560	**753 901 050**	**3'893.00**		46.800	506	250	230	57.3	50,9

PF 2 51 301

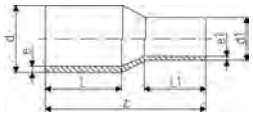

Reduktion PE100 SDR17/17,6

- Langschenklige Version
- 5 bar Gas / 10 bar Wasser

d (mm)	d1 (mm)	Code	CHF	NPK	Gewicht (kg)	z (mm)	L1 (mm)	L (mm)	e (mm)	e1 (mm)
90	63	**753 900 872**	**25.00**	**424 217**	0.224	182	70	79	5.4	3,8
90	75	**753 900 870**	**25.00**	**424 237**	0.234	185	70	79	5.4	4,5
110	63	**753 900 877**	**31.80**	**424 218**	0.326	185	63	82	6.6	3,8
110	90	**753 900 876**	**31.80**	**424 258**	0.333	205	80	85	6.6	5,4
125	63	**753 900 882**	**41.30**		0.610	200	63	87	7.4	3,8
125	90	**753 900 881**	**38.90**	**424 259**	0.461	215	80	90	7.4	5,4
125	110	**753 900 880**	**38.90**	**424 279**	0.507	215	85	90	7.4	6,6
140	75	**753 900 886**	**62.00**		0.560	230	70	112	8.3	4,5
140	90	**753 900 887**	**62.00**		0.642	230	79	112	8.3	5,4
140	110	**753 900 884**	**62.00**	**424 281**	0.715	230	82	112	8.3	6,6
140	125	**753 900 885**	**62.00**	**424 321**	0.754	235	87	115	8.3	7,4
160	90	**753 900 888**	**77.00**	**424 262**	0.752	248	85	120	9.5	5,4
160	110	**753 900 890**	**77.00**	**424 282**	0.930	245	85	100	9.5	6,6
160	125	**753 900 889**	**77.00**	**424 322**	0.930	245	90	100	9.5	7,4
160	140	**753 900 831**	**91.00**	**424 342**	0.995	260	110	120	9.5	8,3
180	90	**753 900 873**	**92.00**	**424 263**	1.010	237	79	105	10.7	5,4
180	110	**753 900 874**	**92.00**	**424 283**	1.600	270	92	120	10.7	6,6
180	125	**753 900 891**	**92.00**	**424 323**	1.165	255	90	105	10.7	7,4
180	140	**753 900 875**	**108.00**		1.720	270	110	120	10.7	8,3
180	160	**753 900 832**	**108.00**	**424 363**	2.100	255	100	105	10.7	9,5
200	140	**753 900 866**	**135.00**		1.800	275	110	120	11.9	8,3
200	160	**753 900 892**	**135.00**	**424 364**	1.664	265	100	115	11.9	9,5
200	180	**753 900 893**	**135.00**	**424 384**	2.580	265	105	115	11.9	10,7
225	140	**753 900 867**	**200.00**		2.021	280	100	120	13.4	8,3
225	160	**753 900 896**	**195.00**	**424 365**	2.020	280	100	120	13.4	9,5
225	180	**753 900 895**	**195.00**	**424 385**	2.240	280	105	120	13.4	10,7
225	200	**753 900 894**	**195.00**	**424 425**	2.237	280	115	120	13.4	11,9
250	160	**753 900 800**	**249.00**	**424 366**	2.850	290	100	130	14.8	9,5
250	180	**753 900 868**	**249.00**	**424 386**	3.100	295	105	130	14.8	10,7
250	200	**753 900 801**	**249.00**	**424 426**	3.210	302	112	130	14.8	11,9
250	225	**753 900 802**	**249.00**	**424 446**	2.385	332	120	162	14.8	13,4
280	200	**753 900 898**	**329.00**	**424 427**	3.800	333	112	140	16.6	11,9
280	225	**753 900 899**	**329.00**	**424 447**	4.062	335	120	140	16.6	13,4
280	250	**753 900 803**	**329.00**	**424 467**	4.352	340	130	140	16.6	14,8
315	200	**753 900 804**	**332.00**	**424 428**	5.390	380	134	180	18.7	11,9
315	225	**753 900 807**	**332.00**	**424 448**	6.200	365	120	150	18.7	13,4
315	250	**753 900 805**	**332.00**	**424 468**	6.420	365	130	150	18.7	14,8
315	280	**753 900 806**	**477.00**		5.940	365	140	150	18.7	16,6
355	250	**753 900 808**	**885.00**		7.082	390	130	165	21.1	14,8
355	280	**753 900 809**	**810.00**		6.728	390	140	165	21.1	16,6
355	315	**753 900 810**	**763.00**		7.240	390	150	165	21.1	18,7
400	280	**753 900 811**	**1'341.00**		7.930	415	140	180	23.7	16,6
400	315	**753 900 812**	**1'257.00**		9.949	415	150	180	23.7	18,7
400	355	**753 900 813**	**1'227.00**		9.620	420	165	180	23.7	21,1
450	280	**753 900 814**	**2'414.00**		11.500	389	140	195	26.7	16,6
450	315	**753 900 815**	**2'174.00**		11.805	390	150	195	26.7	18,7
450	355	**753 900 816**	**1'867.00**		11.900	393	164	195	26.7	21,1
450	400	**753 900 817**	**1'698.00**		12.964	395	179	195	26.7	23,7
500	315	**753 900 818**	**2'799.00**		15.500	422	150	212	29.7	18,7
500	355	**753 900 819**	**2'504.00**		15.700	424	164	212	29.7	21,1
500	400	**753 900 820**	**2'183.00**		16.200	426	179	212	29.7	23,7
500	450	**753 900 821**	**2'065.00**		17.000	428	195	212	29.7	26,7
560	355	**753 900 822**	**3'763.00**		21.400	459	164	230	33.2	21,1
560	400	**753 900 823**	**3'185.00**		21.700	461	179	230	33.2	23,7
560	450	**753 900 824**	**2'775.00**		22.300	463	195	230	33.2	26,7
560	500	**753 900 825**	**2'281.00**		23.200	466	212	230	33.2	29,7
630	400	**753 900 826**	**4'305.00**		29.700	502	179	250	37.4	23,7
630	450	**753 900 827**	**3'859.00**		30.100	503	195	250	37.4	26,7

Fortsetzung nächste Seite

PF 2 51 301

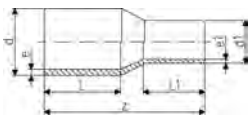

d (mm)	d1 (mm)	Code	CHF	NPK	Gewicht (kg)	z (mm)	L1 (mm)	L (mm)	e (mm)	e1 (mm)
630	500	**753 900 828**	**3'450.00**		30.800	506	212	250	37.4	29,7
630	560	**753 900 829**	**3'394.00**		31.900	506	230	250	37.4	33,3
710	500	**753 900 833**	**5'250.00**		58.796	790	300	300	42.1	29,7
710	560	**753 900 834**	**5'250.00**		60.578	770	300	300	42.1	33,2
710	630	**753 900 835**	**5'250.00**		62.448	740	300	300	42.1	37,4
800	560	**753 900 836**	**6'300.00**		75.842	800	300	300	47.4	33,2
800	630	**753 900 837**	**6'300.00**		78.255	780	300	300	47.4	37,4
800	710	**753 900 838**	**6'300.00**		80.504	750	300	300	47.4	42,1
900	630	**753 900 839**	**9'100.00**		99.282	820	300	300	53.3	37,4
900	710	**753 900 840**	**9'100.00**		100.908	790	300	300	53.3	42,1
900	800	**753 900 841**	**9'100.00**		103.578	760	300	300	53.3	47,4
1000	710	**753 900 842**	**11'500.00**		124.232	820	300	300	59.3	42,1
1000	800	**753 900 843**	**11'500.00**		125.277	780	300	300	59.3	47,4
1000	900	**753 900 844**	**11'500.00**		126.638	740	300	300	59.3	53,3

PF 2 51 301

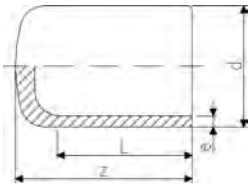

Kappe für Stutzenfitting PE100 SDR11

- 5 bar Gas / 16 bar Wasser
- Langschenklige Version

Anmerkung:

* Spangebend bearbeitet mit Rohr angeschweisst

	d (mm)	Code	CHF	NPK	Gewicht (kg)	z (mm)	L (mm)	e (mm)
	20	**753 961 006**	**5.60**		0.010	52	52	3.0
	25	**753 961 007**	**5.90**		0.015	52	52	3.0
	32	**753 961 008**	**7.70**	**425 112**	0.020	54	54	3.0
	40	**753 961 009**	**8.60**	**425 113**	0.033	57	57	3.7
	50	**753 961 010**	**11.50**	**425 114**	0.054	63	63	4.6
	63	**753 961 011**	**15.90**	**425 115**	0.086	65	65	5.8
	75	**753 961 012**	**23.20**	**425 116**	0.146	80	72	6.8
	90	**753 961 013**	**35.20**	**425 117**	0.240	90	81	8.2
	110	**753 961 014**	**44.20**	**425 118**	0.373	98	86	10.0
	125	**753 961 015**	**50.00**	**425 119**	0.546	105	92	11.4
	140	**753 961 016**	**64.00**	**425 121**	0.727	136	92	12.7
	160	**753 961 017**	**67.00**	**425 122**	1.034	120	102	14.6
	180	**753 961 018**	**87.00**	**425 123**	1.351	128	107	16.4
	200	**753 961 019**	**113.00**	**425 124**	1.845	138	115	18.2
	225	**753 961 020**	**132.00**	**425 125**	2.514	148	122	20.5
	250	**753 961 021**	**181.00**	**425 126**	3.927	205	130	22.7
	280	**753 960 922**	**254.00**	**425 127**	5.045	235	139	25.4
	315	**753 960 923**	**341.00**	**425 128**	6.861	255	150	28.6
*	355	**753 960 924**	**579.00**		9.780	280	165	32.3
*	400	**753 960 925**	**1'019.00**		13.370	310	180	36.4
*	450	**753 960 926**	**1'617.00**		20.800	275	195	40.9
*	500	**753 960 927**	**1'950.00**		28.400	297	212	45.5
*	560	**753 960 928**	**2'260.00**		39.100	325	230	50.9
*	630	**753 960 929**	**2'814.00**		59.700	355	250	57.3

PF 2 51 301

Kappe für Stutzenfitting PE100 SDR17/17,6

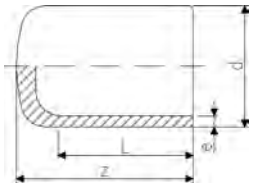

- Langschenklige Version
- 5 bar Gas / 10 bar Wasser

Anmerkung:

* Spangebend bearbeitet mit Rohr angeschweisst

	d (mm)	Code	CHF	NPK	Gewicht (kg)	z (mm)	L (mm)	e (mm)
	50	**753 960 810**	**15.80**		0.036	70	55	3.0
	63	**753 960 811**	**21.10**		0.058	82	63	3.8
	75	**753 960 812**	**31.00**		0.105	92	70	4.5
	90	**753 960 813**	**35.20**	**425 117**	0.214	90	81	5.4
	110	**753 960 814**	**46.80**	**425 118**	0.272	98	86	6.6
	125	**753 960 815**	**52.00**	**425 119**	0.487	105	92	7.4
	140	**753 960 816**	**64.00**	**425 121**	0.481	136	92	8.3
	160	**753 960 817**	**71.00**	**425 122**	0.920	120	102	9.5
	180	**753 960 818**	**86.00**	**425 123**	1.216	128	107	10.7
	200	**753 960 819**	**113.00**	**425 124**	1.687	138	115	11.9
	225	**753 960 820**	**132.00**	**425 125**	2.265	148	122	13.4
	250	**753 960 821**	**162.00**	**425 126**	2.547	205	130	14.8
	280	**753 960 822**	**249.00**	**425 127**	3.523	235	139	16.6
	315	**753 960 823**	**326.00**	**425 128**	4.758	255	150	18.7
	355	**753 960 824**	**579.00**		6.510	280	165	21.1
	400	**753 960 825**	**1'019.00**		9.347	310	180	23.7
*	450	**753 960 826**	**1'247.00**		17.798	265	195	26.7
*	500	**753 960 827**	**1'457.00**		21.400	287	212	29.7
*	560	**753 960 828**	**1'890.00**		29.400	310	230	33.2
*	630	**753 960 829**	**2'219.00**		41.400	340	250	37.4
*	710	**753 960 830**	**6'257.00**		53.950	310	190	42.1
*	800	**753 960 831**	**7'334.00**		73.281	320	190	47.4
*	900	**753 960 832**	**8'208.00**		98.923	330	190	53.5
*	1000	**753 960 833**	**9'386.00**		123.925	340	190	59.3

PF 2 51 301

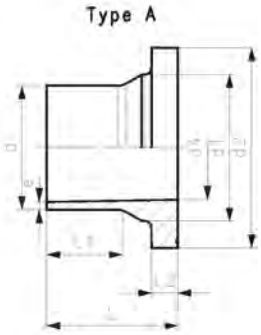

Vorschweissbund LS PE100 SDR11
Kombinierte Dichtfläche: flach und gerillt

Ausführung:

- Langer Stutzen
- Für IR, Stumpf- und Elektroschweissung
- Passend für Flanschverbindungen metrisch (ab d110 auch für ANSI/ASME B 16.5)
- Dichtung d20-d630: Profildichtung NBR Nr. 45 44 07, EPDM Nr. 48 44 07
- Dichtung d710-d1000: Flachdichtung EPDM Nr. 48 40 03
- Type A ohne Fase, Type B mit Fase
- 5 bar Gas / 16 bar Wasser
- Bis d315, passend zu Absperrklappe Typ 567/578. Darüber ecoFIT Adapter für Absperrklappen SDR11 nutzen (d355-d1200)

* Nicht passend für Absperrklappen
** Montageunterstützung durch geformte Rippen

	d (mm)	DN (mm)	SM	Code	CHF	NPK	Gewicht (kg)
	20	15	IR	**753 800 006**	**6.10**		0.022
	25	20	IR	**753 800 007**	**6.30**		0.037
	32	25	IR	**753 800 008**	**7.10**	**425 312**	0.056
	40	32	IR	**753 800 009**	**8.30**	**425 313**	0.081
	50	40	IR	**753 800 010**	**9.80**	**425 314**	0.119
	63	50	IR	**753 800 011**	**11.70**	**425 315**	0.187
	75	65	IR	**753 800 012**	**15.30**	**423 316**	0.314
	90	80	IR	**753 800 013**	**19.20**	**425 317**	0.471
	110	100	IR	**753 800 014**	**24.30**	**425 318**	0.718
	125	100	IR	**753 800 015**	**29.50**	**425 319**	0.883
	140	125	IR	**753 800 016**	**38.00**	**425 321**	1.348
	160	150	IR	**753 800 017**	**43.60**	**425 322**	1.718
	180	150	IR	**753 800 018**	**65.00**	**425 323**	2.035
	200	200	IR	**753 800 019**	**78.00**	**425 324**	2.899
	225	200	IR	**753 800 020**	**84.00**	**425 325**	3.208
	250	250		**753 800 021**	**124.00**	**425 326**	4.878
	280	250		**753 800 022**	**186.00**	**425 327**	4.925
	315	300		**753 800 023**	**222.00**	**425 328**	7.135
**	355	350		**753 800 224**	**423.00**		10.400
**	400	400		**753 800 225**	**1'006.00**		14.500
**	450	500		**753 800 226**	**1'369.00**		23.700
**	500	500		**753 800 227**	**1'552.00**		27.100
*	560	600		**753 800 028**	**3'047.00**		40.000
*	630	600		**753 800 029**	**3'670.00**		42.300
*	710	700		**753 800 030**	**4'325.00**		56.379
*	800	800		**753 800 033**	**5'236.00**		72.636

	d (mm)	DN (mm)	d1 (mm)	d2 (mm)	d3 (mm)	d4 (mm)	L (mm)	L1 (mm)	L2 (mm)	e (mm)	a°	Typ
	20	15	27	45		16	85.0	41.0	7	1.9		A
	25	20	33	58		20	90.5	62.0	9	2.3		A
	32	25	40	68		26	91.5	61.0	10	3.0		A
	40	32	50	78		32	94.5	61.5	11	3.7		A
	50	40	61	88		40	90.0	62.0	12	4.6		A
	63	50	75	102		51	98.0	69.0	14	5.8		A
	75	65	89	122	66	61	125.0	89.0	16	6.8		B
	90	80	105	138	78	73	140.0	103.0	17	8.2		B
	110	100	125	158	100	90	160.0	114.0	18	10.0		B
	125	100	132	158	114	102	170.0	125.0	25	11.4		B
	140	125	155	188	127	114	200.0	147.0	25	12.7		B
	160	150	175	212	151	130	200.0	147.0	25	14.6		B
	180	150	180	212	158	147	200.0	170.0	30	16.4		B
	200	200	232	268	203	163	200.0	128.0	32	18.2		B
	225	200	235	268	210	184	200.0	138.0	32	20.5		B
	250	250	285	320	252	202	220.0	129.0	35	22.7		B
	280	250	291	320	265	229	231.0	144.0	35	25.4		B
	315	300	335	370	300	257	239.0	158.0	35	28.6		B
**	355	350	373	430	342	284	267.0	170.0	40	32.0		B

Fortsetzung nächste Seite

PF 2 51 301

Type A

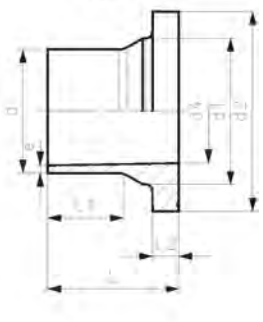

Type B

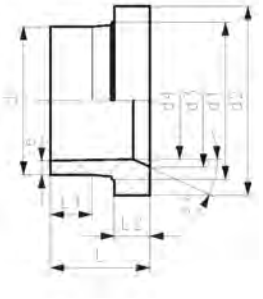

	d (mm)	DN (mm)	d1 (mm)	d2 (mm)	d3 (mm)	d4 (mm)	L (mm)	L1 (mm)	L2 (mm)	e (mm)	a°	Typ
**	400	400	427	482	387	320	292.0	185.0	46	36.0		B
**	450	500	514	585	400	360	330.0	205.0	60	41.0		B
**	500	500	530	585	442	400	351.0	220.0	60	46.0		B
*	560	600	615	685	490	458	365.0	230.0	60	50.9		B
*	630	600	642	685	545	515	385.0	250.0	60	57.3		B
*	710	700	737	800		581	400.0	280.0	60	64.5		A
*	800	800	840	905		652	400.0	280.0	65	74.0		A

PF 2 51 301

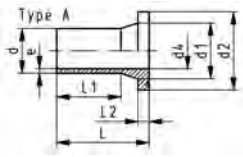

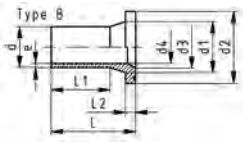

Vorschweissbund PE100 SDR17/17.6
Kombinierte Dichtfläche: flach und gerillt

Ausführung:

- Werkstoff: PE100
- Langer Stutzen
- Für IR, Stumpf- und Elektroschweissung
- Passend für Flanschverbindungen metrisch (ab d110 auch für ANSI/ASME B 16.5)
- Dichtung d20-d630: Profildichtung NBR Nr. 45 44 07, EPDM Nr. 48 44 07
- Dichtung d710-d1000: Flachdichtung EPDM Nr. 48 40 03
- 5 bar Gas / 10 bar Wasser
- Type A ohne Fase, Type B mit Fase

	d (mm)	DN (mm)	SM	Code	CHF	NPK	Gewicht (kg)
	50	40	IR	**753 800 085**	**10.80**	**425 314**	0.107
	63	50	IR	**753 800 086**	**12.30**	**425 315**	0.168
	75	65	IR	**753 800 087**	**14.20**	**425 316**	0.260
	90	80	IR	**753 800 088**	**19.10**	**425 317**	0.367
	110	100	IR	**753 800 089**	**24.30**	**425 318**	0.571
	125	100	IR	**753 800 090**	**29.50**	**425 319**	0.684
	140	125	IR	**753 800 091**	**37.90**		1.035
	160	150	IR	**753 800 092**	**41.30**		1.342
	180	150	IR	**753 800 093**	**65.00**		1.469
	200	200	IR	**753 800 094**	**77.00**		2.297
	225	200	IR	**753 800 095**	**84.00**		2.456
	250	250		**753 800 096**	**106.00**	**425 326**	3.500
	280	250		**753 800 097**	**167.00**	**425 327**	3.714
*	315	300		**753 800 098**	**217.00**	**425 328**	5.470
	355	350		**753 800 299**	**423.00**		7.100
	400	400		**753 800 300**	**624.00**		9.600
	450	500		**753 800 301**	**1'576.00**		16.400
	500	500		**753 800 302**	**1'732.00**		18.500
**	560	600		**753 800 103**	**1'888.00**		27.500
**	630	600		**753 800 104**	**2'247.00**		30.000
**	710	700		**753 800 105**	**3'590.00**		39.376
**	800	800		**753 800 106**	**4'330.00**		50.759
**	900	900		**753 800 107**	**5'756.00**		64.202
**	1000	1000		**753 800 108**	**7'169.00**		79.495

	d (mm)	d1 (mm)	d2 (mm)	d3 (mm)	d4 (mm)	L (mm)	L1 (mm)	L2 (mm)	e (mm)	Typ
	50	61	88		44	90	62	12	3.0	A
	63	75	102		55	106	70	14	3.8	A
	75	89	122		66	130	75	16	4.5	A
	90	105	138		79	140	103	17	5.4	A
	110	125	158		96	160	117	18	6.6	A
	125	132	158	114	110	170	125	25	7.4	B
	140	155	188	127	123	200	147	25	8.3	B
	160	175	212	151	141	200	147	25	9.5	B
	180	180	212		158	200	170	30	10.7	A
	200	232	268	203	176	200	128	32	11.9	B
	225	235	268	210	198	200	138	32	13.4	B
	250	285	320	245	220	220	148	35	14.8	B
	280	291	320	265	246	230	154	35	16.6	B
*	315	335	370	300	277	242	166	36	18.7	B
	355	373	430	346	310	260	170	33	21.1	B
	400	427	482	395	350	282	185	36	23.7	B
	450	514	585	400	400	316	205	46	26.7	B
	500	530	585	442	400	337	220	46	29.7	B
**	560	615	685		493	365	230	60	33.2	A
**	630	642	685		555	385	250	60	37.4	A

Fortsetzung nächste Seite

PF 2 51 301

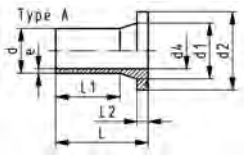

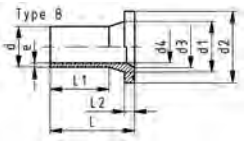

	d (mm)	d1 (mm)	d2 (mm)	d3 (mm)	d4 (mm)	L (mm)	L1 (mm)	L2 (mm)	e (mm)	Typ
**	710	737	800		626	400	280	50	42.1	A
**	800	840	905		705	400	280	52	47.4	A
**	900	944	1005		793	400	260	55	53.3	A
**	1000	1047	1110		881	400	260	60	59.3	A

PF 2 34 238

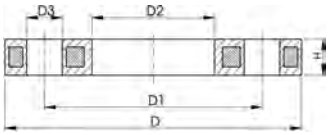

Losflansch PP/Stahl metrisch
Für Stumpfschweiss-Systeme metrisch

Ausführung:

- PP-GF (30% glasfaserverstärkt) mit Stahleinlage
- Anschluss Dimension: ISO 7005, EN 1092, BS 4504, DIN 2501
- **Lochkreis PN 10**

AL: Anzahl der Bohrungen

[1]) Geeignet für Stumpf- und Muffenschweissen

[2]) Kombi-Version, Lochkreis metrisch - ANSI

	d (mm)	DN (mm)	PN (bar)	Code	CHF	NPK	Gewicht (kg)
1	20	15	16	**727 700 206**	**13.60**		0.216
1	25	20	16	**727 700 207**	**15.50**		0.279
1	32	25	16	**727 700 208**	**19.30**	**471 372**	0.429
1	40	32	16	**727 700 209**	**22.10**	**471 373**	0.621
1	50	40	16	**727 700 210**	**26.70**	**471 374**	0.722
1	63	50	16	**727 700 211**	**33.60**	**471 375**	0.900
1	75	65	16	**727 700 212**	**37.20**	**471 376**	1.110
	90	80	16	**727 700 313**	**46.10**	**471 377**	1.390
	110	100	16	**727 700 314**	**58.00**	**471 378**	1.407
	125	100	16	**727 700 315**	**58.00**	**471 379**	1.408
	140	125	16	**727 700 716**	**80.00**	**471 381**	2.318
2	160	150	16	**727 700 717**	**99.00**		3.491
	180	150	16	**727 700 718**	**99.00**	**471 383**	3.108
2	200	200	16	**727 700 719**	**142.00**	**471 364**	5.600
2	225	200	16	**727 700 720**	**142.00**	**471 365**	5.533
	250	250	16	**727 700 721**	**181.00**	**471 366**	6.632
	280	250	16	**727 700 722**	**181.00**	**471 367**	6.573
	315	300	16	**727 700 723**	**264.00**	**471 368**	7.903
	355	350	16	**727 700 724**	**522.00**		14.587
	400	400	16	**727 700 725**	**594.00**		20.034

	d (mm)	D (mm)	D1 (mm)	D2 (mm)	D3 (mm)	H (mm)	AL	SC
1	20	95	65	28	14	12	4	M12
1	25	105	75	34	14	12	4	M12
1	32	115	85	42	14	16	4	M12
1	40	140	100	51	18	16	4	M16
1	50	150	110	62	18	20	4	M16
1	63	165	125	78	18	20	4	M16
1	75	185	145	92	18	20	4	M16
	90	200	160	108	18	20	8	M16
	110	220	180	128	18	20	8	M16
	125	220	180	135	18	20	8	M16
	140	250	210	158	18	26	8	M16
2	160	285	241	178	22	26	8	M20
	180	285	241	188	22	26	8	M20
2	200	340	297	235	22	29	8	M20
2	225	340	297	238	22	29	8	M20
	250	395	350	288	22	32	12	M20
	280	395	350	294	22	32	12	M20
	315	445	400	338	22	36	12	M20
	355	515	460	376	23	42	16	M20
	400	574	515	430	26	42	16	M24

PF 2 55 337

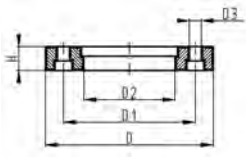

Losflansch PP/Stahl metrisch
Für Stumpfschweiss-Systeme metrisch

Ausführung:

- Glasfaserverstärktes PP mit GGG 50 Einlage
- Anschlussmaße nach ISO 7005, EN 1092, DIN 2501
- **Lochkreis PN 10**

Anmerkung:

flache Seite = Schraubenseite profilierte Seite = Vorschweißbundseite

AL: Anzahl der Bohrungen
* Stahl verzinkt S235-JR, für Erdverlegung geeignet

	d (mm)	DN (mm)	PN (bar)	Code	CHF	Gewicht (kg)
*	450	450	10	**724 705 026**	**694.00**	38.000
	450	500	10	**724 700 426**	**694.00**	25.600
	500	500	10	**724 700 427**	**694.00**	21.061
	560	600	10	**724 700 428**	**1'244.00**	35.000
	630	600	10	**724 700 429**	**1'244.00**	28.500
	710	700	6	**724 700 430**	**1'429.00**	25.500
	800	800	6	**724 700 431**	**1'754.00**	39.300
	900	900	6	**724 700 432**	**2'033.00**	48.500

	d (mm)	DN (mm)	D (mm)	D1 (mm)	D2 (mm)	D3 (mm)	H (mm)	AL	SC
*	450	450	615	565	470	26	36	20	M24
	450	500	685	620	517	26	56	20	M24
	500	500	685	620	533	26	56	20	M24
	560	600	796	725	618	30	68	20	M27
	630	600	800	725	645	30	68	20	M27
	710	700	912	840	740	30	49	24	M27
	800	800	1026	950	843	33	58	24	M30
	900	900	1129	1050	947	33	62	28	M30

PF 2 55 337

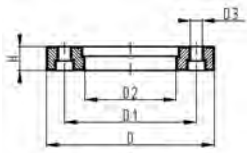

Profil Losflansch Stahl
Für Stumpfschweiss-Systeme metrisch

Ausführung:

- Sphäroguss (GGG40), Epoxy-beschichtet (schwarz)
- Anschlussmaße nach ISO 7005, EN 1092, DIN 2501
- **Lochkreis PN 10**

* Stahl verzinkt S235-JR, für Erdverlegung geeignet
AL: Anzahl der Bohrungen

Anmerkung:

flache Seite = Schraubenseite profilierte Seite = Vorschweißbundseite

d (mm)	DN (mm)	PN (bar)	Code	CHF	Gewicht (kg)
710	700	6	**724 705 130**	**839.00**	36.400
800	800	6	**724 705 131**	**1'170.00**	50.500
900	900	6	**724 705 132**	**1'403.00**	55.800
1000	1000	6	**724 705 133**	**1'754.00**	71.100
1200	1200	4	**724 705 134**	**2'230.00**	101.000

d (mm)	D (mm)	D1 (mm)	D2 (mm)	D3 (mm)	H (mm)	AL	SC
710	900	840	740	30	45	24	M27
800	1015	950	843	33	53	24	M30
900	1115	1050	947	33	56	28	M30
1000	1230	1160	1050	36	62	28	M33
1200	1455	1380	1260	39	68	32	M36

PF 2 55 337

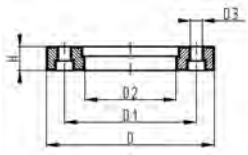

Losflansch PP/Stahl metrisch
Für Stumpfschweiss-Systeme metrisch

Ausführung:

- Glasfaserverstärktes PP mit GGG 50 Einlage
- Anschlussmaße nach ISO 7005, EN 1092, DIN 2501
- **Lochkreis PN 16**

Anmerkung:

flache Seite = Schraubenseite profilierte Seite = Vorschweißbundseite

AL: Anzahl der Bohrungen

d (mm)	DN (mm)	PN (bar)	Code	CHF	Gewicht (kg)	D (mm)	D1 (mm)	D2 (mm)	D3 (mm)	H (mm)	AL	SC
200	200	16	**724 700 319**	**141.00**	3.549	344	295	235	22	31	12	M20
225	200	16	**724 700 320**	**141.00**	3.380	344	295	238	22	31	12	M20
250	250	16	**724 700 321**	**170.00**	6.390	410	355	288	26	35	12	M24
280	250	16	**724 700 322**	**170.00**	6.310	410	355	294	26	36	12	M24
315	300	16	**724 700 323**	**259.00**	9.740	455	410	338	26	43	12	M24
355	350	16	**724 700 324**	**490.00**	15.203	521	470	376	26	55	16	M24
400	400	16	**724 700 325**	**556.00**	20.600	582	525	430	30	56	16	M27

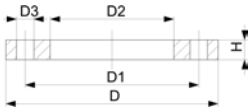

Losflansch Stahl für Stumpfschweiss-Systeme metrisch

Ausführung:

- Material: S235JR / verzinkt
- Anschlussmaße nach ISO 7005, EN 1092, DIN 2501
- **Lochkreis PN 10**

AL: Anzahl der Bohrungen

d (mm)	DN (mm)	PN (bar)	Code	CHF	PF	NPK	Gewicht (kg)
200	200	10	**701 474 383**	**107.00**	2 90 703	**471 324**	7.400
225	200	10	**701 474 388**	**107.00**	2 90 703	**471 325**	7.400
250	250	10	**701 474 399**	**133.00**	2 90 703		9.090
280	250	10	**701 474 400**	**133.00**	2 90 703		8.700
315	300	10	**701 474 401**	**176.00**	2 90 703		12.200
355	350	10	**701 480 489**	**417.00**	2 90 703		18.300
450	450	10	**724 705 026**	**694.00**	2 55 337		38.000
400	400	10	**701 480 490**	**728.00**	2 90 703		22.900
450	500	10	**701 480 491**	**1'029.00**	2 90 703		37.000
500	500	10	**701 480 492**	**855.00**	2 90 703		32.000
560	600	10	**701 480 493**	**1'274.00**	2 90 703		53.800
630	600	10	**701 480 494**	**916.00**	2 90 703		45.100

d (mm)	D (mm)	D1 (mm)	D2 (mm)	D3 (mm)	H (mm)	AL	SC
200	340	295	235	22	20	8	M20
225	340	295	238	22	20	8	M20
250	395	350	288	22	22	12	M20
280	395	350	294	22	22	12	M20
315	445	400	338	22	26	12	M20
355	505	460	376	22	28	16	M20
450	615	565	470	26	36	20	M24
400	565	515	430	26	32	16	M24
450	670	620	517	26	38	20	M24
500	670	620	533	26	38	20	M24
560	780	725	618	30	42	20	M27
630	780	725	645	30	42	20	M27

PF 2 90 703

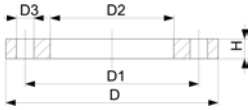

Losflansch Stahl für Stumpfschweiss-Systeme metrisch

Ausführung:

- Material: S235JR / verzinkt
- Anschlussmaße nach ISO 7005, EN 1092, DIN 2501
- **Lochkreis PN 16**

AL: Anzahl der Bohrungen

d (mm)	DN (mm)	PN (bar)	Code	CHF	NPK	Gewicht (kg)
32	25	16	**701 474 390**	**16.20**	**471 332**	1.100
40	32	16	**701 474 391**	**18.60**	**471 333**	1.500
50	40	16	**701 474 392**	**20.70**	**471 334**	1.600
63	50	16	**701 474 393**	**23.60**	**471 335**	1.900
75	65	16	**701 474 394**	**26.50**	**471 336**	2.400
90	80	16	**701 474 395**	**31.40**	**471 337**	2.900
110	100	16	**701 474 396**	**40.60**	**471 338**	3.100
125	100	16	**701 474 397**	**42.30**	**471 339**	3.060
125	125	16	**701 474 386**	**82.00**		6.000
140	125	16	**701 474 387**	**58.00**		3.700
160	150	16	**701 474 382**	**76.00**	**471 342**	5.100
180	150	16	**701 474 398**	**76.00**	**471 343**	4.800
200	200	16	**701 480 475**	**107.00**	**471 344**	7.400
225	200	16	**701 480 476**	**107.00**	**471 345**	7.400
250	250	16	**701 480 477**	**152.00**		13.000
280	250	16	**701 480 478**	**152.00**		12.600
315	300	16	**701 480 479**	**216.00**		18.400
355	350	16	**701 480 480**	**538.00**		25.000
400	400	16	**701 480 481**	**637.00**		31.000
450	500	16	**701 480 482**	**853.00**		37.000
500	500	16	**701 480 483**	**855.00**		32.000

d (mm)	D (mm)	D1 (mm)	D2 (mm)	D3 (mm)	H (mm)	AL	SC
32	115	85	42	14	12	4	M12
40	140	100	51	18	14	4	M16
50	150	110	62	18	14	4	M16
63	165	125	78	18	16	4	M16
75	185	145	92	18	16	4	M16
90	200	160	108	18	18	8	M16
110	220	180	128	18	18	8	M16
125	220	180	135	18	18	8	M16
125	250	210	135	18	25	8	M16
140	250	210	158	18	18	8	M16
160	285	240	178	22	20	8	M20
180	285	240	188	22	20	8	M20
200	340	295	235	22	24	12	M20
225	340	295	238	22	24	12	M20
250	405	355	288	26	30	12	M24
280	405	355	294	26	30	12	M24
315	460	410	338	26	34	12	M24
355	520	470	376	26	35	16	M24
400	580	525	430	30	38	16	M27
450	715	650	517	33	46	20	M30
500	715	650	533	33	46	20	M30

PF 2 55 338

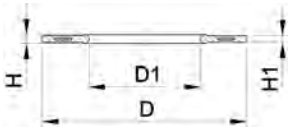

Profil-Flanschdichtung metrisch
NBR

Ausführung:

- NBR = Nitrilkautschuk, Härte ca. 80° Shore
- Passend zu allen metrischen GF Bundbuchsen und Vorschweissbunden
- Gummi-Stahl Körper kombiniert mit Gummi Profil-Dichtschnur
- DVGW-Registrierung (Gas) DIN EN 682
- D entspricht der Zentrierung am Innendurchmesser des Schraubenkranzes

d (mm)	DN (mm)	PN (bar)	NBR Code	CHF	Gewicht (kg)	D (mm)	D1 (mm)	H (mm)	H1 (mm)	di VSB/BB (mm)
20	15	16	**745 440 706**	**8.70**	0.009	51	20	4	3	10 - 20
25	20	16	**745 440 707**	**9.50**	0.012	61	22	4	3	12 - 22
32	25	16	**745 440 708**	**9.90**	0.018	71	28	4	3	18 - 28
40	32	16	**745 440 709**	**10.20**	0.021	82	40	4	3	30 - 40
50	40	16	**745 440 710**	**10.60**	0.029	92	46	4	3	36 - 46
63	50	16	**745 440 711**	**11.00**	0.039	107	58	5	4	48 - 58
75	65	16	**745 440 712**	**11.10**	0.058	127	69	5	4	59 - 69
90	80	16	**745 440 713**	**11.80**	0.063	142	84	5	4	73 - 84
110	100	16	**745 440 714**	**13.40**	0.096	162	104	6	5	94 - 104
125	100	16	**745 440 715**	**15.20**	0.073	162	123	6	5	113 - 123
140	125	16	**745 440 716**	**14.70**	0.128	192	137	6	5	127 - 137
160 - 180	150	16	**745 440 717**	**18.00**	0.145	218	160	8	6	150 - 160
200	200	16	**745 440 719**	**23.80**	0.286	273	203	8	6	192 - 203
225	200	16	**745 440 720**	**24.50**	0.183	273	220	8	6	207 - 220
250	250	16	**745 440 721**	**29.60**	0.355	328	252	8	6	238 - 252
280	250	16	**745 440 722**	**31.60**	0.229	328	274	8	6	264 - 274
315	300	16	**745 440 723**	**37.90**	0.419	378	306	8	6	296 - 306
355	350	16	**745 440 724**	**58.00**	0.645	438	355	10	7	340 - 355
400	400	16	**745 440 725**	**69.00**	0.819	489	400	10	7	385 - 400
450	500	16	**745 440 726**	**97.00**	1.885	594	403	10	7	393 - 403
500	500	16	**745 440 727**	**97.00**	1.618	594	447	10	7	437 - 447
560	600	16	**745 440 728**	**117.00**	2.281	695	494	10	7	484 - 494
630	600	16	**745 440 729**	**117.00**	2.000	695	555	10	7	545 - 555

PF 2 30 162

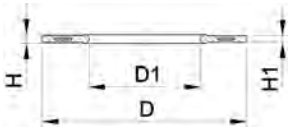

Profil-Flanschdichtung, metrisch
EPDM / FKM

Ausführung:

- Passend zu allen metrischen GF Bundbuchsen und Vorschweissbunden
- Härte: 70° Shore **EPDM**, 75° Shore **FKM**
- **EPDM**: DVGW geprüft nach Merkblatt Wasser W 270, KTW-Empfehlung
- Zentrierung über Innendurchmesser Schraubenkranz
- Werkstoff Stahleinlage: Kohlenstoffstahl
- Gummi-Stahl Körper kombiniert mit Gummi Profil-Dichtschnur

di VSB/BB zeigt die passenden Innendurchmesser der Vorschweissbunde/Bundbuchsen

d (mm)	PN (bar)	DN (mm)	EPDM Code	CHF	FKM Code	CHF	Gewicht (kg)
16	16	10	**748 440 705**	**22.00**	**749 440 705**	**83.00**	0.012
20	16	15	**748 440 706**	**22.60**	**749 440 706**	**84.00**	0.013
25	16	20	**748 440 707**	**23.10**	**749 440 707**	**85.00**	0.014
32	16	25	**748 440 708**	**23.90**	**749 440 708**	**90.00**	0.019
40	16	32	**748 440 709**	**24.40**	**749 440 709**	**93.00**	0.026
50	16	40	**748 440 710**	**25.40**	**749 440 710**	**96.00**	0.039
63	16	50	**748 440 711**	**26.50**	**749 440 711**	**100.00**	0.050
75	16	65	**748 440 712**	**27.10**	**749 440 712**	**101.00**	0.082
90	16	80	**748 440 713**	**28.30**	**749 440 713**	**106.00**	0.083
110	16	100	**748 440 714**	**32.30**	**749 440 714**	**121.00**	0.127
125	16	100	**748 440 715**	**36.50**	**749 440 715**	**137.00**	0.105
140	16	125	**748 440 716**	**36.50**	**749 440 716**	**132.00**	0.173
160 - 180	16	150	**748 440 717**	**43.70**	**749 440 717**	**163.00**	0.207
200	16	200	**748 440 719**	**58.00**	**749 440 719**	**170.00**	0.263
225	16	200	**748 440 720**	**58.00**	**749 440 720**	**209.00**	0.255
250	16	250	**748 440 721**	**76.00**	**749 440 721**	**213.00**	0.462
280	16	250	**748 440 722**	**80.00**	**749 440 722**	**276.00**	0.323
315	16	300	**748 440 723**	**95.00**	**749 440 723**	**290.00**	0.549
355	16	350	**748 440 724**	**163.00**	**749 440 724**	**351.00**	0.870
400	16	400	**748 440 725**	**199.00**	**749 440 725**	**602.00**	1.088
450	16	500	**748 440 726**	**255.00**	**749 440 726**	**940.00**	0.718
500	16	500	**748 440 727**	**252.00**	**749 440 727**	**929.00**	0.718
560	16	600	**748 440 728**	**369.00**	**749 440 728**	**1'354.00**	0.923
630	16	600	**748 440 729**	**364.00**	**749 440 729**	**1'338.00**	0.923

d (mm)	PN (bar)	D (mm)	D1 (mm)	di VSB/BB (mm)	H (mm)	H1 (mm)
16	16	46	16	6 - 16	4	3
20	16	51	20	10 - 20	4	3
25	16	61	22	12 - 22	4	3
32	16	71	28	18 - 28	4	3
40	16	82	40	30 - 40	4	3
50	16	92	46	36 - 46	4	3
63	16	107	58	48 - 58	5	4
75	16	127	69	59 - 69	5	4
90	16	142	84	73 - 84	5	4
110	16	162	104	94 - 104	6	5
125	16	162	123	113 - 123	6	5
140	16	192	137	127 - 137	6	5
160 - 180	16	218	160	150 - 160	8	6
200	16	273	203	192 - 203	8	6
225	16	273	220	207 - 220	8	6
250	16	328	252	238 - 252	8	6
280	16	328	274	264 - 274	8	6
315	16	378	306	296 - 306	8	6
355	16	438	355	340 - 355	10	7
400	16	489	400	385 - 400	10	7

Fortsetzung nächste Seite

PF 2 30 162

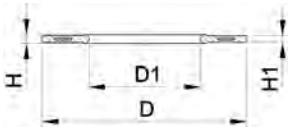

d (mm)	PN (bar)	D (mm)	D1 (mm)	di VSB/BB (mm)	H (mm)	H1 (mm)
450	16	594	403	393 - 403	10	7
500	16	594	447	437 - 447	10	7
560	16	695	494	484 - 494	10	7
630	16	695	555	545 - 555	10	7

PF 2 90 703

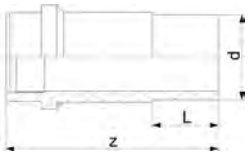

Übergangsstück PE auf Gussschraubmuffen

- **PE 100 SDR 11** (ISO S5)

d (mm)	Code	CHF	Gewicht (kg)	DN (mm)	z (mm)	L (mm)
40	**701 485 463**	**100.00**	0.260	40	225	57
50	**701 485 464**	**103.00**	0.270	40	225	63
63	**701 485 465**	**107.00**	0.410	50	230	65
75	**701 485 466**	**138.00**	0.710	65	250	70
110	**701 485 468**	**147.00**	2.370	100	270	85
125	**701 485 470**	**258.00**	2.450	125	290	90
160	**701 485 474**	**301.00**	3.050	150	305	100

PF 2 90 703

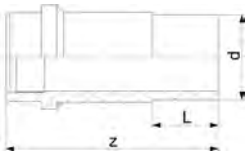

Übergangsstück PE auf Gussschraubmuffen - von Roll

- **PE 100 SDR 11** (ISO S5)

d (mm)	Code	CHF	Gewicht (kg)	DN (mm)	z (mm)	L (mm)
125	**701 485 469**	**247.00**	3.603	100	330	90
160	**701 485 472**	**260.00**	4.990	100	360	100
160	**701 485 473**	**312.00**	7.460	125	360	100

Schweisstüllen + Übergangsstücke

PF 2 90 703

Schweisstülle

- **PE 80 SDR 11 (ISO S5)**
- Für die Reparatur von Wasserleitungen in drucklosem Zustand
- Verhindert Wassereintritt in den Schweissbereich von Elektroschweissmuffen
- Zu allen Elektroschweissmuffen passend
- Nur für Rohrserie SDR 11 (ISO S5) verwendbar

d (mm)	Code	CHF	Gewicht (kg)	d1 (mm)
32	**701 477 983**	**50.00**	0.003	32
40	**701 477 984**	**53.00**	0.009	40
50	**701 477 985**	**54.00**	0.006	50
63	**701 477 986**	**73.00**	0.012	63
75	**701 477 987**	**85.00**	0.015	75
90	**701 477 988**	**89.00**	0.017	90
110	**701 477 989**	**109.00**	0.038	110
125	**701 477 990**	**113.00**	0.031	125
160	**701 477 992**	**125.00**	0.080	160
180	**701 477 993**	**134.00**	0.120	180
200	**701 477 994**	**158.00**	0.160	200
225	**701 477 995**	**178.00**	0.210	225

PF 1 27 142

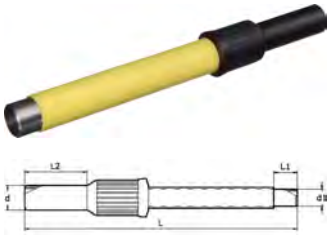

Übergangsstück PE/Stahl

- **PE 100 SDR 11** (ISO S5)
- 5 bar Gas / 16 bar Wasser
- Elektroschweissbar
- Stahlrohr, PE-Beschichtung für Korrosionsschutz

*Galvanisierte Stahlrohr

d (mm)	d1 (inch)	Code	CHF	NPK	Gewicht (kg)	L (mm)	L1 (mm)	L2 (mm)
20	½	**775 641 502**	**27.90**		0.450	425	15	80
25	¾	**775 641 507**	**36.10**		0.658	463	35	90
32	1	**775 641 510**	**44.00**	**425 272**	0.988	460	35	96
40	1 ¼	**775 641 514**	**45.30**	**425 273**	1.208	470	35	100
50	1 ½	**775 641 518**	**53.00**	**425 274**	1.355	480	35	110
63	2	**775 641 524**	**73.00**	**425 275**	2.011	480	35	110
75	2 ½	**775 641 632**	**133.00**	**425 276**	2.983	540	35	127
90	3	**775 641 636**	**180.00**	**425 277**	3.762	580	45	141
110	3	**775 641 640**	**316.00**	**425 278**	4.381	580	45	145
110	4	**775 641 641**	**269.00**		6.633	585	45	145
125	4	**775 641 645**	**390.00**	**425 279**	6.833	585	45	148
160	6	**775 641 655**	**543.00**	**425 282**	12.406	610	45	158
180	6	**775 641 659**	**1'069.00**	**425 283**	11.935	610	45	168
200	8	**775 642 664**	**1'167.00**	**425 284**	19.647	630	45	155
225	8	**775 642 669**	**1'256.00**	**425 285**	20.154	607	45	145
250	8	**775 642 665**	**1'256.00**	**425 286**	21.354	630	45	200
250	10	**775 642 666**	**1'434.00**		30.000	640	45	140
280	10	**775 642 673**	**2'357.00**	**425 287**	31.000	640	45	160
315	12	**775 642 672**	**1'968.00**	**425 288**	35.000	725	45	220
355	12	**775 642 675**	**3'902.00**		49.000	735	45	260
400	16	**775 642 678**	**4'800.00**		94.000	770	45	190

PF 2 90 703

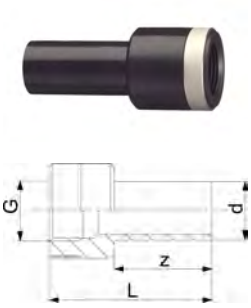

Instrumentenstutzen PE80 Gewinde G

Ausführung:

- Nur für den Anschluss von Kontrollinstrumenten
- Zu allen Elektroschweissmuffen passend

d (mm)	G (inch)	Code	CHF	Gewicht (kg)	L (mm)	z (mm)
20	½	**701 473 809**	**30.50**	0.050	90	52
25	½	**701 473 803**	**30.50**	0.050	90	52
25	¾	**701 473 810**	**30.50**	0.052	90	52
32	½	**701 473 804**	**30.50**	0.060	90	52
32	1	**701 473 811**	**33.80**	0.060	90	54
40	½	**701 473 812**	**33.80**	0.049	75	57
40	1 ¼	**701 473 806**	**38.40**	0.081	100	57
50	½	**701 473 813**	**38.40**	0.075	80	63
50	1 ¼	**701 473 805**	**40.60**	0.094	80	63
50	1 ½	**701 473 807**	**42.90**	0.100	105	63
63	½	**701 473 814**	**47.40**	0.107	80	65
63	2	**701 473 808**	**52.00**	0.110	110	65

Sortiment

SYGEF Systeme

SYGEF Systeme

SYGEF® Standard	500
SYGEF® Plus	666
SYGEF® Standard Silikonfrei	724

SYGEF® Standard		Seite
	Rohre PVDF	503
	Muffenschweiss-Fittings, Übergangs-/Gewindefittings	504
	Verschraubungen, Bundbuchsen, Flansche, Dichtungen	509
	Stumpfschweiss-Fittings, Übergangs-/Gewindefittings	515
	Verschraubungen, Vorschweissbunde, Flansche, Dichtungen	528
	Dosierkugelhähne Typ 523	537
	Kugelhähne Typ 546 handbetätigt	538
	Kugelhahn elektrisch Typ 127	545
	Kugelhahn elektrisch Typ 181	551
	Kugelhahn pneumatisch Typ 232	553
	3-Wege-Kugelhahn Typ 543 horizontal	574
	3-Wege-Kugelhahn pneumatisch Typ 287 horizontal	582
	Membranventile Typ 514, 515, 517, 317 handbetätigt	594
	Membranventil Typ 604, 605	601
	Membranventile Typ DIASTAR pneumatisch	604
	Absperrklappen Typ 567 handbetätigt	628
	Absperrklappen Typ 145 elektrisch	631

SYGEF® Standard		Seite
	Absperrklappe Typ 240	632
	Endeinbauklappe Typ 578 handbetätigt	635
	Endeinbauklappe Typ 146 elektrisch	638
	Endeinbauklappe Typ 243 pneumatisch	639
	Kegelrückschlagventile Typ 561 und 562	642
	Rückschlagklappen Typ 369	649
	Druckreduzierventil Typ 582 / V82, Druckhalteventil Typ 586 / V86	652
	Membrandruckmittler / Wasserstrahlpumpe / Drosselmuffe	659
	Be- und Entlüfter Typ 591 / Belüfter Typ 595	661
	Magnetventile Typ 165 und 166	664

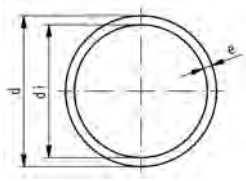

SYGEF Standard Rohr SDR21/PN16

Ausführung:

- Werkstoff: PVDF
- Länge: Stangen à 5m
- Werkstoff: PVDF-HP

* auf Anfrage
* SYGEF Plus (PVDF-HP)

d (mm)	PN (bar)	SM	Code	CHF / m	PF	NPK	Gewicht (kg/m)	e (mm)	di (mm)
16	16	MS	**175 480 202**	**19.90**	2 35 188	**411 211**	0.171	1.9	12.2
20	16	BCF, IR	**175 480 203**	**31.50**	2 35 188	**411 212**	0.210	1.9	16.2
25	16	BCF, IR	**175 480 204**	**41.90**	2 35 188	**411 213**	0.269	1.9	21.2
32	16	BCF, IR	**175 480 205**	**64.00**	2 35 188	**411 214**	0.435	2.4	27.2
40	16	BCF, IR	**175 480 206**	**83.00**	2 35 188	**411 215**	0.563	2.4	35.2
50	16	BCF, IR	**175 480 207**	**126.00**	2 35 188	**411 216**	0.850	3.0	44.0
63	16	BCF, IR	**175 480 208**	**163.00**	2 35 188	**411 217**	1.090	3.0	57.0
75	16	BCF, IR	**175 480 209**	**229.00**	2 35 188	**411 218**	1.550	3.6	67.8
90	16	BCF, IR	**175 480 210**	**333.00**	2 35 188	**411 221**	2.230	4.3	81.4
110	16	BCF, IR	**175 480 211**	**502.00**	2 35 188	**411 222**	3.330	5.3	99.4
140	16	IR	**175 480 213**	**800.00**	2 35 188		5.312	6.7	126.6
160	16	IR	**175 480 214**	**1'047.00**	2 35 188		6.961	7.7	144.6
200	16	IR	**175 480 216**	**1'629.00**	2 35 188		10.862	9.6	180.8
225	16	IR	**175 480 217**	**2'058.00**	2 35 188		13.700	10.8	203.4
250	16	IR	**175 481 218**	**3'318.00**	2 37 202		17.150	11.9	226.2
280	16	IR	**175 481 219**	**4'156.00**	2 37 202		21.660	13.4	253.2
315	16	IR	**175 481 220**	**5'262.00**	2 37 202		27.220	15.0	285.0

PF 2 35 188

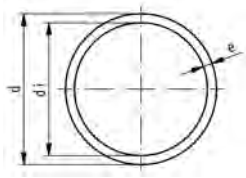

SYGEF Standard Rohr SDR33/PN10

Ausführung:

- Werkstoff: PVDF
- Länge: Stangen à 5m

d (mm)	PN (bar)	SM	Code	CHF / m	Gewicht (kg/m)	e (mm)	di (mm)
90	10	WNF, IR	**175 480 665**	**236.00**	1.480	2.8	84.4
110	10	WNF, IR	**175 480 666**	**321.00**	2.200	3.4	103.2
125	10	IR	**175 480 667**	**421.00**	2.840	3.9	117.2
140	10	IR	**175 480 673**	**559.00**	3.520	4.3	131.4
160	10	IR	**175 480 668**	**700.00**	4.540	4.9	150.2
200	10	IR	**175 480 669**	**1'042.00**	7.190	6.2	187.6
225	10	IR	**175 480 670**	**1'379.00**	8.950	6.9	211.2
250	10	IR	**175 480 671**	**1'670.00**	11.100	7.7	234.6
280	10	IR	**175 480 656**	**2'090.00**	13.900	8.6	262.8
315	10	IR	**175 480 674**	**2'649.00**	17.600	9.7	295.6

PF 2 35 189

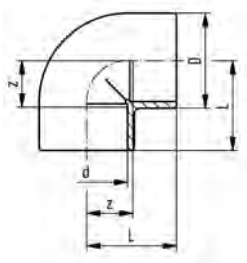

SYGEF Standard Winkel 90° PN16

Ausführung:

- Werkstoff: PVDF

d (mm)	PN (bar)	Code	CHF	NPK	Gewicht (kg)	D (mm)	L (mm)	z (mm)
16	16	**735 100 105**	**11.20**	**431 211**	0.030	26	25	12
20	16	**735 100 106**	**12.70**	**431 212**	0.026	27	28	14
25	16	**735 100 107**	**15.40**	**431 213**	0.039	32	32	16
32	16	**735 100 108**	**28.40**	**431 214**	0.066	40	38	20
40	16	**735 100 109**	**43.50**	**431 215**	0.105	49	44	24
50	16	**735 100 110**	**65.00**	**431 216**	0.160	60	51	28
63	16	**735 100 111**	**110.00**	**431 217**	0.281	75	62	35

PF 2 35 189

SYGEF Standard Winkel 45° PN16

Ausführung:

- Werkstoff: PVDF

d (mm)	PN (bar)	Code	CHF	NPK	Gewicht (kg)	D (mm)	L (mm)	z (mm)
16	16	**735 150 105**	**16.00**	**431 311**	0.017	23	20	7
20	16	**735 150 106**	**16.00**	**431 312**	0.020	27	21	7
25	16	**735 150 107**	**19.00**	**431 313**	0.031	32	24	8
32	16	**735 150 108**	**21.60**	**431 314**	0.051	40	28	10
40	16	**735 150 109**	**41.60**	**431 315**	0.082	49	33	13
50	16	**735 150 110**	**53.00**	**431 316**	0.119	60	36	13
63	16	**735 150 111**	**75.00**	**431 317**	0.212	75	43	16

PF 2 35 189

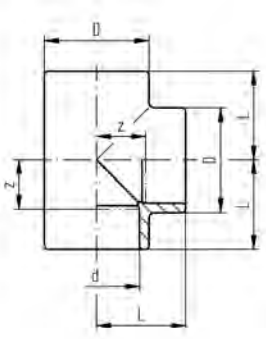

SYGEF Standard T 90° egal PN16

Ausführung:

- Werkstoff: PVDF

d (mm)	PN (bar)	Code	CHF	NPK	Gewicht (kg)	D (mm)	L (mm)	z (mm)
16	16	**735 200 105**	**19.60**	**432 111**	0.039	26	25	12
20	16	**735 200 106**	**19.60**	**432 112**	0.034	27	28	14
25	16	**735 200 107**	**24.10**	**432 113**	0.052	32	32	16
32	16	**735 200 108**	**36.10**	**432 114**	0.090	40	38	20
40	16	**735 200 109**	**55.00**	**432 115**	0.136	49	44	24
50	16	**735 200 110**	**84.00**	**432 116**	0.211	60	51	28
63	16	**735 200 111**	**131.00**	**432 117**	0.370	75	62	35

PF 2 35 189

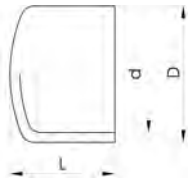

SYGEF Standard Kappe PN16

Ausführung:

- Werkstoff: PVDF

d (mm)	PN (bar)	Code	CHF	NPK	Gewicht (kg)	D (mm)	L (mm)
16	16	**735 960 105**	**13.60**	**436 111**	0.013	25	24
20	16	**735 960 106**	**13.60**	**436 112**	0.010	27	23
25	16	**735 960 107**	**19.30**	**436 113**	0.016	32	26
32	16	**735 960 108**	**19.60**	**436 114**	0.026	40	30
40	16	**735 960 109**	**31.70**	**436 115**	0.046	49	34
50	16	**735 960 110**	**43.50**	**436 116**	0.072	60	39
63	16	**735 960 111**	**60.00**	**436 117**	0.127	75	46

PF 2 35 189

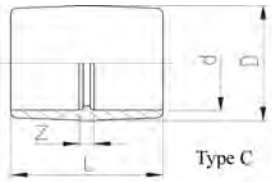

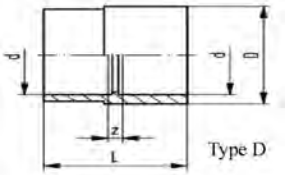

SYGEF Standard Muffe egal PN16

Ausführung:

- Werkstoff: PVDF
- d25 - d50: Kombinationstyp Reduktion / Muffe egal

d (mm)	D-d (mm)	PN (bar)	Code	CHF	NPK	Gewicht (kg)	D (mm)	L (mm)	z (mm)	Typ
16	-	16	**735 910 105**	**9.40**	**434 111**	0.020	26	33	7	C
20	-	16	**735 910 106**	**9.40**	**434 112**	0.016	27	35	7	C
25	32 - 25	16	**735 910 107**	**10.90**	**434 113**	0.024	32	39	7	C
32	40 - 32	16	**735 910 108**	**13.30**	**434 114**	0.037	40	43	7	C
40	50 - 40	16	**735 910 109**	**20.20**	**434 115**	0.062	50	48	8	D
50	63 - 50	16	**735 910 110**	**44.40**	**434 116**	0.106	63	54	8	D
63	-	16	**735 910 111**	**79.00**	**434 117**	0.153	75	62	8	C

SYGEF Standard Reduktion PN16

Ausführung:

- Werkstoff: PVDF

Achtung:

- Zur Bestimmung des Z-Masses bitte "Funktionalitätsübersicht" beachten

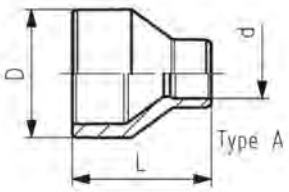

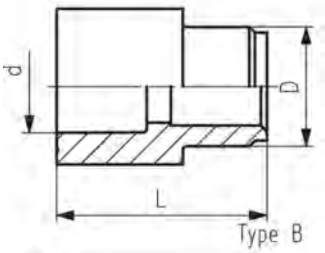

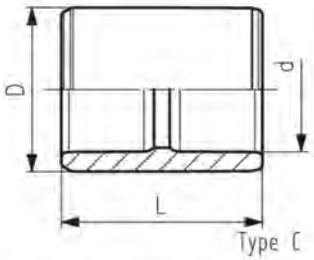

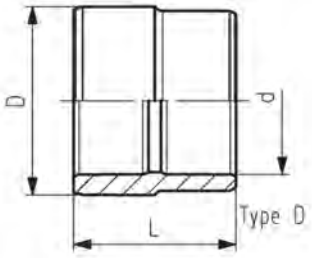

D-d (mm)	PN (bar)	Code	CHF	NPK	Gewicht (kg)	L (mm)	Typ
20 - 16	16	**735 910 334**	**13.60**	**434 312**	0.017	35	B
25 - 20	16	**735 910 337**	**13.60**	**434 313**	0.017	37	A
32 - 20	16	**735 910 342**	**20.50**		0.024	43	A
32 - 25	16	**735 910 107**	**10.90**	**434 113**	0.024	39	C
40 - 20	16	**735 910 348**	**24.20**		0.034	48	A
40 - 25	16	**735 910 347**	**24.20**		0.037	48	A
40 - 32	16	**735 910 108**	**13.30**	**434 114**	0.037	43	C
50 - 20	16	**735 910 355**	**28.10**		0.056	54	A
50 - 25	16	**735 910 354**	**28.10**		0.058	54	A
50 - 32	16	**735 910 353**	**29.00**		0.063	54	A
50 - 40	16	**735 910 109**	**20.20**	**434 115**	0.062	48	D
63 - 20	16	**735 910 362**	**38.50**		0.102	64	A
63 - 25	16	**735 910 361**	**38.50**		0.106	64	A
63 - 32	16	**735 910 360**	**40.10**		0.109	64	A
63 - 40	16	**735 910 359**	**40.10**		0.118	64	A
63 - 50	16	**735 910 110**	**44.40**	**434 116**	0.106	54	D

overview about functionality

			main function			additional functions								
			reduction spigot - socket			reduction socket - socket			reduction spigot - spigot			reduction socket - spigot		
Code	PN	L	spigot D - socket d	L	Z	socket D - socket d	L	Z	spigot D - spigot d	L	Z	socket D - spigot d	L	Z
735 910 334	16	35	20 - 16	35	22									
735 910 337	16	37	25 - 20	37	23									
735 910 342	16	43	32 - 20	43	29	25 - 20	43	13						
735 910 107	16	39	32 - 25	39	23									
735 910 348	16	48	40 - 20	48	34	32 - 20	48	16						
735 910 347	16	48	40 - 25	48	32	32 - 25	48	14	40 - 32	48	48			
735 910 108	16	43	40 - 32	43	25									
735 910 355	16	54	50 - 20	54	40	40 - 20	54	20						
735 910 354	16	54	50 - 25	54	38	40 - 25	54	18	50 - 32	54	54	40 - 32	54	34
735 910 353	16	54	50 - 32	54	36	40 - 32	54	16	50 - 40	54	54			
735 910 109	16	48	50 - 40	48	28									
735 910 362	16	64	63 - 20	64	50	50 - 20	64	27						
735 910 361	16	64	63 - 25	64	48	50 - 25	64	25	63 - 32	64	64	50 - 32	64	41
735 910 360	16	64	63 - 32	64	46	50 - 32	64	23	63 - 40	64	64	50 - 40	64	41
735 910 359	16	64	63 - 40	64	44	50 - 40	64	21	63 - 50	64	64			
735 910 110	16	54	63 - 50	54	31									

please note: illustration of the functions not inevitably conform to respective type!

PF 2 35 191

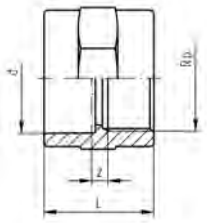

SYGEF Standard Übergangsmuffe Innengewinde Rp PN16

Ausführung:

- Werkstoff: PVDF
- Mit Schweissmuffe und zylindrischem Innengewinde
- Anschluss nur für Kunststoffgewinde
- Keine PVDF-schädigenden Gewindedichtpasten verwenden
- Spannungsarm montieren und grosse Temperaturschwankungen vermeiden

d (mm)	Rp (inch)	PN (bar)	Code	CHF	NPK	Gewicht (kg)	L (mm)	s (mm)	z (mm)
20	½	16	**735 910 206**	**19.00**	**434 452**	0.030	34	32	5
25	¾	16	**735 910 207**	**21.10**	**434 453**	0.036	38	36	6
32	1	16	**735 910 208**	**29.60**	**434 454**	0.067	43	46	7
40	1 ¼	16	**735 910 209**	**48.80**	**434 455**	0.100	47	55	7
50	1 ½	16	**735 910 210**	**67.00**	**434 456**	0.135	54	65	9
63	2	16	**735 910 211**	**90.00**	**434 457**	0.217	62	80	9

PF 2 35 191

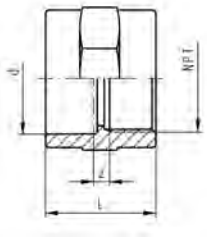

SYGEF Standard Übergangsmuffe Innengewinde metrisch NPT PN16

Ausführung:

- Werkstoff: PVDF
- Mit Schweissmuffe und konischem Innengewinde
- Anschluss nur für Kunststoffgewinde
- Keine PVDF-schädigenden Gewindedichtpasten verwenden
- Spannungsarm montieren und grosse Temperaturschwankungen vermeiden

d (mm)	NPT (inch)	PN (bar)	Code	CHF	Gewicht (kg)	L (mm)	s (mm)	z (mm)
16	⅜	16	**735 914 205**	**16.90**	0.016	29	27	3
20	½	16	**735 914 206**	**21.10**	0.030	34	32	5
25	¾	16	**735 914 207**	**23.90**	0.036	38	36	6
32	1	16	**735 914 208**	**38.50**	0.067	43	46	7
40	1 ¼	16	**735 914 209**	**56.00**	0.100	47	55	7
50	1 ½	16	**735 914 210**	**73.00**	0.140	54	65	9
63	2	16	**735 914 211**	**89.00**	0.220	62	80	9

PF 2 35 191

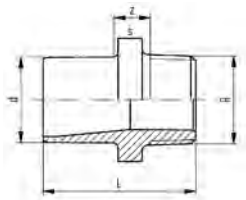

SYGEF Standard Übergangsnippel Aussengewinde metrisch R PN16

Ausführung:

- Werkstoff: PVDF
- Mit Muffenschweiss-Stutzen metrisch und konischem Aussengewinde
- Anschluss nur für Kunststoffgewinde
- Keine PVDF-schädigenden Gewindedichtpasten verwenden
- Spannungsarm montieren und grosse Temperaturschwankungen vermeiden

R (inch)	d (mm)	PN (bar)	Code	CHF	Gewicht (kg)	z (mm)	L (mm)	s (mm)
⅜	16	16	**735 910 505**	**17.50**	0.014	12	35	27
½	20	16	**735 910 506**	**19.00**	0.025	25	53	32
¾	25	16	**735 910 507**	**19.00**	0.033	24	55	36
1	32	16	**735 910 508**	**26.20**	0.053	22	57	46
1 ¼	40	16	**735 910 509**	**52.00**	0.076	21	60	55
1 ½	50	16	**735 910 510**	**55.00**	0.113	19	63	65
2	63	16	**735 910 511**	**90.00**	0.161	18	69	75

PF 2 35 191

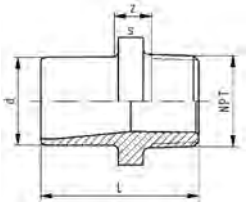

SYGEF Standard Übergangsnippel
Aussengewinde NPT PN16

Ausführung:

- Werkstoff: PVDF
- Mit Muffenschweiss-Stutzen und konischem Aussengewinde
- Anschluss nur für Kunststoffgewinde
- Keine PVDF-schädigenden Gewindedichtpasten verwenden
- Spannungsarm montieren und grosse Temperaturschwankungen vermeiden

d (mm)	NPT (inch)	PN (bar)	Code	CHF	Gewicht (kg)	L (mm)	s (mm)	z (mm)
16	⅜	16	**735 914 505**	**17.50**	0.014	35	27	12
20	½	16	**735 914 506**	**19.00**	0.027	53	32	25
25	¾	16	**735 914 507**	**19.00**	0.034	55	36	24
32	1	16	**735 914 508**	**34.50**	0.053	57	46	22
40	1 ¼	16	**735 914 509**	**50.00**	0.080	60	55	21
50	1 ½	16	**735 914 510**	**66.00**	0.113	63	65	19
63	2	16	**735 914 511**	**79.00**	0.163	69	75	18

PF 2 35 191

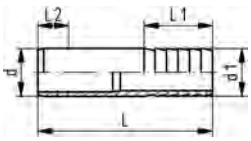

SYGEF Standart Druckschlauchtülle SDR21/PN16

Ausführung:

- Werkstoff: PVDF
- Mit Muffenschweiss-Stutzen metrisch und zylindrischem Schlauchstutzen

d - d1 (mm)	PN (bar)	Code	CHF	Gewicht (kg)	L (mm)	L1 (mm)	L2 (mm)
16 - 16	16	**735 960 405**	**45.40**	0.008	50	27	13
20 - 20	16	**735 960 406**	**45.40**	0.018	78	27	14
25 - 25	16	**735 960 407**	**49.40**	0.028	91	36	16
32 - 32	16	**735 960 408**	**58.00**	0.050	100	36	18
40 - 40	16	**735 960 409**	**78.00**	0.078	104	42	20
50 - 50	16	**735 960 410**	**99.00**	0.089	90	48	23
63 - 60	16	**735 960 411**	**122.00**	0.126	100	50	27

PF 2 35 191

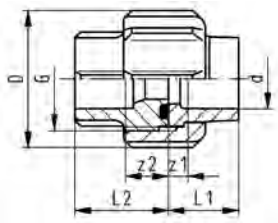

SYGEF Standard Verschraubung (FKM schwarz) PN16

Ausführung:

- Werkstoff: PVDF
- Mit Schweissmuffe metrisch
- Dichtfläche mit O-Ring Nut
- **Beinhaltet:** O-Ring No. 49 41 00 FKM
- Bitte Montagehinweis beachten

d (mm)	PN (bar)	Code	CHF	NPK	Gewicht (kg)	D (mm)	G (inch)	L1 (mm)	L2 (mm)	z1 (mm)	z (mm)
16	16	**735 510 105**	**33.20**	**435 111**	0.025	35	¾	18	24	5	11
20	16	**735 510 106**	**39.70**	**435 112**	0.057	43	1	19	26	5	12
25	16	**735 510 107**	**53.00**	**435 113**	0.090	53	1 ¼	21	28	5	12
32	16	**735 510 108**	**66.00**	**435 114**	0.118	60	1 ½	23	30	5	12
40	16	**735 510 109**	**93.00**	**435 115**	0.195	74	2	25	34	5	14
50	16	**735 510 110**	**123.00**	**435 116**	0.244	82	2 ¼	28	39	5	16
63	16	**735 510 111**	**186.00**	**435 117**	0.403	100	2 ¾	32	47	5	20

PF 2 35 191

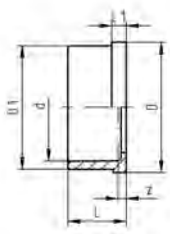

SYGEF Standard Einlegteil Muffenschweissen PN16

Ausführung:

- Werkstoff: PVDF
- Einsetzbar für Muffenschweiss-Verschraubung SYGEF Standard

d (mm)	PN (bar)	Code	CHF	D (mm)	D1 (mm)	L (mm)	L1 (mm)	z (mm)
16	16	**735 600 105**	**11.20**	24	22	18	4	5
20	16	**735 600 106**	**11.80**	30	28	19	5	5
25	16	**735 600 107**	**13.90**	39	36	21	5	5
32	16	**735 600 108**	**16.90**	45	42	23	6	5
40	16	**735 600 109**	**21.60**	57	53	25	6	5
50	16	**735 600 110**	**24.60**	63	59	28	7	5
63	16	**735 600 111**	**34.20**	78	74	32	7	5

PF 2 35 191

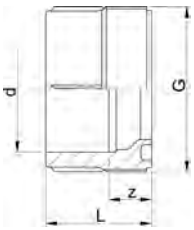

SYGEF Standard Einschraubteil Muffenschweissen PN16

Ausführung:

- Werkstoff: PVDF
- Einsetzbar für Muffenschweiss-Verschraubung SYGEF Standard

d (mm)	PN (bar)	Code	CHF	Gewicht (kg)	G (inch)	L (mm)	z (mm)
16	16	**735 640 105**	**16.90**	0.011	¾	24	11
20	16	**735 640 106**	**17.50**	0.019	1	26	12
25	16	**735 640 107**	**20.80**	0.027	1 ¼	28	12
32	16	**735 640 108**	**25.00**	0.040	1 ½	30	12
40	16	**735 640 109**	**32.30**	0.069	2	34	14
50	16	**735 640 110**	**43.50**	0.091	2 ¼	39	16
63	16	**735 640 111**	**69.00**	0.159	2 ¾	47	20

PF 2 35 191

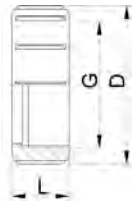

SYGEF Standard Überwurfmutter PN16

Ausführung:

- Werkstoff: PVDF

Muffen-schweissen d (mm)	Stumpf-schweissen d (mm)	PN (bar)	Code	CHF	Gewicht (kg)	D (mm)	G (inch)	L (mm)
16	16	16	**735 690 405**	**15.10**	0.011	35	¾	21
20	20	16	**735 690 406**	**19.30**	0.021	43	1	22
25	25	16	**735 690 407**	**24.10**	0.030	53	1 ¼	24
32	32	16	**735 690 408**	**32.70**	0.035	60	1 ½	26
40	40	16	**735 690 409**	**45.00**	0.065	74	2	29
50	50	16	**735 690 410**	**66.00**	0.093	82	2 ¼	33
63	63	16	**735 690 411**	**103.00**	0.144	100	2 ¾	35

PF 2 30 162

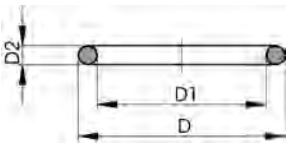

O-Ring FKM schwarz

Ausführung:

- Härte ca: 65° Shore
- FKM minimale Temperatur: -15°C

d (mm)	DN (mm)	FKM Code	CHF	Gewicht (kg)	D (mm)	D1 (mm)	D2 (mm)
16	10	**749 410 005**	**5.90**	0.002	21	16	2.62
20	15	**749 410 006**	**8.00**	0.002	27	20	3.53
25	20	**749 410 007**	**9.40**	0.002	35	28	3.53
32	25	**749 410 008**	**11.20**	0.002	40	33	3.53
40	32	**749 410 009**	**18.00**	0.007	51	41	5.34
50	40	**749 410 010**	**19.50**	0.060	58	47	5.34
63	50	**749 410 011**	**22.50**	0.003	70	60	5.34

PF 2 35 191

SYGEF Standard Bundbuchse mit Nut PN16

Ausführung:

- Werkstoff: PVDF
- Dichtfläche mit O-Ring Nut
- Gegenstück: Bundbuchse metrisch oder ANSI
- Dichtung: O-Ringe EPDM Nr. 48 41 01, FKM Nr. 49 41 01

d (mm)	DN (mm)	PN (bar)	Code	CHF	NPK	Gewicht (kg)	D (mm)	D1 (mm)	d1 (mm)	L (mm)	L1 (mm)	z (mm)
20	15	16	**735 810 106**	**10.00**	**435 352**	0.015	27	34	16	22	9	8
25	20	16	**735 810 107**	**12.10**	**435 353**	0.022	33	41	21	24	10	8
32	25	16	**735 810 108**	**12.10**	**435 354**	0.035	41	50	28	26	10	8
40	32	16	**735 810 109**	**21.50**	**435 355**	0.055	50	61	36	30	13	10
50	40	16	**735 810 110**	**23.90**	**435 356**	0.080	61	73	45	33	13	10
63	50	16	**735 810 111**	**32.00**	**435 357**	0.134	76	90	57	37	14	10

PF 2 30 162

O-Ring

Ausführung:

- Für Bundbuchsen
- Härte ca: 65° Shore

d (mm)	DN (mm)	FKM Code	CHF	Gewicht (kg)	D (mm)	D1 (mm)	D2 (mm)
20	15	**749 410 001**	**8.20**	0.002	31	23	3.53
25	20	**749 410 007**	**9.40**	0.002	35	28	3.53
32	25	**749 410 002**	**11.20**	0.003	43	36	3.53
40	32	**749 410 003**	**19.40**	0.002	55	44	5.34
50	40	**749 410 012**	**21.50**	0.008	64	53	5.34
63	50	**749 410 013**	**29.90**	0.011	80	69	5.34

PF 2 35 191

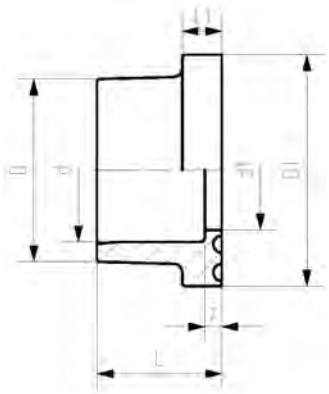

SYGEF Standard Bundbuchse metrisch gerillt PN16

Ausführung:

- Werkstoff: PVDF
- Passend zu Bundbuchse mit Nut
- Dichtung: Profil Flansch Dichtung **FKM** oder **EPDM**

d (mm)	DN (mm)	PN (bar)	Code	CHF	Gewicht (kg)	D (mm)	D1 (mm)	d1 (mm)	L (mm)	L1 (mm)	z (mm)
20	15	16	**735 790 206**	**8.50**	0.019	27	45	16	19	6	3
25	20	16	**735 790 207**	**10.30**	0.037	33	58	21	21	7	3
32	25	16	**735 790 208**	**10.30**	0.047	41	68	28	23	7	3
40	32	16	**735 790 209**	**18.10**	0.073	50	78	36	25	8	3
50	40	16	**735 790 210**	**21.80**	0.096	61	88	45	28	8	3
63	50	16	**735 790 211**	**31.70**	0.141	76	102	57	32	9	3

PF 2 35 446

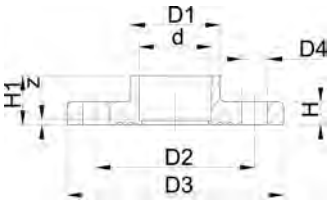

Festflansch PVDF für Muffenschweissen metrisch
Kombinierte Dichtfläche: flach und gerillt

Ausführung:

- Werkstoff: PVDF
- Anschlussmasse nach ISO 7005, EN 1092 PN10, DIN 2501 PN10

AL: Anzahl der Bohrungen

d (mm)	DN (mm)	Zoll (inch)	PN (bar)	Code	CHF	Gewicht (kg)
20	15	1/2	16	**735 740 106**	**57.00**	0.121
25	20	3/4	16	**735 740 107**	**68.00**	0.162
32	25	1	16	**735 740 108**	**82.00**	0.229
40	32	1 1/4	16	**735 740 109**	**133.00**	0.340
50	40	1 1/2	16	**735 740 110**	**153.00**	0.409
63	50	2	16	**735 740 111**	**214.00**	0.551

d (mm)	D1 (mm)	D2 (mm)	D3 (mm)	D4 (mm)	H (mm)	H1 (mm)	AL	z (mm)
20	27	65	93	14	12	19	4	5
25	33	75	103	14	13	21	4	4
32	40	85	115	14	14	23	4	4
40	50	100	137	18	15	25	4	4
50	61	110	147	18	16	27	4	4
63	76	125	162	18	18	31	4	4

PF 2 34 238

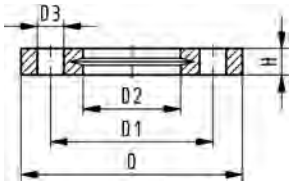

Losflansch PP-V metrisch
Für Muffensysteme metrisch und BS

Ausführung:

- Anschluss Dimension: ISO 7005, EN 1092, BS 4504, DIN 2501
- **Lochkreis PN 10**
- Moderner Vollkunststoff Flansch PP-GF (30% glasfaserverstärkt)

AL: Anzahl der Bohrungen

d (mm)	DN (mm)	PN (bar)	Code	CHF	Gewicht (kg)	D (mm)	D1 (mm)	D2 (mm)	D3 (mm)	H (mm)	AL	SC
20	15	16	**727 700 406**	**10.80**	0.093	95	65	28	14	16	4	M12
25	20	16	**727 700 407**	**12.30**	0.120	105	75	34	14	17	4	M12
32	25	16	**727 700 408**	**15.70**	0.151	115	85	42	14	18	4	M12
40	32	16	**727 700 409**	**18.50**	0.244	140	100	51	18	20	4	M16
50	40	16	**727 700 410**	**22.10**	0.297	150	110	62	18	22	4	M16
63	50	16	**727 700 411**	**27.80**	0.362	165	125	78	18	24	4	M16

PF 2 34 238

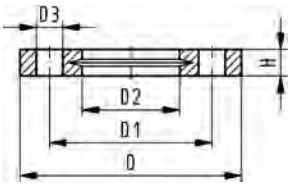

Losflansch PP-V Zoll ANSI
Für Muffensysteme metrisch und BS

Ausführung:

- Moderner Vollkunststoff Flansch PP-GF (30% glasfaserverstärkt)
- Anschlussmasse nach: ANSI/ASME B 16.5 Klasse 150, ASTM D 4024,BS 1560, BS EN 1759
- **Lochkreis PN10**
- Für d25 - d50 und d90 Spezial Vorschweissbund ANSI verwenden

AL: Anzahl der Bohrungen

d (mm)	Zoll (inch)	DN (mm)	PN (bar)	Code	CHF	Gewicht (kg)	D (mm)	D1 (mm)	D2 (mm)	D3 (mm)	H (mm)	AL	SC
20	½	15	16	**727 701 406**	**10.80**	0.091	95	60	28	16	16	4	M12
25	¾	20	16	**727 701 407**	**12.30**	0.120	105	70	34	16	17	4	M12
32	1	25	16	**727 701 408**	**15.70**	0.147	115	79	42	16	18	4	M12
40	1 ¼	32	16	**727 701 409**	**18.50**	0.246	140	89	51	16	20	4	M16
50	1 ½	40	16	**727 701 410**	**22.10**	0.299	150	98	62	16	22	4	M16
63	2	50	16	**727 701 411**	**27.80**	0.361	165	121	78	19	24	4	M16

PF 2 34 238

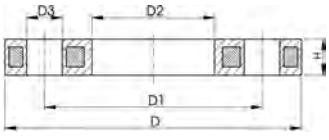

Losflansch PP/Stahl metrisch
Für Muffensysteme metrisch und BS

Ausführung:

- **Lochkreis PN 10**
- PP-GF (30%glasfaserverstärkt) mit Stahleinlage
- UV-beständig Einsetzbar in Ausseninstallationen
- Anschluss Dimension: ISO 7005, EN 1092, BS 4504, DIN 2501
- Anschlussmasse nach: ANSI/ASME B 16.5 Klasse 150, ASTM D 4024,BS 1560, BS EN 1759

AL: Anzahl der Bohrungen

d (mm)	PN (bar)	DN (mm)	Code	CHF	NPK	Gewicht (kg)
20	16	15	**727 700 206**	**13.60**		0.216
25	16	20	**727 700 207**	**15.50**		0.279
32	16	25	**727 700 208**	**19.30**	**471 372**	0.429
40	16	32	**727 700 209**	**22.10**	**471 373**	0.621
50	16	40	**727 700 210**	**26.70**	**471 374**	0.722
63	16	50	**727 700 211**	**33.60**	**471 375**	0.900

d (mm)	D (mm)	D1 (mm)	D2 (mm)	D3 (mm)	H (mm)	AL	Bemerkung	SC
20	95	65	28	14	12	4	1)	M12
25	105	75	34	14	12	4	1)	M12
32	115	85	42	14	16	4	1)	M12
40	140	100	51	18	16	4	1)	M16
50	150	110	62	18	20	4	1)	M16
63	165	125	78	18	20	4	1)	M16

PF 2 34 238

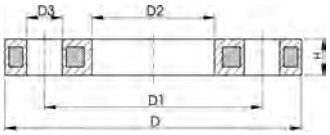

Losflansch PP/Stahl Zoll/ANSI
Für Muffensysteme metrisch und BS

Ausführung:

- PP-GF (30% glasfaserverstärkt) mit Stahleinlage
- Anschlussmasse nach: ANSI/ASME B 16.5 Klasse 150, ASTM D 4024,BS 1560, BS EN 1759
- **Lochkreis PN10**

AL: Anzahl der Bohrungen

d (inch)	d (mm)	DN (mm)	PN (bar)	Code	CHF	Gewicht (kg)	D (mm)	D1 (mm)	D2 (mm)	D3 (mm)	H (mm)	AL	SC
½	20	15	16	**727 701 206**	**20.30**	0.213	95	60	28	16	12	4	M12
¾	25	20	16	**727 701 207**	**22.90**	0.260	105	70	34	16	12	4	M12
1	32	25	16	**727 701 208**	**29.00**	0.416	115	79	42	16	16	4	M12
1 ¼	40	32	16	**727 701 209**	**34.40**	0.730	140	89	51	16	16	4	M16
1 ½	50	40	16	**727 701 210**	**41.00**	0.809	150	98	62	16	18	4	M16
2	63	50	16	**727 701 211**	**53.00**	0.866	165	121	78	19	18	4	M16

PF 2 30 162

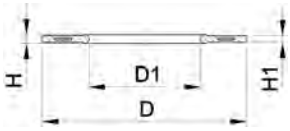

Profil-Flanschdichtung, metrisch
EPDM / FKM

Ausführung:

- Passend zu allen metrischen GF Bundbuchsen und Vorschweissbunden
- Härte: 70° Shore **EPDM**, 75° Shore **FKM**
- **EPDM**: DVGW geprüft nach Merkblatt Wasser W 270, KTW-Empfehlung
- Zentrierung über Innendurchmesser Schraubenkranz
- Werkstoff Stahleinlage: Kohlenstoffstahl
- Gummi-Stahl Körper kombiniert mit Gummi Profil-Dichtschnur

di VSB/BB zeigt die passenden Innendurchmesser der Vorschweissbunde/Bundbuchsen

d (mm)	PN (bar)	DN (mm)	EPDM Code	CHF	FKM Code	CHF	Gewicht (kg)
20	16	15	**748 440 706**	**22.60**	**749 440 706**	**84.00**	0.013
25	16	20	**748 440 707**	**23.10**	**749 440 707**	**85.00**	0.014
32	16	25	**748 440 708**	**23.90**	**749 440 708**	**90.00**	0.019
40	16	32	**748 440 709**	**24.40**	**749 440 709**	**93.00**	0.026
50	16	40	**748 440 710**	**25.40**	**749 440 710**	**96.00**	0.039
63	16	50	**748 440 711**	**26.50**	**749 440 711**	**100.00**	0.050

d (mm)	D (mm)	D1 (mm)	H (mm)	H1 (mm)	di VSB/BB (mm)
20	51	20	4	3	10 - 20
25	61	22	4	3	12 - 22
32	71	28	4	3	18 - 28
40	82	40	4	3	30 - 40
50	92	46	4	3	36 - 46
63	107	58	5	4	48 - 58

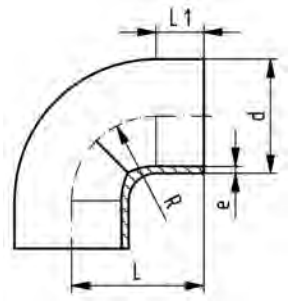

SYGEF Standard Bogen 90° SDR21/PN16

Ausführung:

- Werkstoff: PVDF

d (mm)	PN (bar)	SM	Code	CHF	PF	Gewicht (kg)	L (mm)	L1 (mm)	R (mm)	e (mm)
20	16	WNF, IR	**735 018 706**	**14.00**	2 35 190	0.016	38	23	15	1.9
25	16	WNF, IR	**735 018 707**	**17.00**	2 35 190	0.022	42	23	19	1.9
32	16	WNF, IR	**735 018 708**	**31.20**	2 35 190	0.038	46	22	24	2.4
40	16	WNF, IR	**735 018 709**	**47.80**	2 35 190	0.055	51	21	30	2.4
50	16	WNF, IR	**735 018 710**	**72.00**	2 35 190	0.095	58	21	37	3.0
63	16	WNF, IR	**735 018 711**	**121.00**	2 35 190	0.138	66	21	45	3.0
75	16	WNF, IR	**735 018 712**	**188.00**	2 35 190	0.243	75	23	62	3.6
90	16	WNF, IR	**735 018 713**	**281.00**	2 35 190	0.423	90	23	77	4.3
110	16	WNF, IR	**735 018 714**	**519.00**	2 35 190	0.705	110	23	98	5.3
140	16	IR	**735 018 716**	**1'157.00**	2 35 190	1.584	140	33	121	6.7
160	16	IR	**735 018 717**	**1'227.00**	2 35 190	2.258	160	33	141	7.7
200	16	IR	**735 018 719**	**1'877.00**	2 35 190	3.798	200	33	181	9.6
225	16	IR	**735 018 720**	**2'227.00**	2 35 190	5.726	220	33	200	10.8
250	16	IR	**735 018 746**	**2'985.00**	2 37 249	6.536	254	48	232	11.9
280	16	IR	**735 018 747**	**3'580.00**	2 37 249	9.182	283	48	262	13.4
315	16	IR	**735 018 748**	**4'727.00**	2 37 249	13.031	321	48	297	15.0

PF 2 35 190

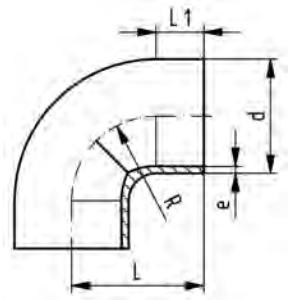

SYGEF Standard Bogen 90° SDR33/PN10

Ausführung:

- Werkstoff: PVDF

d (mm)	PN (bar)	SM	Code	CHF	Gewicht (kg)	L (mm)	L1 (mm)	R (mm)	e (mm)
90	10	WNF, IR	**735 018 513**	**224.00**	0.332	90	23	77	2.8
110	10	WNF, IR	**735 018 514**	**408.00**	0.575	110	23	98	3.4
125	10	IR	**735 018 515**	**609.00**	0.773	125	28	112	3.9
140	10	IR	**735 018 516**	**760.00**	1.109	140	33	121	4.3
160	10	IR	**735 018 517**	**889.00**	1.540	160	33	141	4.9
200	10	IR	**735 018 519**	**1'178.00**	2.018	200	33	181	6.2
225	10	IR	**735 018 520**	**1'443.00**	3.952	220	33	200	6.9

PF 2 35 190

SYGEF Standard Winkel 90° SDR21/PN16

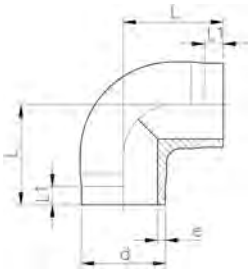

Ausführung:

- Werkstoff: PVDF

d (mm)	PN (bar)	SM	Code	CHF	Gewicht (kg)	L (mm)	L1 (mm)	e (mm)
20	16	WNF, IR	**735 108 606**	**12.70**	0.017	38	25	1.9
25	16	WNF, IR	**735 108 607**	**15.40**	0.026	42	26	1.9
32	16	WNF, IR	**735 108 608**	**28.40**	0.043	46	26	2.4
40	16	WNF, IR	**735 108 609**	**43.50**	0.062	51	28	2.4
50	16	WNF, IR	**735 108 610**	**65.00**	0.107	58	28	3.0
63	16	WNF, IR	**735 108 611**	**110.00**	0.188	66	28	3.0

SYGEF Standard Winkel 45° SDR21/PN16

Ausführung:

- Werkstoff: PVDF

d (mm)	PN (bar)	SM	Code	CHF	PF	Gewicht (kg)	L (mm)	L1 (mm)	R (mm)	e (mm)
20	16	WNF, IR	**735 158 606**	**16.00**	2 35 190	0.014	32	25		1.9
25	16	WNF, IR	**735 158 607**	**19.00**	2 35 190	0.019	34	26		1.9
32	16	WNF, IR	**735 158 608**	**21.60**	2 35 190	0.033	36	26		2.4
40	16	WNF, IR	**735 158 609**	**41.60**	2 35 190	0.042	39	28		2.4
50	16	WNF, IR	**735 158 610**	**53.00**	2 35 190	0.084	42	30		3.0
63	16	WNF, IR	**735 158 611**	**75.00**	2 35 190	0.121	47	31		3.0
75	16	WNF, IR	**735 158 612**	**161.00**	2 35 190	0.160	49	32		3.6
90	16	WNF, IR	**735 158 613**	**243.00**	2 35 190	0.271	57	37		4.3
110	16	WNF, IR	**735 158 614**	**428.00**	2 35 190	0.499	70	46		5.3
140	16	IR	**735 158 616**	**898.00**	2 35 190	1.000	88	57		6.7
160	16	IR	**735 158 617**	**1'121.00**	2 35 190	1.470	100	62		7.7
200	16	IR	**735 158 619**	**1'323.00**	2 35 190	2.800	124	77		9.6
225	16	IR	**735 158 620**	**1'672.00**	2 35 190	4.000	140	88		10.8
250	16	IR	**735 158 646**	**4'244.00**	2 37 249	3.669	120	47	232	11.9
280	16	IR	**735 158 647**	**5'090.00**	2 37 249	5.099	133	47	262	13.4
315	16	IR	**735 158 648**	**6'721.00**	2 37 249	7.162	147	47	297	15.0

PF 2 35 190

SYGEF Standard Winkel 45° SDR33/PN10

Ausführung:

- Werkstoff: PVDF

d (mm)	PN (bar)	SM	Code	CHF	Gewicht (kg)	L (mm)	L1 (mm)	e (mm)
90	10	WNF, IR	**735 158 513**	**211.00**	0.200	57	37	2.8
110	10	WNF, IR	**735 158 514**	**368.00**	0.348	70	46	3.4
125	10	IR	**735 158 515**	**507.00**	0.490	79	51	3.9
140	10	IR	**735 158 516**	**648.00**	0.712	88	57	4.3
160	10	IR	**735 158 517**	**778.00**	0.986	100	62	4.9
200	10	IR	**735 158 519**	**958.00**	1.928	124	77	6.2
225	10	IR	**735 158 520**	**1'215.00**	2.732	140	88	6.9

SYGEF Standard T 90° egal SDR21/PN16

Ausführung:

- Werkstoff: PVDF

d (mm)	PN (bar)	SM	Code	CHF	PF	Gewicht (kg)	L (mm)	L1 (mm)	e (mm)
20	16	WNF, IR	**735 208 606**	**19.60**	2 35 190	0.025	38	25	1.9
25	16	WNF, IR	**735 208 607**	**24.10**	2 35 190	0.033	42	27	1.9
32	16	WNF, IR	**735 208 608**	**36.10**	2 35 190	0.058	46	27	2.4
40	16	WNF, IR	**735 208 609**	**55.00**	2 35 190	0.083	51	28	2.4
50	16	WNF, IR	**735 208 610**	**84.00**	2 35 190	0.146	58	28	3.0
63	16	WNF, IR	**735 208 611**	**131.00**	2 35 190	0.254	66	28	3.0
75	16	WNF, IR	**735 208 612**	**236.00**	2 35 190	0.346	75	32	3.6
90	16	WNF, IR	**735 208 613**	**359.00**	2 35 190	0.600	90	39	4.3
110	16	WNF, IR	**735 208 614**	**486.00**	2 35 190	1.067	110	48	5.3
140	16	IR	**735 208 616**	**1'106.00**	2 35 190	2.600	140	62	6.7
160	16	IR	**735 208 617**	**1'266.00**	2 35 190	3.500	160	71	7.7
200	16	IR	**735 208 619**	**1'730.00**	2 35 190	6.725	200	80	9.6
225	16	IR	**735 208 620**	**2'233.00**	2 35 190	8.986	220	86	10.8
250	16	IR	**735 208 646**	**3'356.00**	2 37 249	10.823	223	70	11.9
280	16	IR	**735 208 647**	**4'027.00**	2 37 249	16.061	256	74	13.4
315	16	IR	**735 208 648**	**5'314.00**	2 37 249	21.422	274	74	15.0

PF 2 35 190

SYGEF Standard T 90° egal SDR33/PN10

Ausführung:

- Werkstoff: PVDF

d (mm)	PN (bar)	SM	Code	CHF	Gewicht (kg)	L (mm)	L1 (mm)	e (mm)
90	10	WNF, IR	**735 208 513**	**290.00**	0.433	90	39	2.8
110	10	WNF, IR	**735 208 514**	**392.00**	0.766	110	48	3.4
125	10	IR	**735 208 515**	**639.00**	1.280	125	56	3.9
140	10	IR	**735 208 516**	**805.00**	1.554	140	62	4.3
160	10	IR	**735 208 517**	**943.00**	2.293	160	71	4.9
200	10	IR	**735 208 519**	**1'254.00**	4.297	200	80	6.2
225	10	IR	**735 208 520**	**1'621.00**	6.900	220	86	6.9

PF 2 35 426

SYGEF Standard T 90° reduziert SDR21/PN16

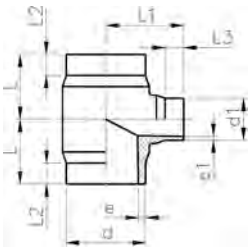

Ausführung:

- Werkstoff: PVDF

d - d1 (mm)	PN (bar)	SM	Code	CHF	Gewicht (kg)	L (mm)	L1 (mm)	L2 (mm)	L3 (mm)	e (mm)	e1 (mm)
160 - 90	16	IR	**735 208 662**	**1'793.00**	3.200	155	130	60	25	7.7	4.3
160 - 110	16	IR	**735 208 661**	**1'793.00**	3.300	155	130	60	25	7.7	5.3
225 - 90	16	IR	**735 208 670**	**2'850.00**	6.000	155	160	60	25	10.8	4.3
225 - 110	16	IR	**735 208 669**	**2'850.00**	6.100	155	160	60	25	10.8	5.3

PF 2 35 426

SYGEF Standard T 90° reduziert SDR33/PN10

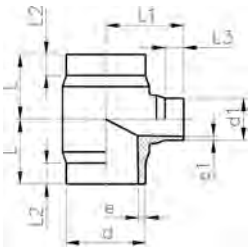

Ausführung:

- Werkstoff: PVDF

d - d1 (mm)	PN (bar)	SM	Code	CHF	Gewicht (kg)	L (mm)	L1 (mm)	L2 (mm)	L3 (mm)	e (mm)	e1 (mm)
160 - 90	10	IR	**735 208 562**	**1'139.00**	2.300	155	130	60	25	4.9	4.3
160 - 110	10	IR	**735 208 561**	**1'139.00**	2.300	155	130	60	25	4.9	5.3
225 - 90	10	IR	**735 208 570**	**1'856.00**	4.400	155	160	60	25	6.9	4.3
225 - 110	10	IR	**735 208 569**	**1'856.00**	4.286	155	160	60	25	6.9	5.3
225 - 160	10	IR	**735 208 568**	**1'856.00**	4.239	155	170	60	35	6.9	4.9

PF 2 35 190

SYGEF Standard Reduktion SDR21/PN16

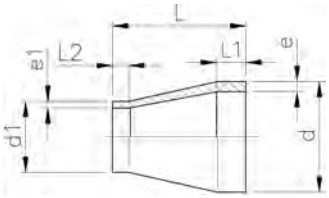

Ausführung:

- Werkstoff: PVDF

d - d1 (mm)	PN (bar)	SM	Code	CHF	Gewicht (kg)	L (mm)	L1 (mm)	L2 (mm)	e (mm)	e1 (mm)
25 - 20	16	WNF, IR	**735 908 637**	**13.60**	0.013	50	22	22	1.9	1.9
32 - 20	16	WNF, IR	**735 908 642**	**20.50**	0.019	50	22	22	2.4	1.9
32 - 25	16	WNF, IR	**735 908 641**	**20.50**	0.019	50	22	22	2.4	1.9
40 - 20	16	WNF, IR	**735 908 648**	**24.20**	0.025	58	22	24	2.4	1.9
40 - 25	16	WNF, IR	**735 908 647**	**24.20**	0.025	55	22	24	2.4	1.9
40 - 32	16	WNF, IR	**735 908 646**	**25.70**	0.028	55	22	24	2.4	2.4
50 - 25	16	WNF, IR	**735 908 654**	**28.10**	0.040	60	22	25	3.0	1.9
50 - 32	16	WNF, IR	**735 908 653**	**29.00**	0.043	60	22	25	3.0	2.4
50 - 40	16	WNF, IR	**735 908 652**	**30.20**	0.046	60	22	25	3.0	2.4
63 - 32	16	WNF, IR	**735 908 660**	**40.10**	0.059	65	22	25	3.0	2.4
63 - 40	16	WNF, IR	**735 908 659**	**40.10**	0.062	65	22	25	3.0	2.4
63 - 50	16	WNF, IR	**735 908 658**	**44.40**	0.070	65	22	25	3.0	3.0
75 - 40	16	WNF, IR	**735 908 666**	**77.00**	0.086	68	24	25	3.6	2.4
75 - 50	16	WNF, IR	**735 908 665**	**77.00**	0.091	65	24	25	3.6	3.0
75 - 63	16	WNF, IR	**735 908 664**	**81.00**	0.095	65	24	25	3.6	3.0
90 - 63	16	WNF, IR	**735 908 671**	**94.00**	0.138	75	25	30	4.3	3.0
90 - 75	16	WNF, IR	**735 908 670**	**88.00**	0.153	75	25	35	4.3	3.6
110 - 63	16	WNF, IR	**735 908 678**	**130.00**	0.257	90	30	30	5.3	3.0
110 - 75	16	WNF, IR	**735 908 677**	**142.00**	0.213	90	30	35	5.3	3.6
110 - 90	16	WNF, IR	**735 908 676**	**189.00**	0.265	90	30	35	5.3	4.3
140 - 110	16	IR	**735 908 685**	**434.00**	0.450	110	40	40	6.7	5.3
160 - 110	16	IR	**735 908 690**	**482.00**	0.650	160	40	40	7.7	5.3
160 - 140	16	IR	**735 908 688**	**510.00**	0.450	120	40	40	7.7	6.7
200 - 160	16	IR	**735 908 692**	**467.00**	1.340	120	40	35	9.6	7.7
225 - 110	16	IR	**735 908 695**	**621.00**	1.540	160	50	40	10.8	5.3
225 - 160	16	IR	**735 908 696**	**641.00**	1.730	160	50	40	10.8	7.7
225 - 200	16	IR	**735 908 697**	**572.00**	1.980	160	55	50	10.8	9.6

PF 2 35 190

SYGEF Standard Reduktion SDR33/PN10

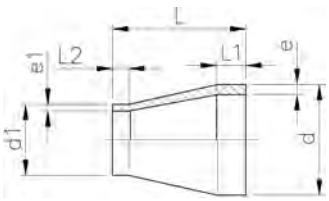

Ausführung:

- Werkstoff: PVDF

d - d1 (mm)	PN (bar)	SDR	SM	Code	CHF	Gewicht (kg)	L (mm)	L1 (mm)	L2 (mm)	e (mm)	e1 (mm)
90 - 63	10	33 - 21	WNF, IR	**735 908 551**	**99.00**	0.124	75	25	30	2.8	3.0
110 - 63	10	33 - 21	WNF, IR	**735 908 553**	**136.00**	0.196	90	30	30	3.4	3.0
110 - 90	10	33 - 33	WNF, IR	**735 908 555**	**141.00**	0.179	90	30	35	3.4	2.8
125 - 110	10	33 - 21	IR	**735 908 580**	**255.00**	0.270	100	35	40	3.9	5.3
140 - 110	10	33 - 21	IR	**735 908 585**	**320.00**	0.385	110	40	40	4.3	5.3
140 - 125	10	33 - 33	IR	**735 908 584**	**320.00**	0.340	110	40	40	4.3	3.9
160 - 110	10	33 - 33	IR	**735 908 561**	**368.00**	0.480	120	40	40	4.9	3.4
160 - 110	10	33 - 21	IR	**735 908 590**	**398.00**	0.573	120	40	40	4.9	5.3
160 - 140	10	33 - 33	IR	**735 908 588**	**371.00**	0.568	120	40	40	4.9	4.3
200 - 160	10	33 - 33	IR	**735 908 592**	**386.00**	0.830	145	50	40	6.2	4.9
225 - 110	10	33 - 33	IR	**735 908 566**	**489.00**	1.120	160	55	35	6.9	3.4
225 - 110	10	33 - 21	IR	**735 908 595**	**510.00**	0.940	160	55	35	6.9	5.3
225 - 160	10	33 - 33	IR	**735 908 596**	**476.00**	1.140	160	55	40	6.9	4.9
225 - 200	10	33 - 33	IR	**735 908 597**	**425.00**	1.200	160	55	50	6.9	6.2

PF 2 34 678

Reduktion exzentrisch, PVDF PN16

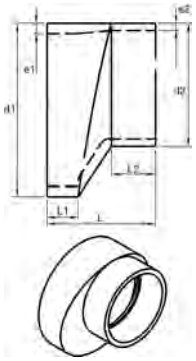

Ausführung:

- Konventionelle Stumpfschweissung nach DVS 2207
- Spangebend gefertigt

d1 (mm)	d2 (mm)	PN (bar)	Code	CHF	L (mm)	L1 (mm)	L2 (mm)	e1 (mm)	e2 (mm)
63	50	16	**700 647 455**	**495.00**	120	35	35	3,0	3,0
75	50	16	**700 647 456**	**951.00**	120	40	35	3,6	3,0
75	63	16	**700 647 457**	**934.00**	120	40	35	3,6	3,0
90	63	16	**700 647 458**	**964.00**	140	50	50	4,3	3,0
90	75	16	**700 647 459**	**932.00**	140	50	50	4,3	3,6
110	75	16	**700 647 460**	**1'203.00**	140	50	50	5,3	4,3
110	90	16	**700 647 461**	**1'156.00**	140	50	50	5,3	4,3
140	90	16	**700 647 462**	**1'797.00**	140	50	50	6,7	4,3
140	110	16	**700 647 463**	**1'686.00**	140	50	50	6,7	5,3
160	90	16	**700 647 464**	**2'207.00**	140	40	54	7,7	4,3
160	110	16	**700 647 465**	**2'147.00**	120	40	45	7,7	5,3
160	140	16	**700 647 466**	**2'019.00**	90	40	33	7,7	6,7
200	140	16	**700 647 467**	**3'147.00**	140	40	50	9,6	6,7
200	160	16	**700 647 468**	**3'054.00**	120	40	41	9,6	7,7
225	160	16	**700 647 469**	**5'134.00**	140	40	57	10,8	7,7
225	200	16	**700 647 470**	**4'434.00**	100	40	40	10,8	9,6

PF 2 34 678

Reduktion exzentrisch, PVDF PN10

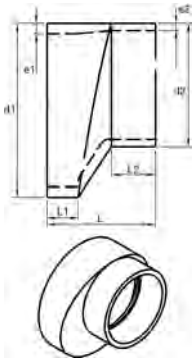

Ausführung:

- Spangebend gefertigt
- Konventionelle Stumpfschweissung nach DVS 2207

d1 (mm)	d2 (mm)	PN (bar)	Code	CHF	L (mm)	L1 (mm)	L2 (mm)	e1 (mm)	e2 (mm)
90	63	10	**700 647 476**	**979.00**	140	50	50	2,8	3,0
90	75	10	**700 647 477**	**939.00**	140	50	50	2,8	3,6
110	75	10	**700 647 478**	**1'246.00**	140	50	50	3,4	3,6
110	90	10	**700 647 479**	**1'195.00**	140	50	50	3,4	2,8
125	90	10	**700 647 480**	**1'482.00**	140	50	50	3,9	2,8
125	110	10	**700 647 481**	**1'413.00**	140	50	50	3,9	3,4
140	90	10	**700 647 482**	**1'799.00**	140	50	50	4,3	2,8
140	110	10	**700 647 483**	**1'727.00**	140	50	50	4,3	3,4
160	90	10	**700 647 484**	**2'238.00**	140	40	54	4,9	2,8
160	110	10	**700 647 485**	**2'164.00**	120	40	45	4,9	3,4
160	125	10	**700 647 486**	**2'109.00**	110	40	44	4,9	3,9
160	140	10	**700 647 487**	**2'055.00**	90	40	33	4,9	3,9
200	140	10	**700 647 488**	**3'172.00**	140	40	50	6,2	4,3
200	160	10	**700 647 489**	**3'094.00**	120	40	41	6,2	4,9
225	160	10	**700 647 490**	**5'147.00**	140	40	57	6,9	4,9
225	200	10	**700 647 491**	**4'470.00**	100	40	40	6,9	6,2
280	250	10	**700 647 496**	**Auf Anfrage**	110	40	47	8,6	7,7
315	225	10	**700 647 497**	**12'173.00**	160	40	62	9,7	6,9
315	250	10	**700 647 498**	**Auf Anfrage**	140	40	57	9,7	7,7
315	280	10	**700 647 499**	**Auf Anfrage**	120	40	54	9,7	8,6

PF 2 35 190

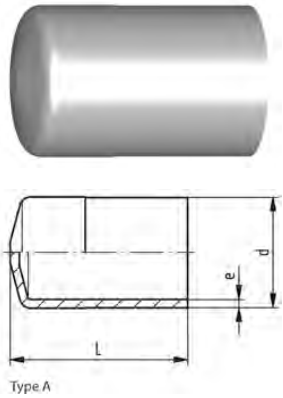

Type A

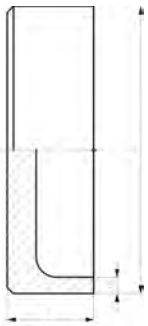

Type B

SYGEF Standard Endkappe SDR21/PN16

Ausführung:

- Werkstoff: PVDF
- Typ A: gespritzt
- Typ B: mechanisch bearbeitet, inkl. Hobelmarkierung (max. Hobellänge)

d (mm)	PN (bar)	SM	Code	CHF	L (mm)	e (mm)	Typ
20	16	WNF/IR	**735 968 006**	**54.00**	47	1.9	A
25	16	WNF/IR	**735 968 007**	**59.00**	47	1.9	A
32	16	WNF/IR	**735 968 008**	**71.00**	52	2.4	A
40	16	IR	**735 968 309**	**78.00**	30	2.4	B
50	16	IR	**735 968 310**	**115.00**	30	3.0	B
63	16	IR	**735 968 311**	**145.00**	30	3.0	B
75	16	IR	**735 968 312**	**147.00**	30	3.6	B
90	16	IR	**735 968 313**	**203.00**	30	4.3	B
110	16	IR	**735 968 314**	**258.00**	45	5.3	B
140	16	IR	**735 968 316**	**358.00**	45	6.7	B
160	16	IR	**735 968 317**	**457.00**	46	7.7	B
200	16	IR	**735 968 319**	**637.00**	54	9.6	B
225	16	IR	**735 968 320**	**818.00**	57	10.8	B

PF 2 35 190

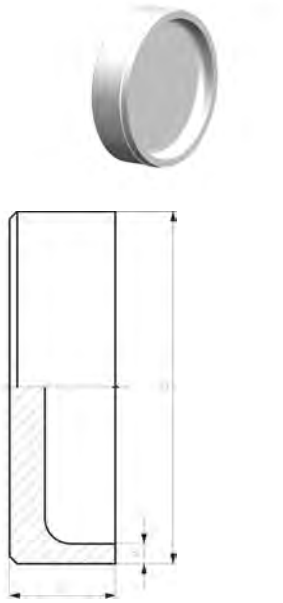

SYGEF Standard Endkappe SDR33/PN10

Ausführung:

- Werkstoff: PVDF
- Mechanisch bearbeitete Ausführung, inkl. Hobelmarkierung (max. Hobellänge)

d (mm)	PN (bar)	SM	Code	CHF	L (mm)	e (mm)
90	10	IR	**735 968 213**	**194.00**	30	2.8
110	10	IR	**735 968 214**	**232.00**	45	3.4
125	10	IR	**735 968 215**	**277.00**	45	3.9
140	10	IR	**735 968 216**	**322.00**	45	4.3
160	10	IR	**735 968 217**	**412.00**	46	4.9
200	10	IR	**735 968 219**	**574.00**	54	6.2
225	10	IR	**735 968 220**	**736.00**	57	6.9

PF 2 34 678

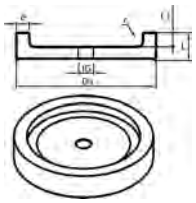

Endkappe PVDF, PN16
mit Innengewinde

Ausführung:

- Konventionelle Stumpfschweissung nach DVS 2207
- Spangebend gefertigt
- metrisch-Rp
- andere Gewinde-Dimensionen und NPT-Gewinde auf Nachfrage lieferbar

d (mm)	Rp (inch)	PN (bar)	Code	CHF	L (mm)	L1 (mm)	r (mm)	e (mm)
63	½	16	**700 665 024**	**314.00**	30	15	5	3.0
75	½	16	**700 665 025**	**362.00**	30	15	5	3.6
90	½	16	**700 665 026**	**456.00**	30	15	5	4.3
110	½	16	**700 665 027**	**551.00**	30	15	5	5.3
140	½	16	**700 665 028**	**988.00**	40	15	5	6.7
160	½	16	**700 665 029**	**1'173.00**	40	15	6	7.7
200	½	16	**700 665 030**	**1'606.00**	40	15	6	9.6
225	½	16	**700 665 031**	**2'429.00**	40	15	8	10.8

PF 2 34 678

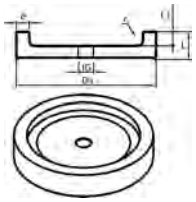

Endkappe PVDF, PN10
mit Innengewinde

Ausführung:

- Konventionelle Stumpfschweissung nach DVS 2207
- Spangebend gefertigt
- metrisch-Rp
- andere Gewinde-Dimensionen und NPT-Gewinde auf Nachfrage lieferbar

d (mm)	Rp (inch)	PN (bar)	Code	CHF	L (mm)	L1 (mm)	r (mm)	e (mm)
90	½	10	**700 665 078**	**456.00**	30	15	5	2.8
110	½	10	**700 665 079**	**551.00**	30	15	5	3.4
125	½	10	**700 665 080**	**637.00**	35	15	5	3.9
140	½	10	**700 665 081**	**988.00**	40	15	5	4.3
160	½	10	**700 665 082**	**1'173.00**	40	15	6	4.9
200	½	10	**700 665 083**	**1'606.00**	40	15	6	6.2
225	½	10	**700 665 084**	**2'429.00**	40	15	8	6.9
250	½	10	**700 665 085**	**2'344.00**	40	15	8	7.7
280	½	10	**700 665 086**	**3'203.00**	40	15	8	8.6
315	½	10	**700 665 087**	**4'135.00**	40	15	8	9.7

PF 2 34 678

Festpunktfittinge PVDF, PN16

Ausführung:

- Spangebend gefertigt
- Konventionelle Stumpfschweissung nach DVS 2207

d (mm)	PN (bar)	Code	CHF	D (mm)	L (mm)	L1 (mm)	L2 (mm)	e (mm)
63	16	**700 665 611**	**416.00**	75	100	30	30	3.0
75	16	**700 665 612**	**476.00**	90	100	30	30	3.6
90	16	**700 665 613**	**712.00**	110	110	30	40	4.3
110	16	**700 665 614**	**1'258.00**	140	110	30	40	5.3
140	16	**700 665 615**	**1'420.00**	160	135	35	40	6.7
160	16	**700 665 616**	**2'099.00**	180	145	40	45	7.7
200	16	**700 665 617**	**3'887.00**	225	145	40	45	9.6
225	16	**700 665 618**	**4'306.00**	250	165	45	45	10.8

PF 2 34 678

Festpunktfittinge PVDF, PN10

Ausführung:

- Konventionelle Stumpfschweissung nach DVS 2207
- Spangebend gefertigt

d (mm)	PN (bar)	Code	CHF	D (mm)	L (mm)	L1 (mm)	L2 (mm)	e (mm)
90	10	**700 665 619**	**712.00**	110	110	30	40	2.8
110	10	**700 665 620**	**1'258.00**	140	110	30	40	3.4
140	10	**700 665 621**	**1'420.00**	160	135	35	40	4.3
160	10	**700 665 622**	**2'099.00**	180	145	40	45	4.9
200	10	**700 665 623**	**3'887.00**	225	145	40	45	6.2
225	10	**700 665 624**	**4'306.00**	250	165	45	45	6.9
250	10	**700 665 625**	**6'225.00**	280	165	50	45	7.7
280	10	**700 665 626**	**7'936.00**	315	175	50	55	8.6
315	10	**700 665 627**	**9'674.00**	345	185	50	55	9.7

PF 2 34 678

Instrumentenfittinge PVDF, PN16 mit Innengewinde

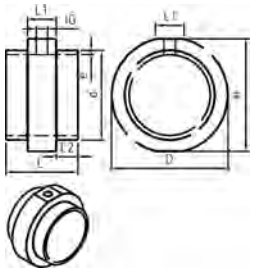

Ausführung:

- Konventionelle Stumpfschweissung nach DVS 2207
- Spangebend gefertigt
- metrisch-Rp
- andere Gewinde-Dimensionen und NPT-Gewinde auf Nachfrage lieferbar

d (mm)	Rp (inch)	PN (bar)	Code	CHF	Gewicht (kg)	D (mm)	L (mm)	L1 (mm)	L2 (mm)	e (mm)
63	½	16	**700 665 492**	**1'273.00**	0.175	90	90	30	30	3.0
75	½	16	**700 665 493**	**1'534.00**	0.254	110	90	30	30	3.6
90	½	16	**700 665 494**	**1'431.00**	0.342	125	100	30	40	4.3
110	½	16	**700 665 495**	**1'864.00**	0.567	140	100	30	40	5.3
140	½	16	**700 665 496**	**2'643.00**	0.777	180	125	40	45	6.7
160	½	16	**700 665 497**	**3'130.00**	1.023	200	125	40	45	7.7
200	½	16	**700 665 498**	**4'589.00**	1.292	250	135	45	45	9.6
225	½	16	**700 665 499**	**4'438.00**	1.917	280	135	45	45	10.8

PF 2 34 678

Instrumentenfittinge PVDF, PN10 mit Innengewinde

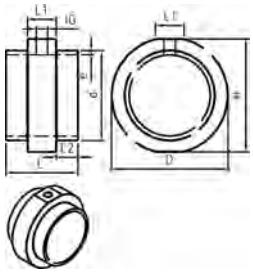

Ausführung:

- Konventionelle Stumpfschweissung nach DVS 2207
- Spangebend gefertigt
- metrisch-Rp
- andere Gewinde-Dimensionen und NPT-Gewinde auf Nachfrage lieferbar

d (mm)	Rp (inch)	PN (bar)	Code	CHF	Gewicht (kg)	D (mm)	L (mm)	L1 (mm)	L2 (mm)	e (mm)
90	½	10	**700 665 510**	**1'729.00**	0.342	125	90	30	30	2.8
110	½	10	**700 665 511**	**1'810.00**	0.567	140	90	30	30	3.4
125	½	10	**700 665 512**	**2'427.00**	0.777	160	100	30	40	3.9
140	½	10	**700 665 513**	**2'643.00**	1.023	180	100	30	40	4.3
160	½	10	**700 665 514**	**3'137.00**	1.292	200	110	35	40	4.9
200	½	10	**700 665 515**	**4'534.00**	1.917	225	125	40	45	6.2
225	½	10	**700 665 516**	**4'468.00**	2.365	250	125	40	45	6.9
250	½	10	**700 665 517**	**6'361.00**	3.294	280	135	45	45	7.7
280	½	10	**700 665 518**	**8'369.00**	4.997	315	135	45	45	8.6
315	½	10	**700 665 519**	**8'080.00**	6.348	340	135	45	45	9.7

PF 2 35 421

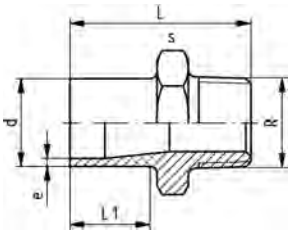

SYGEF Standard Übergangsnippel Aussengewinde R SDR21/PN16

Ausführung:

- Spannungsarm montieren und grosse Temperaturschwankungen vermeiden
- Werkstoff: PVDF
- Mit Stumpfschweiss-Stutzen und konischem Aussengewinde
- Keine PVDF-schädigenden Gewindedichtpasten verwenden

d (mm)	R (inch)	PN (bar)	SM	Code	CHF	Gewicht (kg)	L (mm)	L1 (mm)	s (mm)	e (mm)
20	⅜	16	WNF, IR	**735 910 555**	**22.90**	0.024	50	26	32	1.9
20	½	16	WNF, IR	**735 910 556**	**36.40**	0.025	53	26	32	1.9
25	¾	16	WNF, IR	**735 910 557**	**38.50**	0.035	55	26	36	1.9
32	1	16	WNF, IR	**735 910 558**	**49.40**	0.054	57	26	46	2.4
40	1 ¼	16	WNF, IR	**735 910 559**	**55.00**	0.076	60	26	55	2.4
50	1 ½	16	WNF, IR	**735 910 560**	**91.00**	0.123	63	26	65	3.0
63	2	16	WNF, IR	**735 910 561**	**108.00**	0.166	69	27	75	3.0

PF 2 35 421

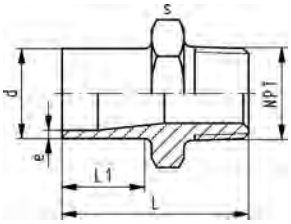

SYGEF Standard Übergangsnippel Aussengewinde NPT SDR21/PN16

Ausführung:

- Werkstoff: PVDF
- Mit Stumpfschweiss-Stutzen und konischem Aussengewinde
- Spannungsarm montieren und grosse Temperaturschwankungen vermeiden
- Keine PVDF-schädigenden Gewindedichtpasten verwenden

d (mm)	NPT (inch)	PN (bar)	SM	Code	CHF	Gewicht (kg)	L (mm)	L1 (mm)	s (mm)	e (mm)
20	⅜	16	WNF, IR	**735 914 555**	**34.50**	0.024	50	26	32	1.9
20	½	16	WNF, IR	**735 914 556**	**36.40**	0.025	53	26	32	1.9
25	¾	16	WNF, IR	**735 914 557**	**38.50**	0.035	55	26	36	1.9
32	1	16	WNF, IR	**735 914 558**	**49.40**	0.053	57	26	46	2.4
40	1 ¼	16	WNF, IR	**735 914 559**	**55.00**	0.075	60	26	55	2.4
50	1 ½	16	WNF, IR	**735 914 560**	**91.00**	0.122	63	26	65	3.0
63	2	16	WNF, IR	**735 914 561**	**108.00**	0.176	69	27	75	3.0

PF 2 35 421

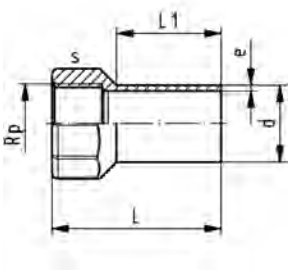

SYGEF Standard Übergangsmuffe Innengewinde Rp SDR21/PN16

Ausführung:

- Werkstoff: PVDF
- Mit Stumpfschweiss-Stutzen und zylindrischem Rohr-Innengewinde Rp
- Spannungsarm montieren und grosse Temperaturschwankungen vermeiden
- Anschluss nur für Kunststoffgewinde
- Keine PVDF-schädigenden Gewindedichtpasten verwenden

d (mm)	Rp (inch)	PN (bar)	SM	Code	CHF	Gewicht (kg)	L (mm)	s (mm)	L1 (mm)	e (mm)
20	⅜	16	WNF, IR	**735 910 585**	**27.00**	0.030	54	32	30	1.9
20	½	16	WNF, IR	**735 910 586**	**27.00**	0.026	54	32	30	1.9
25	¾	16	WNF, IR	**735 910 587**	**30.70**	0.032	58	38	30	1.9
32	1	16	WNF, IR	**735 910 588**	**46.90**	0.065	63	48	30	2.4
40	1 ¼	16	WNF, IR	**735 910 589**	**58.00**	0.092	67	58	30	2.4
50	1 ½	16	WNF, IR	**735 910 590**	**81.00**	0.108	67	65	30	3.0
63	2	16	WNF, IR	**735 910 591**	**98.00**	0.195	73	80	30	3.0

PF 2 35 421

SYGEF Standard Übergangsmuffe Innengewinde NPT SDR21/PN16

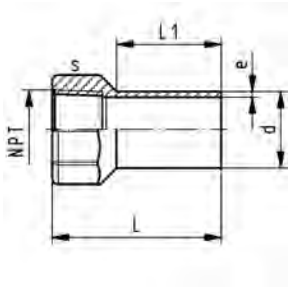

Ausführung:

- Werkstoff: PVDF
- Mit Stumpfscheiss-Stutzen und konischem Rohr-Innengewinde NPT
- Spannungsarm montieren und grosse Temperaturschwankungen vermeiden
- Anschluss nur für Kunststoffgewinde
- Keine PVDF-schädigenden Gewindedichtpasten verwenden

d (mm)	NPT (inch)	PN (bar)	SM	Code	CHF	Gewicht (kg)	L (mm)	s (mm)	L1 (mm)	e (mm)
20	⅜	16	WNF, IR	**735 914 585**	**27.00**	0.029	54	32	30	1.9
20	½	16	WNF, IR	**735 914 586**	**27.00**	0.027	54	32	30	1.9
25	¾	16	WNF, IR	**735 914 587**	**30.70**	0.033	58	38	30	1.9
32	1	16	WNF, IR	**735 914 588**	**46.90**	0.066	63	48	30	2.4
40	1 ¼	16	WNF, IR	**735 914 589**	**58.00**	0.085	67	58	30	2.4
50	1 ½	16	WNF, IR	**735 914 590**	**81.00**	0.108	67	65	30	3.0
63	2	16	WNF, IR	**735 914 591**	**98.00**	0.190	73	80	30	3.0

PF 2 35 421

SYGEF Standard Druckschlauchtülle SDR21/PN16

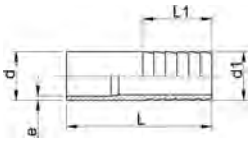

Ausführung:

- Werkstoff: PVDF

d - d1 (mm)	PN (bar)	SM	Code	CHF	Gewicht (kg)	L (mm)	L1 (mm)	e (mm)
20 - 20	16	WNF, IR	**735 968 606**	**45.40**	0.015	64	27	1.9
25 - 25	16	WNF, IR	**735 968 607**	**49.40**	0.027	75	36	1.9
32 - 32	16	WNF, IR	**735 968 608**	**58.00**	0.042	82	36	2.4
40 - 40	16	WNF, IR	**735 968 609**	**78.00**	0.063	84	42	2.4
50 - 50	16	WNF, IR	**735 968 610**	**99.00**	0.084	90	48	3.0
63 - 60	16	WNF, IR	**735 968 611**	**122.00**	0.118	100	50	3.0

Hinweise für die Montage von Verschraubungen aus PP, PE, PVDF d75, d90 und d110

Die neueste Generation von Kunststoffverschraubungen in den oben genannten Werkstoffen und Dimensionen ist mit einem modernen, kunststoffgerechten Sägezahngewinde ausgerüstet. Sie erhalten damit ein Produkt, bei dem Nenndruck und Sicherheitsreserven massiv gesteigert wurden. Neu sind auch die Ausführungen für Stumpfschweissung. Damit verbunden sind einige Punkte die Sie unbedingt beachten müssen.

Achtung

① Die Gewinde von Überwurfmutter und Einschraubteil bei PP, PVDF und PE sind überarbeitet worden! Bei der Verwendung von Einzelteilen bitte vor der Montage prüfen, ob die Gewinde von Einschraubteil und Überwurfmutter verschraubt werden können.

Einschraubteil mit Trapezgewinde auf Überwurfmutter mit Trapezgewinde
oder
Einschraubteil mit Sägezahngewinde auf Überwurfmutter mit Sägezahngewinde

Hinweis

Zur einfacheren Montage der Verschraubung Überwurfmuttern mit Wasser benetzen

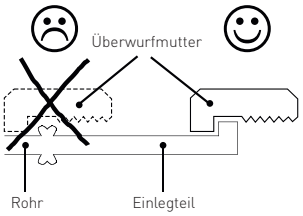

Bild 1

② Bei den Dimensionen d 90 und d 110 bitte die Verschraubung wenn möglich im kompletten Zustand verschweissen (oder die Überwurfmutter an den Bund des Einlegteils schieben) da die Überwurfmutter nach dem Schweissen nicht über den Schweisswulst geschoben werden kann. (Bild 1)

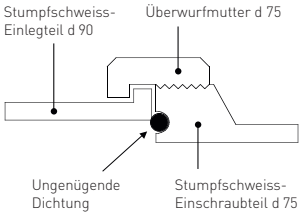

Bild 2

③ Aus konstruktiven Gründen ist es theoretisch möglich, verschiedene Nennweiten von Einlegteilen und Überwurfmuttern zu kombinieren. Um technisch nicht korrekte Kombinationen zu vermeiden, finden Sie in den Tabellen 1–3 für jede Verschraubung die Codenummern der Einzel- und Ersatzteile.

Achtung

Nur Einschraubteile und Einlegteile der gleichen Nennweiten verwenden!

Ein Stumpfschweiss-Einschraubteil d 75 darf nicht mit einem Stumpfschweiss-Einlegteil d 90 zu einer Reduktion kombiniert werden, da dies wie abgebildet zu Leckagen führen kann. (Bild 2)

Bezeichnung auf den Überwurfmuttern
SF/MS = Muffenschweissen, BF/ST = Stumpfschweissen

SF/MS 75	Verwendung Muffenschweissen d 75
BF/ST 75–90	Verwendung Stumpfschweissen d 75–75 und d 90–90
SF/MS 90	Verwendung Muffenschweissen d 90
BF/ST 110	Verwendung Stumpfschweissen d 110
110	Verwendung Muffenschweissen d 110

Hinweis

Aus verlegetechnischen Gründen empfehlen wir, einen Werkstoffwechsel nur beim Einlegteil vornehmen.

Auswahltabellen für Einzel- und Ersatzteile

Stumpfschweissen

Muffenschweissen

Tabelle 1
Einzelteile für Verschraubungen PROGEF Standard **(PP)** d75, d90 und d110

d	BF/ST	SF/MS	SDR	PN	Code Einlegteil	Code Einschraubteil	Code Überwurfmutter *
75			11	10	727 508 512	727 848 512	727 890 422
			17,6	6	727 508 412	727 848 412	727 890 422
			–	10	727 500 112	727 840 172	727 890 422
90			11	10	727 508 513	727 848 513	727 890 422
			17,6	6	727 608 413	727 648 413	727 890 422
			–	10	727 500 113	727 840 173	727 890 423
110			11	10	727 508 514	727 848 514	727 890 423
			17,6	6	727 608 414	727 648 414	727 890 423
			–	10	727 500 114	727 840 174	727 890 424

Tabelle 2
Einzelteile für Verschraubungen **PE100** d75, d90 und d110

d	BF/ST	SF/MS	SDR	PN	Code Einlegteil	Code Einschraubteil	Code Überwurfmutter *
75			11	10	753 608 612	753 648 612	727 690 442
			17,6	10	753 608 412	753 648 412	727 690 442
90			11	10	753 608 613	753 648 613	727 690 442
			17,6	10	753 608 413	753 648 413	727 690 442
110			11	10	753 608 614	753 648 614	727 690 443
			17,6	10	753 608 414	753 648 414	727 690 443

Tabelle 3
Einzelteile für Verschraubungen **SYGEF Standard (PVDF)** d75, d90 und d110

d	BF/ST	SF/MS	SDR	PN	Code Einlegteil	Code Einschraubteil	Code Überwurfmutter *
75			21	16	735 608 612	735 648 612	735 690 422
			–	16	735 600 112	735 640 122	735 690 422
90			21	16	735 608 613	735 648 613	735 690 422
			–	16	735 600 113	735 640 123	735 690 423
110			21	16	735 608 614	735 648 614	735 690 423
			–	16	735 600 114	735 640 124	735 690 424

Tabelle 4
O-Ringe für Verschraubungen PP-H, PE100, PVDF Standard, PVDF-HP

d	BF/ST	SF/MS	SDR	PN	Code O-Ring EPDM[1]	Code O-Ring FKM[1]	O-Ring FKM weiss (nur für PVDF HP)
75				16	748 410 013	749 410 013	749 411 013
				16	748 410 014	749 410 014	–
90				16	748 410 014	749 410 014	749 411 014
				16	748 410 015	749 410 015	–
110				16	748 410 015	749 410 015	749 411 015
				16	748 410 016	749 410 016	–

* Überwurfmutter wird dimensionsübergreifend verwendet

[1] Für die Stumpfschweiss-Verschraubungen d 75–110 werden Bundbuchsen O-Ringe eingesetzt, die im Nennmass um eine Dimension kleiner sind

Die technischen Daten sind unverbindlich. Sie gelten nicht als zugesicherte Eigenschaften oder als Beschaffenheits- oder Haltbarkeitsgarantien. Änderungen vorbehalten. Es gelten unsere Allgemeinen Verkaufsbedingungen.

PF 2 35 421

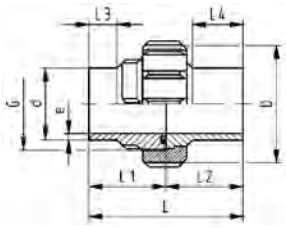

SYGEF Standard Verschraubung (FKM schwarz) PN16

Ausführung:

- Werkstoff: PVDF
- d75, d90 und d110 mit Sägezahngewinde

d (mm)	PN (bar)	Code	CHF	Gewicht (kg)
20	16	**735 528 606**	**39.80**	0.074
25	16	**735 528 607**	**53.00**	0.110
32	16	**735 528 608**	**66.00**	0.153
40	16	**735 528 609**	**93.00**	0.220
50	16	**735 528 610**	**123.00**	0.293
63	16	**735 528 611**	**186.00**	0.449
75	16	**735 528 612**	**314.00**	0.740
90	16	**735 528 613**	**425.00**	0.773
110	16	**735 528 614**	**561.00**	1.054

D (mm)	e (mm)	L (mm)	L1 (mm)	L2 (mm)	L3 (mm)	L4 (mm)	G (inch)
43	1.9	106	53	53	25	37	1
53	1.9	112	56	56	25	38	1 1/4
60	2.4	118	59	59	25	40	1 1/2
74	2.4	124	62	62	25	41	2
82	3.0	130	65	65	25	43	2 1/4
100	3.0	136	68	68	25	44	2 3/4
133	3.6	132	66	66	24	34	S107.5x3.6
133	4.3	130	65	65	24	48	S107.5x3.6
155	5.3	130	65	65	25	45	S127.5x3.6

PF 2 35 421

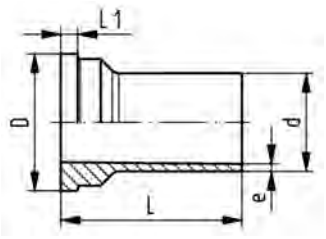

SYGEF Standard Einlegteil PN16

Ausführung:

- Werkstoff: PVDF
- Einsetzbar für Muffenschweiss-Verschraubung SYGEF Standard

d (mm)	PN (bar)	SM	Code	CHF	Gewicht (kg)	D (mm)	e (mm)	L (mm)	L1 (mm)
20	16	WNF, IR	**735 608 606**	**14.20**	0.020	30	1.9	53	5
25	16	WNF, IR	**735 608 607**	**16.90**	0.030	39	1.9	56	5
32	16	WNF, IR	**735 608 608**	**20.20**	0.044	45	2.4	59	6
40	16	WNF, IR	**735 608 609**	**25.70**	0.069	57	2.4	62	6
50	16	WNF, IR	**735 608 610**	**29.60**	0.083	63	3.0	65	7
63	16	WNF, IR	**735 608 611**	**41.00**	0.130	78	3.0	68	8
75	16	WNF, IR	**735 608 612**	**80.00**	0.209	101	3.6	66	9
90	16	WNF, IR	**735 608 613**	**96.00**	0.187	101	4.3	65	9
110	16	WNF, IR	**735 608 614**	**143.00**	0.263	121	5.3	65	10

PF 2 35 421

SYGEF Standard Einschraubteil PN16

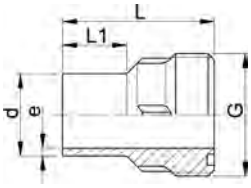

Ausführung:

- Werkstoff: PVDF
- Einsetzbar für Muffenschweiss-Verschraubung SYGEF Standard
- d75, d90 und d110 mit Sägezahngewinde

d (mm)	SM	Code	CHF	Gewicht (kg)	G (inch)	e (mm)	L (mm)	L1 (mm)
20	WNF, IR	**735 648 606**	**21.00**	0.025	1	1.9	53	25
25	WNF, IR	**735 648 607**	**25.00**	0.039	1 1/4	1.9	56	25
32	WNF, IR	**735 648 608**	**30.20**	0.055	1 1/2	2.4	59	25
40	WNF, IR	**735 648 609**	**38.80**	0.081	2	2.4	62	25
50	WNF, IR	**735 648 610**	**53.00**	0.110	2 1/4	3.0	65	25
63	WNF, IR	**735 648 611**	**82.00**	0.158	2 3/4	3.0	68	25
75	WNF, IR	**735 648 612**	**145.00**	0.277	S 107.5 x 3.6	3.6	66	24
90	WNF, IR	**735 648 613**	**153.00**	0.275	S 107.5 x 3.6	4.3	65	24
110	WNF, IR	**735 648 614**	**168.00**	0.343	S 127.5 x 3.6	5.3	65	25

PF 2 35 191

SYGEF Standard Überwurfmutter PN16

Ausführung:

- Werkstoff: PVDF
- d75, d90 und d110 mit Sägezahngewinde

Anmerkung:

Für die Dimensionen d75-110 bitte die Hinweise für die Montage beachten.

Muffen-schweissen d (mm)	Stumpf-schweissen d (mm)	PN (bar)	Code	CHF	Gewicht (kg)	D (mm)	G (inch)	L (mm)
20	20	16	**735 690 406**	**19.30**	0.021	43	1	22
25	25	16	**735 690 407**	**24.10**	0.030	53	1 ¼	24
32	32	16	**735 690 408**	**32.70**	0.035	60	1 ½	26
40	40	16	**735 690 409**	**45.00**	0.065	74	2	29
50	50	16	**735 690 410**	**66.00**	0.093	82	2 ¼	33
63	63	16	**735 690 411**	**103.00**	0.144	100	2 ¾	35
	75 - 90	16	**735 690 422**	**145.00**	0.289	133		40
	110	16	**735 690 423**	**197.00**	0.403	155		42

O-Ring

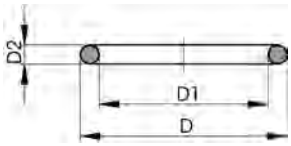

Ausführung:

- Für Verschraubungen und Übergangsverschraubungen
- Härte ca: 65° Shore
- EPDM minimale Temperatur: -40°
- FKM minimale Temperatur: -15°C

d (mm)	DN (mm)	FKM Code	CHF	PF	Gewicht (kg)	D (mm)	D1 (mm)	D2 (mm)
20	15	**749 410 006**	**8.00**	2 30 162	0.002	27	20	3.53
25	20	**749 410 007**	**9.40**	2 30 162	0.002	35	28	3.53
32	25	**749 410 008**	**11.20**	2 30 162	0.002	40	33	3.53
40	32	**749 410 009**	**18.00**	2 30 162	0.007	51	41	5.34
50	40	**749 410 010**	**19.50**	2 30 162	0.060	58	47	5.34
63	50	**749 410 011**	**22.50**	2 30 162	0.003	70	60	5.34

PF 2 30 162

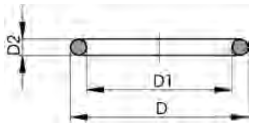

O-Ring

Ausführung:

- Härte ca: 65° Shore

d (mm)	DN (mm)	FKM Code	CHF	Gewicht (kg)	D (mm)	D1 (mm)	D2 (mm)
63	50	**749 410 013**	**29.90**	0.011	80	69	5.34
75	65	**749 410 014**	**35.40**	0.012	93	82	5.34
90	80	**749 410 015**	**42.20**	0.015	112	101	5.34

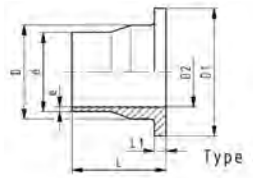

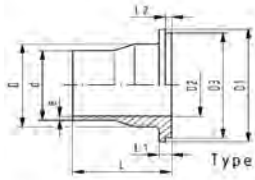

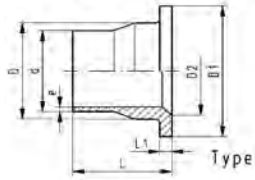

SYGEF Standard Vorschweissbund gerillt SDR21/PN16

Ausführung:

- Werkstoff: PVDF

	d (mm)	DN (mm)	PN (bar)	SM	Code	CHF	PF	Gewicht (kg)
	20	15	16	BCF, IR	**735 798 806**	**8.80**	2 35 190	0.029
	25	20	16	BCF, IR	**735 798 807**	**11.20**	2 35 190	0.046
	32	25	16	BCF, IR	**735 798 808**	**11.20**	2 35 190	0.070
	40	32	16	BCF, IR	**735 798 809**	**17.80**	2 35 190	0.096
	50	40	16	BCF, IR	**735 798 810**	**21.00**	2 35 190	0.136
	63	50	16	BCF, IR	**735 798 811**	**32.00**	2 35 190	0.198
	75	65	16	BCF, IR	**735 798 812**	**78.00**	2 35 190	0.311
	90	80	16	BCF, IR	**735 798 813**	**121.00**	2 35 190	0.394
	110	100	16	BCF, IR	**735 798 814**	**185.00**	2 35 190	0.554
	140	125	16	IR	**735 798 816**	**705.00**	2 35 190	0.861
	160	150	16	IR	**735 798 817**	**823.00**	2 35 190	1.200
	200	200	16	IR	**735 798 819**	**1'127.00**	2 35 190	1.900
	225	200	16	IR	**735 798 820**	**1'233.00**	2 35 190	2.000
*	250	250	16	IR	**735 798 846**	**1'995.00**	2 37 249	3.658
*	280	250	16	IR	**735 798 847**	**2'396.00**	2 37 249	3.586
*	315	300	16	IR	**735 798 848**	**3'164.00**	2 37 249	5.028

	d (mm)	Typ	e (mm)	D (mm)	D1 (mm)	D2 (mm)	D3 (mm)	L (mm)	L1 (mm)	L2 (mm)
	20	A	1.9	26	45	15		54	6	
	25	B	1.9	32	58	20	54	56	7	4
	32	B	2.4	40	68	26	63	58	7	4
	40	B	2.4	49	78	34	73	68	8	4
	50	B	3.0	60	88	43	82	69	8	4
	63	A	3.0	75	102	56		72	9	
	75	A	3.6	89	122	66		80	10	
	90	B	4.3	105	138	78	133	81	12	4
	110	C	5.3	125	158	100		81	13	
	140	C	6.7	155	188	127		90	16	
	160	C	7.7	175	212	151		93	17	
	200	C	9.6	232	268	207		102	22	
	225	C	10.8	235	268	207		102	22	
*	250	C	11.9	285	320	249		122	25	
*	280	C	13.4	291	320	249		122	25	
*	315	C	15.0	335	370	300		124	28	

PF 2 35 190

SYGEF Standard Vorschweissbund gerillt SDR33/PN16

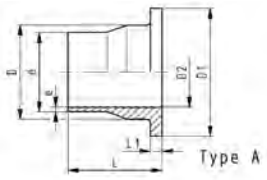

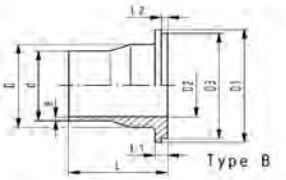

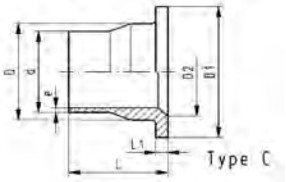

Ausführung:

- Werkstoff: PVDF

d (mm)	DN (mm)	PN (bar)	SM	Code	CHF	Gewicht (kg)
90	80	10	BCF, IR	**735 798 863**	**105.00**	0.370
110	100	10	BCF, IR	**735 798 864**	**139.00**	0.493
125	100	10	IR	**735 798 565**	**320.00**	0.453
140	125	10	IR	**735 798 866**	**510.00**	0.739
160	150	10	IR	**735 798 867**	**702.00**	0.927
200	200	10	IR	**735 798 869**	**961.00**	1.797
225	200	10	IR	**735 798 870**	**1'052.00**	1.687

d (mm)	e (mm)	Typ	D (mm)	D1 (mm)	D2 (mm)	D3 (mm)	L (mm)	L1 (mm)	L2 (mm)
90	2.8	B	105	138	78	133	81	12	4
110	3.4	A	125	158	100		81	13	
125	3.9	A	132	158	114		82	14	
140	4.3	A	155	188	127		90	16	
160	4.9	C	175	212	151		93	17	
200	6.2	C	232	268	207		102	22	
225	6.9	A	235	268	207		102	22	

PF 2 35 190

SYGEF Standard Vorschweissbund ANSI gerillt PN16

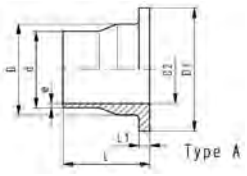

Ausführung:

- Werkstoff: PVDF
- Übrige Dimensionen sind identisch mit der metrischen Version

d (mm)	d (inch)	PN (bar)	SM	Code	CHF	Gewicht (kg)
25	¾	16	WNF, IR	**735 798 857**	**11.20**	0.044
32	1	16	WNF, IR	**735 798 858**	**11.20**	0.063
40	1 ¼	16	WNF, IR	**735 798 859**	**17.80**	0.089
50	1 ½	16	WNF, IR	**735 798 860**	**21.00**	0.140
90	3	16	WNF, IR	**735 798 861**	**105.00**	0.374

d (mm)	d (inch)	L (mm)	L1 (mm)	D (mm)	D1 (mm)	D2 (mm)	e (mm)	Typ
25	¾	56	7	32	54	20	1.9	A
32	1	58	7	40	63	26	2.4	A
40	1 ¼	68	8	49	73	34	2.4	A
50	1 ½	69	8	60	82	43	3.0	A
90	3	81	12	105	133	78	4.3	A

PF 2 34 238

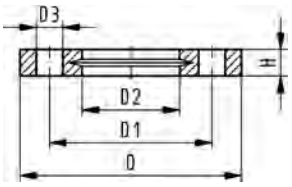

Losflansch PP-V metrisch
Für Stumpfschweiss-Systeme metrisch

Ausführung:

- Moderner Vollkunststoff Flansch PP-GF (30% glasfaserverstärkt)
- Anschluss Dimension: ISO 7005, EN 1092, BS 4504, DIN 2501
- **Lochkreis PN 10**

AL: Anzahl der Bohrungen

d (mm)	DN (mm)	PN (bar)	Code	CHF	Gewicht (kg)	D (mm)	D1 (mm)	D2 (mm)	D3 (mm)	H (mm)	AL	SC
20	15	16	**727 700 406**	**10.80**	0.093	95	65	28	14	16	4	M12
25	20	16	**727 700 407**	**12.30**	0.120	105	75	34	14	17	4	M12
32	25	16	**727 700 408**	**15.70**	0.151	115	85	42	14	18	4	M12
40	32	16	**727 700 409**	**18.50**	0.244	140	100	51	18	20	4	M16
50	40	16	**727 700 410**	**22.10**	0.297	150	110	62	18	22	4	M16
63	50	16	**727 700 411**	**27.80**	0.362	165	125	78	18	24	4	M16
75	65	16	**727 700 412**	**31.00**	0.487	185	145	92	18	26	4	M16
90	80	16	**727 700 513**	**37.10**	0.544	200	160	108	18	27	8	M16
110	100	16	**727 700 514**	**45.60**	0.643	220	180	128	18	28	8	M16
125	100	16	**727 700 515**	**45.60**	0.635	220	180	135	18	28	8	M16
140	125	16	**727 700 516**	**64.00**	0.842	250	210	158	18	30	8	M16
160	150	16	**727 700 517**	**79.00**	1.200	285	240	178	22	32	8	M20
180	150	16	**727 700 518**	**79.00**	1.200	285	240	188	22	32	8	M20
200	200	16	**727 700 519**	**115.00**	1.400	340	295	235	22	34	8	M20
225	200	16	**727 700 520**	**115.00**	1.400	340	295	238	22	34	8	M20

PF 2 34 238

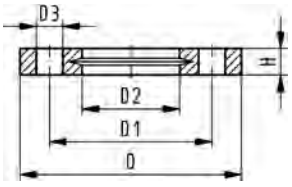

LosflanschPP-V Zoll/ANSI
Für Muffensysteme metrisch und BS

Ausführung:

- Moderner Vollkunststoff Flansch PP-GF (30% glasfaserverstärkt)
- Anschlussmasse nach: ANSI/ASME B 16.5 Klasse 150, ASTM D 4024,BS 1560, BS EN 1759
- **Lochkreis PN10**
- Für d25 - d50 und d90 Spezial Vorschweissbund ANSI verwenden

AL: Anzahl der Bohrungen

d (mm)	DN (mm)	PN (bar)	Code	CHF	Gewicht (kg)	D (mm)	D1 (mm)	D2 (mm)	D3 (mm)	H (mm)	AL	SC
20	15	16	**727 701 406**	**10.80**	0.091	95	60	28	16	16	4	M12
25	20	16	**727 701 407**	**12.30**	0.120	105	70	34	16	17	4	M12
32	25	16	**727 701 408**	**15.70**	0.147	115	79	42	16	18	4	M12
40	32	16	**727 701 409**	**18.50**	0.246	140	89	51	16	20	4	M16
50	40	16	**727 701 410**	**22.10**	0.299	150	98	62	16	22	4	M16
63	50	16	**727 701 411**	**27.80**	0.361	165	121	78	19	24	4	M16
75	65	16	**727 701 412**	**31.00**	0.492	185	140	92	19	26	4	M16
90	80	16	**727 701 413**	**37.10**	0.605	200	152	110	19	27	4	M16
110	100	16	**727 701 414**	**45.60**	0.704	229	190	133	19	28	8	M16
160	150	16	**727 700 417**	**79.00**	1.050	285	240	190	22	32	8	M20
200	200	16	**727 700 419**	**115.00**	1.629	340	295	226	22	34	8	M20
225	200	16	**727 700 420**	**115.00**	1.400	340	295	250	22	34	8	M20

PF 2 34 238

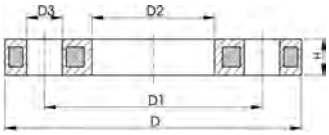

Losflansch PP/Stahl metrisch
Für Stumpfschweiss-Systeme metrisch

Ausführung:

- PP-GF (30% glasfaserverstärkt) mit Stahleinlage
- Anschluss Dimension: ISO 7005, EN 1092, BS 4504, DIN 2501
- **Lochkreis PN 10**

AL: Anzahl der Bohrungen

[1]) Geeignet für Stumpf- und Muffenschweissen

[2]) Kombi-Version, Lochkreis metrisch - ANSI

	d (mm)	DN (mm)	PN (bar)	Code	CHF	NPK	Gewicht (kg)
1	20	15	16	**727 700 206**	**13.60**		0.216
1	25	20	16	**727 700 207**	**15.50**		0.279
1	32	25	16	**727 700 208**	**19.30**	**471 372**	0.429
1	40	32	16	**727 700 209**	**22.10**	**471 373**	0.621
1	50	40	16	**727 700 210**	**26.70**	**471 374**	0.722
1	63	50	16	**727 700 211**	**33.60**	**471 375**	0.900
1	75	65	16	**727 700 212**	**37.20**	**471 376**	1.110
	90	80	16	**727 700 313**	**46.10**	**471 377**	1.390
	110	100	16	**727 700 314**	**58.00**	**471 378**	1.407
	125	100	16	**727 700 315**	**58.00**	**471 379**	1.408
	140	125	16	**727 700 716**	**80.00**	**471 381**	2.318
2	160	150	16	**727 700 717**	**99.00**		3.491
	180	150	16	**727 700 718**	**99.00**	**471 383**	3.108
2	200	200	16	**727 700 719**	**142.00**	**471 364**	5.600
2	225	200	16	**727 700 720**	**142.00**	**471 365**	5.533
	355	350	16	**727 700 724**	**522.00**		14.587
	400	400	16	**727 700 725**	**594.00**		20.034

	d (mm)	D (mm)	D1 (mm)	D2 (mm)	D3 (mm)	H (mm)	AL	SC
1	20	95	65	28	14	12	4	M12
1	25	105	75	34	14	12	4	M12
1	32	115	85	42	14	16	4	M12
1	40	140	100	51	18	16	4	M16
1	50	150	110	62	18	20	4	M16
1	63	165	125	78	18	20	4	M16
1	75	185	145	92	18	20	4	M16
	90	200	160	108	18	20	8	M16
	110	220	180	128	18	20	8	M16
	125	220	180	135	18	20	8	M16
	140	250	210	158	18	26	8	M16
2	160	285	241	178	22	26	8	M20
	180	285	241	188	22	26	8	M20
2	200	340	297	235	22	29	8	M20
2	225	340	297	238	22	29	8	M20
	355	515	460	376	23	42	16	M20
	400	574	515	430	26	42	16	M24

PF 2 34 238

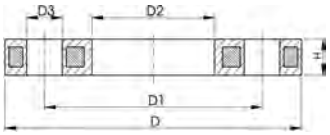

Losflansch PP-Stahl Zoll/ANSI
Für Stumpfschweiss-Systeme metrisch

Ausführung:

- PP-GF (30% glasfaserverstärkt) mit Stahleinlage
- Anschlussmasse nach: ANSI/ASME B 16.5 Klasse 150, ASTM D 4024,BS 1560, BS EN 1759
- **Lochkreis PN10**
- Für d25 - d50 und d90 Spezial Vorschweissbund ANSI verwenden

AL: Anzahl der Bohrungen

d (inch)	d (mm)	DN (mm)	PN (bar)	Code	CHF	NPK	Gewicht (kg)
½	20	15	16	**727 701 206**	**20.30**		0.213
¾	25	20	16	**727 701 207**	**22.90**		0.260
1	32	25	16	**727 701 208**	**29.00**		0.416
1 ¼	40	32	16	**727 701 209**	**34.40**		0.730
1 ½	50	40	16	**727 701 210**	**41.00**		0.809
2	63	50	16	**727 701 211**	**53.00**		0.866
2 ½	75	65	16	**727 701 212**	**59.00**		1.117
3	90	80	16	**727 701 313**	**71.00**		1.499
4	110	100	16	**727 701 314**	**85.00**		1.739
6	160	150	16	**727 700 717**	**99.00**		3.491
8	200	200	16	**727 700 719**	**142.00**	**471 364**	5.600
8	225	200	16	**727 700 720**	**142.00**	**471 365**	5.533

d (inch)	d (mm)	D (mm)	D1 (mm)	D2 (mm)	D3 (mm)	H (mm)	AL	SC
½	20	95	60	28	16	12	4	M12
¾	25	105	70	34	16	12	4	M12
1	32	115	79	42	16	16	4	M12
1 ¼	40	140	89	51	16	16	4	M16
1 ½	50	150	98	62	16	18	4	M16
2	63	165	121	78	19	18	4	M16
2 ½	75	185	140	92	19	18	4	M16
3	90	200	152	108	19	20	4	M16
4	110	229	190	128	19	20	8	M16
6	160	285	241	178	22	26	8	M20
8	200	340	297	235	22	29	8	M20
8	225	340	297	238	22	29	8	M20

PF 2 34 678

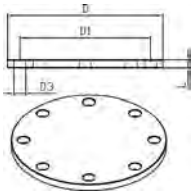

Blindflansche PVDF
für drucklose Anwendung

Ausführung:

- aus Plattenmaterial gefertigt
- **Lochkreis PN 10**

d (mm)	DN (mm)	PN (psi)	Code	CHF	D (mm)	D1 (mm)	D3 (mm)	L (mm)	AL
63	50	2,5	**700 647 981**	**481.00**	165	125	18	15	4
75	65	2,5	**700 647 982**	**622.00**	185	145	18	15	4
90	80	2,5	**700 647 990**	**629.00**	200	160	18	15	8
110	100	2,5	**700 647 991**	**881.00**	220	180	18	15	8
125	100	2,5	**700 647 992**	**890.00**	220	180	18	20	8
140	125	2,5	**700 647 993**	**1'332.00**	250	210	18	25	8
160	150	2,5	**700 647 994**	**1'843.00**	285	240	22	25	8
200	200	2,5	**700 647 995**	**2'463.00**	340	295	22	25	8
225	200	2,5	**700 647 996**	**2'463.00**	340	295	22	25	8
250	250	2,5	**700 647 997**	**2'754.00**	395	350	22	25	12
280	250	2,5	**700 647 998**	**2'754.00**	395	350	22	25	12
315	300	2,5	**700 647 999**	**3'248.00**	445	400	22	25	12

PF 2 34 678

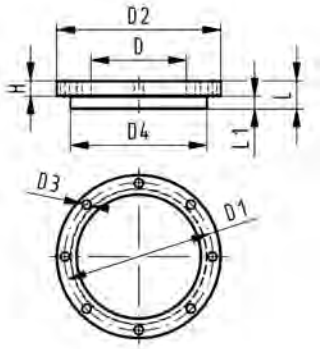

Blindflansch Set, PVDF
Dichtfläche flach, metrisch

d (mm)	DN (mm)	PN (bar)	Code	CHF	Gewicht (kg)
63	50	16	**700 645 463**	**311.00**	0.668
75	65	16	**700 645 464**	**512.00**	0.901
90	80	16	**700 645 465**	**629.00**	1.054
110	100	16	**700 645 466**	**802.00**	1.199
125	100	16	**700 645 467**	**877.00**	1.658
140	125	16	**700 645 468**	**1'256.00**	1.883
160	150	16	**700 645 469**	**2'254.00**	2.312
200	200	16	**700 645 473**	**2'622.00**	3.419
225	200	16	**700 645 474**	**2'824.00**	3.658
250	250	16	**700 645 475**	**3'720.00**	5.425
280	250	16	**700 645 490**	**3'720.00**	19.781
315	300	16	**700 645 491**	**5'662.00**	24.348

D (mm)	D1 (mm)	D2 (mm)	D3 (mm)	D4 (mm)	H (mm)	L (mm)	L1 (mm)
75	125	165	18	102	24	30	14
89	145	185	18	122	26	30	16
105	160	200	18	138	27	30	17
125	180	220	18	158	28	30	18
132	180	220	18	158	28	35	25
155	210	250	18	188	30	40	25
175	240	285	22	212	32	40	25
232	295	340	22	268	34	50	32
235	295	340	22	268	34	50	32
285	350	395	22	320	38	55	35
291	350	395	22	320	38	60	35
335	400	445	22	370	42	65	35

PF 2 30 162

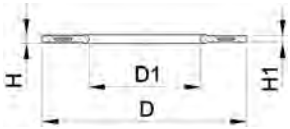

Profil-Flanschdichtung, metrisch
EPDM / FKM

Ausführung:

- Passend zu allen metrischen GF Bundbuchsen und Vorschweissbunden
- Härte: 70° Shore **EPDM**, 75° Shore **FKM**
- **EPDM**: DVGW geprüft nach Merkblatt Wasser W 270, KTW-Empfehlung
- Zentrierung über Innendurchmesser Schraubenkranz
- Werkstoff Stahleinlage: Kohlenstoffstahl
- Gummi-Stahl Körper kombiniert mit Gummi Profil-Dichtschnur

di VSB/BB zeigt die passenden Innendurchmesser der Vorschweissbunde/Bundbuchsen

d (mm)	PN (bar)	DN (mm)	EPDM Code	CHF	FKM Code	CHF	Gewicht (kg)
20	16	15	**748 440 706**	**22.60**	**749 440 706**	**84.00**	0.013
25	16	20	**748 440 707**	**23.10**	**749 440 707**	**85.00**	0.014
32	16	25	**748 440 708**	**23.90**	**749 440 708**	**90.00**	0.019
40	16	32	**748 440 709**	**24.40**	**749 440 709**	**93.00**	0.026
50	16	40	**748 440 710**	**25.40**	**749 440 710**	**96.00**	0.039
63	16	50	**748 440 711**	**26.50**	**749 440 711**	**100.00**	0.050
75	16	65	**748 440 712**	**27.10**	**749 440 712**	**101.00**	0.082
90	16	80	**748 440 713**	**28.30**	**749 440 713**	**106.00**	0.083
110	16	100	**748 440 714**	**32.30**	**749 440 714**	**121.00**	0.127
125	16	100	**748 440 715**	**36.50**	**749 440 715**	**137.00**	0.105
140	16	125	**748 440 716**	**36.50**	**749 440 716**	**132.00**	0.173
160 - 180	16	150	**748 440 717**	**43.70**	**749 440 717**	**163.00**	0.207
200	16	200	**748 440 719**	**58.00**	**749 440 719**	**170.00**	0.263
225	16	200	**748 440 720**	**58.00**	**749 440 720**	**209.00**	0.255

d (mm)	D (mm)	D1 (mm)	H (mm)	H1 (mm)	di VSB/BB (mm)
20	51	20	4	3	10 - 20
25	61	22	4	3	12 - 22
32	71	28	4	3	18 - 28
40	82	40	4	3	30 - 40
50	92	46	4	3	36 - 46
63	107	58	5	4	48 - 58
75	127	69	5	4	59 - 69
90	142	84	5	4	73 - 84
110	162	104	6	5	94 - 104
125	162	123	6	5	113 - 123
140	192	137	6	5	127 - 137
160 - 180	218	160	8	6	150 - 160
200	273	203	8	6	192 - 203
225	273	220	8	6	207 - 220

Dosierkugelhähne Typ 523

PF 2 35 A17

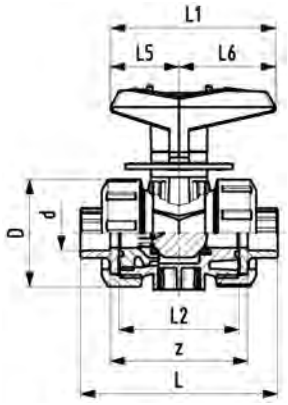

SYGEF Standard
Dosierkugelhahn Typ 523
Mit integrierter Befestigung
Mit Schweissmuffen metrisch

Ausführung:

- Werkstoff: PVDF
- Kleinstmengendosierung
- Hervorragende Regelcharakteristik
- Radial ein- und ausbaubar
- Kugeldichtung PTFE
- Stellbereich mit 180° Skala
- Integrierte Gewindebuchsen für die Befestigung der Armatur
- Z-Mass, Anschlussteil und Überwurfmutter sind **nicht kompatibel** zu Typ 323

Option:

- Weitere Materialien auf Nachfrage

d (mm)	DN (mm)	PN (bar)	kv-Wert (Δp=1 bar) (l/min)	FKM Code	CHF	Gewicht (kg)
16	10	16	11	**175 523 411**	**282.00**	0.200
20	15	16	20	**175 523 412**	**299.00**	0.200

d (mm)	D (mm)	H (mm)	H1 (mm)	H2 (mm)	L (mm)	L1 (mm)	L2 (mm)	L4 (mm)	L5 (mm)	L6 (mm)	M	z (mm)
16	50	68	27	12	93	77	56	25	32	45	M6	67
20	50	68	27	12	95	77	56	25	32	45	M6	66

PF 2 35 A17

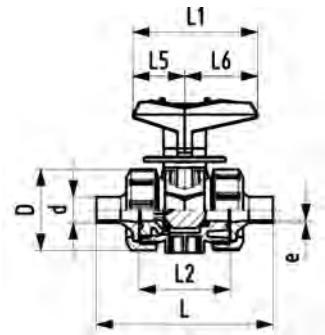

SYGEF Standard
Dosierkugelhahn Typ 523
Mit integrierter Befestigung
Mit Stumpfschweissstutzen IR-Plus metrisch

Ausführung:

- Werkstoff: PVDF
- Kleinstmengendosierung
- Hervorragende Regelcharakteristik
- Radial ein- und ausbaubar
- Kugeldichtung PTFE
- Stellbereich mit 180° Skala
- Integrierte Gewindebuchsen für die Befestigung der Armatur
- Z-Mass, Anschlussteil und Überwurfmutter sind **nicht kompatibel** zu Typ 323

Option:

- Weitere Materialien auf Nachfrage

d (mm)	DN (mm)	PN (bar)	kv-Wert (Δp=1 bar) (l/min)	FKM Code	CHF	Gewicht (kg)
20	15	16	11	**175 523 492**	**299.00**	0.200

d (mm)	D (mm)	H (mm)	H1 (mm)	H2 (mm)	L (mm)	L1 (mm)	L2 (mm)	L4 (mm)	L5 (mm)	L6 (mm)	M	e (mm)
20	50	68	27	12	130	77	56	25	32	45	M6	1.9

Kugelhähne Typ 546 handbetätigt

PF 2 35 540

DN10/15 - 50

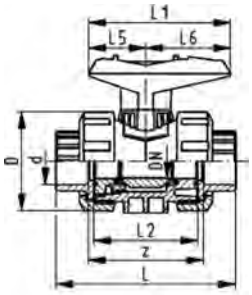

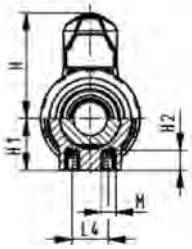

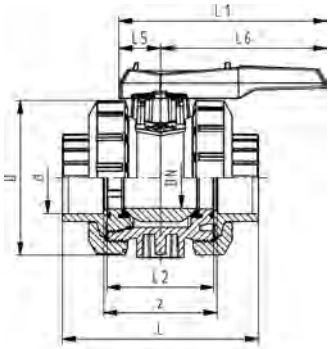

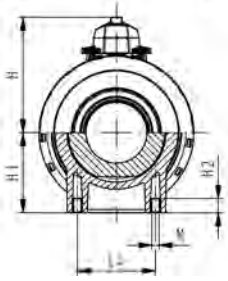

SYGEF Standard
Kugelhahn Typ 546
Mit integrierter Befestigung
Mit Schweissmuffen metrisch

Ausführung:

- Werkstoff: PVDF
- Radial ein- und ausbaubar
- Kugeldichtung PTFE
- Integrierte Gewindebuchsen für die Befestigung der Armatur
- z-Mass, Anschlussteil und Überwurfmutter sind **nicht kompatibel** zu Typ 346 (DN10/15-50) bzw. Typ 370 (DN65-100)

Option:

- Armatur individuell konfigurierbar (siehe Bestellformular)
- Multifunktions-Modul mit integrierten Endschaltern
- Stellantriebe pneumatisch und elektrisch von Georg Fischer

d (mm)	PN (bar)	kv-Wert (Δp=1 bar) (l/min)	FKM Code	CHF	Gewicht (kg)
16	16	71	**175 546 411**	**195.00**	0.195
20	16	185	**175 546 412**	**207.00**	0.197
25	16	350	**175 546 413**	**255.00**	0.302
32	16	700	**175 546 414**	**331.00**	0.431
40	16	1000	**175 546 415**	**429.00**	0.760
50	16	1600	**175 546 416**	**624.00**	1.011
63	16	3100	**175 546 417**	**868.00**	1.856
75	16	5000	**175 546 418**	**2'310.00**	6.300
90	16	7000	**175 546 419**	**2'874.00**	9.500
110	16	11000	**175 546 420**	**3'449.00**	15.000

d (mm)	D (mm)	H (mm)	H1 (mm)	H2 (mm)	L (mm)	L1 (mm)	L2 (mm)	L4 (mm)	L5 (mm)	L6 (mm)	M	z (mm)
16	50	57	27	12	93	77	56	25	32	45	M6	67
20	50	57	27	12	95	77	56	25	32	45	M6	66
25	58	67	30	12	109	97	65	25	39	58	M6	77
32	68	73	36	12	119	97	71	25	39	58	M6	83
40	84	90	44	15	135	128	85	45	54	74	M8	99
50	97	97	51	15	147	128	89	45	54	74	M8	105
63	124	116	64	15	168	152	101	45	66	87	M8	117
75	166	149	85	15	233	270	136	70	64	206	M8	167
90	200	161	105	15	254	270	141	70	64	206	M8	180
110	238	178	123	22	301	320	164	120	64	256	M12	215

PF 2 35 540

DN10/15 - 50

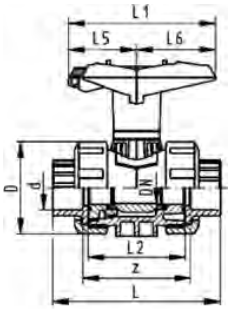

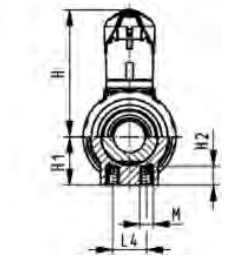

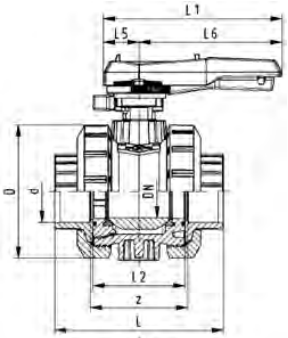

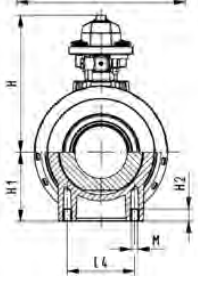

SYGEF Standard
Kugelhahn Typ 546 abschliessbar
Mit integrierter Befestigung
Mit Schweissmuffen metrisch

Ausführung:

- Werkstoff: PVDF
- Radial ein- und ausbaubar
- Kugeldichtung PTFE
- Integrierte Gewindebuchsen für die Befestigung der Armatur
- z-Mass, Anschlussteil und Überwurfmutter sind **nicht kompatibel** zu Typ 346 (DN10/15-50) bzw. Typ 370 (DN65-100)
- Hebel mit Rasterstellungen, abschliessbar

Option:

- Armatur individuell konfigurierbar (siehe Bestellformular)
- Multifunktions-Modul mit integrierten Endschaltern
- Stellantriebe pneumatisch und elektrisch von Georg Fischer

d (mm)	DN (mm)	PN (bar)	kv-Wert (Δp=1 bar) (l/min)	FKM Code	CHF	Gewicht (kg)
16	10	16	71	**175 546 431**	**225.00**	0.206
20	15	16	185	**175 546 432**	**237.00**	0.210
25	20	16	350	**175 546 433**	**288.00**	0.315
32	25	16	700	**175 546 434**	**366.00**	0.455
40	32	16	1000	**175 546 435**	**469.00**	0.785
50	40	16	1600	**175 546 436**	**664.00**	1.085
63	50	16	3100	**175 546 437**	**912.00**	1.903
75	65	16	5000	**175 546 438**	**2'668.00**	6.800
90	80	16	7000	**175 546 439**	**3'232.00**	10.000
110	100	16	11000	**175 546 440**	**3'807.00**	15.600

d (mm)	D (mm)	H (mm)	H1 (mm)	H2 (mm)	L (mm)	L1 (mm)	L2 (mm)	L4 (mm)	L5 (mm)	L6 (mm)	M	z (mm)
16	50	79	27	12	93	77	56	25	32	45	M6	67
20	50	79	27	12	95	77	56	25	32	45	M6	66
25	58	88	30	12	109	97	65	25	39	58	M6	77
32	68	94	36	12	119	97	71	25	39	58	M6	83
40	84	113	44	15	135	128	85	45	54	74	M8	99
50	97	119	51	15	147	128	89	45	54	74	M8	105
63	124	141	64	15	168	152	101	45	66	87	M8	117
75	166	224	85	15	233	270	136	70	64	206	M8	167
90	200	235	105	15	254	270	141	70	64	206	M8	180
110	238	245	123	22	301	320	164	120	64	256	M12	215

PF 2 35 540

DN10/15 - 50

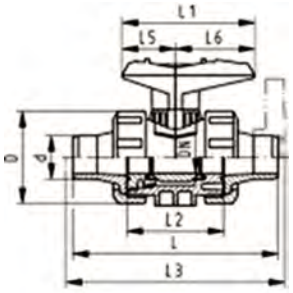

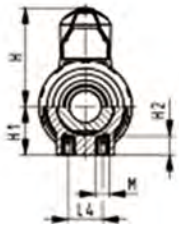

SYGEF Standard
Kugelhahn Typ 546
Mit integrierter Befestigung
Mit Muffenschweissstutzen metrisch

Ausführung:

- Werkstoff: PVDF
- Radial ein- und ausbaubar
- Kugeldichtung PTFE
- Integrierte Gewindebuchsen für die Befestigung der Armatur
- z-Mass, Anschlussteil und Überwurfmutter sind **nicht kompatibel** zu Typ 346 (DN10/15-50)

Option:

- Armatur individuell konfigurierbar (siehe Bestellformular)
- Multifunktions-Modul mit integrierten Endschaltern
- Stellantriebe pneumatisch und elektrisch von Georg Fischer

d (mm)	DN (mm)	PN (bar)	kv-Wert (Δp=1 bar) (l/min)	FKM Code	CHF	Gewicht (kg)
16	10	16	71	**175 546 051**	**195.00**	0.200
20	15	16	185	**175 546 052**	**207.00**	0.205
25	20	16	350	**175 546 053**	**255.00**	0.310
32	25	16	700	**175 546 054**	**331.00**	0.460
40	32	16	1000	**175 546 055**	**429.00**	0.780
50	40	16	1600	**175 546 056**	**624.00**	1.110
63	50	16	3100	**175 546 057**	**868.00**	2.150

d (mm)	D (mm)	H (mm)	H1 (mm)	H2 (mm)	L (mm)	L1 (mm)	L2 (mm)	L3 (mm)	L4 (mm)	L5 (mm)	L6 (mm)	M
16	50	57	27	12	110	77	56		25	32	45	M6
20	50	57	27	12	120	77	56	130	25	32	45	M6
25	58	67	30	12	139	97	65	150	25	39	58	M6
32	68	73	36	12	150	97	71	160	25	39	58	M6
40	84	90	44	15	170	128	85	180	45	54	74	M8
50	97	97	51	15	190	128	89	200	45	54	74	M8
63	124	116	64	15	220	152	101	230	45	66	87	M8

PF 2 35 540

DN10/15 - 50

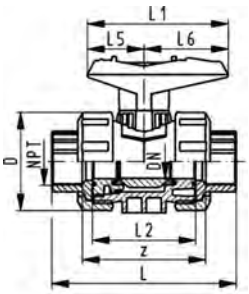

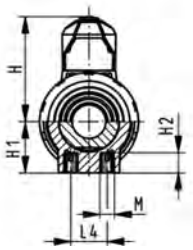

SYGEF Standard
Kugelhahn Typ 546
Mit integrierter Befestigung
Mit Gewindemuffen NPT

Ausführung:

- Werkstoff: PVDF
- Radial ein- und ausbaubar
- Kugeldichtung PTFE
- Integrierte Gewindebuchsen für die Befestigung der Armatur
- z-Mass, Anschlussteil und Überwurfmutter sind nicht kompatibel zu Typ 346

Option:

- Armatur individuell konfigurierbar (siehe Bestellformular)
- Multifunktions-Modul mit integrierten Endschaltern
- Stellantriebe pneumatisch und elektrisch von Georg Fischer

NPT (inch)	DN (mm)	PN (bar)	kv-Wert (Δp=1 bar) (l/min)	FKM Code	CHF	Gewicht (kg)
⅜	10	10	71	**175 546 331**	**237.00**	0.205
½	15	10	185	**175 546 332**	**249.00**	0.205
¾	20	10	350	**175 546 333**	**297.00**	0.325
1	25	10	700	**175 546 334**	**383.00**	0.490
1 ¼	32	10	1000	**175 546 335**	**519.00**	0.820
1 ½	40	10	1600	**175 546 336**	**704.00**	1.135
2	50	10	3100	**175 546 337**	**982.00**	2.150

NPT (inch)	D (mm)	H (mm)	H1 (mm)	H2 (mm)	L (mm)	L1 (mm)	L2 (mm)	L4 (mm)	L5 (mm)	L6 (mm)	M	z (mm)
⅜	50	57	27	12	96	77	56	25	32	45	M6	69
½	50	57	27	12	99	77	56	25	32	45	M6	64
¾	58	67	30	12	111	97	65	25	39	58	M6	76
1	68	73	36	12	127	97	71	25	39	58	M6	83
1 ¼	84	90	44	15	146	128	85	45	54	74	M8	101
1 ½	97	97	51	15	157	128	89	45	54	74	M8	111
2	124	116	64	15	183	152	101	45	66	87	M8	135

PF 2 35 540

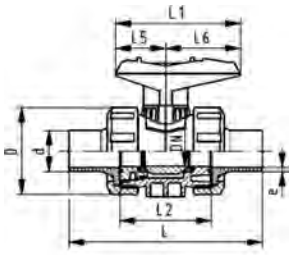

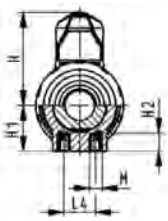

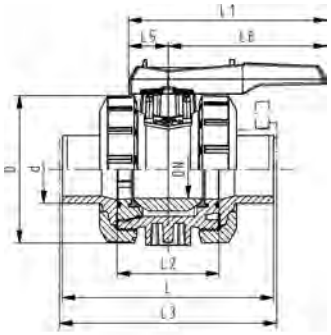

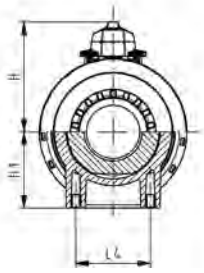

SYGEF Standard
Kugelhahn Typ 546
Mit integrierter Befestigung
Mit Stumpfschweissstutzen IR-Plus metrisch

Ausführung:

- Werkstoff: PVDF
- Radial ein- und ausbaubar
- Kugeldichtung PTFE
- Integrierte Gewindebuchsen für die Befestigung der Armatur
- z-Mass, Anschlussteil und Überwurfmutter sind **nicht kompatibel** zu Typ 346 (DN10/15-50) bzw. Typ 370 (DN65-100)

Option:

- Armatur individuell konfigurierbar (siehe Bestellformular)
- Multifunktions-Modul mit integrierten Endschaltern
- Stellantriebe pneumatisch und elektrisch von Georg Fischer

d (mm)	PN (bar)	kv-Wert (Δp=1 bar) (l/min)	FKM Code	CHF	Gewicht (kg)
20	16	185	**175 546 272**	**249.00**	0.201
25	16	350	**175 546 273**	**297.00**	0.301
32	16	700	**175 546 274**	**383.00**	0.438
40	16	1000	**175 546 275**	**519.00**	0.780
50	16	1600	**175 546 276**	**704.00**	1.110
63	16	3100	**175 546 277**	**982.00**	1.958
75	16	5000	**175 546 278**	**2'310.00**	7.600
90	16	7000	**175 546 279**	**2'874.00**	7.457
110	16	11000	**175 546 280**	**3'449.00**	17.400

d (mm)	D (mm)	H (mm)	H1 (mm)	H2 (mm)	L (mm)	L1 (mm)	L2 (mm)	L4 (mm)	L5 (mm)	L6 (mm)	M	e (mm)
20	50	57	27	12	130	77	56	25	32	45	M6	1.9
25	58	67	30	12	143	97	65	25	39	58	M6	1.9
32	68	73	36	12	150	97	71	25	39	58	M6	2.4
40	84	90	44	15	171	128	85	45	54	74	M8	2.4
50	97	97	51	15	191	128	89	45	54	74	M8	3.0
63	124	116	64	15	220	152	101	45	66	87	M8	3.0
75	166	149	85	15	266	270	136	70	64	206	M8	3.6
90	200	161	105	15	264	270	141	70	64	206	M8	4.3
110	238	178	123	22	301	320	164	120	64	256	M12	5.3

PF 2 35 540

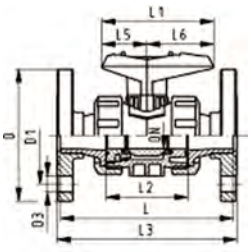

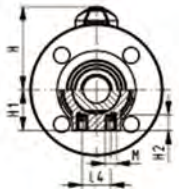

SYGEF Standard
Kugelhahn Typ 546
Mit integrierter Befestigung
Mit Festflanschen gerillt, PVDF

Ausführung:

- Werkstoff: PVDF
- Radial ein- und ausbaubar
- Kugeldichtung PTFE
- Integrierte Gewindebuchsen für die Befestigung der Armatur
- z-Mass, Anschlussteil und Überwurfmutter sind nicht kompatibel zu Typ 346

Option:

- Armatur individuell konfigurierbar (siehe Bestellformular)
- Multifunktions-Modul mit integrierten Endschaltern
- Stellantriebe pneumatisch und elektrisch von Georg Fischer

d (mm)	DN (mm)	PN (bar)	kv-Wert (Δp=1 bar) (l/min)	FKM Code	CHF	Gewicht (kg)
20	15	16	185	**175 546 192**	**355.00**	0.470
25	20	16	350	**175 546 193**	**426.00**	0.650
32	25	16	700	**175 546 194**	**531.00**	0.940
40	32	16	1000	**175 546 195**	**753.00**	1.489
50	40	16	1600	**175 546 196**	**991.00**	1.889
63	50	16	3100	**175 546 197**	**1'367.00**	3.097

d (mm)	D (mm)	D1 (mm)	D3 (mm)	H (mm)	H1 (mm)	H2 (mm)	L (mm)	L1 (mm)	L2 (mm)	L3 (mm)	L4 (mm)	L5 (mm)	L6 (mm)	M
20	93	65	14	57	27	12	120	77	56	130	25	32	45	M6
25	103	75	14	67	30	12	140	97	65	150	25	39	58	M6
32	115	85	14	73	36	12	150	97	71	160	25	39	58	M6
40	137	100	18	90	44	15	170	128	85	180	45	54	74	M8
50	147	110	18	97	51	15	190	128	89	200	45	54	74	M8
63	162	125	18	116	64	15	220	152	101	230	45	66	87	M8

PF 2 35 540

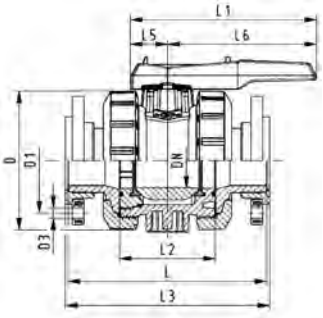

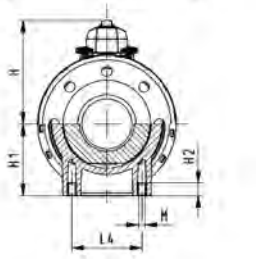

SYGEF Standard
Kugelhahn Typ 546
Mit integrierter Befestigung
Mit Losflanschen PP-St metrisch

Ausführung:

- Werkstoff: PVDF
- Radial ein- und ausbaubar
- Kugeldichtung PTFE
- Integrierte Gewindebuchsen für die Befestigung der Armatur
- Baulänge nach EN 558
- z-Mass, Anschlussteil und Überwurfmutter sind **nicht kompatibel** zu Typ 370 (DN65-100)
- Anschluss Dimension: ISO 7005, EN 1092, BS 4504, DIN 2501
- Lochkreis PN10

Option:

- Armatur individuell konfigurierbar (siehe Bestellformular)
- Multifunktions-Modul mit integrierten Endschaltern
- Stellantriebe pneumatisch und elektrisch von Georg Fischer

d (mm)	DN (mm)	PN (bar)	kv-Wert (Δp=1 bar) (l/min)	FKM Code	CHF	Gewicht (kg)
75	65	16	5000	**175 546 808**	**2'836.00**	11.700
90	80	16	7000	**175 546 809**	**3'558.00**	16.000
110	100	16	11000	**175 546 810**	**4'331.00**	23.900

d (mm)	D (mm)	D1 (mm)	D3 (mm)	H (mm)	H1 (mm)	L (mm)	L1 (mm)	L2 (mm)	L3 (mm)	L4 (mm)	L5 (mm)	L6 (mm)	M
75	166	145	18	149	85	280	270	136	290	70	64	206	8
90	200	160	18	161	105	296	270	141	310	70	64	206	8
110	238	180	18	178	123	336	320	164	350	120	64	256	12

Kugelhahn elektrisch Typ 127

PF 3 39 695

SYGEF Standard
Kugelhahn Typ 127 100-230V
Mit integrierter Handnotbetätigung
Mit Schweissmuffen metrisch

Ausführung:

- Aufgebaut mit elektrischem Antrieb EA15
- Spannung 100 - 230V, 50-60 Hz
- Werkseingestellt Stellbereich 90°<)
- Heizung integriert, Rückmeldung Auf/Zu
- Integrierte Gewindebuchsen für die Befestigung der Armatur

Option:

- Armatur und Antrieb individuell konfigurierbar
- Optionales Zubehör: Rückstelleinheit mit integrierter Batterie

d (mm)	DN (mm)	PN (bar)	kv-Wert (Δp=1 bar) (l/min)	FKM Code	CHF	Gewicht (kg)
16	10	10	70	**199 127 802**	**678.00**	2.100
20	15	10	185	**199 127 803**	**686.00**	2.100
25	20	10	350	**199 127 804**	**721.00**	2.200
32	25	10	700	**199 127 805**	**777.00**	2.300
40	32	10	1000	**199 127 806**	**854.00**	2.600
50	40	10	1600	**199 127 807**	**995.00**	3.000
63	50	10	3100	**199 127 808**	**1'173.00**	3.800

d (mm)	D (mm)	H (mm)	H1 (mm)	H2 (mm)	H3 (mm)	H5 (mm)	L (mm)	L1 (mm)	L2 (mm)	L4 (mm)	L5 (mm)	L6 (mm)	L7 (mm)	L8 (mm)	z (mm)
16	50	200	27	64	64	137	93	161	56	25	79	83	122	33	67
20	50	200	27	64	64	137	95	161	56	25	79	83	122	33	66
25	58	209	30	73	64	137	109	161	65	25	79	83	122	33	77
32	68	209	36	73	64	137	119	161	71	25	79	83	122	33	83
40	84	220	44	84	64	137	135	161	85	45	79	83	122	33	99
50	97	220	51	84	64	137	147	161	89	45	79	83	122	33	105
63	124	243	64	106	64	137	168	161	101	45	79	83	122	33	117

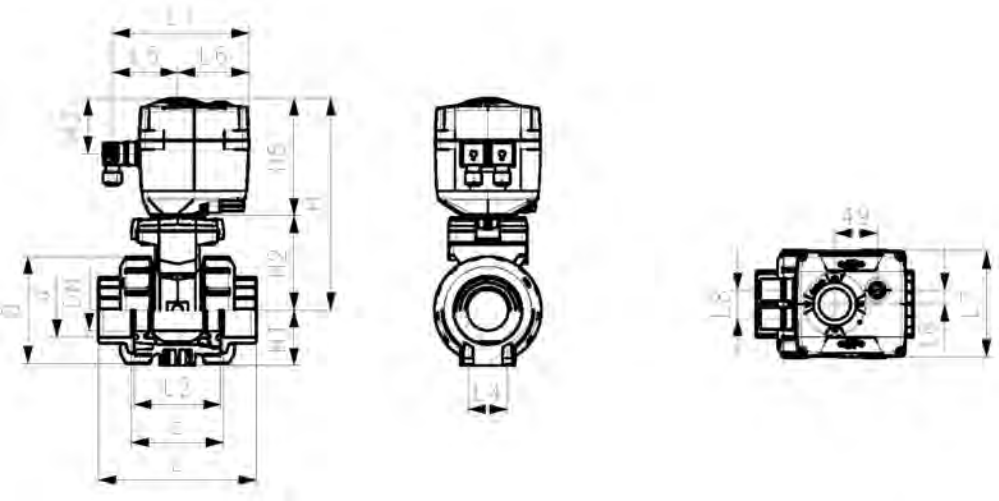

PF 3 39 695

SYGEF Standard
Kugelhahn Typ 127 100-230V
Mit integrierter Handnotbetätigung
Mit Stumpfschweissstutzen IR-Plus metrisch

Ausführung:

- Aufgebaut mit elektrischem Antrieb EA15
- Spannung 100 - 230V, 50-60 Hz
- Werkseingestellt Stellbereich 90°<)
- Heizung integriert, Rückmeldung Auf/Zu
- Integrierte Gewindebuchsen für die Befestigung der Armatur

Option:

- Armatur und Antrieb individuell konfigurierbar
- Optionales Zubehör: Rückstelleinheit mit integrierter Batterie

d (mm)	DN (mm)	PN (bar)	kv-Wert (Δp=1 bar) (l/min)	FKM Code	CHF	Gewicht (kg)
20	15	10	185	**199 127 423**	**721.00**	2.100
25	20	10	350	**199 127 424**	**758.00**	2.200
32	25	10	700	**199 127 425**	**815.00**	2.300
40	32	10	1000	**199 127 426**	**896.00**	2.600
50	40	10	1600	**199 127 427**	**1'043.00**	3.000
63	50	10	3100	**199 127 428**	**1'232.00**	3.981

d (mm)	D (mm)	H (mm)	H1 (mm)	H2 (mm)	H3 (mm)	H5 (mm)	L (mm)	L1 (mm)	L2 (mm)	L4 (mm)	L5 (mm)	L6 (mm)	L7 (mm)	L8 (mm)
20	50	200	27	64	64	137	130	161	56	25	79	83	122	33
25	58	209	30	73	64	137	143	161	65	25	79	83	122	33
32	68	209	36	73	64	137	150	161	71	25	79	83	122	33
40	84	220	44	84	64	137	171	161	85	45	79	83	122	33
50	97	220	51	84	64	137	191	161	89	45	79	83	122	33
63	124	243	64	106	64	137	220	161	101	45	79	83	122	33

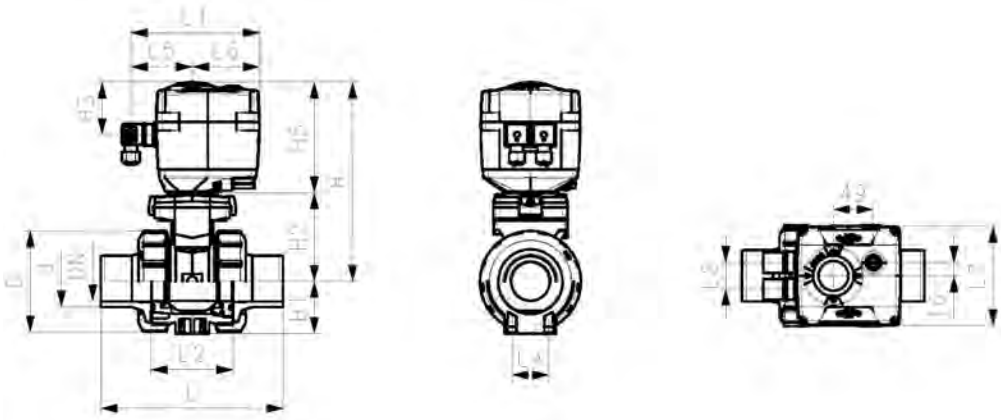

PF 3 39 695

SYGEF Standard
Kugelhahn Typ 127 100-230V
Mit integrierter Handnotbetätigung
Mit Festflanschen PVDF gerillt metrisch

Ausführung:

- Aufgebaut mit elektrischem Antrieb EA15
- Spannung 100 - 230V, 50-60 Hz
- Werkseingestellt Stellbereich 90°<)
- Heizung integriert, Rückmeldung Auf/Zu
- Integrierte Gewindebuchsen für die Befestigung der Armatur

Option:

- Armatur und Antrieb individuell konfigurierbar
- Optionales Zubehör: Rückstelleinheit mit integrierter Batterie

d (mm)	DN (mm)	PN (bar)	kv-Wert (Δp=1 bar) (l/min)	FKM Code	CHF	Gewicht (kg)
20	15	10	185	**199 127 843**	**794.00**	2.300
25	20	10	350	**199 127 844**	**845.00**	2.500
32	25	10	700	**199 127 845**	**922.00**	2.700
40	32	10	1000	**199 127 846**	**1'089.00**	3.200
50	40	10	1600	**199 127 847**	**1'261.00**	3.700
63	50	10	3100	**199 127 848**	**1'536.00**	4.800

d (mm)	D (mm)	H (mm)	H1 (mm)	H2 (mm)	H3 (mm)	H5 (mm)	H6 (mm)	L (mm)	L1 (mm)	L2 (mm)	L3 (mm)	L4 (mm)	L5 (mm)	L6 (mm)	L7 (mm)
20	50	201	27	64	65	138	48	124	160	56	130	25	77	83	122
25	58	210	30	73	65	138	53	144	160	65	150	25	77	83	122
32	68	210	36	73	65	138	58	154	160	71	160	25	77	83	122
40	84	221	44	84	65	138	70	174	160	85	180	45	77	83	122
50	97	221	51	84	65	138	75	194	160	89	200	45	77	83	122
63	124	244	64	106	65	138	83	224	160	101	230	45	77	83	122

d (mm)	L8 (mm)
20	33
25	33
32	33
40	33
50	33
63	33

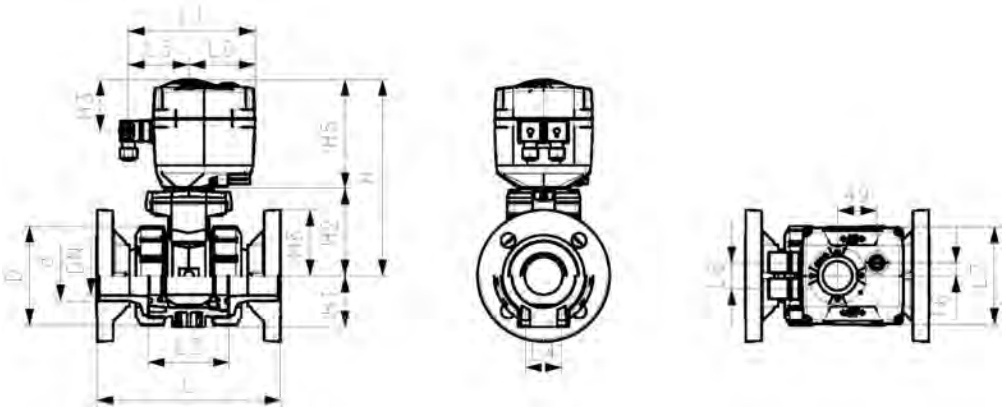

PF 3 39 695

SYGEF Standard
Kugelhahn Typ 127 24V
Mit integrierter Handnotbetätigung
Mit Schweissmuffen metrisch

Ausführung:

- Aufgebaut mit elektrischem Antrieb EA15
- Spannung 24V AC/DC
- Werkseingestellt Stellbereich 90°<)
- Heizung integriert, Rückmeldung Auf/Zu
- Integrierte Gewindebuchsen für die Befestigung der Armatur

Option:

- Armatur und Antrieb individuell konfigurierbar
- Optionales Zubehör: Rückstelleinheit mit integrierter Batterie

d (mm)	DN (mm)	PN (bar)	kv-Wert (Δp=1 bar) (l/min)	FKM Code	CHF	Gewicht (kg)
16	10	10	70	**199 127 822**	**678.00**	2.100
20	15	10	185	**199 127 823**	**686.00**	2.100
25	20	10	350	**199 127 824**	**721.00**	2.200
32	25	10	700	**199 127 825**	**777.00**	2.414
40	32	10	1000	**199 127 826**	**854.00**	2.600
50	40	10	1600	**199 127 827**	**995.00**	2.995
63	50	10	3100	**199 127 828**	**1'173.00**	3.800

d (mm)	D (mm)	H (mm)	H1 (mm)	H2 (mm)	H3 (mm)	H5 (mm)	L (mm)	L1 (mm)	L2 (mm)	L4 (mm)	L5 (mm)	L6 (mm)	L7 (mm)	L8 (mm)	z (mm)
16	50	200	27	64	64	137	93	161	56	25	79	83	122	33	67
20	50	200	27	64	64	137	95	161	56	25	79	83	122	33	66
25	58	209	30	73	64	137	109	161	65	25	79	83	122	33	77
32	68	209	36	73	64	137	119	161	71	25	79	83	122	33	83
40	84	220	44	84	64	137	135	161	85	45	79	83	122	33	99
50	97	220	51	84	64	137	147	161	89	45	79	83	122	33	105
63	124	243	64	106	64	137	168	161	101	45	79	83	122	33	117

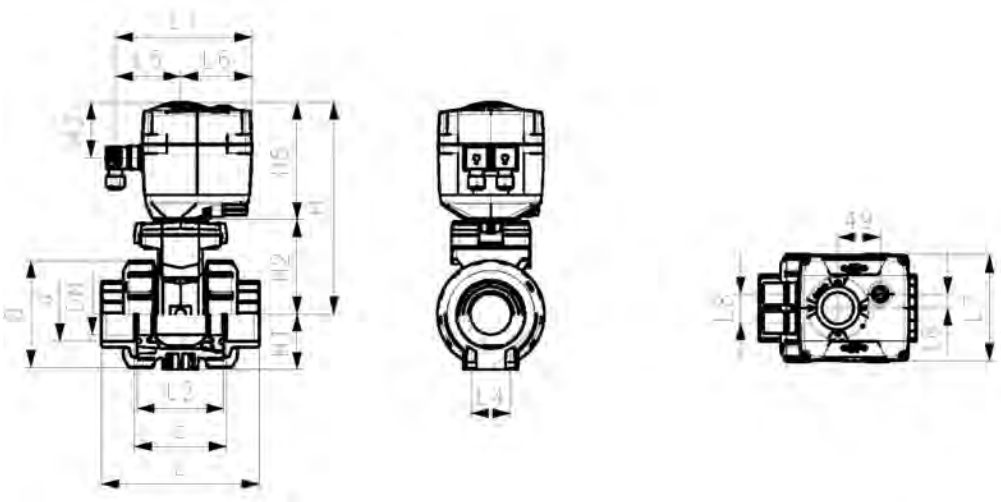

PF 3 39 695

SYGEF Standard
Kugelhahn Typ 127 24V
Mit integrierter Handnotbetätigung
Mit Stumpfschweissstutzen IR-Plus metrisch

Ausführung:

- Aufgebaut mit elektrischem Antrieb EA15
- Spannung 24V AC/DC
- Werkseingestellt Stellbereich 90°<)
- Heizung integriert, Rückmeldung Auf/Zu
- Integrierte Gewindebuchsen für die Befestigung der Armatur

Option:

- Armatur und Antrieb individuell konfigurierbar
- Optionales Zubehör: Rückstelleinheit mit integrierter Batterie

d (mm)	DN (mm)	PN (bar)	kv-Wert (Δp=1 bar) (l/min)	FKM Code	CHF	Gewicht (kg)
20	15	10	185	**199 127 433**	**721.00**	2.100
25	20	10	350	**199 127 434**	**758.00**	2.200
32	25	10	700	**199 127 435**	**815.00**	2.300
40	32	10	1000	**199 127 436**	**896.00**	2.600
50	40	10	1600	**199 127 437**	**1'043.00**	3.000
63	50	10	3100	**199 127 438**	**1'232.00**	3.800

d (mm)	D (mm)	H (mm)	H1 (mm)	H2 (mm)	H3 (mm)	H5 (mm)	L (mm)	L1 (mm)	L2 (mm)	L4 (mm)	L5 (mm)	L6 (mm)	L7 (mm)	L8 (mm)
20	50	200	27	64	64	137	130	161	56	25	79	83	122	33
25	58	209	30	73	64	137	143	161	65	25	79	83	122	33
32	68	209	36	73	64	137	150	161	71	25	79	83	122	33
40	84	220	44	84	64	137	171	161	85	45	79	83	122	33
50	97	220	51	84	64	137	191	161	89	45	79	83	122	33
63	124	243	64	106	64	137	220	161	101	45	79	83	122	33

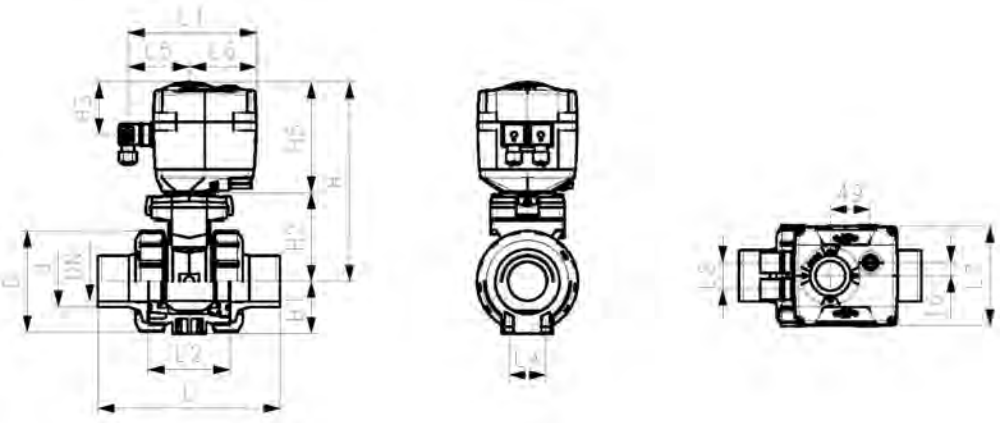

PF 3 39 695

SYGEF Standard
Kugelhahn Typ 127 24V
Mit integrierter Handnotbetätigung
Mit Festflanschen PVDF gerillt metrisch

Ausführung:

- Aufgebaut mit elektrischem Antrieb EA15
- Spannung 24V AC/DC
- Werkseingestellt Stellbereich 90°<)
- Heizung integriert, Rückmeldung Auf/Zu
- Integrierte Gewindebuchsen für die Befestigung der Armatur

Option:

- Armatur und Antrieb individuell konfigurierbar
- Optionales Zubehör: Rückstelleinheit mit integrierter Batterie

d (mm)	DN (mm)	PN (bar)	kv-Wert (Δp=1 bar) (l/min)	FKM Code	CHF	Gewicht (kg)
20	15	10	185	**199 127 853**	**794.00**	2.300
25	20	10	350	**199 127 854**	**845.00**	2.500
32	25	10	700	**199 127 855**	**922.00**	2.700
40	32	10	1000	**199 127 856**	**1'089.00**	3.200
50	40	10	1600	**199 127 857**	**1'261.00**	3.700
63	50	10	3100	**199 127 858**	**1'536.00**	4.800

d (mm)	D (mm)	H (mm)	H1 (mm)	H2 (mm)	H3 (mm)	H5 (mm)	H6 (mm)	L (mm)	L1 (mm)	L2 (mm)	L3 (mm)	L4 (mm)	L5 (mm)	L6 (mm)	L7 (mm)
20	50	201	27	64	65	138	48	124	160	56	130	25	77	83	122
25	58	210	30	73	65	138	53	144	160	65	150	25	77	83	122
32	68	210	36	73	65	138	58	154	160	71	160	25	77	83	122
40	84	221	44	84	65	138	70	174	160	85	180	45	77	83	122
50	97	221	51	84	65	138	75	194	160	89	200	45	77	83	122
63	124	244	64	106	65	138	83	224	160	101	230	45	77	83	122

d (mm)	L8 (mm)
20	33
25	33
32	33
40	33
50	33
63	33

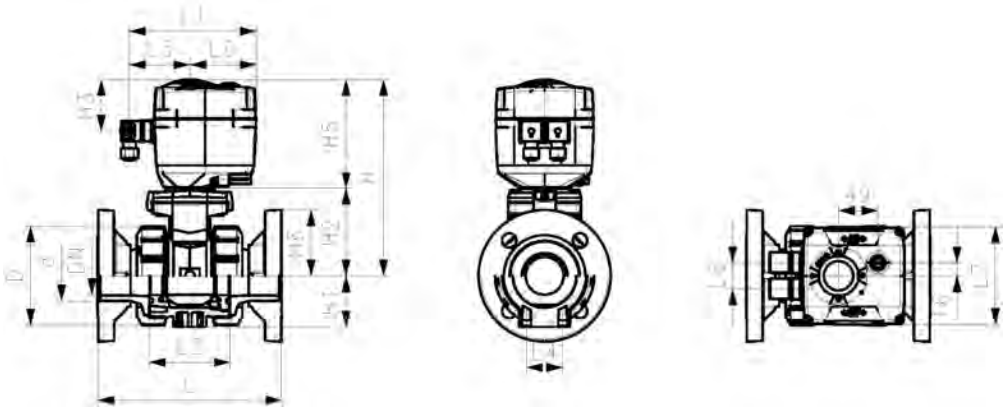

Kugelhahn elektrisch Typ 181

PF 3 39 695

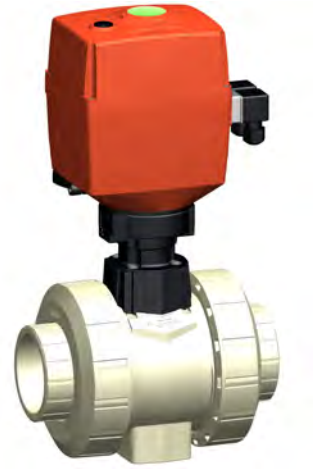

SYGEF Standard
Kugelhahn Typ 181 100-230V
Mit integrierter Handnotbetätigung
Mit Schweissmuffen metrisch

Ausführung:

- Werkstoff: PVDF
- Spannung 100 - 230V, 50-60 Hz
- Werkseingestellt Stellbereich 90°<)
- Heizung integriert, Rückmeldung Auf/Zu/Mitte
- Integrierte Gewindebuchsen für die Befestigung der Armatur

Option:

- Armatur und Antrieb individuell konfigurierbar
- Optionales Zubehör: Rückstelleinheit mit integrierter Batterie, Überwachungskarte, Stellungsregler, Feldbusanbindung

d (mm)	DN (mm)	PN (bar)	kv-Wert (Δp=1 bar) (l/min)	EA	FKM Code	CHF	Gewicht (kg)
16	10	10	70	EA25	**199 181 012**	**1'079.00**	2.100
20	15	10	185	EA25	**199 181 013**	**1'089.00**	2.100
25	20	10	350	EA25	**199 181 014**	**1'127.00**	2.200
32	25	10	700	EA25	**199 181 015**	**1'186.00**	2.300
40	32	10	1000	EA25	**199 181 016**	**1'271.00**	2.600
50	40	10	1600	EA25	**199 181 017**	**1'424.00**	3.000
63	50	10	3100	EA25	**199 181 018**	**1'620.00**	3.800
75	65	10	5000	EA45	**199 181 019**	**2'590.00**	8.800
90	80	10	7000	EA120	**199 181 020**	**3'108.00**	11.900
110	100	10	11000	EA120	**199 181 021**	**3'574.00**	17.500

d (mm)	D (mm)	H (mm)	H1 (mm)	H2 (mm)	H3 (mm)	H5 (mm)	L (mm)	L1 (mm)	L2 (mm)	L4 (mm)	L5 (mm)	L7 (mm)	z (mm)
16	50	231	27	64	94	167	93	180	56	25	97	122	67
20	50	231	27	64	94	167	95	180	56	25	97	122	66
25	58	240	30	73	94	167	109	180	65	25	97	122	77
32	68	240	36	73	94	167	119	180	71	25	97	122	83
40	84	251	44	84	94	167	135	180	85	45	97	122	99
50	97	251	51	84	94	167	147	180	89	45	97	122	105
63	124	273	64	106	94	167	168	180	101	45	97	122	117
75	166	346	85	156	94	190	233	180	136	70	98	122	167
90	200	358	105	168	94	190	254	180	141	70	98	122	180
110	238	365	123	175	94	190	301	180	164	120	98	122	215

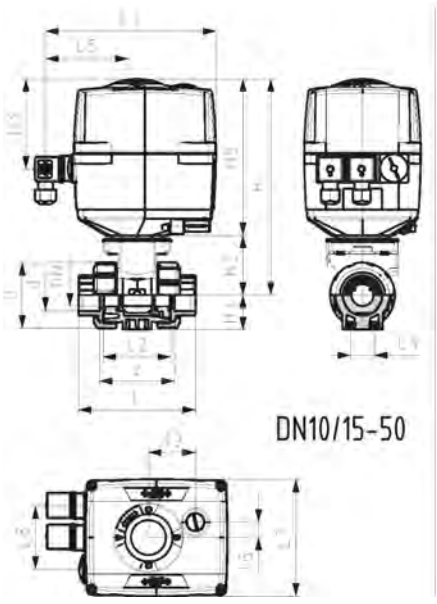

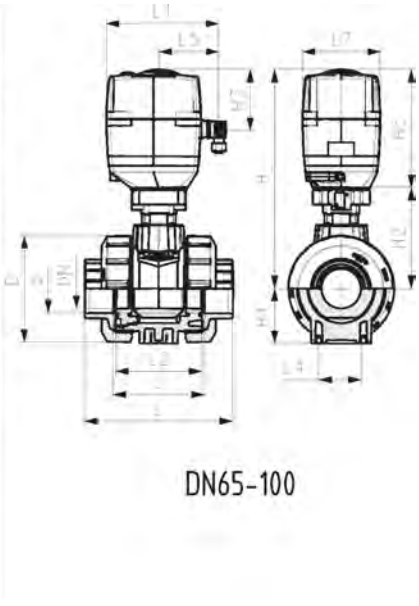

PF 3 39 695

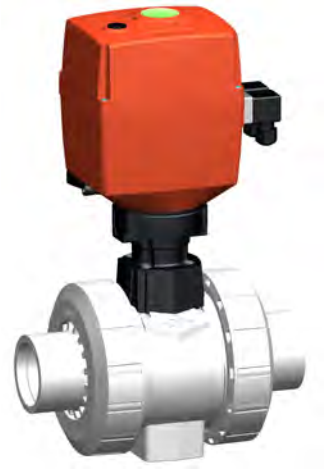

SYGEF Standard
Kugelhahn Typ 181 100-230V
Mit integrierter Handnotbetätigung
Mit Stumpfschweissstutzen IR-Plus metrisch

Ausführung:

- Werkstoff: PVDF
- Spannung 100 - 230V, 50-60 Hz
- Werkseingestellt Stellbereich 90°<)
- Heizung integriert, Rückmeldung Auf/Zu/Mitte
- Integrierte Gewindebuchsen für die Befestigung der Armatur

Option:

- Armatur und Antrieb individuell konfigurierbar
- Optionales Zubehör: Rückstelleinheit mit integrierter Batterie, Überwachungskarte, Stellungsregler, Feldbusanbindung

d (mm)	DN (mm)	PN (bar)	kv-Wert (Δp=1 bar) (l/min)	EA	FKM Code	CHF	Gewicht (kg)
20	15	10	185	EA25	**199 181 113**	**1'089.00**	2.100
25	20	10	350	EA25	**199 181 114**	**1'127.00**	2.200
32	25	10	700	EA25	**199 181 115**	**1'185.00**	2.300
40	32	10	1000	EA25	**199 181 116**	**1'271.00**	2.600
50	40	10	1600	EA25	**199 181 117**	**1'424.00**	3.000
63	50	10	3100	EA25	**199 181 118**	**1'620.00**	3.800
75	65	10	5000	EA45	**199 181 119**	**2'590.00**	9.100
90	80	10	7000	EA120	**199 181 120**	**3'108.00**	12.200
110	100	10	11000	EA120	**199 181 121**	**3'574.00**	17.500

d (mm)	D (mm)	H (mm)	H1 (mm)	H2 (mm)	H3 (mm)	H5 (mm)	L (mm)	L1 (mm)	L2 (mm)	L4 (mm)	L5 (mm)	L7 (mm)	e (mm)
20	50	231	27	64	94	167	130	180	56	25	97	122	1.9
25	58	240	30	73	94	167	143	180	65	25	97	122	1.9
32	68	240	36	73	94	167	150	180	71	25	97	122	2.4
40	84	251	44	84	94	167	171	180	85	45	97	122	2.4
50	97	251	51	84	94	167	191	180	89	45	97	122	3.0
63	124	273	64	106	94	167	220	108	101	45	97	122	3.0
75	166	346	85	156	94	190	266	180	136	70	98	122	3.6
90	200	358	105	168	94	190	264	180	141	70	98	122	4.3
110	238	365	123	175	94	190	301	180	164	70	98	122	5.3

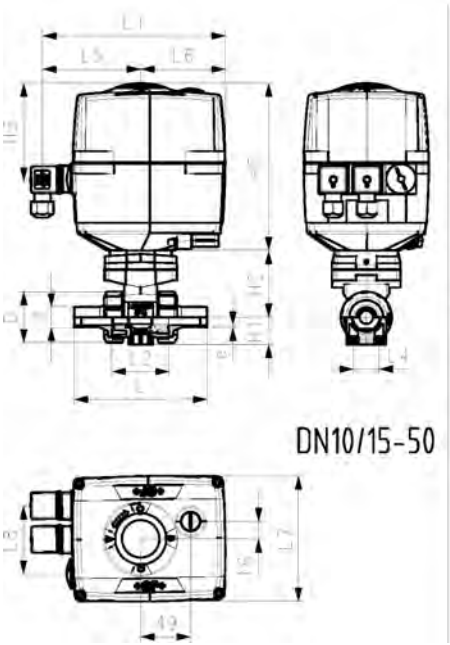

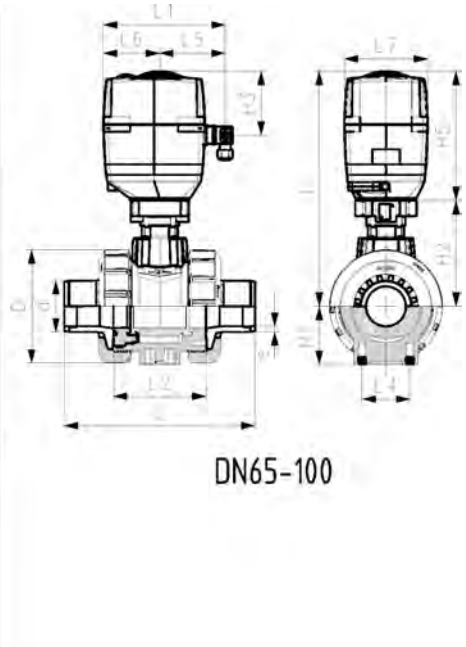

Kugelhahn pneumatisch Typ 232

PF 3 39 696

DN10/15 - 50

SYGEF Standard
Kugelhahn Typ 232
Funktion FC (Federkraft schliessend)
Mit Handbetätigung
Mit Schweissmuffen metrisch

Ausführung:

- Werkstoff: PVDF
- Aufgebaut mit pneumatischem Antrieb PA11 (DN10/15-25), PA21 (DN32-50)
- Kontrollzeit 90°<) 1-2s
- Radial ein- und ausbaubar
- Integrierte Gewindebuchsen für die Befestigung der Armatur

Option:

- Armatur individuell konfigurierbar (siehe Bestellformular)

d (mm)	DN (mm)	PN (bar)	kv-Wert (Δp=1 bar) (l/min)	FKM Code	CHF	Gewicht (kg)
16	10	10	70	**199 232 012**	**745.00**	1.500
20	15	10	185	**199 232 013**	**753.00**	1.500
25	20	10	350	**199 232 014**	**792.00**	1.600
32	25	10	700	**199 232 015**	**852.00**	1.700
40	32	10	1000	**199 232 016**	**1'001.00**	2.800
50	40	10	1600	**199 232 017**	**1'137.00**	3.100
63	50	10	3100	**199 232 018**	**1'351.00**	4.000

d (mm)	D (mm)	H (mm)	H1 (mm)	H2 (mm)	H3 (mm)	H4 (mm)	H5 (mm)	L (mm)	L1 (mm)	L2 (mm)	L4 (mm)	L5 (mm)	L6 (mm)	L7 (mm)	z (mm)
16	50	230	27	62	168	40	77	93	194	56	25	261	76	48	67
20	50	230	27	62	168	40	77	95	194	56	25	261	76	48	66
25	58	239	30	71	168	40	77	109	194	65	25	261	76	48	77
32	68	239	36	71	168	40	77	119	194	71	25	261	76	48	83
40	84	271	44	84	187	51	99	135	224	85	45	305	95	59	99
50	97	271	51	84	187	51	99	147	224	89	45	305	95	59	105
63	124	293	64	106	187	51	99	168	224	101	45	305	95	59	117

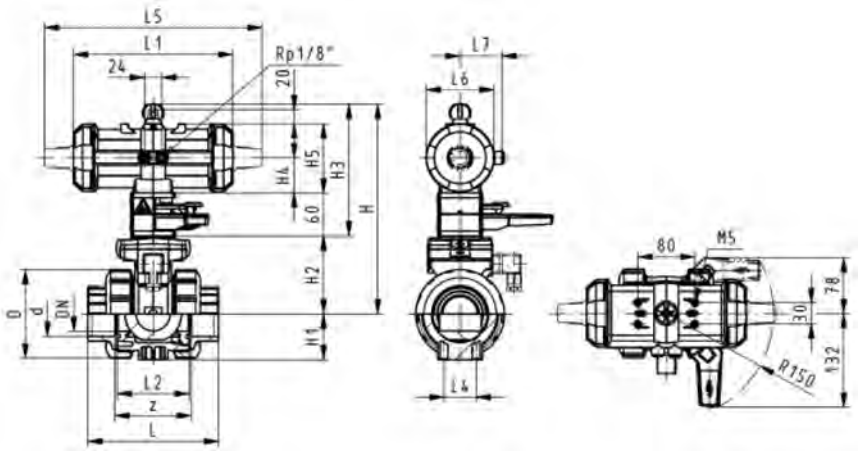

PF 3 39 696

DN10/15 - 50

SYGEF Standard
Kugelhahn Typ 232
Funktion FC (Federkraft schliessend)
Ohne Handbetätigung
Mit Schweissmuffen metrisch

Ausführung:

- Werkstoff: PVDF
- Kontrollzeit 90°<) 1-2s
- Zuordnung der Antriebe: PA11 (DN10/15-25), PA21 (DN32-50), PA30 (DN65), PA40 (DN80), PA40 (DN100)
- Radial ein- und ausbaubar
- Integrierte Gewindebuchsen für die Befestigung der Armatur

Option:

- Armatur individuell konfigurierbar (siehe Bestellformular)

d (mm)	DN (mm)	PN (bar)	kv-Wert (Δp=1 bar) (l/min)	FKM Code	CHF	Gewicht (kg)
16	10	10	70	**199 232 132**	**581.00**	1.200
20	15	10	185	**199 232 133**	**590.00**	1.079
25	20	10	350	**199 232 134**	**629.00**	1.300
32	25	10	700	**199 232 135**	**691.00**	1.322
40	32	10	1000	**199 232 136**	**848.00**	2.500
50	40	10	1600	**199 232 137**	**1'006.00**	3.216
63	50	10	3100	**199 232 138**	**1'207.00**	3.473
75	65	10	5000	**199 232 139**	**2'293.00**	9.200
90	80	10	7000	**199 232 140**	**2'752.00**	12.300
110	100	10	11000	**199 232 141**	**3'301.00**	18.900

d (mm)	D (mm)	H (mm)	H1 (mm)	H2 (mm)	H4 (mm)	H5 (mm)	L (mm)	L1 (mm)	L2 (mm)	L4 (mm)	L5 (mm)	L6 (mm)	L7 (mm)	z (mm)
16	50	159	27	62	40	77	93	194	56	25	261	76	48	67
20	50	159	27	62	40	77	95	194	56	25	261	76	48	66
25	58	168	30	71	40	77	109	194	65	25	261	76	48	77
32	68	168	36	71	40	77	119	194	71	25	261	76	48	83
40	84	202	44	84	51	99	135	224	85	45	305	95	59	99
50	97	202	51	84	51	99	147	224	89	45	305	95	59	105
63	124	225	64	106	51	99	168	224	101	45	305	95	59	117
75	166	262	85	156		70	233		136	70	276	65		167
90	200	281	105	168		78	254		141	70	341	72		180
110	238	292	123	175		86	301		164	120	369	80		215

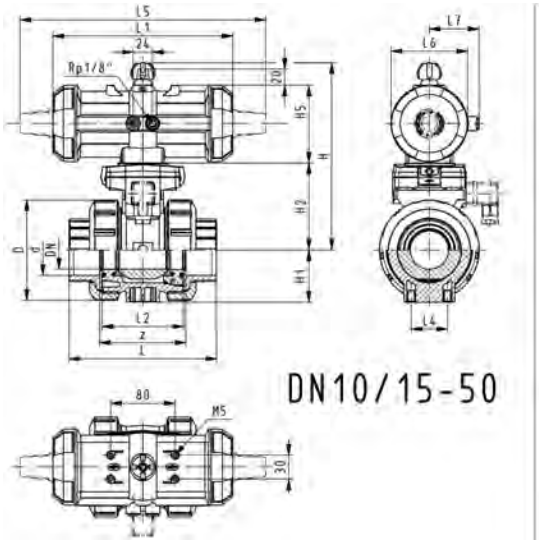

DN10/15-50

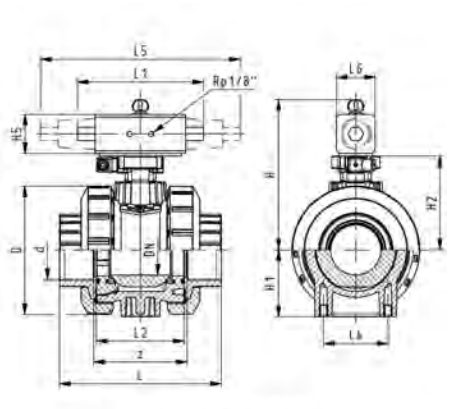

DN65-100

+GF+

DN10/15 - 50

DN10/15 - 50

SYGEF Standard
Kugelhahn Typ 232
Funktion FC (Federkraft schliessend)
Mit Handbetätigung
Mit Stumpfschweissstutzen IR-Plus metrisch

Ausführung:

- Werkstoff: PVDF
- Aufgebaut mit pneumatischem Antrieb PA11 (DN10/15-25), PA21 (DN32-50)
- Kontrollzeit 90°<) 1-2s
- Radial ein- und ausbaubar
- Integrierte Gewindebuchsen für die Befestigung der Armatur

Option:

- Armatur individuell konfigurierbar (siehe Bestellformular)

d (mm)	DN (mm)	PN (bar)	kv-Wert (Δp=1 bar) (l/min)	FKM Code	CHF	PF	Gewicht (kg)
20	15	10	185	**199 232 713**	**753.00**	3 39 696	1.200
25	20	10	350	**199 232 714**	**792.00**	3 39 696	1.300
32	25	10	700	**199 232 715**	**852.00**	3 39 696	1.566
40	32	10	1000	**199 232 716**	**1'001.00**	3 39 696	2.602
50	40	10	1600	**199 232 717**	**1'137.00**	3 39 695	2.887
63	50	10	3100	**199 232 718**	**1'351.00**	3 39 696	4.000

d (mm)	D (mm)	H (mm)	H1 (mm)	H2 (mm)	H3 (mm)	H4 (mm)	H5 (mm)	L (mm)	L1 (mm)	L2 (mm)	L4 (mm)	L5 (mm)	L6 (mm)	L7 (mm)
20	50	230	27	62	168	40	77	130	194	56	25	261	76	48
25	58	239	30	71	168	40	77	143	194	65	25	261	76	48
32	68	239	36	71	168	40	77	150	194	71	25	261	76	48
40	84	271	44	84	187	51	99	171	224	85	45	305	95	59
50	97	271	51	84	187	51	99	191	224	89	45	305	95	59
63	124	293	64	106	187	51	99	220	224	101	45	305	95	59

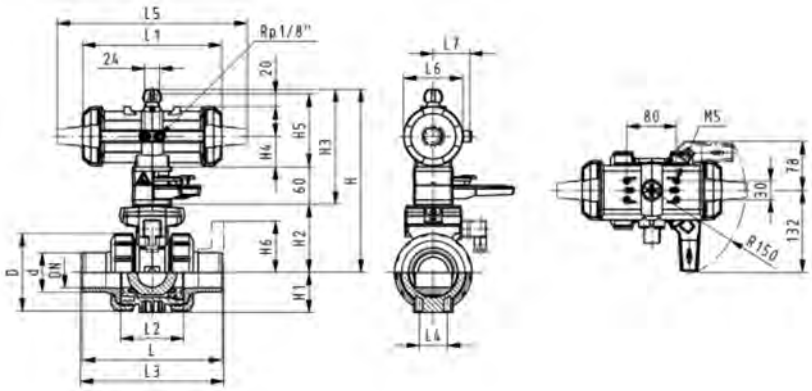

PF 3 39 696

DN10/15 - 50

SYGEF Standard
Kugelhahn Typ 232
Funktion FC (Federkraft schliessend)
Ohne Handbetätigung
Mit Stumpfschweissstutzen IR-Plus metrisch

Ausführung:

- Werkstoff: PVDF
- Kontrollzeit 90°<) 1-2s
- Zuordnung der Antriebe: PA11 (DN10/15-25), PA21 (DN32-50), PA30 (DN65), PA40 (DN80), PA40 (DN100)
- Radial ein- und ausbaubar
- Integrierte Gewindebuchsen für die Befestigung der Armatur

Option:

- Armatur individuell konfigurierbar (siehe Bestellformular)

d (mm)	DN (mm)	PN (bar)	kv-Wert (Δp=1 bar) (l/min)	FKM Code	CHF	Gewicht (kg)
20	15	10	185	**199 232 833**	**590.00**	1.083
25	20	10	350	**199 232 834**	**629.00**	1.191
32	25	10	700	**199 232 835**	**691.00**	1.330
40	32	10	1000	**199 232 836**	**848.00**	2.350
50	40	10	1600	**199 232 837**	**1'006.00**	2.639
63	50	10	3100	**199 232 838**	**1'207.00**	4.219
75	65	10	5000	**199 232 839**	**2'293.00**	9.500
90	80	10	7000	**199 232 840**	**2'752.00**	12.600
110	100	10	11000	**199 232 841**	**3'301.00**	19.100

D (mm)	H (mm)	H1 (mm)	H2 (mm)	H4 (mm)	H5 (mm)	L (mm)	L1 (mm)	L2 (mm)	L4 (mm)	L5 (mm)	L6 (mm)	L7 (mm)	e (mm)
50	159	27	62	40	77	130	194	56	25	261	76	48	1.9
58	168	30	71	40	77	130	194	65	25	261	76	48	1.9
68	168	36	71	40	77	130	194	71	25	261	76	48	2.4
84	202	44	84	51	99	130	224	85	45	305	95	59	2.4
97	202	51	84	51	99	130	224	89	45	305	95	59	3.0
124	225	64	106	51	99	130	224	101	45	305	95	59	3.0
166	262	85	156		70	266	270	136	70	276	65		3.6
200	281	105	168		78	264	270	141	70	341	72		4.3
238	292	123	175		86	301	320	164	120	369	80		5.3

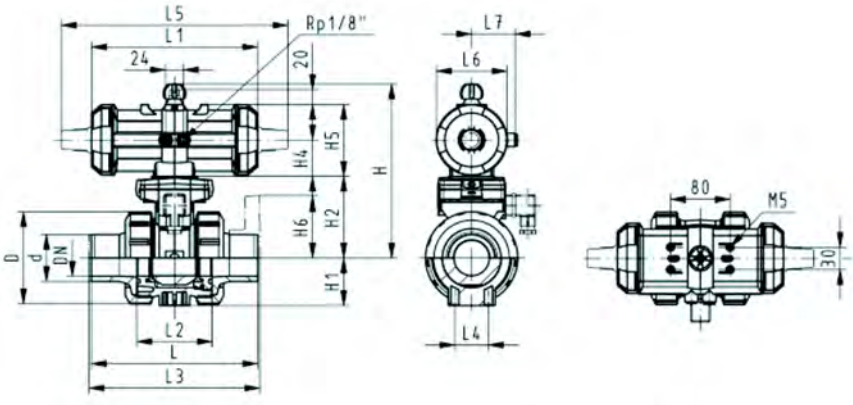

PF 3 39 696

DN10/15 - 50

SYGEF Standard
Kugelhahn Typ 232
Funktion FC (Federkraft schliessend)
Mit Handbetätigung
Mit Festflanschen PVDF gerillt metrisch

Ausführung:

- Werkstoff: PVDF
- Aufgebaut mit pneumatischem Antrieb PA11 (DN10/15-25), PA21 (DN32-50)
- Kontrollzeit 90°<) 1-2s
- Radial ein- und ausbaubar
- Integrierte Gewindebuchsen für die Befestigung der Armatur
- Anschlussmasse nach: ISO 7005 / EN 1092 / DIN 25 PN10 / BS4504

Option:

- Armatur individuell konfigurierbar (siehe Bestellformular)

d (mm)	DN (mm)	Zoll (inch)	PN (bar)	kv-Wert (Δp=1 bar) (l/min)	FKM Code	CHF	Gewicht (kg)
20	15	½	10	185	**199 232 003**	**871.00**	1.700
25	20	¾	10	350	**199 232 004**	**927.00**	1.900
32	25	1	10	700	**199 232 005**	**1'009.00**	2.100
40	32	1 ¼	10	1000	**199 232 006**	**1'259.00**	3.400
50	40	1 ½	10	1600	**199 232 007**	**1'446.00**	3.900
63	50	2	10	3100	**199 232 008**	**1'747.00**	5.000

d (mm)	D (mm)	H (mm)	H1 (mm)	H2 (mm)	H3 (mm)	H4 (mm)	H5 (mm)	H6 (mm)	L (mm)	L1 (mm)	L2 (mm)	L3 (mm)	L4 (mm)	L5 (mm)	L6 (mm)
20	50	230	27	62	168	40	77	48	124	194	56	130	25	261	76
25	58	239	30	71	168	40	77	53	144	194	65	150	25	261	76
32	68	239	36	71	168	40	77	58	154	194	71	160	25	261	76
40	84	271	44	84	187	51	99	70	174	224	85	180	45	305	95
50	97	271	51	84	187	51	99	75	194	224	89	200	45	305	95
63	124	293	64	106	187	51	99	83	224	224	101	230	45	305	95

d (mm)	L7 (mm)
20	48
25	48
32	48
40	59
50	59
63	59

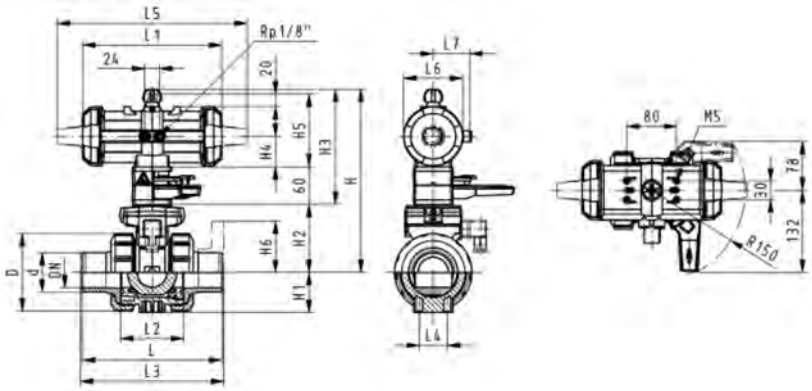

PF 3 39 696

DN10/15 - 50

SYGEF Standard
Kugelhahn Typ 232
Funktion FC (Federkraft schliessend)
Ohne Handbetätigung
Mit Festflanschen PVDF gerillt metrisch

Ausführung:

- Werkstoff: PVDF
- Aufgebaut mit pneumatischem Antrieb PA11 (DN10/15-25), PA21 (DN32-50)
- Kontrollzeit 90°<) 1-2s
- Radial ein- und ausbaubar
- Integrierte Gewindebuchsen für die Befestigung der Armatur
- Baulänge nach EN 558
- Anschlussmasse nach: ISO 7005 / EN 1092 / DIN 25 PN10 / BS4504

Option:

- Armatur individuell konfigurierbar (siehe Bestellformular)

d (mm)	DN (mm)	Zoll (inch)	PN (bar)	kv-Wert (Δp=1 bar) (l/min)	FKM Code	CHF	Gewicht (kg)
20	15	½	10	185	**199 232 063**	**711.00**	1.326
25	20	¾	10	350	**199 232 064**	**768.00**	1.600
32	25	1	10	700	**199 232 065**	**855.00**	1.804
40	32	1 ¼	10	1000	**199 232 066**	**1'112.00**	3.100
50	40	1 ½	10	1600	**199 232 067**	**1'305.00**	3.600
63	50	2	10	3100	**199 232 068**	**1'616.00**	4.700

d (mm)	D (mm)	H (mm)	H1 (mm)	H2 (mm)	H4 (mm)	H5 (mm)	H6 (mm)	L (mm)	L1 (mm)	L2 (mm)	L3 (mm)	L4 (mm)	L5 (mm)	L6 (mm)	L7 (mm)
20	50	159	27	62	40	77	48	124	194	56	130	25	261	76	48
25	58	168	30	71	40	77	53	144	194	65	150	25	261	76	48
32	68	168	36	71	40	77	58	154	194	71	160	25	261	76	48
40	84	202	44	84	51	99	70	174	224	85	180	45	305	95	59
50	97	202	51	84	51	99	75	194	224	89	200	45	305	95	59
63	124	225	64	106	51	99	83	224	224	101	230	45	305	95	59

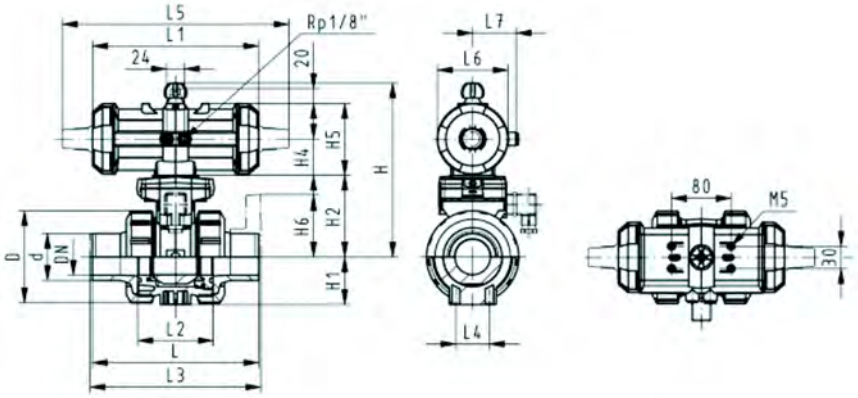

PF 3 39 696

SYGEF Standard
Kugelhahn Typ 232
Funktion FC (Federkraft schliessend)
Ohne Handbetätigung
Mit Losflanschen PP-St metrisch

Ausführung:

- Werkstoff: PVDF
- Kontrollzeit 90°<) 1-2s
- Zuordnung der Antriebe: PA11 (DN10/15-25), PA21 (DN32-50), PA30 (DN65), PA40 (DN80), PA40 (DN100)
- Radial ein- und ausbaubar
- Integrierte Gewindebuchsen für die Befestigung der Armatur
- Baulänge nach EN 558
- Anschluss Dimension: ISO 7005, EN 1092, BS 4504, DIN 2501

Option:

- Armatur individuell konfigurierbar (siehe Bestellformular)

d (mm)	DN (mm)	Zoll (inch)	PN (bar)	kv-Wert (Δp=1 bar) (l/min)	FKM Code	CHF	Gewicht (kg)
75	65	2 ½	10	5000	**199 232 929**	**2'476.00**	14.500
90	80	3	10	7000	**199 232 930**	**2'972.00**	18.900
110	100	4	10	11000	**199 232 931**	**3'565.00**	27.700

d (mm)	D (mm)	H (mm)	H1 (mm)	H2 (mm)	H5 (mm)	H6 (mm)	L (mm)	L2 (mm)	L3 (mm)	L4 (mm)	L5 (mm)	L6 (mm)
75	166	262	85	156	70	93	280	136	290	70	276	65
90	200	281	105	168	78	100	296	141	310	70	341	72
110	238	292	123	175	86	110	340	164	350	120	369	80

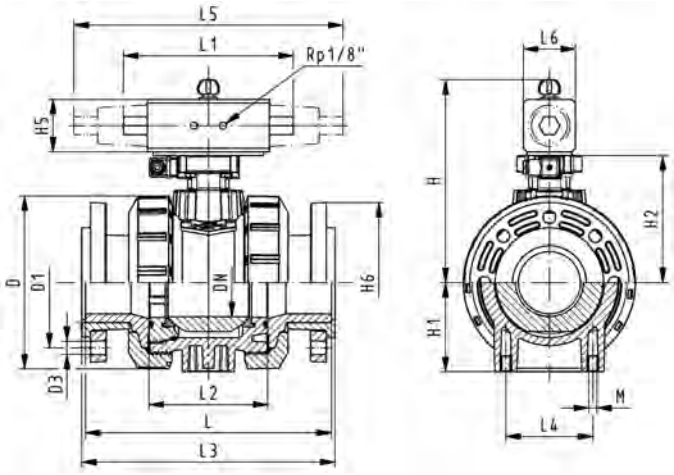

PF 3 39 696

DN10/15 - 50

SYGEF Standard
Kugelhahn Typ 232
Funktion FO (Federkraft öffnend)
Mit Handbetätigung
Mit Schweissmuffen metrisch

Ausführung:

- Werkstoff: PVDF
- Aufgebaut mit pneumatischem Antrieb PA11 (DN10/15-25), PA21 (DN32-50)
- Kontrollzeit 90°<) 1-2s
- Radial ein- und ausbaubar
- Integrierte Gewindebuchsen für die Befestigung der Armatur

Option:

- Armatur individuell konfigurierbar (siehe Bestellformular)

d (mm)	DN (mm)	PN (bar)	kv-Wert (Δp=1 bar) (l/min)	FKM Code	CHF	Gewicht (kg)
16	10	10	70	**199 232 052**	**745.00**	1.500
20	15	10	185	**199 232 053**	**753.00**	1.500
25	20	10	350	**199 232 054**	**792.00**	1.600
32	25	10	700	**199 232 055**	**852.00**	1.700
40	32	10	1000	**199 232 056**	**1'001.00**	2.800
50	40	10	1600	**199 232 057**	**1'155.00**	3.100
63	50	10	3100	**199 232 058**	**1'351.00**	3.728

d (mm)	D (mm)	H (mm)	H1 (mm)	H2 (mm)	H3 (mm)	H4 (mm)	H5 (mm)	L (mm)	L1 (mm)	L2 (mm)	L4 (mm)	L5 (mm)	L6 (mm)	L7 (mm)	z (mm)
16	50	230	27	62	168	40	77	93	194	56	25	261	76	48	67
20	50	230	27	62	168	40	77	95	194	56	25	261	76	48	66
25	58	239	30	71	168	40	77	109	194	65	25	261	76	48	77
32	68	239	36	71	168	40	77	119	194	71	25	261	76	48	83
40	84	271	44	84	187	51	99	135	224	85	45	305	95	59	99
50	97	271	51	84	187	51	99	147	224	89	45	305	95	59	105
63	124	293	64	106	187	51	99	168	224	101	45	305	95	59	117

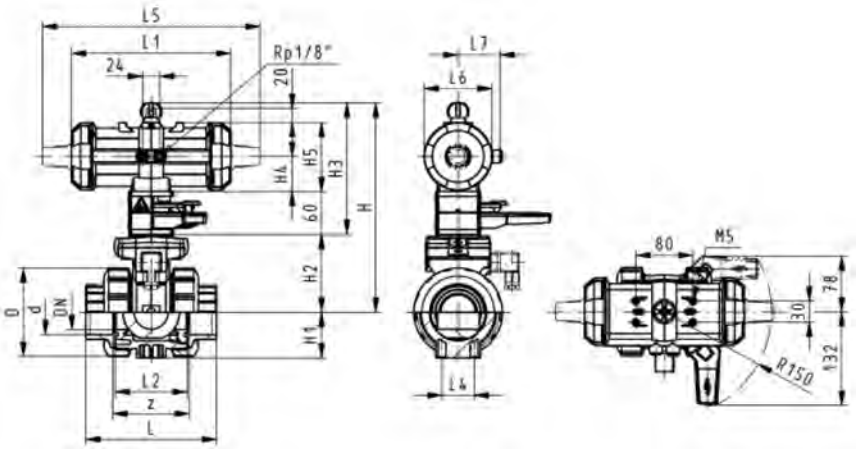

PF 3 39 696

DN10/15 - 50

SYGEF Standard
Kugelhahn Typ 232
Funktion FO (Federkraft öffnend)
Ohne Handbetätigung
Mit Schweissmuffen metrisch

Ausführung:

- Werkstoff: PVDF
- Kontrollzeit 90°<) 1-2s
- Zuordnung der Antriebe: PA11 (DN10/15-25), PA21 (DN32-50), PA30 (DN65), PA40 (DN80), PA40 (DN100)
- Radial ein- und ausbaubar
- Integrierte Gewindebuchsen für die Befestigung der Armatur

Option:

- Armatur individuell konfigurierbar (siehe Bestellformular)

d (mm)	DN (mm)	PN (bar)	kv-Wert (Δp=1 bar) (l/min)	FKM Code	CHF	Gewicht (kg)
16	10	10	70	**199 232 172**	**581.00**	1.200
20	15	10	185	**199 232 173**	**590.00**	1.200
25	20	10	350	**199 232 174**	**629.00**	1.300
32	25	10	700	**199 232 175**	**691.00**	1.400
40	32	10	1000	**199 232 176**	**848.00**	2.500
50	40	10	1600	**199 232 177**	**1'006.00**	2.800
63	50	10	3100	**199 232 178**	**1'207.00**	3.700
75	65	10	5000	**199 232 179**	**2'293.00**	9.200
90	80	10	7000	**199 232 180**	**2'752.00**	12.300
110	100	10	11000	**199 232 181**	**3'301.00**	18.900

d (mm)	D (mm)	H (mm)	H1 (mm)	H2 (mm)	H4 (mm)	H5 (mm)	L (mm)	L1 (mm)	L2 (mm)	L4 (mm)	L5 (mm)	L6 (mm)	L7 (mm)	z (mm)
16	50	159	27	62	40	77	93	194	56	25	261	76	48	67
20	50	159	27	62	40	77	95	194	56	25	261	76	48	66
25	58	168	30	71	40	77	109	194	65	25	261	76	48	77
32	68	168	36	71	40	77	119	194	71	25	261	76	48	83
40	84	202	44	84	51	99	135	224	85	45	305	95	59	99
50	97	202	51	84	51	99	147	224	89	45	305	95	59	105
63	124	225	64	106	51	99	168	224	101	45	305	95	59	117
75	166	262	85	156		70	233		136	70	276	65		167
90	200	281	105	168		78	254		141	70	341	72		180
110	238	292	123	175		86	301		164	120	369	80		215

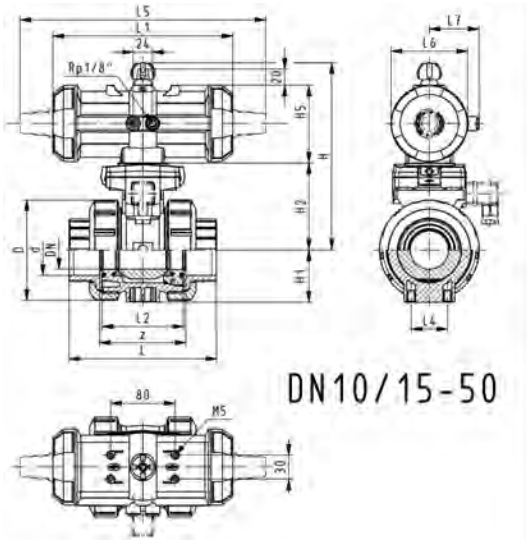

DN10/15-50

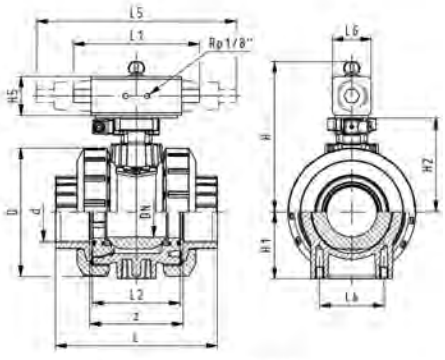

DN65-100

SYGEF Standard
Kugelhahn Typ 232
Funktion FO (Federkraft öffnend)
Mit Handbetätigung
Mit Stumpfschweissstutzen IR-Plus metrisch

Ausführung:

- Werkstoff: PVDF
- Aufgebaut mit pneumatischem Antrieb PA11 (DN10/15-25), PA21 (DN32-50)
- Kontrollzeit 90°<) 1-2s
- Radial ein- und ausbaubar
- Integrierte Gewindebuchsen für die Befestigung der Armatur

Option:

- Armatur individuell konfigurierbar (siehe Bestellformular)

d (mm)	DN (mm)	PN (bar)	kv-Wert (Δp=1 bar) (l/min)	FKM Code	CHF	PF	Gewicht (kg)
20	15	10	185	**199 232 753**	**1'522.00**	3 39 696	1.200
25	20	10	350	**199 232 754**	**1'600.00**	3 39 696	1.300
32	25	10	700	**199 232 755**	**1'720.00**	3 39 696	1.400
40	32	10	1000	**199 232 756**	**2'023.00**	3 39 696	2.500
50	40	10	1600	**199 232 757**	**2'335.00**	3 39 695	2.800
63	50	10	3100	**199 232 758**	**2'731.00**	3 39 696	3.700

d (mm)	D (mm)	H (mm)	H1 (mm)	H2 (mm)	H3 (mm)	H4 (mm)	H5 (mm)	L (mm)	L1 (mm)	L2 (mm)	L4 (mm)	L5 (mm)	L6 (mm)	L7 (mm)
20	50	159	27	62	168	40	77	130	194	56	25	261	76	48
25	58	168	30	71	168	40	77	130	194	65	25	261	76	48
32	68	168	36	71	168	40	77	130	194	71	25	261	76	48
40	84	202	44	84	187	51	99	130	224	85	45	305	95	59
50	97	202	51	84	187	51	99	130	224	89	45	305	95	59
63	124	225	64	106	187	51	99	130	224	101	45	305	95	59

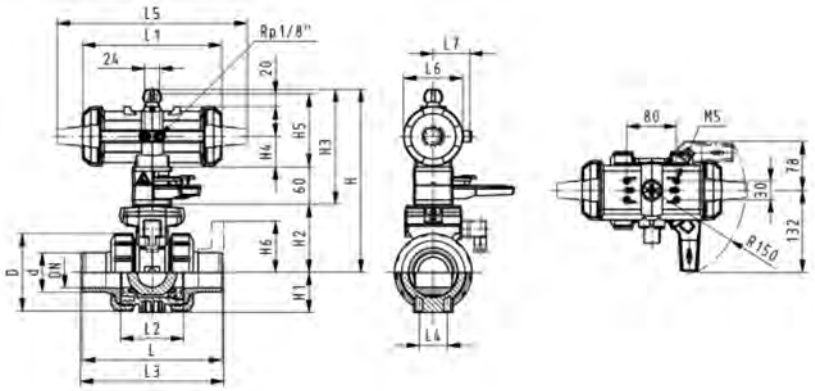

+GF+

PF 3 39 696

DN10/15 - 50

SYGEF Standard
Kugelhahn Typ 232
Funktion FO (Federkraft öffnend)
Ohne Handbetätigung
Mit Stumpfschweissstutzen IR-Plus metrisch

Ausführung:

- Werkstoff: PVDF
- Kontrollzeit 90°<) 1-2s
- Zuordnung der Antriebe: PA11 (DN10/15-25), PA21 (DN32-50), PA30 (DN65), PA40 (DN80), PA40 (DN100)
- Radial ein- und ausbaubar
- Integrierte Gewindebuchsen für die Befestigung der Armatur

Option:

- Armatur individuell konfigurierbar (siehe Bestellformular)

d (mm)	DN (mm)	PN (bar)	kv-Wert (Δp=1 bar) (l/min)	FKM Code	CHF	Gewicht (kg)
20	15	10	185	**199 232 873**	**590.00**	1.200
25	20	10	350	**199 232 874**	**629.00**	1.198
32	25	10	700	**199 232 875**	**691.00**	1.335
40	32	10	1000	**199 232 876**	**848.00**	2.351
50	40	10	1600	**199 232 877**	**1'006.00**	2.800
63	50	10	3100	**199 232 878**	**1'207.00**	3.568
75	65	10	5000	**199 232 879**	**2'293.00**	9.500
90	80	10	7000	**199 232 880**	**2'752.00**	12.600
110	100	10	11000	**199 232 881**	**3'301.00**	19.100

d (mm)	D (mm)	H (mm)	H1 (mm)	H2 (mm)	H4 (mm)	H5 (mm)	L (mm)	L1 (mm)	L2 (mm)	L4 (mm)	L5 (mm)	L6 (mm)	L7 (mm)	e (mm)
20	50	159	27	62	40	77	130	194	56	25	261	76	48	1.9
25	58	168	30	71	40	77	130	194	65	25	261	76	48	1.9
32	68	168	36	71	40	77	130	194	71	25	261	76	48	2.4
40	84	202	44	84	51	99	130	224	85	45	305	95	59	2.4
50	97	202	51	84	51	99	130	224	89	45	305	95	59	3.0
63	124	225	64	106	51	99	130	224	101	45	305	95	59	3.0
75	166	262	85	156		70	266	218	136	70	276	65		3.6
90	200	281	105	168		70	264	259	141	70	341	72		4.3
110	238	292	123	175		70	301	287	164	120	369	80		5.3

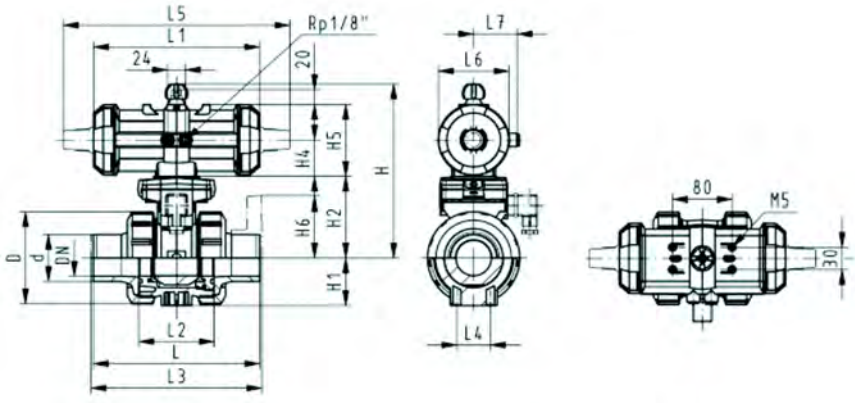

PF 3 39 696

DN10/15 - 50

SYGEF Standard
Kugelhahn Typ 232
Funktion FO (Federkraft öffnend)
Mit Handbetätigung
Mit Festflanschen PVDF gerillt metrisch

Ausführung:

- Werkstoff: PVDF
- Aufgebaut mit pneumatischem Antrieb PA11 (DN10/15-25), PA21 (DN32-50)
- Kontrollzeit 90°<) 1-2s
- Radial ein- und ausbaubar
- Integrierte Gewindebuchsen für die Befestigung der Armatur
- Baulänge nach EN 558
- Anschlussmasse nach: ISO 7005 / EN 1092 / DIN 25 PN10 / BS4504

Option:

- Armatur individuell konfigurierbar (siehe Bestellformular)

d (mm)	DN (mm)	Zoll (inch)	PN (bar)	kv-Wert (Δp=1 bar) (l/min)	FKM Code	CHF	Gewicht (kg)
20	15	½	10	185	**199 232 023**	**871.00**	1.700
25	20	¾	10	350	**199 232 024**	**927.00**	1.900
32	25	1	10	700	**199 232 025**	**1'009.00**	2.100
40	32	1 ¼	10	1000	**199 232 026**	**1'238.00**	3.400
50	40	1 ½	10	1600	**199 232 027**	**1'446.00**	3.900
63	50	2	10	3100	**199 232 028**	**1'747.00**	5.000

d (mm)	D (mm)	H (mm)	H1 (mm)	H2 (mm)	H3 (mm)	H4 (mm)	H5 (mm)	H6 (mm)	L (mm)	L1 (mm)	L2 (mm)	L3 (mm)	L4 (mm)	L5 (mm)	L6 (mm)
20	50	230	27	62	168	40	77	48	124	194	56	130	25	261	76
25	58	239	30	71	168	40	77	53	144	194	65	150	25	261	76
32	68	239	36	71	168	40	77	58	154	194	71	160	25	261	76
40	84	271	44	84	187	51	99	70	174	224	85	180	45	305	95
50	97	271	51	84	187	51	99	75	194	224	89	200	45	305	95
63	124	293	64	106	187	51	99	83	224	224	101	230	45	305	95

d (mm)	L7 (mm)
20	48
25	48
32	48
40	59
50	59
63	59

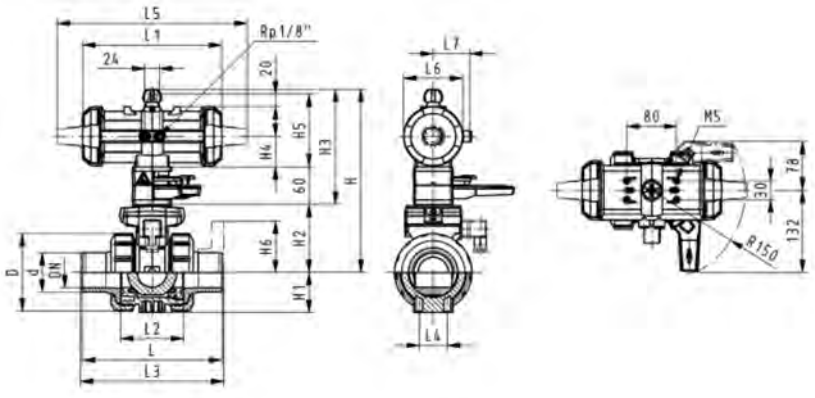

PF 3 39 696

DN10/15 - 50

SYGEF Standard
Kugelhahn Typ 232
Funktion FO (Federkraft öffnend)
Ohne Handbetätigung
Mit Festflanschen PVDF gerillt metrisch

Ausführung:

- Werkstoff: PVDF
- Aufgebaut mit pneumatischem Antrieb PA11 (DN10/15-25), PA21 (DN32-50)
- Kontrollzeit 90°<) 1-2s
- Radial ein- und ausbaubar
- Integrierte Gewindebuchsen für die Befestigung der Armatur
- Baulänge nach EN 558
- Anschlussmasse nach: ISO 7005 / EN 1092 / DIN 25 PN10 / BS4504

Option:

- Armatur individuell konfigurierbar (siehe Bestellformular)

d (mm)	DN (mm)	Zoll (inch)	PN (bar)	kv-Wert (Δp=1 bar) (l/min)	FKM Code	CHF	Gewicht (kg)
20	15	½	10	185	**199 232 083**	**711.00**	1.400
25	20	¾	10	350	**199 232 084**	**768.00**	1.600
32	25	1	10	700	**199 232 085**	**855.00**	1.800
40	32	1 ¼	10	1000	**199 232 086**	**1'112.00**	3.100
50	40	1 ½	10	1600	**199 232 087**	**1'305.00**	3.600
63	50	2	10	3100	**199 232 088**	**1'616.00**	4.697

D (mm)	H (mm)	H1 (mm)	H2 (mm)	H4 (mm)	H5 (mm)	H6 (mm)	L (mm)	L1 (mm)	L2 (mm)	L3 (mm)	L4 (mm)	L5 (mm)	L6 (mm)	L7 (mm)
50	159	27	62	40	77	48	124	194	56	130	25	261	76	48
58	168	30	71	40	77	53	144	194	65	150	25	261	76	48
68	168	36	71	40	77	58	154	194	71	160	25	261	76	48
84	202	44	84	51	99	70	174	224	85	180	45	305	95	59
97	202	51	84	51	99	75	194	224	89	200	45	305	95	59
124	225	64	106	51	99	83	224	224	101	230	45	305	95	59

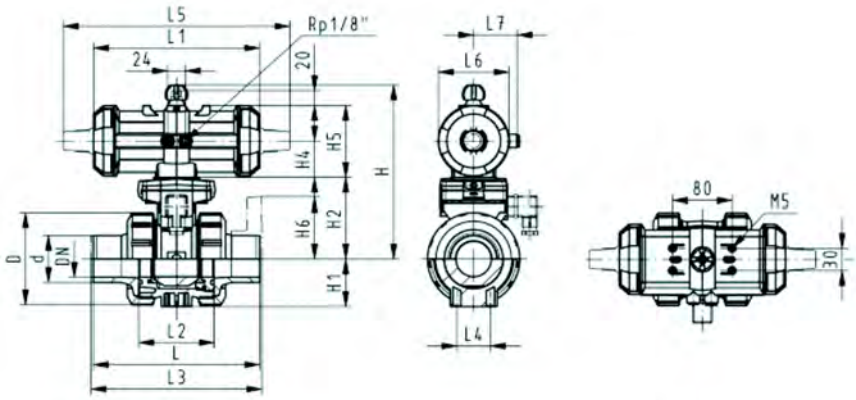

PF 3 39 696

SYGEF Standard
Kugelhahn Typ 232
Funktion FO (Federkraft öffnend)
Ohne Handbetätigung
Mit Losflanschen PP-St metrisch

Ausführung:

- Werkstoff: PVDF
- Kontrollzeit 90°<) 1-2s
- Zuordnung der Antriebe: PA11 (DN10/15-25), PA21 (DN32-50), PA30 (DN65), PA40 (DN80), PA40 (DN100)
- Radial ein- und ausbaubar
- Integrierte Gewindebuchsen für die Befestigung der Armatur
- Baulänge nach EN 558
- Anschluss Dimension: ISO 7005, EN 1092, BS 4504, DIN 2501

Option:

- Armatur individuell konfigurierbar (siehe Bestellformular)

d (mm)	Zoll (inch)	DN (mm)	PN (bar)	kv-Wert (Δp=1 bar) (l/min)	FKM Code	CHF	Gewicht (kg)
75	2 ½	65	10	5000	**199 232 939**	**2'476.00**	14.500
90	3	80	10	7000	**199 232 940**	**2'972.00**	18.900
110	4	100	10	11000	**199 232 941**	**3'565.00**	27.700

d (mm)	D (mm)	H (mm)	H1 (mm)	H2 (mm)	H5 (mm)	H6 (mm)	L (mm)	L2 (mm)	L3 (mm)	L4 (mm)	L5 (mm)	L6 (mm)
75	166	262	85	156	70	93	280	136	290	70	276	65
90	200	281	105	168	78	100	296	141	310	70	341	72
110	238	292	123	175	86	110	336	164	350	120	369	80

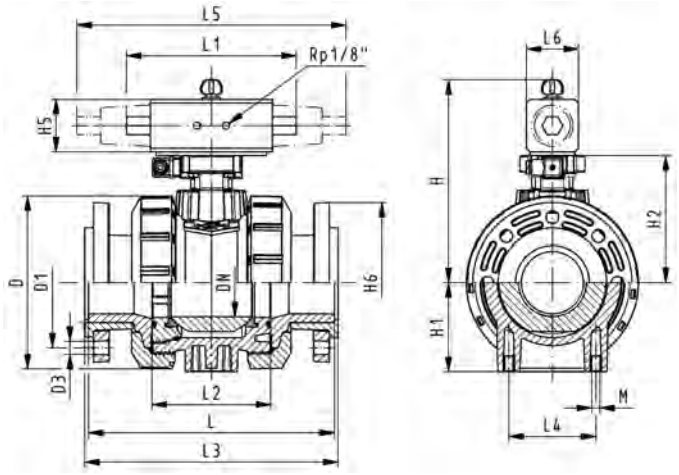

PF 3 39 696

DN10/15 - 50

SYGEF Standard
Kugelhahn Typ 232
Funktion DA (Doppelt wirkend)
Mit Handbetätigung
Mit Schweissmuffen metrisch

Ausführung:

- Werkstoff: PVDF
- Aufgebaut mit pneumatischem Antrieb PA11 (DN10/15-25), PA21 (DN32-50)
- Kontrollzeit 90°<) 1-2s
- Radial ein- und ausbaubar
- Integrierte Gewindebuchsen für die Befestigung der Armatur

Option:

- Armatur individuell konfigurierbar (siehe Bestellformular)

d (mm)	DN (mm)	PN (bar)	kv-Wert (Δp=1 bar) (l/min)	FKM Code	CHF	Gewicht (kg)
16	10	10	70	**199 232 092**	**707.00**	1.500
20	15	10	185	**199 232 093**	**715.00**	1.500
25	20	10	350	**199 232 094**	**754.00**	1.600
32	25	10	700	**199 232 095**	**814.00**	1.331
40	32	10	1000	**199 232 096**	**950.00**	2.800
50	40	10	1600	**199 232 097**	**1'103.00**	3.100
63	50	10	3100	**199 232 098**	**1'299.00**	4.000

d (mm)	D (mm)	H (mm)	H1 (mm)	H2 (mm)	H3 (mm)	H4 (mm)	H5 (mm)	L (mm)	L1 (mm)	L2 (mm)	L4 (mm)	L5 (mm)	L6 (mm)	L7 (mm)	z (mm)
16	50	230	27	62	168	40	77	93	194	56	25	261	76	48	67
20	50	230	27	62	168	40	77	95	194	56	25	261	76	48	66
25	58	239	30	71	168	40	77	109	194	65	25	261	76	48	77
32	68	239	36	71	168	40	77	119	194	71	25	261	76	48	83
40	84	271	44	84	187	51	99	135	224	85	45	305	95	59	99
50	97	271	51	84	187	51	99	147	224	89	45	305	95	59	105
63	124	293	64	106	187	51	99	168	224	101	45	305	95	59	117

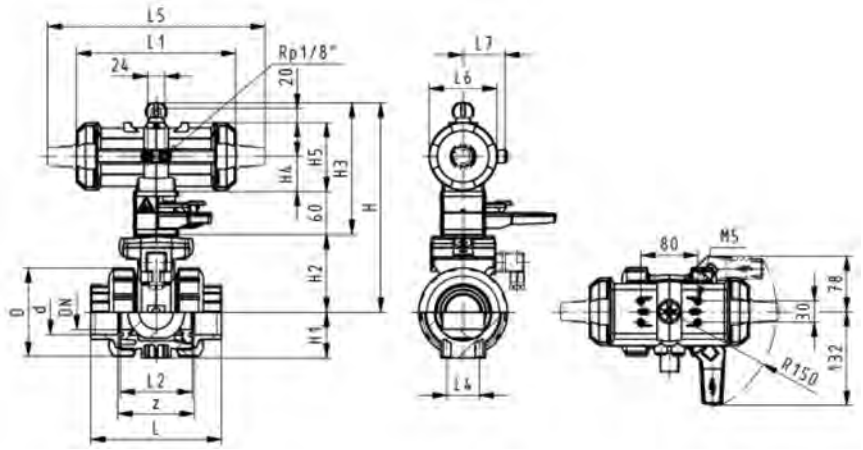

PF 3 39 696

DN10/15 - 50

SYGEF Standard
Kugelhahn Typ 232
Funktion DA (Doppelt wirkend)
Ohne Handbetätigung
Mit Schweissmuffen metrisch

Ausführung:

- Werkstoff: PVDF
- Kontrollzeit 90°<) 1-2s
- Zuordnung der Antriebe: PA11 (DN10/15-25), PA21 (DN32-50), PA35 (DN65), PA40 (DN80), PA45 (DN100)
- Radial ein- und ausbaubar
- Integrierte Gewindebuchsen für die Befestigung der Armatur

Option:

- Armatur individuell konfigurierbar (siehe Bestellformular)

d (mm)	DN (mm)	PN (bar)	kv-Wert (Δp=1 bar) (l/min)	FKM Code	CHF	Gewicht (kg)
16	10	10	70	**199 232 212**	**541.00**	1.200
20	15	10	185	**199 232 213**	**551.00**	1.200
25	20	10	350	**199 232 214**	**591.00**	1.300
32	25	10	700	**199 232 215**	**652.00**	1.096
40	32	10	1000	**199 232 216**	**793.00**	1.845
50	40	10	1600	**199 232 217**	**952.00**	2.800
63	50	10	3100	**199 232 218**	**1'153.00**	3.700
75	65	10	5000	**199 232 219**	**2'064.00**	8.000
90	80	10	7000	**199 232 220**	**2'476.00**	11.600
110	100	10	11000	**199 232 221**	**2'972.00**	17.100

d (mm)	D (mm)	H (mm)	H1 (mm)	H2 (mm)	H4 (mm)	H5 (mm)	L (mm)	L1 (mm)	L2 (mm)	L4 (mm)	L5 (mm)	L6 (mm)	L7 (mm)	z (mm)
16	50	159	27	62	40	77	93	194	56	25	261	76	48	67
20	50	159	27	62	40	77	95	194	56	25	261	76	48	66
25	58	168	30	71	40	77	109	194	65	25	261	76	48	77
32	68	168	36	71	40	77	119	194	71	25	261	76	48	83
40	84	202	44	84	51	99	135	224	85	45	305	95	59	99
50	97	202	51	84	51	99	147	224	89	45	305	95	59	105
63	124	225	64	106	51	99	168	224	101	45	305	95	59	117
75	166	257	85	156		66	233	144	136	70		60		167
90	200	274	105	168		70	254	152	141	70		65		180
110	238	273	123	175		78	301	169	164	120		72		215

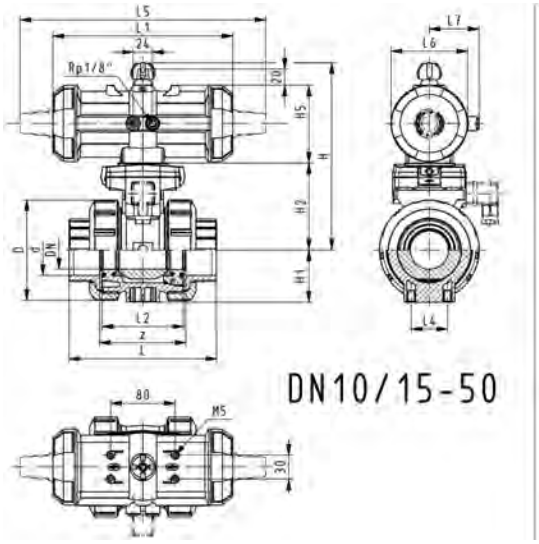

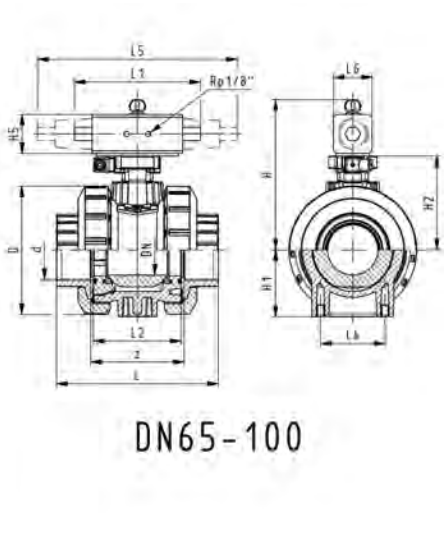

DN10/15 - 50

SYGEF Standard
Kugelhahn Typ 232
Funktion DA (Doppelt wirkend)
Mit Handbetätigung
Mit Stumpfschweissstutzen IR-Plus metrisch

Ausführung:

- Werkstoff: PVDF
- Aufgebaut mit pneumatischem Antrieb PA11 (DN10/15-25), PA21 (DN32-50)
- Kontrollzeit 90°<) 1-2s
- Radial ein- und ausbaubar
- Integrierte Gewindebuchsen für die Befestigung der Armatur

Option:

- Armatur individuell konfigurierbar (siehe Bestellformular)

d (mm)	DN (mm)	PN (bar)	kv-Wert (Δp=1 bar) (l/min)	FKM Code	CHF	PF	Gewicht (kg)
20	15	10	185	**199 232 793**	**715.00**	3 39 696	1.200
25	20	10	350	**199 232 794**	**754.00**	3 39 696	1.300
32	25	10	700	**199 232 795**	**814.00**	3 39 696	1.400
40	32	10	1000	**199 232 796**	**950.00**	3 39 696	2.500
50	40	10	1600	**199 232 797**	**1'103.00**	3 39 695	2.800
63	50	10	3100	**199 232 798**	**1'299.00**	3 39 696	3.700

d (mm)	D (mm)	H (mm)	H1 (mm)	H2 (mm)	H3 (mm)	H4 (mm)	H5 (mm)	L (mm)	L1 (mm)	L2 (mm)	L4 (mm)	L5 (mm)	L6 (mm)	L7 (mm)
20	50	230	27	62	168	40	77	130	194	56	25	261	76	48
25	58	239	30	71	168	40	77	130	194	65	25	261	76	48
32	68	239	36	71	168	40	77	130	194	71	25	261	76	48
40	84	271	44	84	187	51	99	130	224	85	45	305	95	59
50	97	271	51	84	187	51	99	130	224	89	45	305	95	59
63	124	293	64	106	187	51	99	130	224	101	45	305	95	59

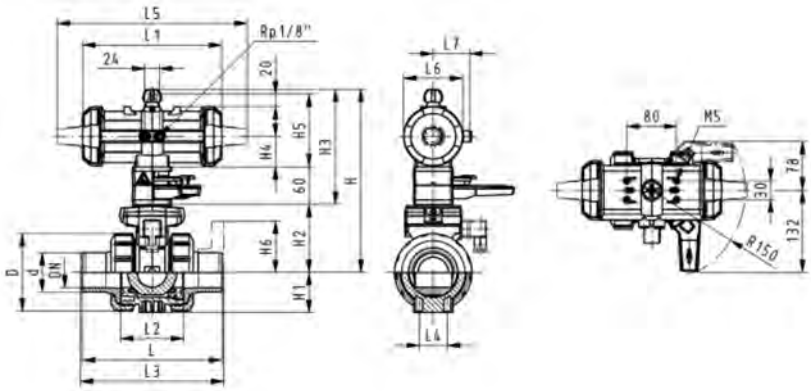

PF 3 39 696

DN10/15 - 50

SYGEF Standard
Kugelhahn Typ 232
Funktion DA (Doppelt wirkend)
Ohne Handbetätigung
Mit Stumpfschweissstutzen IR-Plus metrisch

Ausführung:

- Werkstoff: PVDF
- Kontrollzeit 90°<) 1-2s
- Zuordnung der Antriebe: PA11 (DN10/15-25), PA21 (DN32-50), PA35 (DN65), PA40 (DN80), PA45 (DN100)
- Radial ein- und ausbaubar
- Integrierte Gewindebuchsen für die Befestigung der Armatur

Option:

- Armatur individuell konfigurierbar (siehe Bestellformular)

d (mm)	DN (mm)	PN (bar)	kv-Wert (Δp=1 bar) (l/min)	FKM Code	CHF	Gewicht (kg)
20	15	10	185	**199 232 913**	**551.00**	1.200
25	20	10	350	**199 232 914**	**591.00**	1.300
32	25	10	700	**199 232 915**	**652.00**	1.400
40	32	10	1000	**199 232 916**	**793.00**	2.500
50	40	10	1600	**199 232 917**	**952.00**	2.800
63	50	10	3100	**199 232 918**	**1'153.00**	3.700
75	65	10	5000	**199 232 919**	**2'064.00**	8.300
90	80	10	7000	**199 232 920**	**2'476.00**	11.900
110	100	10	11000	**199 232 921**	**2'972.00**	17.300

d (mm)	D (mm)	H (mm)	H1 (mm)	H2 (mm)	H4 (mm)	H5 (mm)	L (mm)	L1 (mm)	L2 (mm)	L4 (mm)	L5 (mm)	L6 (mm)	L7 (mm)	e (mm)
20	50	159	27	62	40	77	130	194	56	25	261	76	48	1.9
25	58	168	30	71	40	77	130	194	65	25	261	76	48	1.9
32	68	168	36	71	40	77	130	194	71	25	261	76	48	2.4
40	84	202	44	84	51	99	130	224	85	45	305	95	59	2.4
50	97	202	51	84	51	99	130	224	89	45	305	95	59	3.0
63	124	225	64	106	51	99	130	224	101	45	305	95	59	3.0
75	166	257	85	156		66	266	144	136	70		60		3.6
90	200	274	105	168		70	264	152	141	70		65		4.3
110	238	273	123	175		78	301	169	164	120		72		5.3

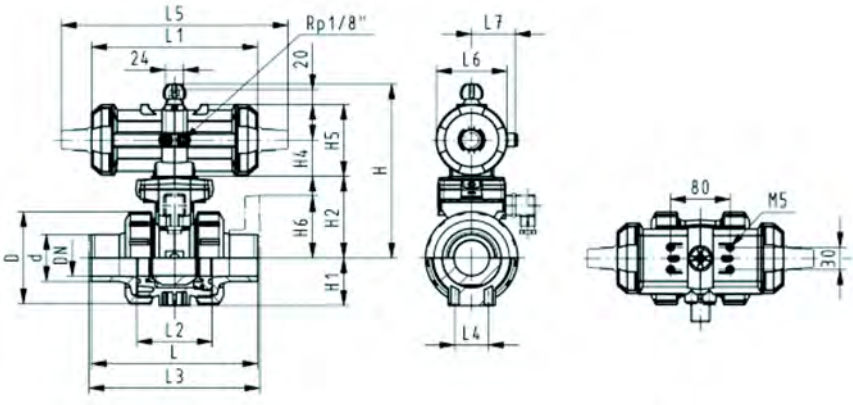

+GF+

PF 3 39 696

SYGEF Standard
Kugelhahn Typ 232
Funktion DA (Doppelt wirkend)
Mit Handbetätigung
Mit Festflanschen PVDF gerillt metrisch

Ausführung:

- Werkstoff: PVDF
- Aufgebaut mit pneumatischem Antrieb PA11 (DN10/15-25), PA21 (DN32-50)
- Kontrollzeit 90°<) 1-2s
- Radial ein- und ausbaubar
- Integrierte Gewindebuchsen für die Befestigung der Armatur
- Baulänge nach EN 558
- Anschlussmasse nach: ISO 7005 / EN 1092 / DIN 25 PN10 / BS4504

Option:

- Armatur individuell konfigurierbar (siehe Bestellformular)

d (mm)	DN (mm)	Zoll (inch)	PN (bar)	kv-Wert (Δp=1 bar) (l/min)	FKM Code	CHF	Gewicht (kg)
20	15	½	10	185	**199 232 043**	**833.00**	1.700
25	20	¾	10	350	**199 232 044**	**890.00**	1.900
32	25	1	10	700	**199 232 045**	**972.00**	2.100
40	32	1 ¼	10	1000	**199 232 046**	**1'206.00**	3.400
50	40	1 ½	10	1600	**199 232 047**	**1'395.00**	3.900
63	50	2	10	3100	**199 232 048**	**1'695.00**	5.000

d (mm)	D (mm)	H (mm)	H1 (mm)	H2 (mm)	H3 (mm)	H4 (mm)	H5 (mm)	H6 (mm)	L (mm)	L1 (mm)	L2 (mm)	L3 (mm)	L4 (mm)	L5 (mm)	L6 (mm)
20	50	230	27	62	168	40	77	48	124	194	56	130	25	261	76
25	58	239	30	71	168	40	77	53	144	194	65	150	25	261	76
32	68	239	36	71	168	40	77	58	154	194	71	160	25	261	76
40	84	271	44	84	187	51	99	70	174	224	85	180	45	305	95
50	97	271	51	84	187	51	99	75	194	224	89	200	45	305	95
63	124	293	64	106	187	51	99	83	224	224	101	230	45	305	95

d (mm)	L7 (mm)
20	48
25	48
32	48
40	59
50	59
63	59

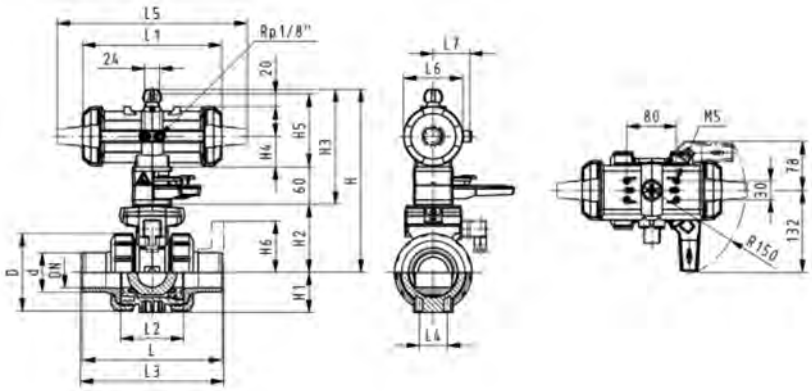

PF 3 39 696

SYGEF Standard
Kugelhahn Typ 232
Funktion DA (Doppelt wirkend)
Ohne Handbetätigung
Mit Festflanschen PVDF gerillt metrisch

Ausführung:

- Werkstoff: PVDF
- Aufgebaut mit pneumatischem Antrieb PA11 (DN10/15-25), PA21 (DN32-50)
- Kontrollzeit 90°<) 1-2s
- Radial ein- und ausbaubar
- Integrierte Gewindebuchsen für die Befestigung der Armatur
- Baulänge nach EN 558
- Anschlussmasse nach: ISO 7005 / EN 1092 / DIN 25 PN10 / BS4504

Option:

- Armatur individuell konfigurierbar (siehe Bestellformular)

d (mm)	DN (mm)	Zoll (inch)	PN (bar)	kv-Wert (Δp=1 bar) (l/min)	FKM Code	CHF	Gewicht (kg)
20	15	½	10	185	**199 232 103**	**673.00**	1.400
25	20	¾	10	350	**199 232 104**	**730.00**	1.600
32	25	1	10	700	**199 232 105**	**816.00**	1.800
40	32	1 ¼	10	1000	**199 232 106**	**1'058.00**	3.100
50	40	1 ½	10	1600	**199 232 107**	**1'252.00**	3.600
63	50	2	10	3100	**199 232 108**	**1'561.00**	4.700

d (mm)	D (mm)	H (mm)	H1 (mm)	H2 (mm)	H4 (mm)	H5 (mm)	H6 (mm)	L (mm)	L1 (mm)	L2 (mm)	L3 (mm)	L4 (mm)	L5 (mm)	L6 (mm)	L7 (mm)
20	50	159	27	62	40	77	48	124	194	56	130	25	261	76	48
25	58	168	30	71	40	77	53	144	194	65	150	25	261	76	48
32	68	168	36	71	40	77	58	154	194	71	160	25	261	76	48
40	84	202	44	84	51	99	70	174	224	85	180	45	305	95	59
50	97	202	51	84	51	99	75	194	224	89	200	45	305	95	59
63	124	225	64	106	51	99	83	224	224	101	230	45	305	95	59

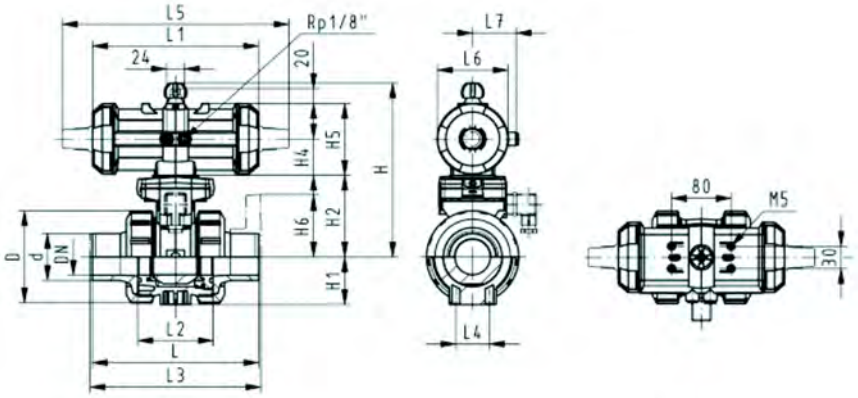

PF 3 39 696

SYGEF Standard
Kugelhahn Typ 232
Funktion DA (Doppelt wirkend)
Ohne Handbetätigung
Mit Losflanschen PP-St metrisch

Ausführung:

- Werkstoff: PVDF
- Kontrollzeit 90°<) 1-2s
- Zuordnung der Antriebe: PA11 (DN10/15-25), PA21 (DN32-50), PA35 (DN65), PA40 (DN80), PA45 (DN100)
- Radial ein- und ausbaubar
- Integrierte Gewindebuchsen für die Befestigung der Armatur
- Baulänge nach EN 558
- Anschluss Dimension: ISO 7005, EN 1092, BS 4504, DIN 2501

Option:

- Armatur individuell konfigurierbar (siehe Bestellformular)

d (mm)	DN (mm)	Zoll (inch)	PN (bar)	kv-Wert (Δp=1 bar) (l/min)	FKM Code	CHF	Gewicht (kg)
75	65	2 ½	10	5000	**199 232 949**	**2'229.00**	13.400
90	80	3	10	7000	**199 232 950**	**2'675.00**	18.200
110	100	4	10	11000	**199 232 951**	**3'208.00**	26.000

d (mm)	D (mm)	H (mm)	H1 (mm)	H2 (mm)	H5 (mm)	H6 (mm)	L (mm)	L1 (mm)	L2 (mm)	L3 (mm)	L4 (mm)	L6 (mm)
75	166	257	85	156	66	93	280	144	136	290	70	60
90	200	274	105	168	70	100	296	152	141	310	70	65
110	238	273	123	175	78	110	336	169	164	350	120	72

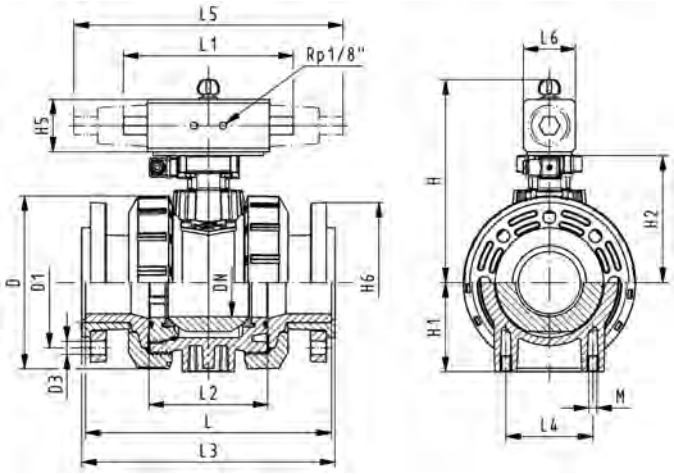

3-Wege-Kugelhahn Typ 543 horizontal

PF 2 35 735

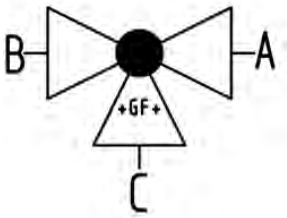

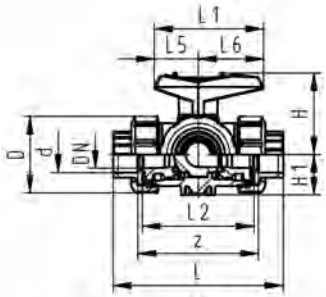

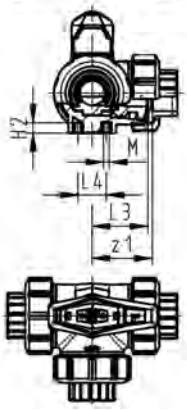

SYGEF Standard
3-Weg Kugelhahn Typ 543
Horizontal/L-Bohrung
Mit Schweissmuffen metrisch

Ausführung:

- Werkstoff: PVDF
- Radial ein- und ausbaubar (Anschlussteil und Überwurfmutter sind kompatibel zu Typ 546)
- Kugeldichtung PTFE
- Nachrüstbar mit elektrischem oder pneumatischem Stellantrieb
- Stellbereich 360° ohne Hebelanschlag
- Anschlag für Stellbereich 90° beigelegt, in verschiedenen Positionen optional aufsteckbar
- Integrierte Gewindebuchsen für die Befestigung der Armatur
- Auslieferungszustand A-C geöffnet, siehe Schaltschema

d (mm)	DN (mm)	PN (bar)	kv-Wert (Δp=1 bar) (l/min)	FKM Code	CHF	Gewicht (kg)
16	10	10	50	**175 543 011**	**365.00**	0.281
20	15	10	75	**175 543 012**	**386.00**	0.290
25	20	10	150	**175 543 013**	**466.00**	0.461
32	25	10	280	**175 543 014**	**615.00**	0.654
40	32	10	480	**175 543 015**	**713.00**	1.199
50	40	10	620	**175 543 016**	**932.00**	1.647
63	50	10	1230	**175 543 017**	**1'306.00**	3.227

d (mm)	D (mm)	H (mm)	H1 (mm)	H2 (mm)	L (mm)	L1 (mm)	L2 (mm)	L3 (mm)	L4 (mm)	L5 (mm)	L6 (mm)	M	z (mm)	z1 (mm)
16	50	57	28	8	110	77	72	36	25	32	45	6	82	41
20	50	57	28	8	112	77	72	36	25	32	45	6	82	41
25	58	67	32	8	129	97	85	43	25	39	58	6	97	49
32	68	73	36	8	146	97	98	49	25	39	58	6	110	55
40	84	90	45	9	170	128	118	59	45	54	74	8	132	66
50	97	97	51	9	193	128	135	68	45	54	74	8	151	76
63	124	116	65	9	244	152	176	88	45	66	87	8	188	94

PF 2 35 735

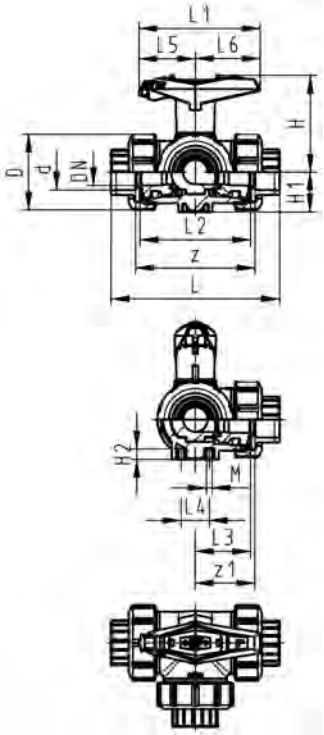

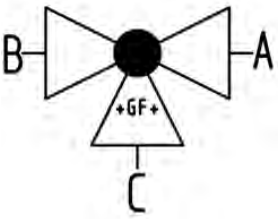

SYGEF Standard
3-Weg Kugelhahn Typ 543
Horizontal/L-Bohrung abschliessbar
Mit Schweissmuffen metrisch

Ausführung:

- Werkstoff: PVDF
- Radial ein- und ausbaubar (Anschlussteil und Überwurfmutter sind kompatibel zu Typ 546)
- Kugeldichtung PTFE
- Nachrüstbar mit elektrischem oder pneumatischem Stellantrieb
- Stellbereich 360° ohne Hebelanschlag
- Integrierte Gewindebuchsen für die Befestigung der Armatur
- Multifunktionshebel rot mit Rasterstellung 45°, abschliessbar
- Auslieferungszustand A-C geöffnet, siehe Schaltschema

d (mm)	DN (mm)	PN (bar)	kv-Wert (Δp=1 bar) (l/min)	FKM Code	CHF	Gewicht (kg)
16	10	10	50	**175 543 641**	**397.00**	0.330
20	15	10	75	**175 543 642**	**419.00**	0.338
25	20	10	150	**175 543 643**	**502.00**	0.483
32	25	10	280	**175 543 644**	**653.00**	0.726
40	32	10	480	**175 543 645**	**756.00**	1.229
50	40	10	620	**175 543 646**	**977.00**	1.808
63	50	10	1230	**175 543 647**	**1'355.00**	3.502

d (mm)	D (mm)	H (mm)	H1 (mm)	H2 (mm)	L (mm)	L1 (mm)	L2 (mm)	L3 (mm)	L4 (mm)	L5 (mm)	L6 (mm)	M	z (mm)	z1 (mm)
16	50	79	28	8	110	87	72	36	25	42	45	6	82	41
20	50	79	28	8	112	87	72	36	25	42	45	6	82	41
25	58	88	32	8	129	108	85	43	25	50	58	6	97	49
32	68	94	36	8	146	108	98	49	25	50	58	6	110	55
40	84	113	45	9	170	141	118	59	45	66	75	8	132	66
50	97	119	51	9	193	141	135	68	45	66	75	8	151	76
63	124	141	65	9	244	165	176	88	45	78	87	8	188	94

PF 2 35 735

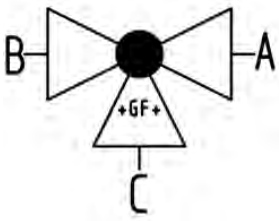

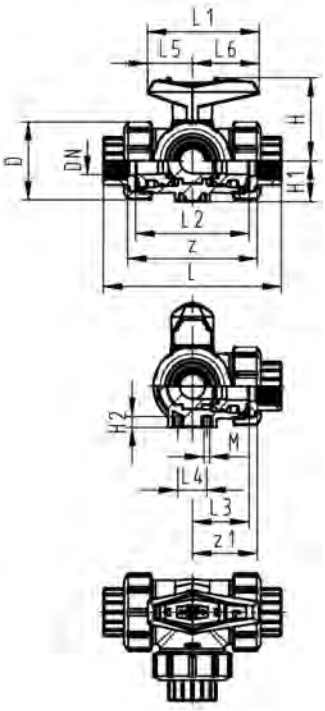

SYGEF Standard
3-Weg Kugelhahn Typ 543
Horizontal/L-Bohrung
Mit Gewindemuffen NPT

Ausführung:

- Werkstoff: PVDF
- Radial ein- und ausbaubar (Anschlussteil und Überwurfmutter sind kompatibel zu Typ 546)
- Kugeldichtung PTFE
- Nachrüstbar mit elektrischem oder pneumatischem Stellantrieb
- Stellbereich 360° ohne Hebelanschlag
- Anschlag für Stellbereich 90° beigelegt, in verschiedenen Positionen optional aufsteckbar
- Integrierte Gewindebuchsen für die Befestigung der Armatur
- Auslieferungszustand A-C geöffnet, siehe Schaltschema

NPT (inch)	DN (mm)	PN (bar)	kv-Wert (Δp=1 bar) (l/min)	FKM Code	CHF	Gewicht (kg)
⅜	10	10	50	**175 543 071**	**411.00**	0.312
½	15	10	75	**175 543 072**	**426.00**	0.320
¾	20	10	150	**175 543 073**	**519.00**	0.461
1	25	10	280	**175 543 074**	**679.00**	0.704
1 ¼	32	10	480	**175 543 075**	**827.00**	1.199
1 ½	40	10	620	**175 543 076**	**1'090.00**	1.778
2	50	10	1230	**175 543 077**	**1'423.00**	3.462

NPT (inch)	D (mm)	H (mm)	H1 (mm)	H2 (mm)	L (mm)	L1 (mm)	L2 (mm)	L3 (mm)	L4 (mm)	L5 (mm)	L6 (mm)	M	z (mm)	z1 (mm)
⅜	50	57	28	8	112	77	72	36	25	32	45	6	86	43
½	50	57	28	8	114	77	72	36	25	32	45	6	80	40
¾	58	67	32	8	131	97	85	43	25	39	58	6	95	48
1	68	73	36	8	154	97	98	49	25	39	58	6	110	55
1 ¼	84	90	45	9	180	128	118	59	45	54	74	8	132	66
1 ½	97	97	51	9	203	128	135	68	45	54	74	8	157	79
2	124	116	65	9	258	152	176	88	45	66	87	8	210	105

PF 2 35 735

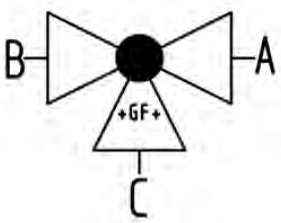

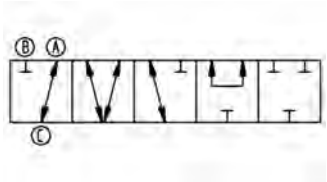

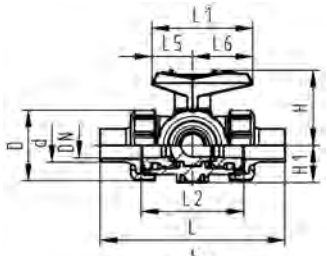

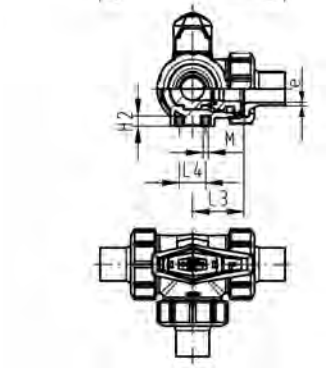

SYGEF Standard
3-Weg Kugelhahn Typ 543
Horizontal/L-Bohrung
Mit Stumpfschweissstutzen IR-Plus metrisch

Ausführung:

- Werkstoff: PVDF
- Radial ein- und ausbaubar (Anschlussteil und Überwurfmutter sind kompatibel zu Typ 546)
- Kugeldichtung PTFE
- Nachrüstbar mit elektrischem oder pneumatischem Stellantrieb
- Stellbereich 360° ohne Hebelanschlag
- Anschlag für Stellbereich 90° beigelegt, in verschiedenen Positionen optional aufsteckbar
- Integrierte Gewindebuchsen für die Befestigung der Armatur
- Auslieferungszustand A-C geöffnet, siehe Schaltschema

d (mm)	DN (mm)	PN (bar)	kv-Wert (Δp=1 bar) (l/min)	FKM Code	CHF	Gewicht (kg)
20	15	10	75	**175 543 052**	**426.00**	0.332
25	20	10	150	**175 543 053**	**519.00**	0.480
32	25	10	280	**175 543 054**	**679.00**	0.735
40	32	10	480	**175 543 055**	**827.00**	1.226
50	40	10	620	**175 543 056**	**1'090.00**	1.859
63	50	10	1230	**175 543 057**	**1'423.00**	3.370

d (mm)	D (mm)	H (mm)	H1 (mm)	H2 (mm)	L (mm)	L1 (mm)	L2 (mm)	L3 (mm)	L4 (mm)	L5 (mm)	L6 (mm)	M	e (mm)
20	50	57	28	8	146	77	72	36	25	32	45	6	1.9
25	58	67	32	8	163	97	85	43	25	39	58	6	1.9
32	68	73	36	8	178	97	98	49	25	39	58	6	2.4
40	84	90	45	9	204	128	118	59	45	54	74	8	2.4
50	97	97	51	9	237	128	135	68	45	54	74	8	3.0
63	124	116	65	9	296	152	176	88	45	66	87	8	3.0

PF 2 35 735

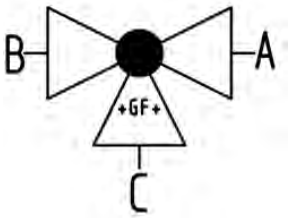

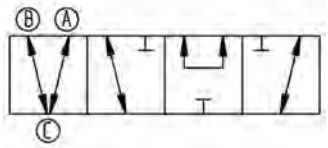

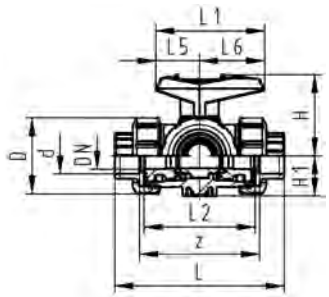

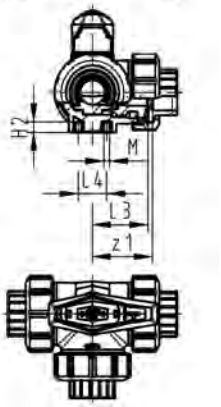

SYGEF Standard
3-Weg Kugelhahn Typ 543
Horizontal/T-Bohrung
Mit Schweissmuffen metrisch

Ausführung:

- Werkstoff: PVDF
- Radial ein- und ausbaubar (Anschlussteil und Überwurfmutter sind kompatibel zu Typ 546)
- Kugeldichtung PTFE
- Nachrüstbar mit elektrischem oder pneumatischem Stellantrieb
- Stellbereich 360° ohne Hebelanschlag
- Anschlag für Stellbereich 90° beigelegt, in verschiedenen Positionen optional aufsteckbar
- Integrierte Gewindebuchsen für die Befestigung der Armatur
- Auslieferungszustand A-B-C geöffnet, siehe Schaltschema

d (mm)	DN (mm)	PN (bar)	kv-Wert (Δp=1 bar) (l/min)	FKM Code	CHF	Gewicht (kg)
16	10	10	140	**175 543 111**	**365.00**	0.283
20	15	10	200	**175 543 112**	**386.00**	0.288
25	20	10	470	**175 543 113**	**466.00**	0.417
32	25	10	793	**175 543 114**	**615.00**	0.644
40	32	10	1290	**175 543 115**	**713.00**	1.185
50	40	10	1910	**175 543 116**	**932.00**	1.613
63	50	10	3100	**175 543 117**	**1'306.00**	3.405

d (mm)	D (mm)	H (mm)	H1 (mm)	H2 (mm)	L (mm)	L1 (mm)	L2 (mm)	L3 (mm)	L4 (mm)	L5 (mm)	L6 (mm)	M	z (mm)	z1 (mm)
16	50	57	28	8	110	77	72	36	25	32	45	6	82	41
20	50	57	28	8	112	77	72	36	25	32	45	6	82	41
25	58	67	32	8	129	97	85	43	25	39	58	6	97	49
32	68	73	36	8	146	97	98	49	25	39	58	6	110	55
40	84	90	45	9	170	128	118	59	45	54	74	8	132	66
50	97	97	51	9	193	128	135	68	45	54	74	8	151	76
63	124	116	65	9	244	152	176	88	45	66	87	8	188	94

PF 2 35 735

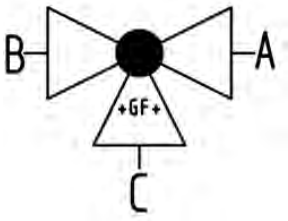

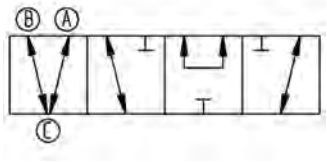

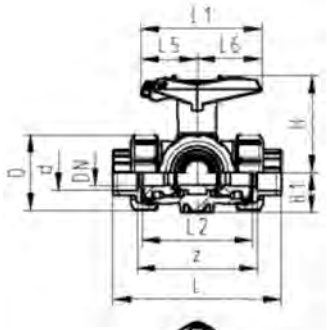

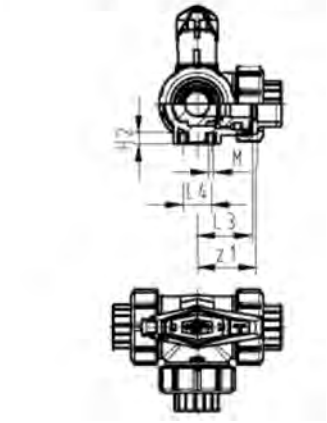

SYGEF Standard
3-Weg Kugelhahn Typ 543
Horizontal/T-Bohrung abschliessbar
Mit Schweissmuffen metrisch

Ausführung:

- Werkstoff: PVDF
- Radial ein- und ausbaubar (Anschlussteil und Überwurfmutter sind kompatibel zu Typ 546)
- Kugeldichtung PTFE
- Nachrüstbar mit elektrischem oder pneumatischem Stellantrieb
- Stellbereich 360° ohne Hebelanschlag
- Anschlag für Stellbereich 90° beigelegt, in verschiedenen Positionen optional aufsteckbar
- Integrierte Gewindebuchsen für die Befestigung der Armatur
- Multifunktionshebel rot mit Rasterstellung 45°, abschliessbar
- Auslieferungszustand A-B-C geöffnet, siehe Schaltschema

d (mm)	DN (mm)	PN (bar)	kv-Wert (Δp=1 bar) (l/min)	FKM Code	CHF	Gewicht (kg)
16	10	10	140	**175 543 651**	**397.00**	0.329
20	15	10	200	**175 543 652**	**419.00**	0.337
25	20	10	470	**175 543 653**	**502.00**	0.480
32	25	10	793	**175 543 654**	**653.00**	0.717
40	32	10	1290	**175 543 655**	**756.00**	1.215
50	40	10	1910	**175 543 656**	**977.00**	1.781
63	50	10	3100	**175 543 657**	**1'355.00**	3.444

d (mm)	D (mm)	H (mm)	H1 (mm)	H2 (mm)	L (mm)	L1 (mm)	L2 (mm)	L3 (mm)	L4 (mm)	L5 (mm)	L6 (mm)	M	z (mm)	z1 (mm)
16	50	79	28	8	110	87	72	36	25	42	45	6	82	41
20	50	79	28	8	112	87	72	36	25	42	45	6	82	41
25	58	88	32	8	129	108	85	43	25	50	58	6	97	49
32	68	94	36	8	146	108	98	49	25	50	58	6	110	55
40	84	113	45	9	170	141	118	59	45	66	75	8	132	66
50	97	119	51	9	193	141	135	68	45	66	75	8	151	76
63	124	141	65	9	244	165	176	88	45	78	87	8	188	94

PF 2 35 735

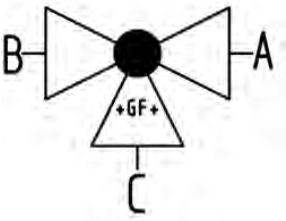

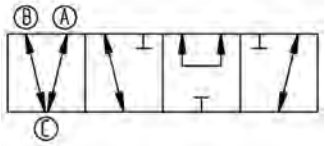

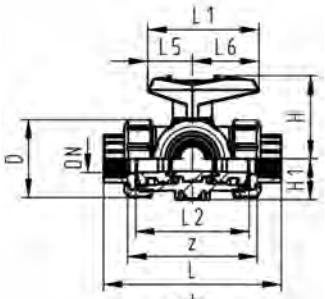

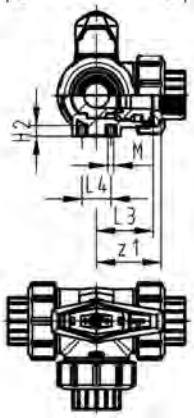

SYGEF Standard
3-Weg Kugelhahn Typ 543
Horizontal/T-Bohrung
Mit Gewindemuffen NPT

Ausführung:

- Werkstoff: PVDF
- Radial ein- und ausbaubar (Anschlussteil und Überwurfmutter sind kompatibel zu Typ 546)
- Kugeldichtung PTFE
- Nachrüstbar mit elektrischem oder pneumatischem Stellantrieb
- Stellbereich 360° ohne Hebelanschlag
- Anschlag für Stellbereich 90° beigelegt, in verschiedenen Positionen optional aufsteckbar
- Integrierte Gewindebuchsen für die Befestigung der Armatur
- Auslieferungszustand A-B-C geöffnet, siehe Schaltschema

NPT (inch)	DN (mm)	PN (bar)	kv-Wert (Δp=1 bar) (l/min)	FKM Code	CHF	Gewicht (kg)
⅜	10	10	140	**175 543 171**	**411.00**	0.311
½	15	10	200	**175 543 172**	**426.00**	0.319
¾	20	10	470	**175 543 173**	**519.00**	0.458
1	25	10	793	**175 543 174**	**679.00**	0.695
1 ¼	32	10	1290	**175 543 175**	**827.00**	1.185
1 ½	40	10	1910	**175 543 176**	**1'090.00**	1.751
2	50	10	3100	**175 543 177**	**1'423.00**	3.405

NPT (inch)	D (mm)	H (mm)	H1 (mm)	H2 (mm)	L (mm)	L1 (mm)	L2 (mm)	L3 (mm)	L4 (mm)	L5 (mm)	L6 (mm)	M	z (mm)	z1 (mm)
⅜	50	57	28	8	112	77	72	36	25	32	45	6	86	43
½	50	57	28	8	114	77	72	36	25	32	45	6	80	40
¾	58	67	32	8	131	97	85	43	25	39	58	6	95	48
1	68	73	36	8	154	97	98	49	25	39	58	6	110	55
1 ¼	84	90	45	9	180	128	118	59	45	54	74	8	132	66
1 ½	97	97	51	9	203	128	135	68	45	54	74	8	157	79
2	124	116	65	9	258	152	176	88	45	66	87	8	210	105

PF 2 35 735

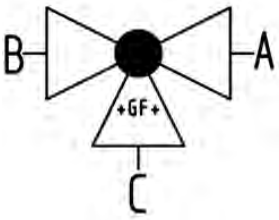

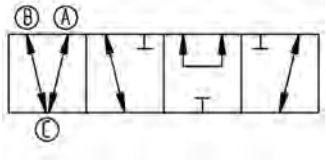

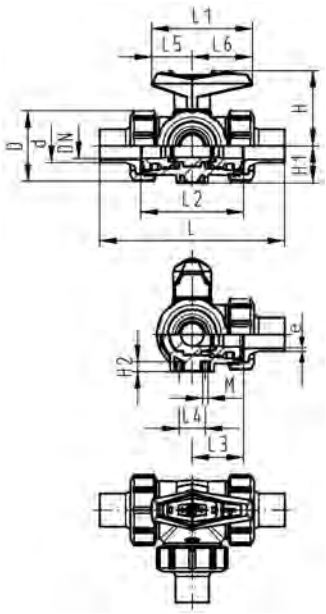

SYGEF Standard
3-Weg Kugelhahn Typ 543
Horizontal/T-Bohrung
Mit Stumpfschweissstutzen IR-Plus metrisch

Ausführung:

- Werkstoff: PVDF
- Radial ein- und ausbaubar (Anschlussteil und Überwurfmutter sind kompatibel zu Typ 546)
- Kugeldichtung PTFE
- Nachrüstbar mit elektrischem oder pneumatischem Stellantrieb
- Stellbereich 360° ohne Hebelanschlag
- Anschlag für Stellbereich 90° beigelegt, in verschiedenen Positionen optional aufsteckbar
- Integrierte Gewindebuchsen für die Befestigung der Armatur
- Auslieferungszustand A-B-C geöffnet, siehe Schaltschema

d (mm)	DN (mm)	PN (bar)	kv-Wert (Δp=1 bar) (l/min)	FKM Code	CHF	Gewicht (kg)
20	15	10	200	**175 543 152**	**426.00**	0.321
25	20	10	470	**175 543 153**	**519.00**	0.478
32	25	10	793	**175 543 154**	**679.00**	0.655
40	32	10	1290	**175 543 155**	**827.00**	1.212
50	40	10	1910	**175 543 156**	**1'090.00**	1.832
63	50	10	3100	**175 543 157**	**1'423.00**	3.566

d (mm)	D (mm)	H (mm)	H1 (mm)	H2 (mm)	L (mm)	L1 (mm)	L2 (mm)	L3 (mm)	L4 (mm)	L5 (mm)	L6 (mm)	M	e (mm)
20	50	57	28	8	146	77	72	36	25	32	45	6	1.9
25	58	67	32	8	163	97	85	43	25	39	58	6	1.9
32	68	73	36	8	178	97	98	49	25	39	58	6	2.4
40	84	90	45	9	204	128	118	59	45	54	74	8	2.4
50	97	97	51	9	237	128	135	68	45	54	74	8	3.0
63	124	116	65	9	296	152	176	88	45	66	87	8	3.0

3-Wege-Kugelhahn pneumatisch Typ 287 horizontal

PF 3 39 981

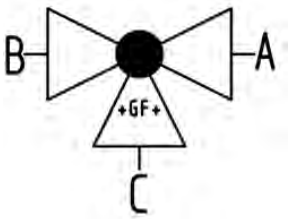

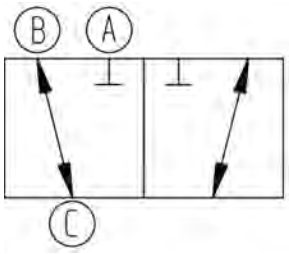

SYGEF Standard
3-Weg Kugelhahn Typ 287
Horizontal/L-Bohrung
Ohne Handbetätigung
Mit Schweissmuffen metrisch

Ausführung:

- Werkstoff: PVDF
- Aufgebaut mit pneumatischem Antrieb PA11 (DN10/15-25), PA21 (DN32-50)
- FC bezieht sich auf Antrieb drucklos geschlossen
- Grundstellung B-C geöffnet, betätigte Stellung A-C geöffnet, siehe Schaltschema
- Kontrollzeit 90°<) 1-3 s
- Radial ein- und ausbaubar
- Integrierte Gewindebuchsen für die Befestigung der Armatur

d (mm)	DN (mm)	PN (bar)	kv-Wert (Δp=1 bar) (l/min)	FKM Code	CHF	Gewicht (kg)
16	10	10	50	**199 287 092**	**819.00**	1.183
20	15	10	75	**199 287 093**	**829.00**	1.191
25	20	10	150	**199 287 094**	**858.00**	1.349
32	25	10	280	**199 287 095**	**877.00**	1.593
40	32	10	480	**199 287 096**	**966.00**	2.800
50	40	10	620	**199 287 097**	**1'001.00**	3.379
63	50	10	1230	**199 287 098**	**1'066.00**	5.109

d (mm)	D (mm)	H (mm)	H1 (mm)	H2 (mm)	H3 (mm)	H4 (mm)	H5 (mm)	H6 (mm)	L (mm)	L1 (mm)	L2 (mm)	L3 (mm)	L4 (mm)	L5 (mm)	L6 (mm)
16	50	159	28	62	97	40	77	8	110	194	72	36	25	261	76
20	50	159	28	62	97	40	77	8	112	194	72	36	25	261	76
25	58	168	32	71	97	40	77	8	129	194	85	43	25	261	76
32	68	168	36	71	97	40	77	8	146	194	98	49	25	261	76
40	84	203	45	84	119	51	99	9	170	224	118	59	45	305	95
50	97	203	51	84	119	51	99	9	193	224	135	68	45	305	95
63	124	225	65	106	119	51	99	9	244	224	176	88	45	305	95

d (mm)	L7 (mm)	M	z (mm)	z1 (mm)
16	48	6	82	41
20	48	6	82	41
25	48	6	97	49
32	48	6	110	55
40	59	8	132	66
50	59	8	151	76
63	59	8	188	94

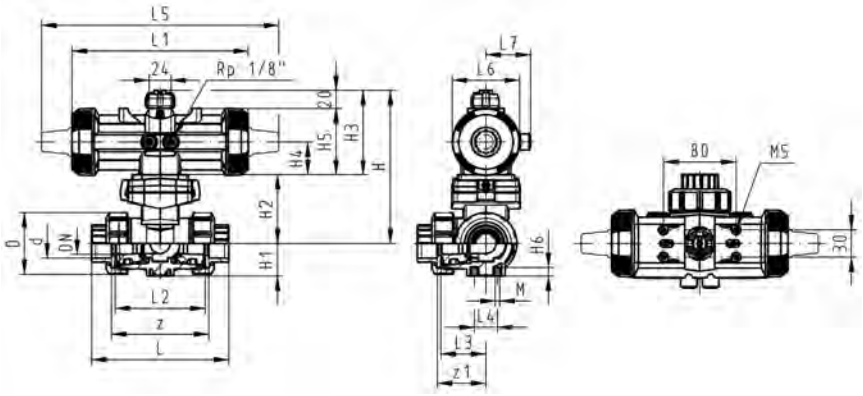

PF 3 39 981

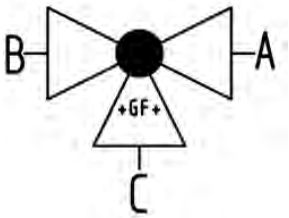

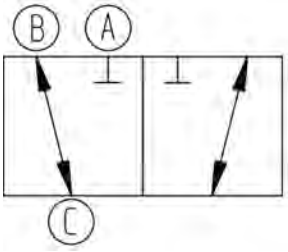

SYGEF Standard
3-Weg Kugelhahn Typ 287
Horizontal/L-Bohrung
Ohne Handbetätigung
Mit Gewindemuffen NPT

Ausführung:

- Werkstoff: PVDF
- Aufgebaut mit pneumatischem Antrieb PA11 (DN10/15-25), PA21 (DN32-50)
- FC bezieht sich auf Antrieb drucklos geschlossen
- Grundstellung B-C geöffnet, betätigte Stellung A-C geöffnet, siehe Schaltschema
- Kontrollzeit 90°<) 1-3 s
- Radial ein- und ausbaubar
- Integrierte Gewindebuchsen für die Befestigung der Armatur

NPT (inch)	DN (mm)	PN (bar)	kv-Wert (Δp=1 bar) (l/min)	FKM Code	CHF	Gewicht (kg)
⅜	10	10	50	**199 287 242**	**832.00**	1.183
½	15	10	75	**199 287 243**	**842.00**	1.179
¾	20	10	150	**199 287 244**	**870.00**	1.349
1	25	10	280	**199 287 245**	**889.00**	1.593
1 ¼	32	10	480	**199 287 246**	**977.00**	2.800
1 ½	40	10	620	**199 287 247**	**1'012.00**	3.379
2	50	10	1230	**199 287 248**	**1'078.00**	5.109

NPT (inch)	D (mm)	H (mm)	H1 (mm)	H2 (mm)	H3 (mm)	H4 (mm)	H5 (mm)	H6 (mm)	L (mm)	L1 (mm)	L2 (mm)	L3 (mm)	L4 (mm)	L5 (mm)	L6 (mm)
⅜	50	159	28	62	97	40	77	8	112	194	72	36	25	261	76
½	50	159	28	62	97	40	77	8	114	194	72	36	25	261	76
¾	58	168	32	71	97	40	77	8	131	194	85	43	25	261	76
1	68	168	36	71	97	40	77	8	154	194	98	49	25	261	76
1 ¼	84	203	45	84	119	51	99	9	180	224	118	59	45	305	95
1 ½	97	203	51	84	119	51	99	9	203	224	135	68	45	305	95
2	124	225	65	106	119	51	99	9	258	224	176	88	45	305	95

NPT (inch)	L7 (mm)	M	z (mm)	z1 (mm)
⅜	48	6	86	43
½	48	6	80	40
¾	48	6	95	48
1	48	6	110	55
1 ¼	59	8	132	66
1 ½	59	8	157	79
2	59	8	210	105

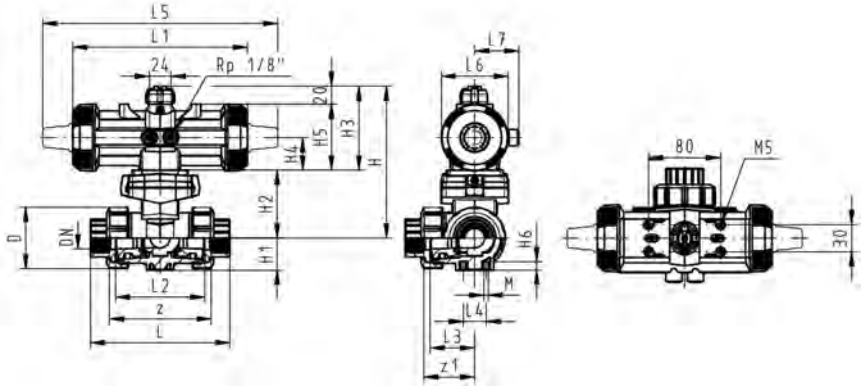

PF 3 39 981

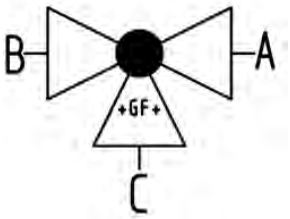

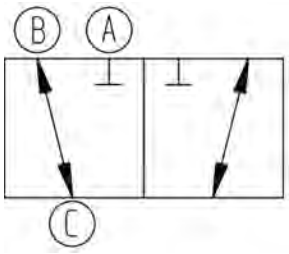

SYGEF Standard
3-Weg Kugelhahn Typ 287
Horizontal/L-Bohrung
Ohne Handbetätigung
Mit Stumpfschweissstutzen
IR-Plus metrisch

Ausführung:

- Werkstoff: PVDF
- Aufgebaut mit pneumatischem Antrieb PA11 (DN10/15-25), PA21 (DN32-50)
- FC bezieht sich auf Antrieb drucklos geschlossen
- Grundstellung B-C geöffnet, betätigte Stellung A-C geöffnet, siehe Schaltschema
- Kontrollzeit 90°<) 1-3 s
- Radial ein- und ausbaubar
- Integrierte Gewindebuchsen für die Befestigung der Armatur

d (mm)	DN (mm)	PN (bar)	kv-Wert (Δp=1 bar) (l/min)	FKM Code	CHF	Gewicht (kg)
20	15	10	75	**199 287 053**	**842.00**	1.666
25	20	10	150	**199 287 054**	**870.00**	1.369
32	25	10	280	**199 287 055**	**893.00**	1.623
40	32	10	480	**199 287 056**	**983.00**	2.710
50	40	10	620	**199 287 057**	**1'018.00**	3.294
63	50	10	1230	**199 287 058**	**1'083.00**	4.982

d (mm)	D (mm)	H (mm)	H1 (mm)	H2 (mm)	H3 (mm)	H4 (mm)	H5 (mm)	H6 (mm)	L (mm)	L1 (mm)	L2 (mm)	L3 (mm)	L4 (mm)	L5 (mm)	L6 (mm)
20	50	159	28	62	97	40	77	8	146	194	72	36	25	261	76
25	58	168	32	71	97	40	77	8	163	194	85	43	25	261	76
32	68	168	36	71	97	40	77	8	178	194	98	49	25	261	76
40	84	203	45	84	119	51	99	9	204	224	118	59	45	305	95
50	97	203	51	84	119	51	99	9	237	224	135	68	45	305	95
63	124	225	65	106	119	51	99	9	296	224	176	88	45	305	95

d (mm)	L7 (mm)	M
20	48	6
25	48	6
32	48	6
40	59	8
50	59	8
63	59	8

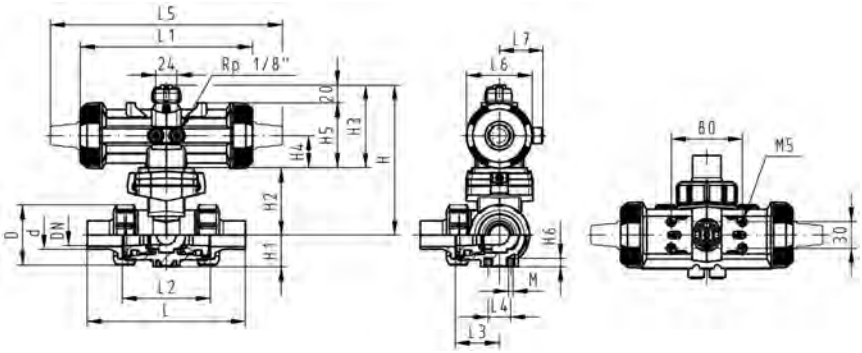

PF 3 39 981

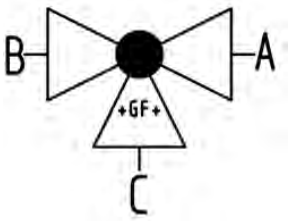

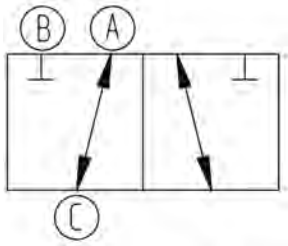

SYGEF Standard
3-Weg Kugelhahn Typ 287
Horizontal/L-Bohrung DA (Doppelt wirkend)
Ohne Handbetätigung
Mit Schweissmuffen metrisch

Ausführung:

- Werkstoff: PVDF
- Aufgebaut mit pneumatischem Antrieb PA11 (DN10/15-25), PA21 (DN32-50)
- Grundstellung B-C geöffnet, betätigte Stellung A-C geöffnet, siehe Schaltschema
- Kontrollzeit 90°<) 1-3 s
- Radial ein- und ausbaubar
- Integrierte Gewindebuchsen für die Befestigung der Armatur

d (mm)	DN (mm)	PN (bar)	kv-Wert (Δp=1 bar) (l/min)	FKM Code	CHF	Gewicht (kg)
16	10	10	50	**199 287 212**	**774.00**	0.992
20	15	10	75	**199 287 213**	**785.00**	1.001
25	20	10	150	**199 287 214**	**815.00**	1.159
32	25	10	280	**199 287 215**	**833.00**	1.403
40	32	10	480	**199 287 216**	**903.00**	2.376
50	40	10	620	**199 287 217**	**942.00**	2.955
63	50	10	1230	**199 287 218**	**1'004.00**	4.347

d (mm)	D (mm)	H (mm)	H1 (mm)	H2 (mm)	H3 (mm)	H4 (mm)	H5 (mm)	H6 (mm)	L (mm)	L1 (mm)	L2 (mm)	L3 (mm)	L4 (mm)	L5 (mm)	L6 (mm)
16	50	159	28	62	97	40	77	8	110	194	72	36	25	261	76
20	50	159	28	62	97	40	77	8	112	194	72	36	25	261	76
25	58	168	32	71	97	40	77	8	129	194	85	43	25	261	76
32	68	168	36	71	97	40	77	8	146	194	98	49	25	261	76
40	84	203	45	84	119	51	99	9	170	224	118	59	45	305	95
50	97	203	51	84	119	51	99	9	193	224	135	68	45	305	95
63	124	225	65	106	119	51	99	9	244	224	176	88	45	305	95

d (mm)	L7 (mm)	M	z (mm)	z1 (mm)
16	48	6	82	41
20	48	6	82	41
25	48	6	97	49
32	48	6	110	55
40	59	8	132	66
50	59	8	151	76
63	59	8	188	94

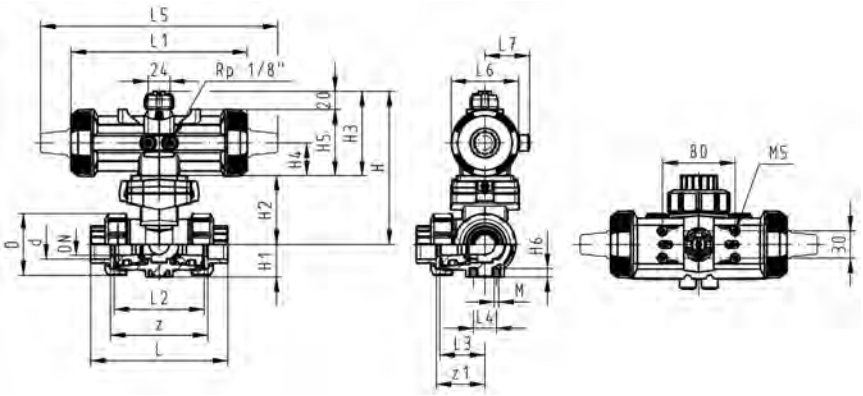

PF 3 39 981

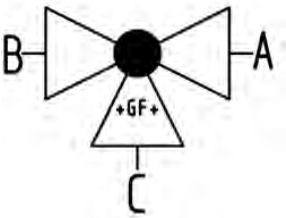

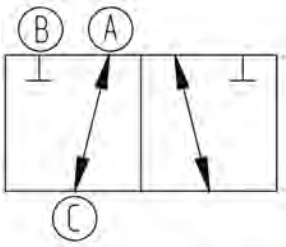

SYGEF Standard
3-Weg Kugelhahn Typ 287
Horizontal/L-Bohrung DA (Doppelt wirkend)
Ohne Handbetätigung
Mit Gewindemuffen NPT

Ausführung:

- Werkstoff: PVDF
- Aufgebaut mit pneumatischem Antrieb PA11 (DN10/15-25), PA21 (DN32-50)
- Grundstellung B-C geöffnet, betätigte Stellung A-C geöffnet, siehe Schaltschema
- Kontrollzeit 90°<) 1-3 s
- Radial ein- und ausbaubar
- Integrierte Gewindebuchsen für die Befestigung der Armatur

NPT (inch)	DN (mm)	PN (bar)	kv-Wert (Δp=1 bar) (l/min)	FKM Code	CHF	Gewicht (kg)
⅜	10	10	50	**199 287 262**	**785.00**	0.992
½	15	10	75	**199 287 263**	**798.00**	1.001
¾	20	10	150	**199 287 264**	**826.00**	1.159
1	25	10	280	**199 287 265**	**845.00**	1.403
1 ¼	32	10	480	**199 287 266**	**916.00**	2.376
1 ½	40	10	620	**199 287 267**	**955.00**	2.955
2	50	10	1230	**199 287 268**	**1'018.00**	4.685

NPT (inch)	D (mm)	H (mm)	H1 (mm)	H2 (mm)	H3 (mm)	H4 (mm)	H5 (mm)	H6 (mm)	L (mm)	L1 (mm)	L2 (mm)	L3 (mm)	L4 (mm)	L5 (mm)	L6 (mm)
⅜	50	159	28	62	97	40	77	8	112	194	72	36	25	261	76
½	50	159	28	62	97	40	77	8	114	194	72	36	25	261	76
¾	58	168	32	71	97	40	77	8	131	194	85	43	25	261	76
1	68	168	36	71	97	40	77	8	154	194	98	49	25	261	76
1 ¼	84	203	45	84	119	51	99	9	180	224	118	59	45	305	95
1 ½	97	203	51	84	119	51	99	9	203	224	135	68	45	305	95
2	124	225	65	106	119	51	99	9	258	224	176	88	45	305	95

NPT (inch)	L7 (mm)	M	z (mm)	z1 (mm)
⅜	48	6	86	43
½	48	6	80	40
¾	48	6	95	48
1	48	6	110	55
1 ¼	59	8	132	66
1 ½	59	8	157	79
2	59	8	210	105

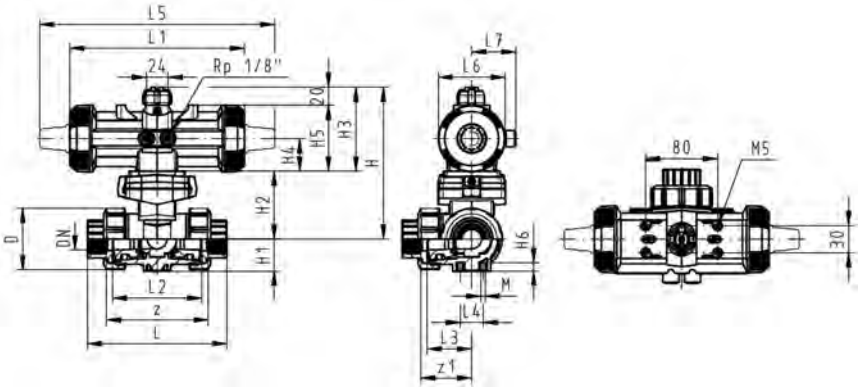

PF 3 39 981

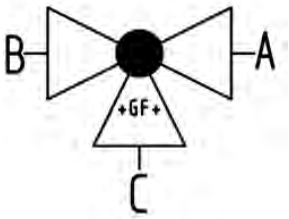

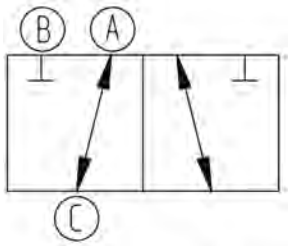

SYGEF Standard
3-Weg Kugelhahn Typ 287
Horizontal/L-Bohrung DA (Doppelt wirkend)
Ohne Handbetätigung
Mit Stumpfschweissstutzen
IR-Plus metrisch

Ausführung:

- Werkstoff: PVDF
- Aufgebaut mit pneumatischem Antrieb PA11 (DN10/15-25), PA21 (DN32-50)
- Grundstellung B-C geöffnet, betätigte Stellung A-C geöffnet, siehe Schaltschema
- Kontrollzeit 90°<) 1-3 s
- Radial ein- und ausbaubar
- Integrierte Gewindebuchsen für die Befestigung der Armatur

d (mm)	DN (mm)	PN (bar)	kv-Wert (Δp=1 bar) (l/min)	FKM Code	CHF	Gewicht (kg)
20	15	10	75	**199 287 173**	**800.00**	1.012
25	20	10	150	**199 287 174**	**829.00**	1.179
32	25	10	280	**199 287 175**	**848.00**	1.433
40	32	10	480	**199 287 176**	**922.00**	2.403
50	40	10	620	**199 287 177**	**961.00**	3.036
63	50	10	1230	**199 287 178**	**1'021.00**	4.847

d (mm)	D (mm)	H (mm)	H1 (mm)	H2 (mm)	H3 (mm)	H4 (mm)	H5 (mm)	H6 (mm)	L (mm)	L1 (mm)	L2 (mm)	L3 (mm)	L4 (mm)	L5 (mm)	L6 (mm)
20	50	159	28	62	97	40	77	8	146	194	72	36	25	261	76
25	58	168	32	71	97	40	77	8	163	194	85	43	25	261	76
32	68	168	36	71	97	40	77	8	178	194	98	49	25	261	76
40	84	203	45	84	119	51	99	9	204	224	118	59	45	305	95
50	97	203	51	84	119	51	99	9	237	224	135	68	45	305	95
63	124	225	65	106	119	51	99	9	296	224	176	88	45	305	95

d (mm)	L7 (mm)	M
20	48	6
25	48	6
32	48	6
40	59	8
50	59	8
63	59	8

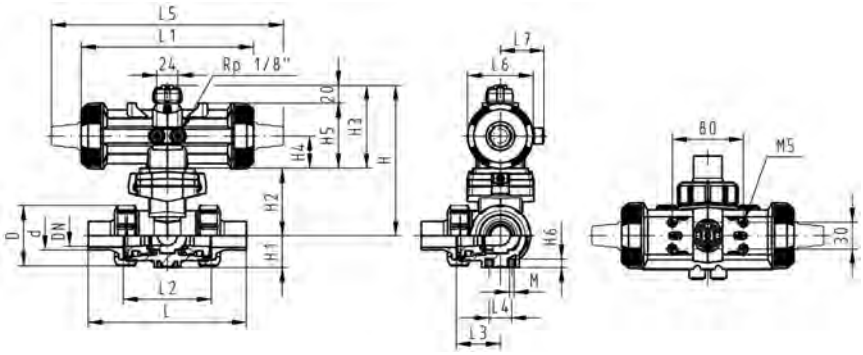

PF 3 39 981

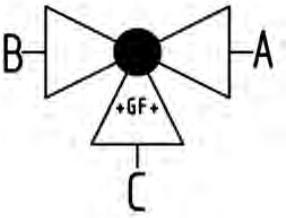

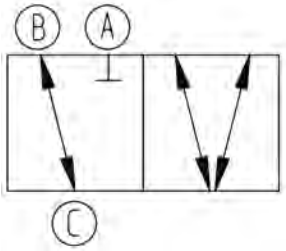

SYGEF Standard
3-Weg Kugelhahn Typ 287
Horizontal/T-Bohrung
Ohne Handbetätigung
Mit Schweissmuffen metrisch

Ausführung:

- Werkstoff: PVDF
- Aufgebaut mit pneumatischem Antrieb PA11 (DN10/15-25), PA21 (DN32-50)
- FC bezieht sich auf Antrieb drucklos geschlossen
- Grundstellung B-C geöffnet, betätigte Stellung A-B-C geöffnet, siehe Schaltschema
- Kontrollzeit 90°<) 1-3 s
- Radial ein- und ausbaubar
- Integrierte Gewindebuchsen für die Befestigung der Armatur

d (mm)	DN (mm)	PN (bar)	kv-Wert (Δp=1 bar) (l/min)	FKM Code	CHF	Gewicht (kg)
16	10	10	140	**199 287 112**	**819.00**	1.182
20	15	10	200	**199 287 113**	**829.00**	1.189
25	20	10	470	**199 287 114**	**858.00**	1.347
32	25	10	793	**199 287 115**	**877.00**	1.584
40	32	10	1290	**199 287 116**	**966.00**	2.786
50	40	10	1910	**199 287 117**	**1'001.00**	3.154
63	50	10	3100	**199 287 118**	**1'066.00**	5.052

d (mm)	D (mm)	H (mm)	H1 (mm)	H2 (mm)	H3 (mm)	H4 (mm)	H5 (mm)	H6 (mm)	L (mm)	L1 (mm)	L2 (mm)	L3 (mm)	L4 (mm)	L5 (mm)	L6 (mm)
16	50	159	28	62	97	40	77	8	110	194	72	36	25	261	76
20	50	159	28	62	97	40	77	8	112	194	72	36	25	261	76
25	58	168	32	71	97	40	77	8	129	194	85	43	25	261	76
32	68	168	36	71	97	40	77	8	146	194	98	49	25	261	76
40	84	203	45	84	119	51	99	9	170	224	118	59	45	305	95
50	97	203	51	84	119	51	99	9	193	224	135	68	45	305	95
63	124	225	65	106	119	51	99	9	244	224	176	88	45	305	95

d (mm)	L7 (mm)	M	z (mm)	z1 (mm)
16	48	6	82	41
20	48	6	82	41
25	48	6	97	49
32	48	6	110	55
40	59	8	132	66
50	59	8	151	76
63	59	8	188	94

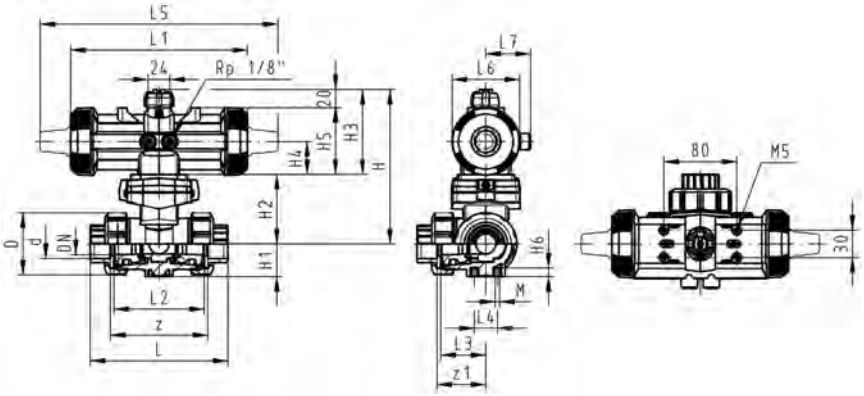

PF 3 39 981

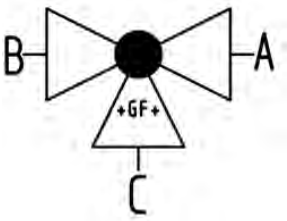

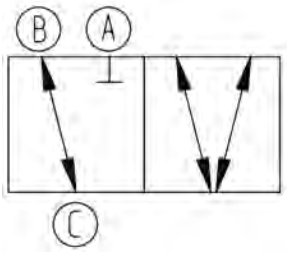

SYGEF Standard
3-Weg Kugelhahn Typ 287
Horizontal/T-Bohrung
Ohne Handbetätigung
Mit Gewindemuffen NPT

Ausführung:

- Werkstoff: PVDF
- Aufgebaut mit pneumatischem Antrieb PA11 (DN10/15-25), PA21 (DN32-50)
- FC bezieht sich auf Antrieb drucklos geschlossen
- Grundstellung B-C geöffnet, betätigte Stellung A-B-C geöffnet, siehe Schaltschema
- Kontrollzeit 90°<) 1-3 s
- Radial ein- und ausbaubar
- Integrierte Gewindebuchsen für die Befestigung der Armatur

NPT (inch)	DN (mm)	PN (bar)	kv-Wert (Δp=1 bar) (l/min)	FKM Code	CHF	Gewicht (kg)
⅜	10	10	140	**199 287 252**	**832.00**	1.182
½	15	10	200	**199 287 253**	**842.00**	1.189
¾	20	10	470	**199 287 254**	**870.00**	1.347
1	25	10	793	**199 287 255**	**889.00**	1.584
1 ¼	32	10	1290	**199 287 256**	**977.00**	2.786
1 ½	40	10	1910	**199 287 257**	**1'012.00**	3.352
2	50	10	3100	**199 287 258**	**1'078.00**	5.052

NPT (inch)	D (mm)	H (mm)	H1 (mm)	H2 (mm)	H3 (mm)	H4 (mm)	H5 (mm)	H6 (mm)	L (mm)	L1 (mm)	L2 (mm)	L3 (mm)	L4 (mm)	L5 (mm)	L6 (mm)
⅜	50	159	28	62	97	40	77	8	112	194	72	36	25	261	76
½	50	159	28	62	97	40	77	8	114	194	72	36	25	261	76
¾	58	168	32	71	97	40	77	8	131	194	85	43	25	261	76
1	68	168	36	71	97	40	77	8	154	194	98	49	25	261	76
1 ¼	84	203	45	84	119	51	99	9	180	224	118	59	45	305	95
1 ½	97	203	51	84	119	51	99	9	203	224	135	68	45	305	95
2	124	225	65	106	119	51	99	9	258	224	176	88	45	305	95

NPT (inch)	L7 (mm)	M	z (mm)	z1 (mm)
⅜	48	6	86	43
½	48	6	80	40
¾	48	6	95	48
1	48	6	110	55
1 ¼	59	8	132	66
1 ½	59	8	157	79
2	59	8	210	105

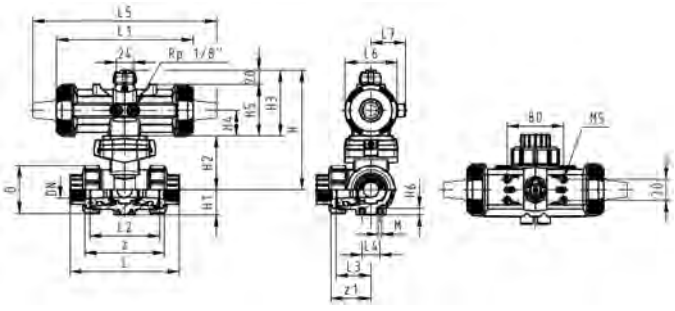

PF 3 39 981

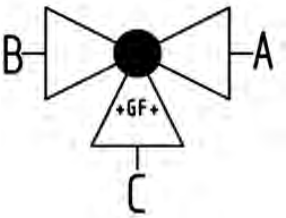

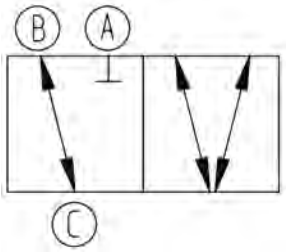

SYGEF Standard
3-Weg Kugelhahn Typ 287
Horizontal/T-Bohrung
Ohne Handbetätigung
Mit Stumpfschweissstutzen
IR-Plus metrisch

Ausführung:

- Werkstoff: PVDF
- Aufgebaut mit pneumatischem Antrieb PA11 (DN10/15-25), PA21 (DN32-50)
- FC bezieht sich auf Antrieb drucklos geschlossen
- Grundstellung B-C geöffnet, betätigte Stellung A-B-C geöffnet, siehe Schaltschema
- Kontrollzeit 90°<) 1-3 s
- Radial ein- und ausbaubar
- Integrierte Gewindebuchsen für die Befestigung der Armatur

d (mm)	DN (mm)	PN (bar)	kv-Wert (Δp=1 bar) (l/min)	FKM Code	CHF	Gewicht (kg)
20	15	10	200	**199 287 073**	**842.00**	1.201
25	20	10	470	**199 287 074**	**870.00**	1.366
32	25	10	793	**199 287 075**	**893.00**	1.615
40	32	10	1290	**199 287 076**	**983.00**	2.813
50	40	10	1910	**199 287 077**	**1'018.00**	3.433
63	50	10	3100	**199 287 078**	**1'083.00**	5.213

d (mm)	D (mm)	H (mm)	H1 (mm)	H2 (mm)	H3 (mm)	H4 (mm)	H5 (mm)	H6 (mm)	L (mm)	L1 (mm)	L2 (mm)	L3 (mm)	L4 (mm)	L5 (mm)	L6 (mm)
20	50	159	28	62	97	40	77	8	146	194	72	36	25	261	76
25	58	168	32	71	97	40	77	8	163	194	85	43	25	261	76
32	68	168	36	71	97	40	77	8	178	194	98	49	25	261	76
40	84	203	45	84	119	51	99	9	204	224	118	59	45	305	95
50	97	203	51	84	119	51	99	9	237	224	135	68	45	305	95
63	124	225	65	106	119	51	99	9	296	224	176	88	45	305	95

d (mm)	L7 (mm)	M
20	48	6
25	48	6
32	48	6
40	59	8
50	59	8
63	59	8

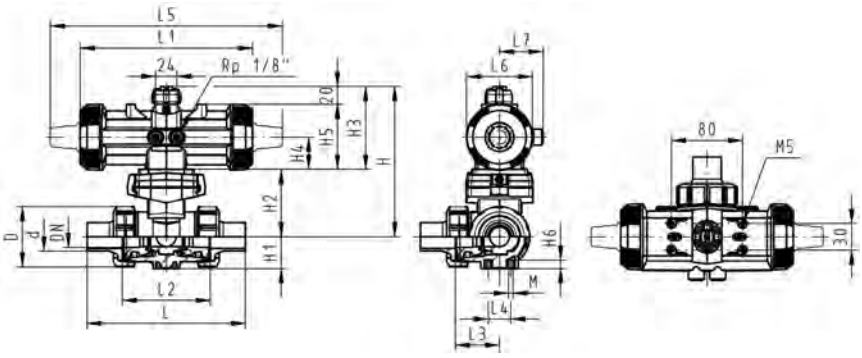

PF 3 39 981

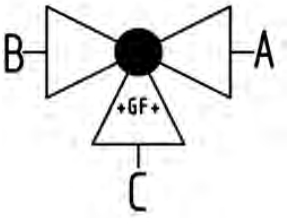

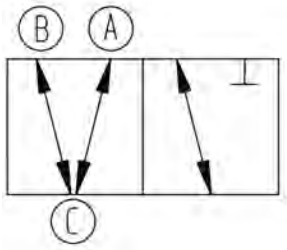

SYGEF Standard
3-Weg Kugelhahn Typ 287
Horizontal/T-Bohrung DA (Doppelt wirkend)
Ohne Handbetätigung
Mit Schweissmuffen metrisch

Ausführung:

- Werkstoff: PVDF
- Aufgebaut mit pneumatischem Antrieb PA11 (DN10/15-25), PA21 (DN32-50)
- Grundstellung A-B-C geöffnet, betätigte Stellung B-C geöffnet, siehe Schaltschema
- Kontrollzeit 90°<) 1-3 s
- Radial ein- und ausbaubar
- Integrierte Gewindebuchsen für die Befestigung der Armatur

d (mm)	DN (mm)	PN (bar)	kv-Wert (Δp=1 bar) (l/min)	FKM Code	CHF	Gewicht (kg)
16	10	10	140	**199 287 232**	**774.00**	0.991
20	15	10	200	**199 287 233**	**785.00**	0.999
25	20	10	470	**199 287 234**	**815.00**	1.157
32	25	10	793	**199 287 235**	**833.00**	1.394
40	32	10	1290	**199 287 236**	**903.00**	2.362
50	40	10	1910	**199 287 237**	**942.00**	2.928
63	50	10	3100	**199 287 238**	**1'004.00**	4.628

d (mm)	D (mm)	H (mm)	H1 (mm)	H2 (mm)	H3 (mm)	H4 (mm)	H5 (mm)	H6 (mm)	L (mm)	L1 (mm)	L2 (mm)	L3 (mm)	L4 (mm)	L5 (mm)	L6 (mm)
16	50	159	28	62	97	40	77	8	110	194	72	36	25	261	76
20	50	159	28	62	97	40	77	8	112	194	72	36	25	261	76
25	58	168	32	71	97	40	77	8	129	194	85	43	25	261	76
32	68	168	36	71	97	40	77	8	146	194	98	49	25	261	76
40	84	203	45	84	119	51	99	9	170	224	118	59	45	305	95
50	97	203	51	84	119	51	99	9	193	224	135	68	45	305	95
63	124	225	65	106	119	51	99	9	244	224	176	88	45	305	95

d (mm)	L7 (mm)	M	z (mm)	z1 (mm)
16	48	6	82	41
20	48	6	82	41
25	48	6	97	49
32	48	6	110	55
40	59	8	132	66
50	59	8	151	76
63	59	8	188	94

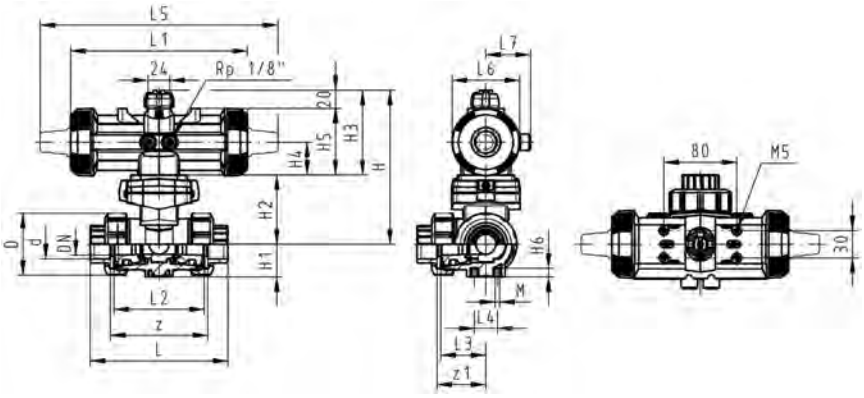

PF 3 39 981

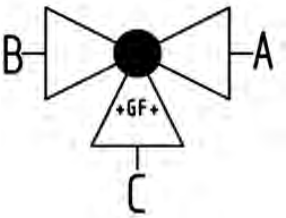

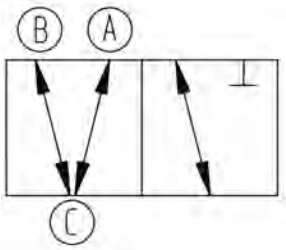

SYGEF Standard
3-Weg Kugelhahn Typ 287
Horizontal/T-Bohrung DA (Doppelt wirkend)
Ohne Handbetätigung
Mit Stumpfschweissstutzen
IR-Plus metrisch

Ausführung:

- Werkstoff: PVDF
- Aufgebaut mit pneumatischem Antrieb PA11 (DN10/15-25), PA21 (DN32-50)
- Grundstellung A-B-C geöffnet, betätigte Stellung B-C geöffnet, siehe Schaltschema
- Kontrollzeit 90°<) 1-3 s
- Radial ein- und ausbaubar
- Integrierte Gewindebuchsen für die Befestigung der Armatur

d (mm)	DN (mm)	PN (bar)	kv-Wert (Δp=1 bar) (l/min)	FKM Code	CHF	Gewicht (kg)
20	15	10	140	**199 287 193**	**800.00**	1.011
25	20	10	200	**199 287 194**	**829.00**	1.176
32	25	10	470	**199 287 195**	**848.00**	1.425
40	32	10	793	**199 287 196**	**922.00**	2.389
50	40	10	1290	**199 287 197**	**961.00**	3.009
63	50	10	3100	**199 287 198**	**1'021.00**	4.789

d (mm)	D (mm)	H (mm)	H1 (mm)	H2 (mm)	H3 (mm)	H4 (mm)	H5 (mm)	H6 (mm)	L (mm)	L1 (mm)	L2 (mm)	L3 (mm)	L4 (mm)	L5 (mm)	L6 (mm)
20	50	159	28	62	97	40	77	8	146	194	72	36	25	261	76
25	58	168	32	71	97	40	77	8	163	194	85	43	25	261	76
32	68	168	36	71	97	40	77	8	178	194	98	49	25	261	76
40	84	203	45	84	119	51	99	9	204	224	118	59	45	305	95
50	97	203	51	84	119	51	99	9	237	224	135	68	45	305	95
63	124	225	65	106	119	51	99	9	296	224	176	88	45	305	95

d (mm)	L7 (mm)	M
20	48	6
25	48	6
32	48	6
40	59	8
50	59	8
63	59	8

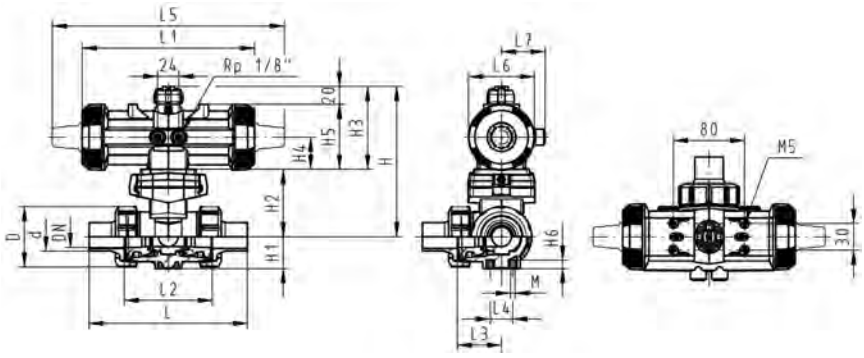

PF 3 39 981

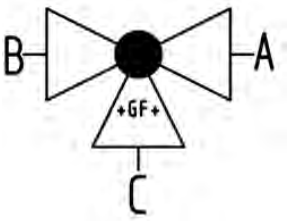

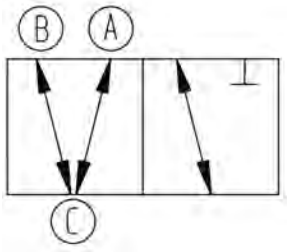

SYGEF Standard
3-Weg Kugelhahn Typ 287
Horizontal/T-Bohrung DA (Doppelt wirkend)
Ohne Handbetätigung
Mit Gewindemuffen NPT

Ausführung:

- Werkstoff: PVDF
- Aufgebaut mit pneumatischem Antrieb PA11 (DN10/15-25), PA21 (DN32-50)
- Grundstellung A-B-C geöffnet, betätigte Stellung B-C geöffnet, siehe Schaltschema
- Kontrollzeit 90°<) 1-3 s
- Radial ein- und ausbaubar
- Integrierte Gewindebuchsen für die Befestigung der Armatur

NPT (inch)	DN (mm)	PN (bar)	kv-Wert (Δp=1 bar) (l/min)	FKM Code	CHF	Gewicht (kg)
⅜	10	10	140	**199 287 272**	**785.00**	0.991
½	15	10	200	**199 287 273**	**798.00**	0.999
¾	20	10	470	**199 287 274**	**826.00**	1.157
1	25	10	793	**199 287 275**	**845.00**	1.394
1 ¼	32	10	1290	**199 287 276**	**916.00**	2.362
1 ½	40	10	1910	**199 287 277**	**955.00**	2.928
2	50	10	3100	**199 287 278**	**1'018.00**	4.628

NPT (inch)	D (mm)	H (mm)	H1 (mm)	H2 (mm)	H3 (mm)	H4 (mm)	H5 (mm)	H6 (mm)	L (mm)	L1 (mm)	L2 (mm)	L3 (mm)	L4 (mm)	L5 (mm)	L6 (mm)
⅜	50	159	28	62	97	40	77	8	112	194	72	36	25	261	76
½	50	159	28	62	97	40	77	8	114	194	72	36	25	261	76
¾	58	168	32	71	97	40	77	8	131	194	85	43	25	261	76
1	68	168	36	71	97	40	77	8	154	194	98	49	25	261	76
1 ¼	84	203	45	84	119	51	99	9	180	224	118	59	45	305	95
1 ½	97	203	51	84	119	51	99	9	203	224	135	68	45	305	95
2	124	225	65	106	119	51	99	9	258	224	176	88	45	305	95

NPT (inch)	L7 (mm)	M	z (mm)	z1 (mm)
⅜	48	6	86	43
½	48	6	80	40
¾	48	6	95	48
1	48	6	110	55
1 ¼	59	8	132	66
1 ½	59	8	157	79
2	59	8	210	105

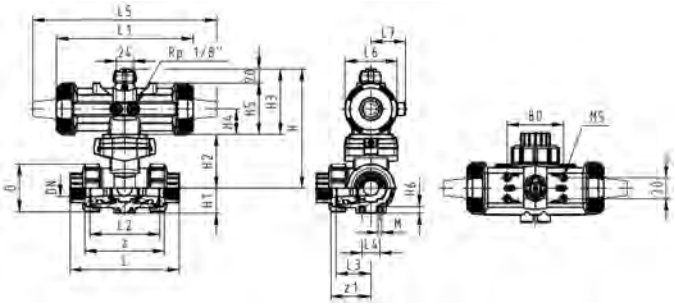

Membranventile Typ 514, 515, 517, 317 handbetätigt

PF 2 35 774

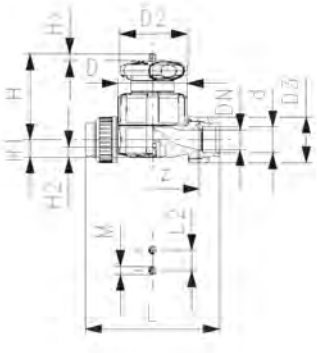

SYGEF Standard
Membranventil Typ 514
Mit Schweissmuffen metrisch

Ausführung:

- Werkstoff: PVDF
- Doppelter Durchfluss
- Eine zentrale Gehäusemutter ersetzt vier Schrauben
- Verriegelbares Handrad
- Radial ein- und ausbaubar
- kurze Gesamtlänge

Option:

- Armatur individuell konfigurierbar (siehe Bestellformular)
- Multifunktionsmodul mit selbstjustierenden Endschaltern

d (mm)	DN (mm)	PN (bar)	kv-Wert (Δp=1 bar) (l/min)	PTFE/EPDM Code	CHF	PTFE/FKM Code	CHF	Gewicht (kg)
20	15	10	125	**185 514 032**	**273.00**	**185 514 052**	**347.00**	0.349
25	20	10	271	**185 514 033**	**305.00**	**185 514 053**	**388.00**	0.546
32	25	10	481	**185 514 034**	**380.00**	**185 514 054**	**483.00**	0.969
40	32	10	759	**185 514 035**	**466.00**	**185 514 055**	**593.00**	1.683
50	40	10	1263	**185 514 036**	**599.00**	**185 514 056**	**762.00**	2.932
63	50	10	1728	**185 514 037**	**760.00**	**185 514 057**	**966.00**	2.995

d (mm)	D (mm)	D2 (mm)	D3 (mm)	H (mm)	H1 (mm)	H2 (mm)	L (mm)	L2 (mm)	M	z (mm)	Hub = Hx (mm)
20	65	65	43	73	14	12	128	25	M6	100	7
25	80	65	53	81	18	12	150	25	M6	118	10
32	88	87	60	107	22	12	162	25	M6	126	13
40	101	87	74	115	26	15	184	45	M8	144	15
50	117	135	82	148	32	15	210	45	M8	164	19
63	144	135	100	166	39	15	248	45	M8	194	25

PF 2 35 774

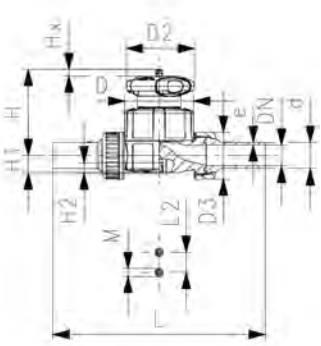

SYGEF Standard
Membranventil Typ 514
Mit Stumpfschweissstutzen metrisch

Ausführung:

- Werkstoff: PVDF
- Doppelter Durchfluss
- Eine zentrale Gehäusemutter ersetzt vier Schrauben
- Verriegelbares Handrad
- Radial ein- und ausbaubar
- kurze Gesamtlänge

Option:

- Armatur individuell konfigurierbar (siehe Bestellformular)
- Multifunktionsmodul mit selbstjustierenden Endschaltern

d (mm)	DN (mm)	PN (bar)	kv-Wert (Δp=1 bar) (l/min)	PTFE/EPDM Code	CHF	Gewicht (kg)	PTFE/FKM Code	CHF
20	15	10	125	**185 514 132**	**273.00**	0.381	**185 514 152**	**344.00**
25	20	10	271	**185 514 133**	**305.00**	0.555	**185 514 153**	**385.00**
32	25	10	481	**185 514 134**	**380.00**	1.048	**185 514 154**	**479.00**
40	32	10	759	**185 514 135**	**466.00**	1.401	**185 514 155**	**589.00**
50	40	10	1263	**185 514 136**	**599.00**	2.036	**185 514 156**	**755.00**
63	50	10	1728	**185 514 137**	**760.00**	3.395	**185 514 157**	**958.00**

d (mm)	D (mm)	D2 (mm)	D3 (mm)	H (mm)	H1 (mm)	H2 (mm)	L (mm)	L2 (mm)	M	e (mm)	Hub = Hx (mm)
20	65	65	43	73	14	12	196	25	M6	1.9	7
25	80	65	53	81	18	12	221	25	M6	1.9	10
32	88	87	60	107	22	12	234	25	M6	2.4	13
40	101	87	74	115	26	15	260	45	M8	2.4	15
50	117	135	82	148	32	15	284	45	M8	3.0	19
63	144	135	100	166	39	15	321	45	M8	3.0	25

PF 2 35 774

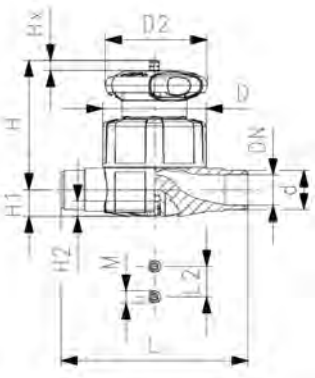

SYGEF Standard
Membranventil Typ 515
Mit Muffenschweissstutzen metrisch

Ausführung:

- Werkstoff: PVDF
- Doppelter Durchfluss
- Eine zentrale Gehäusemutter ersetzt vier Schrauben
- Verriegelbares Handrad
- Baulänge nach EN 558

Option:

- Armatur individuell konfigurierbar (siehe Bestellformular)
- Multifunktionsmodul mit selbstjustierenden Endschaltern

d (mm)	PTFE/EPDM Code	CHF	PTFE/FKM Code	CHF	Gewicht (kg)
20	**185 515 032**	**232.00**	**185 515 052**	**278.00**	0.289
25	**185 515 033**	**259.00**	**185 515 053**	**311.00**	0.426
32	**185 515 034**	**322.00**	**185 515 054**	**387.00**	0.684
40	**185 515 035**	**395.00**	**185 515 055**	**474.00**	1.415
50	**185 515 036**	**508.00**	**185 515 056**	**610.00**	1.652
63	**185 515 037**	**644.00**	**185 515 057**	**773.00**	2.569

d (mm)	D (mm)	D2 (mm)	H (mm)	H1 (mm)	H2 (mm)	L (mm)	L2 (mm)	M	Hub = Hx (mm)
20	65	65	73	14	12	124	25	M6	7
25	80	65	81	18	12	144	25	M6	10
32	88	87	107	22	12	154	25	M6	13
40	101	87	115	26	15	174	45	M8	15
50	117	135	148	32	15	194	45	M8	19
63	144	135	166	39	15	223	45	M8	25

PF 2 35 774

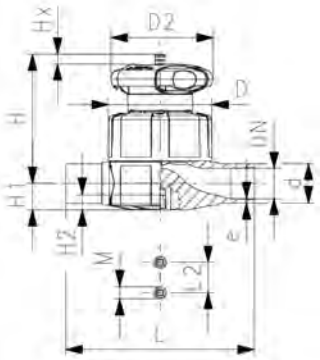

SYGEF Standard
Membranventil Typ 515
Mit Stumpfschweissstutzen metrisch

Ausführung:

- Werkstoff: PVDF
- Doppelter Durchfluss
- Eine zentrale Gehäusemutter ersetzt vier Schrauben
- Verriegelbares Handrad
- Baulänge nach EN 558

Option:

- Armatur individuell konfigurierbar (siehe Bestellformular)
- Multifunktionsmodul mit selbstjustierenden Endschaltern

d (mm)	PTFE/EPDM Code	CHF	PTFE/FKM Code	CHF	Gewicht (kg)
20	**185 515 132**	**232.00**	**185 515 152**	**278.00**	0.280
25	**185 515 133**	**259.00**	**185 515 153**	**311.00**	0.514
32	**185 515 134**	**322.00**	**185 515 154**	**387.00**	0.677
40	**185 515 135**	**395.00**	**185 515 155**	**474.00**	1.390
50	**185 515 136**	**508.00**	**185 515 156**	**610.00**	2.492
63	**185 515 137**	**644.00**	**185 515 157**	**773.00**	2.465

d (mm)	D (mm)	D2 (mm)	H (mm)	H1 (mm)	H2 (mm)	L (mm)	L2 (mm)	M	e (mm)	Hub = Hx (mm)
20	65	65	73	14	12	124	25	M6	1.9	7
25	80	65	81	18	12	144	25	M6	1.9	10
32	88	87	107	22	12	155	25	M6	2.4	13
40	101	87	115	26	15	176	45	M8	2.4	15
50	117	135	148	32	15	193	45	M8	3.0	19
63	144	135	166	39	15	223	45	M8	3.0	25

PF 2 35 774

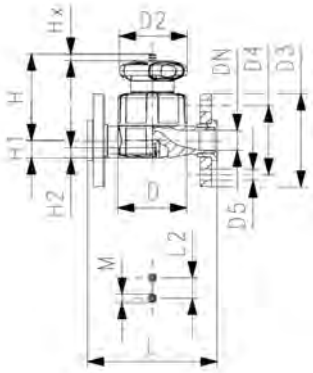

SYGEF Standard
Membranventil Typ 517
Mit Losflanschen PP-V metrisch/BS

Ausführung:

- Werkstoff: PVDF
- Doppelter Durchfluss
- Eine zentrale Gehäusemutter ersetzt vier Schrauben
- Verriegelbares Handrad
- Kombinierte Dichtfläche flach/gerillt
- Baulänge nach EN 558
- Anschlussmasse nach ISO 7005 PN 10, EN 1092 PN 10, DIN 2501 PN 10, BS 4504 PN 10

Option:

- Armatur individuell konfigurierbar (siehe Bestellformular)
- Multifunktionsmodul mit selbstjustierenden Endschaltern

d (mm)	DN (mm)	Zoll (inch)	PN (bar)	kv-Wert (Δp=1 bar) (l/min)	PTFE/EPDM Code	CHF	PTFE/FKM Code	CHF	Gewicht (kg)
20	15	½	10	125	**185 517 132**	**324.00**	**185 517 152**	**389.00**	0.586
25	20	¾	10	271	**185 517 133**	**363.00**	**185 517 153**	**435.00**	0.796
32	25	1	10	481	**185 517 134**	**451.00**	**185 517 154**	**541.00**	1.064
40	32	1 ¼	10	759	**185 517 135**	**553.00**	**185 517 155**	**664.00**	2.001
50	40	1 ½	10	1263	**185 517 136**	**711.00**	**185 517 156**	**853.00**	2.369
63	50	2	10	1728	**185 517 137**	**902.00**	**185 517 157**	**1'082.00**	3.586

D (mm)	D2 (mm)	D3 (mm)	D4 (mm)	D5 (mm)	H (mm)	H1 (mm)	H2 (mm)	L (mm)	L2 (mm)	M	Hub = Hx (mm)
65	65	95	65	14	73	14	12	130	25	M6	7
80	65	105	75	14	81	18	12	150	25	M6	10
88	87	115	85	14	107	22	12	160	25	M6	13
101	87	140	100	18	115	26	15	180	45	M8	15
117	135	150	110	18	148	32	15	200	45	M8	19
144	135	165	125	18	166	39	15	230	45	M8	25

PF 2 35 774

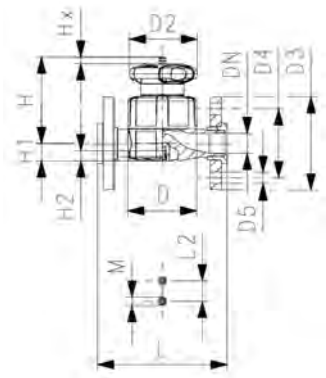

SYGEF Standard
Membranventil Typ 517
Mit Losflanschen PP-V Zoll ANSI

Ausführung:

- Werkstoff: PVDF
- Doppelter Durchfluss
- Eine zentrale Gehäusemutter ersetzt vier Schrauben
- Verriegelbares Handrad
- Dichtfläche gerillt
- Baulänge nach EN 558
- Anschlussmasse nach: ANSI/ASME B 16.5 Klasse 150, ASTM D 4024,BS 1560, BS EN 1759

Option:

- Armatur individuell konfigurierbar (siehe Bestellformular)
- Multifunktionsmodul mit selbstjustierenden Endschaltern

Zoll (inch)	DN (mm)	PN (bar)	kv-Wert (Δp=1 bar) (l/min)	PTFE/EPDM Code	CHF	Gewicht (kg)	PTFE/FKM Code	CHF
½	15	10	125	**185 517 732**	**324.00**	0.586	**185 517 752**	**389.00**
¾	20	10	271	**185 517 733**	**363.00**	0.796	**185 517 753**	**435.00**
1	25	10	481	**185 517 734**	**451.00**	1.050	**185 517 754**	**541.00**
1 ¼	32	10	759	**185 517 735**	**553.00**	2.001	**185 517 755**	**664.00**
1 ½	40	10	1263	**185 517 736**	**711.00**	3.147	**185 517 756**	**853.00**
2	50	10	1728	**185 517 737**	**902.00**	3.514	**185 517 757**	**1'082.00**

Zoll (inch)	D (mm)	D2 (mm)	D3 (mm)	D4 (mm)	D5 (mm)	H (mm)	H1 (mm)	H2 (mm)	L (mm)	L2 (mm)	M	Hub = Hx (mm)
½	65	65	95	60	16	73	14	12	130	25	M6	7
¾	80	65	105	70	16	81	18	12	150	25	M6	10
1	88	87	115	79	16	107	22	12	160	25	M6	13
1 ¼	101	87	140	89	16	115	26	15	180	45	M8	15
1 ½	117	135	150	98	16	148	32	15	200	45	M8	19
2	144	135	165	121	19	166	39	15	230	45	M8	25

PF 2 35 193

SYGEF Standard
Membranventil Typ 317
Mit Flanschanschluss metrisch

Ausführung:

- Werkstoff: PVDF
- DN15-65 mit Losflansch
- DN80-150 mit Festflansch
- Baulänge nach EN 558
- Membrane PTFE mit EPDM-Stützmembrane (FDA konform)

Option:

- Handrad mit eingebauter Verriegelung (Standardversion ist nicht verriegelbar).

*** DN80 und DN150 mit Festflansch metrisch und Zoll ANSI B16.5**

	d (mm)	Zoll (inch)	DN (mm)	PN (bar)	kv-Wert (Δp=1 bar) (l/min)	PTFE mit EPDM Stütz-membrane Code	CHF	NPK	Gewicht (kg)
	75	2 ½	65	10	992	**175 317 438**	**1'679.00**		5.821
*	90	3	80	10	1700	**175 317 009**	**3'032.00**	**481 341**	10.760
	110	4	100	6	2700	**175 317 010**	**4'543.00**	**481 342**	15.456
*	160	6	150	6	6033	**175 317 012**	**9'877.00**		31.500

	d (mm)	D (mm)	D1 (mm)	D2 (mm)	D3 (mm)	H (mm)	H1 (mm)	H2 (mm)	L (mm)	L1 (mm)	L2 (mm)	L3 (mm)	M	Hub = Hx (mm)	AL
	75	185	145	152	18	201	46	15	290		70		M8	30	4
*	90	200	160	270	18	265	57	23	310	35	120		M12	40	8
	110	225	180	270	18	302	68	23	350	35	120		M12	50	8
*	160	285	240	400	22	437	108	23	480	26	100	200	M12	70	8

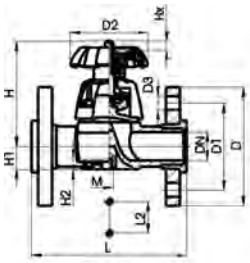

DN 15-65

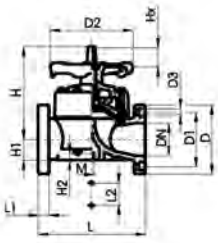

DN 80-100

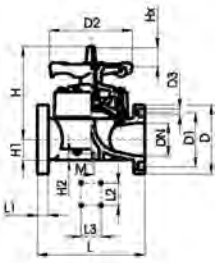

DN 150

Membranventil Typ 604, 605

PF 3 39 B00

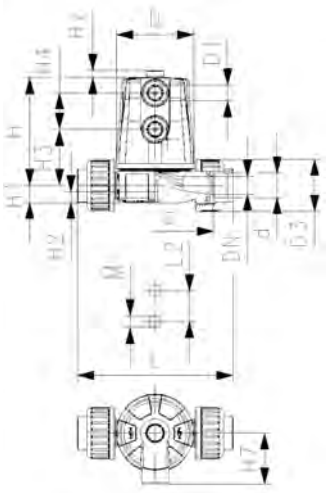

SYGEF Standard
Membranventil Typ 604
Verschraubung mit Schweissmuffe metrisch

Ausführung:

- Werkstoff: PVDF
- Kompaktes Kunststoffventil ohne Schrauben
- Hoher Durchfluss
- Zentrales Antriebsgehäuse für einfache Wartung
- Schnelle Öffnungs- und Schliesszeiten
- Radial ein- und ausbaubar
- Marktübliche Einbaulänge

Option:

- Armatur individuell konfigurierbar (siehe Bestellformular)

Actuator	d (mm)	DN (mm)	PN (bar)	kv-Wert (Δp=1 bar) (l/min)	FKM Code	CHF
FC	20	15	6	125	**185 604 062**	**283.00**
FO	20	15	6	125	**185 604 064**	**279.00**
DA	20	15	6	125	**185 604 065**	**268.00**

PTFE/EPDM Code	CHF	Gewicht (kg)
185 604 032	**300.00**	0.47
185 604 034	**296.00**	0.42
185 604 035	**286.00**	0.40

D (mm)	D1_G (inch)	D3 (mm)	H (mm)	H1 (mm)	H2 (mm)	H3 (mm)	H4 (mm)	H7 (mm)	L (mm)	L2 (mm)	M	z (mm)	Hub = Hx (mm)
65	¼	43	89	14	12	46	30	42	128	25	M6	96	6
65	¼	43	89	14	12	46	30	42	128	25	M6	96	6
65	¼	43	89	14	12	46	30	42	128	25	M6	96	6

PF 3 39 B00

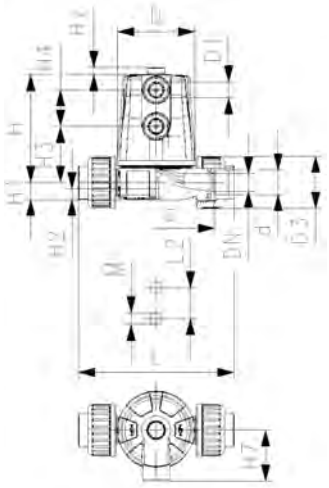

SYGEF Standard
Membranventil Typ 604
Verschraubung mit Stumpfschweissstutzen metrisch

Ausführung:

- Werkstoff: PVDF
- Kompaktes Kunststoffventil ohne Schrauben
- Hoher Durchfluss
- Zentrales Antriebsgehäuse für einfache Wartung
- Schnelle Öffnungs- und Schliesszeiten
- Radial ein- und ausbaubar
- Marktübliche Einbaulänge

Option:

- Armatur individuell konfigurierbar (siehe Bestellformular)

Actuator	d (mm)	DN (mm)	PN (bar)	kv-Wert (Δp=1 bar) (l/min)	FKM Code	CHF
FC	20	15	6	125	**185 604 162**	**276.00**
FO	20	15	6	125	**185 604 164**	**284.00**
DA	20	15	6	125	**185 604 165**	**270.00**

PTFE/EPDM Code	CHF	Gewicht (kg)
185 604 132	**300.00**	0.47
185 604 134	**301.00**	0.42
185 604 135	**294.00**	0.40

D (mm)	D1_G (inch)	D3 (mm)	H (mm)	H1 (mm)	H2 (mm)	H3 (mm)	H4 (mm)	H7 (mm)	L (mm)	L2 (mm)	M	z (mm)	Hub = Hx (mm)
65	¼	43	89	14	12	46	30	42	196	25	M6	100	6
65	¼	43	89	14	12	46	30	42	196	25	M6	100	6
65	¼	43	89	14	12	46	30	42	196	25	M6	100	6

PF 3 39 B00

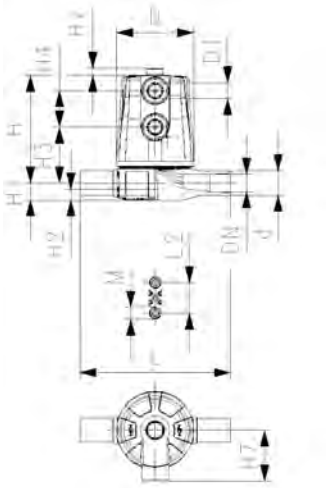

SYGEF Standard
Membranventil Typ 605
Stumpfschweissstutzen metrisch

Ausführung:

- Werkstoff: PVDF
- Kompaktes Kunststoffventil ohne Schrauben
- Hoher Durchfluss
- Zentrales Antriebsgehäuse für einfache Wartung
- Schnelle Öffnungs- und Schliesszeiten
- Radial ein- und ausbaubar
- Marktübliche Einbaulänge

Option:

- Armatur individuell konfigurierbar (siehe Bestellformular)

Actuator	d (mm)	DN (mm)	PN (bar)	kv-Wert (Δp=1 bar) (l/min)	FKM Code	CHF
FC	20	15	6	125	**185 605 162**	**258.00**
FO	20	15	6	125	**185 605 164**	**265.00**
DA	20	15	6	125	**185 605 165**	**252.00**

PTFE/EPDM Code	CHF	Gewicht (kg)
185 605 132	**272.00**	0.39
185 605 134	**269.00**	0.34
185 605 135	**261.00**	0.32

D (mm)	D1_G (inch)	D3 (mm)	H (mm)	H1 (mm)	H2 (mm)	H3 (mm)	H4 (mm)	H7 (mm)	L (mm)	L2 (mm)	e (mm)	M	Hub = Hx (mm)
65	¼	43	89	14	12	46	30	42	124	25	1.9	M6	6
65	¼	43	89	14	12	46	30	42	124	25	1.9	M6	6
65	¼	43	89	14	12	46	30	42	124	25	1.9	M6	6

Membranventile Typ DIASTAR pneumatisch

PF 3 39 772

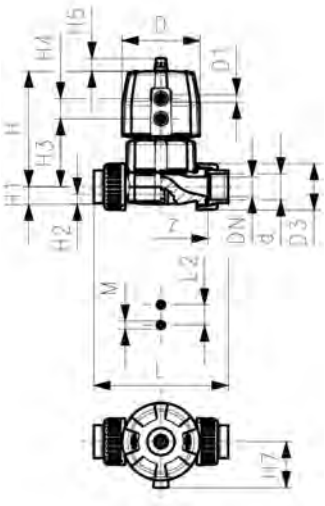

SYGEF Standard
Membranventil Typ DIASTAR Ten
FC (Federkraft schliessend)
Verschraubungen mit Schweissmuffen metrisch

Ausführung:

- Werkstoff: PVDF
- Doppelter Durchfluss
- Eine zentrale Gehäusemutter ersetzt vier Schrauben
- In 90° Schritten drehbarer Luftanschluss
- Radial ein- und ausbaubar
- kurze Gesamtlänge

Option:

- Armatur individuell konfigurierbar (siehe Bestellformular)
- Umfangreiches Zubehör erhältlich

*PN: PTFE
* Einseitiger Arbeitsdruck

d (mm)	DN (mm)	PN* (bar)	kv-Wert (Δp=1 bar) (l/min)	PTFE/EPDM Code	CHF	PTFE/FKM Code	CHF	Gewicht (kg)
20	15	10/10*	125	**185 624 032**	**478.00**	**185 624 052**	**573.00**	0.611
25	20	10/10*	271	**185 624 033**	**504.00**	**185 624 053**	**604.00**	1.216
32	25	10/10*	481	**185 624 034**	**540.00**	**185 624 054**	**648.00**	1.565
40	32	10/10*	759	**185 624 035**	**677.00**	**185 624 055**	**811.00**	2.489
50	40	10/10*	1263	**185 624 036**	**843.00**	**185 624 056**	**1'011.00**	4.266
63	50	10/6*	1728	**185 624 037**	**1'032.00**	**185 624 057**	**1'238.00**	5.358

d (mm)	FKM Code	CHF
20	**185 624 062**	**449.00**
25	**185 624 063**	**474.00**
32	**185 624 064**	**507.00**
40	**185 624 065**	**636.00**
50	**185 624 066**	**791.00**
63	**185 624 067**	**969.00**

d (mm)	D (mm)	D1_G (inch)	H (mm)	H1 (mm)	H2 (mm)	H3 (mm)	H4 (mm)	H5 (mm)	H7 (mm)	L (mm)	L2 (mm)	M	z (mm)	Hub = Hx (mm)
20	68	⅛	101	14	12	60	24	16	43	128	25	M6	100	7
25	96	⅛	132	18	12	73	25	16	57	150	25	M6	118	10
32	96	⅛	143	22	12	84	25	16	57	162	25	M6	126	13
40	120	⅛	173	26	15	99	26	26	69	184	45	M8	144	15
50	150	¼	214	32	15	119	36	26	88	210	45	M8	164	19
63	150	¼	226	39	15	132	36	26	88	248	45	M8	194	23

PF 3 39 772

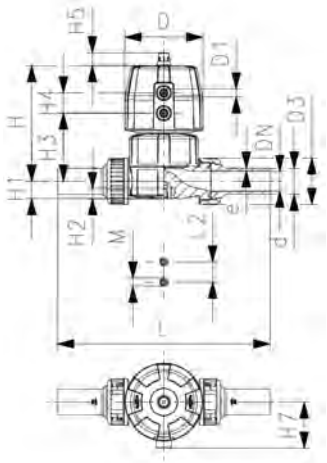

SYGEF Standard
Membranventil Typ DIASTAR Ten
FC (Federkraft schliessend)
Verschraubungen mit Stumpfschweissstutzen metrisch

Ausführung:

- Werkstoff: PVDF
- Doppelter Durchfluss
- Eine zentrale Gehäusemutter ersetzt vier Schrauben
- In 90° Schritten drehbarer Luftanschluss
- Radial ein- und ausbaubar
- kurze Gesamtlänge

Option:

- Armatur individuell konfigurierbar (siehe Bestellformular)
- Umfangreiches Zubehör erhältlich

*PN: PTFE
* Einseitiger Arbeitsdruck

d (mm)	DN (mm)	PN (bar)	kv-Wert (Δp=1 bar) (l/min)	PTFE/EPDM Code	CHF	PTFE/FKM Code	CHF	Gewicht (kg)
20	15	10	125	**185 624 132**	**478.00**	**185 624 152**	**573.00**	1.100
25	20	10	271	**185 624 133**	**504.00**	**185 624 153**	**604.00**	1.760
32	25	10	481	**185 624 134**	**540.00**	**185 624 154**	**648.00**	2.610
40	32	10	759	**185 624 135**	**677.00**	**185 624 155**	**811.00**	3.760
50	40	10	1263	**185 624 136**	**843.00**	**185 624 156**	**1'011.00**	6.220
63	50	10	1728	**185 624 137**	**1'032.00**	**185 624 157**	**1'238.00**	7.800

d (mm)	FKM Code	CHF
20	**185 624 162**	**449.00**
25	**185 624 163**	**474.00**
32	**185 624 164**	**507.00**
40	**185 624 165**	**636.00**
50	**185 624 166**	**791.00**
63	**185 624 167**	**969.00**

d (mm)	D (mm)	D1_G (inch)	H (mm)	H1 (mm)	H2 (mm)	H3 (mm)	H4 (mm)	H5 (mm)	H7 (mm)	L (mm)	L2 (mm)	M	e (mm)	Hub = Hx (mm)
20	68	⅛	101	14	12	60	24	16	43	196	25	M6	1.9	7
25	96	⅛	132	18	12	73	25	16	57	221	25	M6	1.9	10
32	96	⅛	143	22	12	84	25	16	57	234	25	M6	2.4	13
40	120	⅛	173	26	15	99	26	26	69	260	45	M8	2.4	15
50	150	¼	214	32	15	119	36	26	88	284	45	M8	3.0	19
63	150	¼	226	39	15	132	36	26	88	321	45	M8	3.0	23

PF 3 39 772

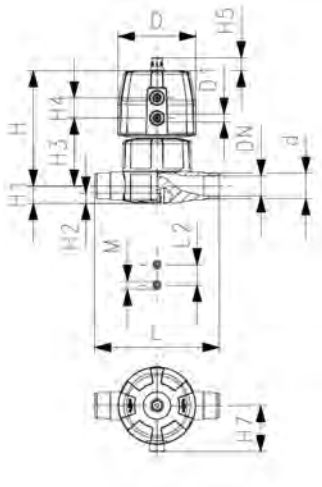

SYGEF Standard
Membranventil Typ DIASTAR Ten
FC (Federkraft schliessend)
Mit Muffenschweissstutzen metrisch

Ausführung:

- Werkstoff: PVDF
- Doppelter Durchfluss
- Eine zentrale Gehäusemutter ersetzt vier Schrauben
- In 90° Schritten drehbarer Luftanschluss
- Baulänge nach EN 558

Option:

- Armatur individuell konfigurierbar (siehe Bestellformular)
- Umfangreiches Zubehör erhältlich

*PN: PTFE
* Einseitiger Arbeitsdruck

d (mm)	DN (mm)	PN (bar)	kv-Wert (Δp=1 bar) (l/min)	PTFE/EPDM Code	CHF	PTFE/FKM Code	CHF	Gewicht (kg)
20	15	10	125	**185 625 032**	**435.00**	**185 625 052**	**521.00**	0.670
25	20	10	271	**185 625 033**	**458.00**	**185 625 053**	**549.00**	1.199
32	25	10	481	**185 625 034**	**491.00**	**185 625 054**	**590.00**	1.411
40	32	10	759	**185 625 035**	**615.00**	**185 625 055**	**737.00**	2.268
50	40	10	1263	**185 625 036**	**767.00**	**185 625 056**	**920.00**	3.871
63	50	10	1728	**185 625 037**	**938.00**	**185 625 057**	**1'125.00**	4.718

d (mm)	FKM Code	CHF
20	**185 625 062**	**408.00**
25	**185 625 063**	**431.00**
32	**185 625 064**	**461.00**
40	**185 625 065**	**578.00**
50	**185 625 066**	**721.00**
63	**185 625 067**	**881.00**

d (mm)	D (mm)	D1_G (inch)	H (mm)	H1 (mm)	H2 (mm)	H3 (mm)	H4 (mm)	H5 (mm)	H7 (mm)	L (mm)	L2 (mm)	M	Hub = Hx (mm)
20	68	⅛	101	14	12	60	24	16	43	124	25	M6	7
25	96	⅛	132	18	12	73	25	16	57	144	25	M6	10
32	96	⅛	143	22	12	84	25	16	57	154	25	M6	13
40	120	⅛	173	26	15	99	26	26	69	174	45	M8	15
50	150	¼	214	32	15	119	36	26	88	194	45	M8	19
63	150	¼	226	39	15	132	36	26	88	224	45	M8	23

PF 3 39 772

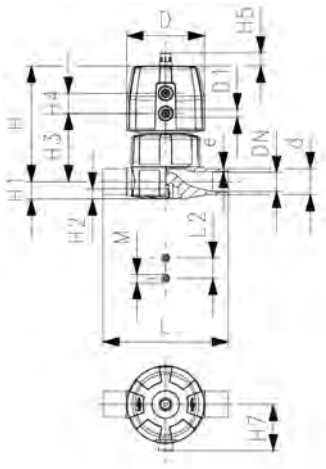

SYGEF Standard
Membranventil Typ DIASTAR Ten
FC (Federkraft schliessend)
Mit Stumpfschweissstutzen metrisch

Ausführung:

- Werkstoff: PVDF
- Doppelter Durchfluss
- Eine zentrale Gehäusemutter ersetzt vier Schrauben
- In 90° Schritten drehbarer Luftanschluss

Option:

- Armatur individuell konfigurierbar (siehe Bestellformular)
- Umfangreiches Zubehör erhältlich

*PN: PTFE
* Einseitiger Arbeitsdruck

d (mm)	DN (mm)	PN (bar)	kv-Wert (Δp=1 bar) (l/min)	PTFE/EPDM Code	CHF	PTFE/FKM Code	CHF	Gewicht (kg)
20	15	10	125	**185 625 132**	**435.00**	**185 625 152**	**521.00**	0.541
25	20	10	271	**185 625 133**	**458.00**	**185 625 153**	**549.00**	1.191
32	25	10	481	**185 625 134**	**491.00**	**185 625 154**	**590.00**	1.403
40	32	10	759	**185 625 135**	**615.00**	**185 625 155**	**737.00**	2.243
50	40	10	1263	**185 625 136**	**767.00**	**185 625 156**	**920.00**	3.826
63	50	10	1728	**185 625 137**	**938.00**	**185 625 157**	**1'125.00**	4.636

d (mm)	FKM Code	CHF
20	**185 625 162**	**408.00**
25	**185 625 163**	**431.00**
32	**185 625 164**	**461.00**
40	**185 625 165**	**578.00**
50	**185 625 166**	**721.00**
63	**185 625 167**	**881.00**

d (mm)	D (mm)	D1_G (inch)	H (mm)	H1 (mm)	H2 (mm)	H3 (mm)	H4 (mm)	H5 (mm)	H7 (mm)	L (mm)	L2 (mm)	M	e (mm)	Hub = Hx (mm)
20	68	⅛	101	14	12	60	24	16	43	124	25	M6	2	7
25	96	⅛	132	18	12	73	25	16	57	144	25	M6	2	10
32	96	⅛	143	22	12	84	25	16	57	154	25	M6	2	13
40	120	⅛	173	26	15	99	26	26	69	174	45	M8	2	15
50	150	¼	214	32	15	119	36	26	88	194	45	M8	3	19
63	150	¼	226	39	15	132	36	26	88	224	45	M8	3	23

PF 3 39 772

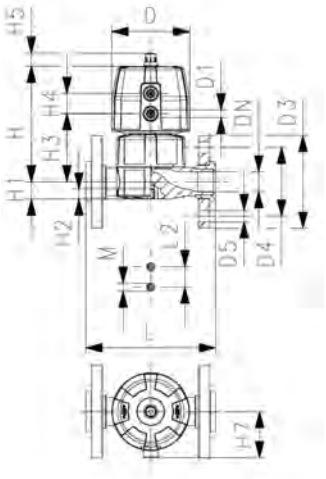

SYGEF Standard
Membranventil Typ DIASTAR Ten
FC (Federkraft schliessend)
Mit Losflanschen PP-V metrisch/BS

Ausführung:

- Werkstoff: PVDF
- Doppelter Durchfluss
- Eine zentrale Gehäusemutter ersetzt vier Schrauben
- In 90° Schritten drehbarer Luftanschluss
- Kombinierte Dichtfläche flach/gerillt
- Baulänge nach EN 558
- Anschlussmasse nach ISO 7005 PN 10, EN 1092 PN 10, DIN 2501 PN 10, BS 4504 PN 10

Option:

- Armatur individuell konfigurierbar (siehe Bestellformular)
- Umfangreiches Zubehör erhältlich

*PN: PTFE
* Einseitiger Arbeitsdruck

d (mm)	DN (mm)	PN (bar)	kv-Wert (Δp=1 bar) (l/min)	PTFE/EPDM Code	CHF	PTFE/FKM Code	CHF	Gewicht (kg)
20	15	10	125	**185 627 132**	**500.00**	**185 627 152**	**598.00**	0.754
25	20	10	271	**185 627 133**	**526.00**	**185 627 153**	**631.00**	1.473
32	25	10	481	**185 627 134**	**565.00**	**185 627 154**	**678.00**	1.699
40	32	10	759	**185 627 135**	**707.00**	**185 627 155**	**849.00**	2.854
50	40	10	1263	**185 627 136**	**882.00**	**185 627 156**	**1'058.00**	4.481
63	50	10	1728	**185 627 137**	**1'078.00**	**185 627 157**	**1'294.00**	5.686

d (mm)	FKM Code	CHF
20	**185 627 162**	**469.00**
25	**185 627 163**	**494.00**
32	**185 627 164**	**531.00**
40	**185 627 165**	**663.00**
50	**185 627 166**	**828.00**
63	**185 627 167**	**1'012.00**

d (mm)	D (mm)	D1_G (inch)	D3 (mm)	D4 (mm)	D5 (mm)	H (mm)	H1 (mm)	H2 (mm)	H3 (mm)	H4 (mm)	H5 (mm)	H7 (mm)	L (mm)	L2 (mm)	M
20	68	⅛	95	65	14	101	14	12	60	24	16	43	130	25	M6
25	96	⅛	105	75	14	132	18	12	73	25	16	57	150	25	M6
32	96	⅛	115	85	14	143	22	12	84	25	16	69	160	25	M6
40	120	⅛	140	100	18	173	26	15	99	26	26	69	180	45	M8
50	150	¼	150	110	18	193	32	15	119	36	26	88	200	45	M8
63	150	¼	165	125	18	205	39	15	132	36	26	88	230	45	M8

d (mm)	Hub = Hx (mm)
20	7
25	10
32	13
40	15
50	19
63	23

PF 3 39 772

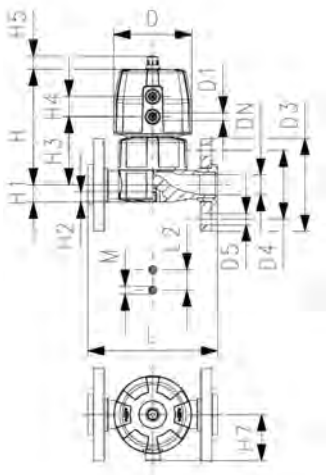

SYGEF Standard
Membranventil Typ DIASTAR Ten
FC (Federkraft schliessend)
Mit Losflanschen PP-V Zoll ANSI

Ausführung:

- Werkstoff: PVDF
- Doppelter Durchfluss
- Eine zentrale Gehäusemutter ersetzt vier Schrauben
- In 90° Schritten drehbarer Luftanschluss
- Kombinierte Dichtfläche flach/gerillt
- Baulänge nach EN 558
- Anschlussmasse nach: ANSI/ASME B 16.5 Klasse 150, ASTM D 4024,BS 1560, BS EN 1759

Option:

- Armatur individuell konfigurierbar (siehe Bestellformular)
- Umfangreiches Zubehör erhältlich

*PN: PTFE
* Einseitiger Arbeitsdruck

Zoll (inch)	DN (mm)	PN (bar)	kv-Wert (Δp=1 bar) (l/min)	PTFE/EPDM Code	CHF	PTFE/FKM Code	CHF	Gewicht (kg)
½	15	10	125	**185 627 732**	**500.00**	**185 627 752**	**598.00**	0.870
¾	20	10	271	**185 627 733**	**526.00**	**185 627 753**	**631.00**	1.473
1	25	10	481	**185 627 734**	**565.00**	**185 627 754**	**678.00**	1.791
1 ¼	32	10	759	**185 627 735**	**707.00**	**185 627 755**	**849.00**	2.854
1 ½	40	10	1263	**185 627 736**	**882.00**	**185 627 756**	**1'058.00**	4.481
2	50	10	1728	**185 627 737**	**1'078.00**	**185 627 757**	**1'294.00**	5.762

Zoll (inch)	FKM Code	CHF
½	**185 627 762**	**469.00**
¾	**185 627 763**	**494.00**
1	**185 627 764**	**531.00**
1 ¼	**185 627 765**	**663.00**
1 ½	**185 627 766**	**828.00**
2	**185 627 767**	**1'012.00**

Zoll (inch)	D (mm)	D1_G (inch)	D3 (mm)	D4 (mm)	D5 (mm)	H (mm)	H1 (mm)	H2 (mm)	H3 (mm)	H4 (mm)	H5 (mm)	H7 (mm)	L (mm)	L2 (mm)	M
½	68	⅛	95	60	16	101	14	12	60	24	16	43	130	25	M6
¾	96	⅛	105	70	16	132	18	12	73	25	16	57	150	25	M6
1	96	⅛	115	79	16	143	22	12	84	25	16	69	160	25	M6
1 ¼	120	⅛	140	89	16	173	26	15	99	26	26	69	180	45	M8
1 ½	150	¼	150	98	16	193	32	15	119	36	26	88	200	45	M8
2	150	¼	165	121	19	205	39	15	132	36	26	88	230	45	M8

Zoll (inch)	Hub = Hx (mm)
½	7
¾	10
1	13
1 ¼	15
1 ½	19
2	23

PF 3 39 212

SYGEF Standard
Membranventil Typ DIASTAR 025
Funktion FC (Federkraft schliessend)
Mit Festflanschen PVDF metrisch

Ausführung:

- Werkstoff: PVDF
- Anschlussmasse nach: ISO 7005 / EN 1092 / DIN 25 PN10 / BS4504
- Mit Stellungsanzeige / Betriebsdruck: einseitig anstehend

* Mit Losflansch PP-V
** Anschlussmasse DN80 und DN150 metrisch und Zoll ANSI B16.5

	d (mm)	Zoll (inch)	DN (mm)	PN (bar)	kv-Wert (Δp=1 bar) (l/min)	PTFE/EPDM Code	CHF	Gewicht (kg)
*	75	2 ½	65	10	992	**199 025 357**	**2'462.00**	13.600
**	90	3	80	10	1700	**199 025 358**	**3'209.00**	18.948
	110	4	100	6	2700	**199 025 359**	**4'128.00**	32.500

	d (mm)	D (mm)	D1_G (inch)	D2 (mm)	D3 [M] (mm)	D4 (mm)	H (mm)	H1 (mm)	H2 (mm)	H3 (mm)	H4 (mm)	H5 (mm)	H6 (mm)	H7 (mm)	H9 (mm)
*	75	280	¼	185	8	145	344	148	24	46	100	129	195	298	46
**	90	280	¼	200	12	160	348	150	24	46	100	129	195	302	57
	110	335	¼	225	12	180	395	176	24	46	100	129	195	349	69

	d (mm)	H10 (mm)	L (mm)	L2 (mm)
*	75	15	290	70
**	90	15	310	120
	110	20	350	120

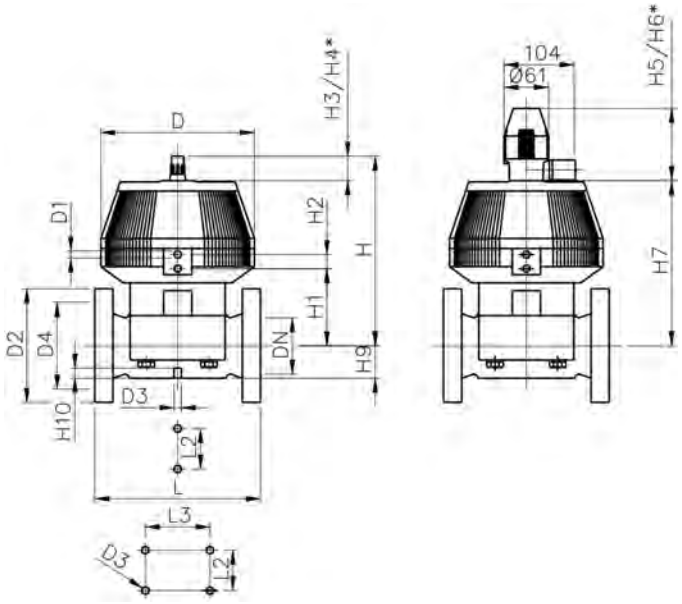

PF 3 39 772

SYGEF Standard
Membranventil Typ DIASTAR Ten
FO (Federkraft öffnend)
Verschraubungen mit Schweissmuffen metrisch

Ausführung:

- Werkstoff: PVDF
- Doppelter Durchfluss
- Eine zentrale Gehäusemutter ersetzt vier Schrauben
- In 90° Schritten drehbarer Luftanschluss
- Radial ein- und ausbaubar
- kurze Gesamtlänge

Option:

- Armatur individuell konfigurierbar (siehe Bestellformular)
- Umfangreiches Zubehör erhältlich

* Einseitiger Arbeitsdruck

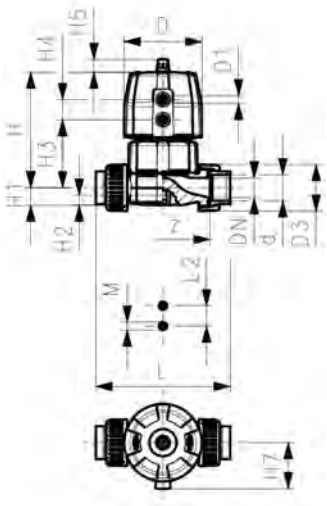

d (mm)	DN (mm)	kv-Wert (Δp=1 bar) (l/min)	PN (bar)	PTFE/EPDM Code	CHF	PTFE/FKM Code	CHF	Gewicht (kg)
20	15	125	10	**185 644 032**	**358.00**	**185 644 052**	**430.00**	0.686
25	20	271	10	**185 644 033**	**378.00**	**185 644 053**	**453.00**	1.152
32	25	481	10	**185 644 034**	**406.00**	**185 644 054**	**486.00**	1.385
40	32	759	10	**185 644 035**	**508.00**	**185 644 055**	**609.00**	2.176
50	40	1263	10	**185 644 036**	**633.00**	**185 644 056**	**760.00**	4.176
63	50	1728	6	**185 644 037**	**774.00**	**185 644 057**	**928.00**	5.268

d (mm)	D (mm)	D1_G (inch)	H (mm)	H1 (mm)	H2 (mm)	H3 (mm)	H4 (mm)	H5 (mm)	H7 (mm)	L (mm)	L2 (mm)	M	z (mm)	Hub = Hx (mm)
20	68	⅛	101	14	12	60	24	16	43	128	25	M6	100	7
25	96	⅛	132	18	12	73	25	16	57	150	25	M6	118	10
32	96	⅛	143	22	12	84	25	16	57	162	25	M6	126	13
40	120	⅛	173	26	15	99	26	26	69	184	45	M8	144	15
50	150	¼	214	32	15	119	36	26	88	210	45	M8	164	19
63	150	¼	226	39	15	132	36	26	88	248	45	M8	194	23

PF 3 39 772

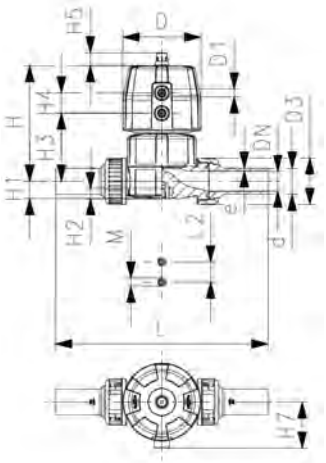

SYGEF Standard
Membranventil Typ DIASTAR Ten
FO (Federkraft öffnend)
Verschraubungen mit Stumpfschweissstutzen metrisch

Ausführung:

- Werkstoff: PVDF
- Doppelter Durchfluss
- Eine zentrale Gehäusemutter ersetzt vier Schrauben
- In 90° Schritten drehbarer Luftanschluss
- Radial ein- und ausbaubar
- kurze Gesamtlänge

Option:

- Armatur individuell konfigurierbar (siehe Bestellformular)
- Umfangreiches Zubehör erhältlich

* Einseitiger Arbeitsdruck

d (mm)	DN (mm)	PN (bar)	kv-Wert (Δp=1 bar) (l/min)	PTFE/EPDM Code	CHF	PTFE/FKM Code	CHF	Gewicht (kg)
20	15	10	125	**185 644 132**	**358.00**	**185 644 152**	**430.00**	0.600
25	20	10	271	**185 644 133**	**378.00**	**185 644 153**	**453.00**	1.194
32	25	10	481	**185 644 134**	**406.00**	**185 644 154**	**486.00**	1.429
40	32	10	759	**185 644 135**	**508.00**	**185 644 155**	**609.00**	2.268
50	40	10	1263	**185 644 136**	**633.00**	**185 644 156**	**760.00**	4.204
63	50	6	1728	**185 644 137**	**774.00**	**185 644 157**	**928.00**	5.386

d (mm)	D (mm)	D1_G (inch)	H (mm)	H1 (mm)	H2 (mm)	H3 (mm)	H4 (mm)	H5 (mm)	H7 (mm)	L (mm)	L2 (mm)	M	e (mm)	Hub = Hx (mm)
20	68	⅛	101	14	12	60	24	16	43	196	25	M6	1.9	7
25	96	⅛	132	18	12	73	25	16	57	221	25	M6	1.9	10
32	96	⅛	143	22	12	84	25	16	57	234	25	M6	2.4	13
40	120	⅛	173	26	15	99	26	26	69	260	45	M8	2.4	15
50	150	¼	214	32	15	119	36	26	69	284	45	M8	3.0	19
63	150	¼	226	39	15	132	36	26	69	321	45	M8	3.0	23

PF 3 39 772

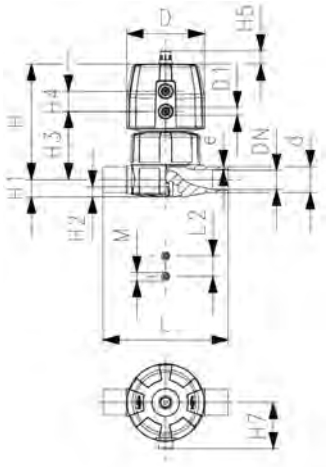

SYGEF Standard
Membranventil Typ DIASTAR Ten
FO (Federkraft öffnend)
Mit Stumpfschweissstutzen metrisch

Ausführung:

- Werkstoff: PVDF
- Doppelter Durchfluss
- Eine zentrale Gehäusemutter ersetzt vier Schrauben
- In 90° Schritten drehbarer Luftanschluss

Option:

- Armatur individuell konfigurierbar (siehe Bestellformular)
- Umfangreiches Zubehör erhältlich

* Einseitiger Arbeitsdruck

d (mm)	DN (mm)	PN (bar)	kv-Wert (Δp=1 bar) (l/min)	PTFE/EPDM Code	CHF	PTFE/FKM Code	CHF	Gewicht (kg)
20	15	10	125	**185 645 132**	**327.00**	**185 645 152**	**391.00**	0.619
25	20	10	271	**185 645 133**	**343.00**	**185 645 153**	**413.00**	1.017
32	25	10	481	**185 645 134**	**370.00**	**185 645 154**	**443.00**	1.223
40	32	10	759	**185 645 135**	**461.00**	**185 645 155**	**553.00**	1.883
50	40	10	1263	**185 645 136**	**576.00**	**185 645 156**	**690.00**	3.736
63	50	6	1728	**185 645 137**	**703.00**	**185 645 157**	**844.00**	4.546

d (mm)	D (mm)	D1_G (inch)	H (mm)	H1 (mm)	H2 (mm)	H3 (mm)	H4 (mm)	H5 (mm)	H7 (mm)	L (mm)	L2 (mm)	M	e (mm)	Hub = Hx (mm)
20	68	⅛	101	14	12	60	24	16	43	124	25	M6	1.9	7
25	96	⅛	132	18	12	73	25	16	57	144	25	M6	1.9	10
32	96	⅛	143	22	12	84	25	16	57	154	25	M6	2.4	13
40	120	⅛	173	26	15	99	26	26	69	174	45	M8	2.4	15
50	150	¼	214	32	15	119	36	26	88	194	45	M8	3.0	19
63	150	¼	226	39	15	132	36	26	88	224	45	M8	3.0	23

PF 3 39 772

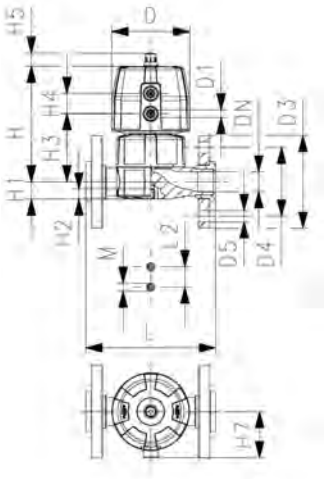

SYGEF Standard
Membranventil Typ DIASTAR Ten
FO (Federkraft öffnend)
Mit Losflanschen PP-V metrisch/BS

Ausführung:

- Werkstoff: PVDF
- Doppelter Durchfluss
- Eine zentrale Gehäusemutter ersetzt vier Schrauben
- In 90° Schritten drehbarer Luftanschluss
- Kombinierte Dichtfläche flach/gerillt
- Baulänge nach EN 558
- Anschlussmasse nach ISO 7005 PN 10, EN 1092 PN 10, DIN 2501 PN 10, BS 4504 PN 10

Option:

- Armatur individuell konfigurierbar (siehe Bestellformular)
- Umfangreiches Zubehör erhältlich

* Einseitiger Arbeitsdruck

d (mm)	DN (mm)	kv-Wert (Δp=1 bar) (l/min)	PTFE/EPDM Code	CHF	PTFE/FKM Code	CHF	Gewicht (kg)
20	15	125	**185 647 132**	**375.00**	**185 647 152**	**449.00**	0.820
25	20	271	**185 647 133**	**396.00**	**185 647 153**	**474.00**	1.299
32	25	481	**185 647 134**	**424.00**	**185 647 154**	**509.00**	1.611
40	32	759	**185 647 135**	**530.00**	**185 647 155**	**637.00**	2.494
50	40	1263	**185 647 136**	**661.00**	**185 647 156**	**793.00**	4.391
63	50	1728	**185 647 137**	**810.00**	**185 647 157**	**970.00**	5.040

d (mm)	D (mm)	D1_G (inch)	D3 (mm)	D4 (mm)	D5 (mm)	H (mm)	H1 (mm)	H2 (mm)	H3 (mm)	H4 (mm)	H5 (mm)	H7 (mm)	L (mm)	L2 (mm)	M
20	68	⅛	95	65	14	101	14	12	60	24	16	57	130	25	M6
25	96	⅛	105	75	14	132	18	12	73	25	16	57	150	25	M6
32	96	⅛	115	85	14	143	22	12	84	25	16	69	160	25	M6
40	120	⅛	140	100	18	173	26	15	99	26	26	88	180	45	M8
50	150	¼	150	110	18	214	32	15	119	36	26	103	200	45	M8
63	150	¼	165	125	18	226	39	15	132	36	26	103	230	45	M8

d (mm)	Hub = Hx (mm)
20	7
25	10
32	13
40	15
50	19
63	23

PF 3 39 772

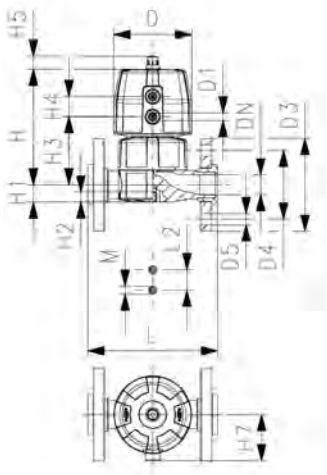

SYGEF Standard
Membranventil Typ DIASTAR Ten
FO (Federkraft öffnend)
Mit Losflanschen PP-V Zoll ANSI

Ausführung:

- Werkstoff: PVDF
- Doppelter Durchfluss
- Eine zentrale Gehäusemutter ersetzt vier Schrauben
- In 90° Schritten drehbarer Luftanschluss
- Kombinierte Dichtfläche flach/gerillt
- Baulänge nach EN 558
- Anschlussmasse nach: ANSI/ASME B 16.5 Klasse 150, ASTM D 4024,BS 1560, BS EN 1759

Option:

- Armatur individuell konfigurierbar (siehe Bestellformular)
- Umfangreiches Zubehör erhältlich

* Einseitiger Arbeitsdruck

Zoll (inch)	DN (mm)	kv-Wert (Δp=1 bar) (l/min)	PTFE/EPDM Code	CHF	Gewicht (kg)
½	15	125	**185 647 732**	**375.00**	0.820
¾	20	271	**185 647 733**	**396.00**	1.299
1	25	481	**185 647 734**	**424.00**	1.611
1 ¼	32	759	**185 647 735**	**530.00**	2.494
1 ½	40	1263	**185 647 736**	**661.00**	4.391
2	50	1728	**185 647 737**	**810.00**	5.672

Zoll (inch)	D (mm)	D1_G (inch)	D3 (mm)	D4 (mm)	D5 (mm)	H (mm)	H1 (mm)	H2 (mm)	H3 (mm)	H4 (mm)	H5 (mm)	H7 (mm)	L (mm)	L2 (mm)	M
½	68	⅛	95	60	16	101	14	12	60	24	16	57	130	25	M6
¾	96	⅛	105	70	16	132	18	12	73	25	16	57	150	25	M6
1	96	⅛	115	79	16	143	22	12	84	25	16	69	160	25	M6
1 ¼	120	⅛	140	89	16	173	26	15	99	26	26	88	180	45	M8
1 ½	150	¼	150	98	16	214	32	15	119	36	26	103	200	45	M8
2	150	¼	165	121	19	226	39	15	132	36	26	103	230	45	M8

Zoll (inch)	Hub = Hx (mm)
½	7
¾	10
1	13
1 ¼	15
1 ½	19
2	23

PF 3 39 212

SYGEF Standard
Membranventil Typ DIASTAR 025
Funktion FO (Federkraft öffnend)
Mit Festflanschen PVDF metrisch

Ausführung:

- Werkstoff: PVDF
- Anschlussmasse nach: ISO 7005 / EN 1092 / DIN 25 PN10 / BS4504
- Mit Stellungsanzeige / Betriebsdruck: einseitig anstehend

* Mit Losflansch PP-V
** Anschlussmasse DN80 und DN150 metrisch und Zoll ANSI B16.5

	d (mm)	DN (mm)	Zoll (inch)	PN (bar)	kv-Wert (Δp=1 bar) (l/min)	PTFE/EPDM Code	CHF	Gewicht (kg)
*	75	65	2 ½	10	992	**199 025 367**	**1'970.00**	13.600
**	90	80	3	10	1700	**199 025 368**	**2'634.00**	17.400
	110	100	4	6	2700	**199 025 369**	**3'302.00**	24.700
**	160	150	6	6	6033	**199 025 370**	**6'385.00**	19.000

	d (mm)	D (mm)	D1_G (inch)	D2 (mm)	D3 [M] (mm)	D4 (mm)	H (mm)	H1 (mm)	H2 (mm)	H3 (mm)	H4 (mm)	H5 (mm)	H6 (mm)	H7 (mm)	H9 (mm)
*	75	280	¼	185	8	145	344	148	24	46	100	129	195	298	46
**	90	280	¼	200	12	160	348	150	24	46	100	129	195	302	57
	110	335	¼	225	12	180	395	176	24	46	100	129	195	349	69
**	160	335	¼	285	12	240	455	237	24	46	100	129	195	409	108

	d (mm)	H10 (mm)	L (mm)	L2 (mm)	L3 (mm)
*	75	15	290	70	
**	90	15	310	120	
	110	20	350	120	
**	160	20	480	100	200

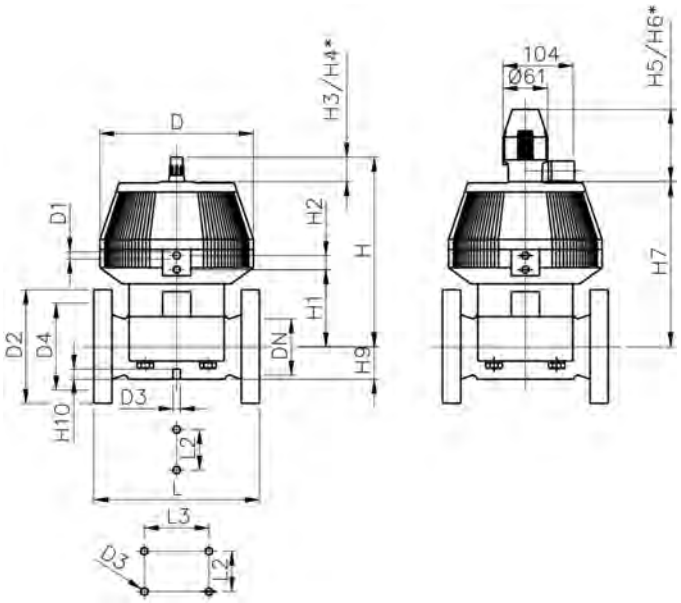

PF 3 39 772

SYGEF Standard
Membranventil Typ DIASTAR Ten
DA (Doppelt wirkend)
Verschraubungen mit Schweissmuffen metrisch

Ausführung:

- Werkstoff: PVDF
- Doppelter Durchfluss
- Eine zentrale Gehäusemutter ersetzt vier Schrauben
- In 90° Schritten drehbarer Luftanschluss
- Radial ein- und ausbaubar
- kurze Gesamtlänge

Option:

- Armatur individuell konfigurierbar (siehe Bestellformular)
- Umfangreiches Zubehör erhältlich

* Einseitiger Arbeitsdruck

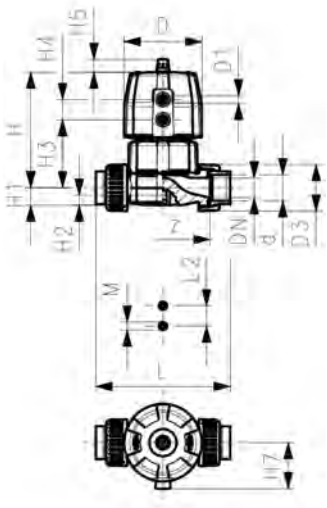

d (mm)	DN (mm)	kv-Wert (Δp=1 bar) (l/min)	PTFE/EPDM Code	CHF	PTFE/FKM Code	CHF	Gewicht (kg)
20	15	125	**185 654 032**	**358.00**	**185 654 052**	**430.00**	0.565
25	20	271	**185 654 033**	**378.00**	**185 654 053**	**453.00**	1.116
32	25	481	**185 654 034**	**406.00**	**185 654 054**	**486.00**	1.355
40	32	759	**185 654 035**	**508.00**	**185 654 055**	**609.00**	2.116
50	40	1263	**185 654 036**	**633.00**	**185 654 056**	**760.00**	3.426
63	50	1728	**185 654 037**	**774.00**	**185 654 057**	**928.00**	4.518

d (mm)	D (mm)	D1_G (inch)	H (mm)	H1 (mm)	H2 (mm)	H3 (mm)	H4 (mm)	H5 (mm)	H7 (mm)	L (mm)	L2 (mm)	M	z (mm)	Hub = Hx (mm)
20	68	⅛	101	14	12	60	24	16	43	128	25	M6	100	7
25	96	⅛	132	18	12	73	25	16	57	150	25	M6	118	10
32	96	⅛	143	22	12	84	25	16	57	162	25	M6	126	13
40	120	⅛	173	26	15	99	26	26	69	184	45	M8	144	15
50	150	¼	214	32	15	119	36	26	88	210	45	M8	164	19
63	150	¼	226	39	15	132	36	26	88	248	45	M8	194	23

PF 3 39 772

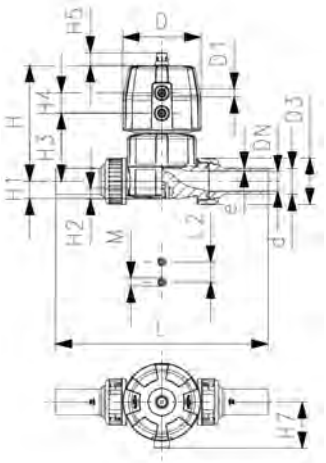

SYGEF Standard
Membranventil Typ DIASTAR Ten
DA (Doppelt wirkend)
Verschraubungen mit Stumpfschweissstutzen metrisch

Ausführung:

- Werkstoff: PVDF
- Doppelter Durchfluss
- Eine zentrale Gehäusemutter ersetzt vier Schrauben
- In 90° Schritten drehbarer Luftanschluss
- Radial ein- und ausbaubar
- kurze Gesamtlänge

Option:

- Armatur individuell konfigurierbar (siehe Bestellformular)
- Umfangreiches Zubehör erhältlich

* Einseitiger Arbeitsdruck

d (mm)	DN (mm)	kv-Wert (Δp=1 bar) (l/min)	PTFE/EPDM Code	CHF	Gewicht (kg)
20	15	125	**185 654 132**	**358.00**	0.708
25	20	271	**185 654 133**	**378.00**	1.158
32	25	481	**185 654 134**	**406.00**	1.399
40	32	759	**185 654 135**	**508.00**	2.208
50	40	1263	**185 654 136**	**633.00**	3.454
63	50	1728	**185 654 137**	**774.00**	4.636

d (mm)	D (mm)	D1_G (inch)	H (mm)	H1 (mm)	H2 (mm)	H3 (mm)	H4 (mm)	H5 (mm)	H7 (mm)	L (mm)	L2 (mm)	M	e (mm)	Hub = Hx (mm)
20	68	⅛	101	14	12	60	24	16	43	196	25	M6	1.9	7
25	96	⅛	132	18	12	73	25	16	57	221	25	M6	1.9	10
32	96	⅛	143	22	12	84	25	16	57	234	25	M6	2.4	13
40	120	⅛	173	26	15	99	26	26	69	260	45	M8	2.4	15
50	150	¼	214	32	15	119	36	26	69	284	45	M8	3.0	19
63	150	¼	226	39	15	132	36	26	69	321	45	M8	3.0	23

PF 3 39 772

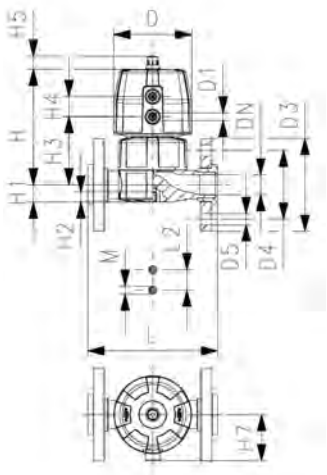

SYGEF Standard
Membranventil Typ DIASTAR Ten
DA (Doppelt wirkend)
Mit Losflanschen PP-V metrisch/BS

Ausführung:

- Werkstoff: PVDF
- Doppelter Durchfluss
- Eine zentrale Gehäusemutter ersetzt vier Schrauben
- In 90° Schritten drehbarer Luftanschluss
- Kombinierte Dichtfläche flach/gerillt
- Baulänge nach EN 558
- Anschlussmasse nach ISO 7005 PN 10, EN 1092 PN 10, DIN 2501 PN 10, BS 4504 PN 10

Option:

- Armatur individuell konfigurierbar (siehe Bestellformular)
- Umfangreiches Zubehör erhältlich

* Einseitiger Arbeitsdruck

d (mm)	DN (mm)	kv-Wert (Δp=1 bar) (l/min)	PTFE/EPDM Code	CHF	PTFE/FKM Code	CHF	Gewicht (kg)
20	15	125	**185 657 132**	**375.00**	**185 657 152**	**449.00**	0.804
25	20	271	**185 657 133**	**396.00**	**185 657 153**	**474.00**	1.200
32	25	481	**185 657 134**	**424.00**	**185 657 154**	**509.00**	1.581
40	32	759	**185 657 135**	**530.00**	**185 657 155**	**637.00**	2.434
50	40	1263	**185 657 136**	**661.00**	**185 657 156**	**793.00**	3.937
63	50	1728	**185 657 137**	**810.00**	**185 657 157**	**970.00**	4.922

d (mm)	D (mm)	D1_G (inch)	D3 (mm)	D4 (mm)	D5 (mm)	H (mm)	H1 (mm)	H2 (mm)	H3 (mm)	H4 (mm)	H5 (mm)	H7 (mm)	L (mm)	L2 (mm)	M
20	68	⅛	95	65	14	101	14	12	60	24	16	57	130	25	M6
25	96	⅛	105	75	14	132	18	12	73	25	16	57	150	25	M6
32	96	⅛	115	85	14	143	22	12	84	25	16	69	160	25	M6
40	120	⅛	140	100	18	173	26	15	99	26	26	88	180	45	M8
50	150	¼	150	110	18	214	32	15	119	36	26	103	200	45	M8
63	150	¼	165	125	18	226	39	15	132	36	26	103	230	45	M8

d (mm)	Hub = Hx (mm)
20	7
25	10
32	13
40	15
50	19
63	23

PF 3 39 772

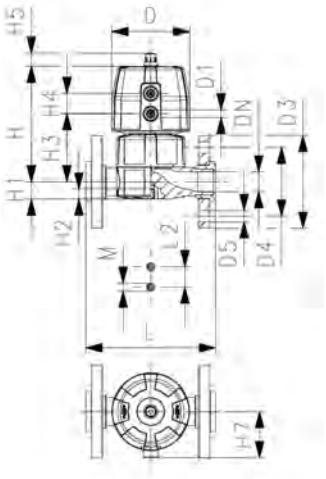

SYGEF Standard
Membranventil Typ DIASTAR Ten
DA (Doppelt wirkend)
Mit Losflanschen PP-V Zoll ANSI

Ausführung:

- Werkstoff: PVDF
- Doppelter Durchfluss
- Eine zentrale Gehäusemutter ersetzt vier Schrauben
- In 90° Schritten drehbarer Luftanschluss
- Kombinierte Dichtfläche flach/gerillt
- Baulänge nach EN 558
- Anschlussmasse nach: ANSI/ASME B 16.5 Klasse 150, ASTM D 4024,BS 1560, BS EN 1759

Option:

- Armatur individuell konfigurierbar (siehe Bestellformular)
- Umfangreiches Zubehör erhältlich

* Einseitiger Arbeitsdruck

Zoll (inch)	DN (mm)	PN (bar)	kv-Wert (Δp=1 bar) (l/min)	PTFE/EPDM Code	CHF	Gewicht (kg)
½	15	10	125	**185 657 732**	**375.00**	0.804
¾	20	10	271	**185 657 733**	**396.00**	1.263
1	25	10	481	**185 657 734**	**424.00**	1.581
1 ¼	32	10	759	**185 657 735**	**530.00**	2.434
1 ½	40	10	1263	**185 657 736**	**661.00**	3.641
2	50	6	1728	**185 657 737**	**810.00**	4.922

Zoll (inch)	D (mm)	D1_G (inch)	D3 (mm)	D4 (mm)	D5 (mm)	H (mm)	H1 (mm)	H2 (mm)	H3 (mm)	H4 (mm)	H5 (mm)	H7 (mm)	L (mm)	L2 (mm)	M
½	68	⅛	95	60	16	101	14	12	60	24	16	57	130	25	M6
¾	96	⅛	105	70	16	132	18	12	73	25	16	57	150	25	M6
1	96	⅛	115	79	16	143	22	12	84	25	16	69	160	25	M6
1 ¼	120	⅛	140	89	16	173	26	15	99	26	26	88	180	45	M8
1 ½	150	¼	150	98	16	214	32	15	119	36	26	103	200	45	M8
2	150	¼	165	121	19	226	39	15	132	36	26	103	230	45	M8

Zoll (inch)	Hub = Hx (mm)
½	7
¾	10
1	13
1 ¼	15
1 ½	19
2	23

PF 3 39 212

SYGEF Standard
Membranventil Typ DIASTAR 025
Funktion DA (Doppelt wirkend)
Mit Festflanschen PVDF metrisch

Ausführung:

- Werkstoff: PVDF
- Anschlussmasse nach: ISO 7005 / EN 1092 / DIN 25 PN10 / BS4504
- Mit Stellungsanzeige / Betriebsdruck: einseitig anstehend

* Mit Losflansch PP-V
** Anschlussmasse DN80 und DN150 metrisch und Zoll ANSI B16.5

	d (mm)	DN (mm)	Zoll (inch)	PN (bar)	kv-Wert (Δp=1 bar) (l/min)	PTFE/EPDM Code	CHF	Gewicht (kg)
*	75	65	2 ½	10	992	**199 025 377**	**1'970.00**	13.600
**	90	80	3	10	1700	**199 025 378**	**2'634.00**	17.400
	110	100	4	6	2700	**199 025 379**	**3'302.00**	25.534
**	160	150	6	6	6033	**199 025 380**	**6'385.00**	35.000

	d (mm)	D (mm)	D1_G (inch)	D2 (mm)	D3 [M] (mm)	D4 (mm)	H (mm)	H1 (mm)	H2 (mm)	H3 (mm)	H4 (mm)	H5 (mm)	H6 (mm)	H7 (mm)	H9 (mm)
*	75	280	¼	185	8	145	344	148	24	46	100	129	195	298	46
**	90	280	¼	200	12	160	348	150	24	46	100	129	195	302	57
	110	335	¼	225	12	180	395	176	24	46	100	129	195	349	69
**	160	335	¼	285	12	240	455	237	24	46	100	129	195	409	108

	d (mm)	H10 (mm)	L (mm)	L2 (mm)	L3 (mm)
*	75	15	290	70	
**	90	15	310	120	
	110	20	350	120	
**	160	20	480	100	200

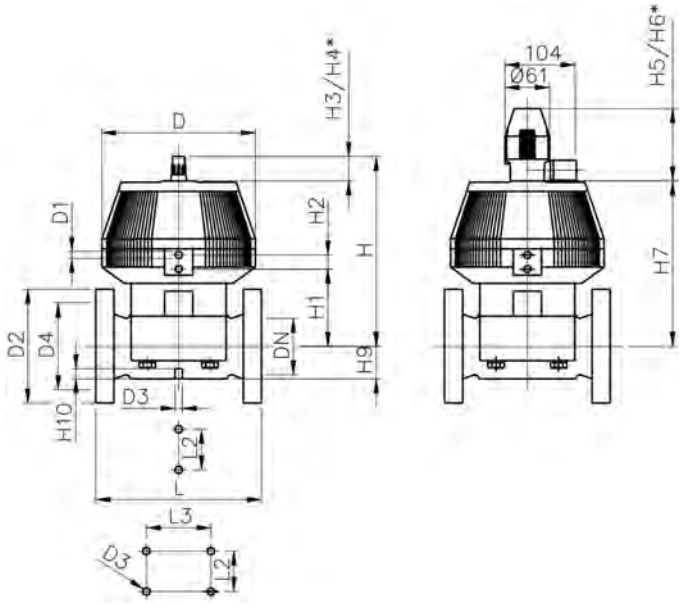

PF 3 39 772

SYGEF Standard
Membranventil Typ DIASTAR TenPlus
FC (Federkraft schliessend)
Verschraubungen mit Schweissmuffen metrisch

Ausführung:

- Werkstoff: PVDF
- Doppelter Durchfluss
- Eine zentrale Gehäusemutter ersetzt vier Schrauben
- In 90° Schritten drehbarer Luftanschluss
- Radial ein- und ausbaubar
- kurze Gesamtlänge

Option:

- Armatur individuell konfigurierbar (siehe Bestellformular)
- Umfangreiches Zubehör erhältlich

Betriebsdruck: **beidseitig anstehend**

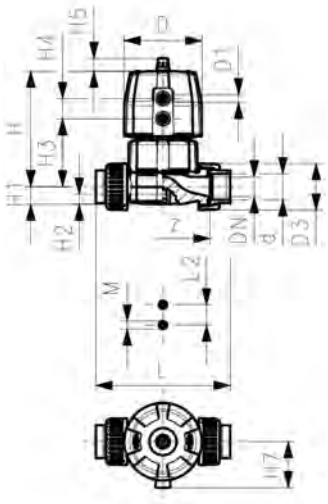

d (mm)	DN (mm)	PN* (bar)	kv-Wert (Δp=1 bar) (l/min)	PTFE/EPDM Code	CHF	PTFE/FKM Code	CHF	Gewicht (kg)
20	15	10/10*	125	**185 684 032**	**596.00**	**185 684 052**	**716.00**	1.147
25	20	10/10*	271	**185 684 033**	**629.00**	**185 684 053**	**754.00**	1.233
32	25	10/10*	481	**185 684 034**	**676.00**	**185 684 054**	**811.00**	2.184
40	32	10/10*	759	**185 684 035**	**846.00**	**185 684 055**	**1'014.00**	3.643
50	40	10/10*	1263	**185 684 036**	**1'054.00**	**185 684 056**	**1'265.00**	5.729
63	50	10/10*	1728	**185 684 037**	**1'290.00**	**185 684 057**	**1'547.00**	6.873

d (mm)	D (mm)	D1_G (inch)	H (mm)	H1 (mm)	H2 (mm)	H3 (mm)	H4 (mm)	H5 (mm)	H7 (mm)	L (mm)	L2 (mm)	M	z (mm)	Hub = Hx (mm)
20	96	⅛	127	14	12	68	25	16	57	128	25	M6	100	7
25	96	⅛	132	18	12	73	25	16	57	150	25	M6	118	10
32	120	⅛	167	22	12	93	26	26	69	162	25	M6	126	13
40	150	¼	196	26	15	101	36	26	88	184	45	M8	144	15
50	180	¼	239	32	15	124	37	26	103	210	45	M8	164	19
63	180	¼	251	39	15	137	37	26	103	248	45	M8	194	23

PF 3 39 772

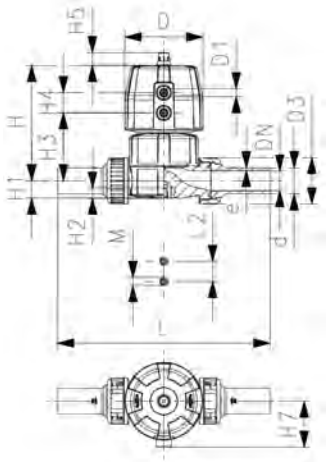

SYGEF Standard
Membranventil Typ DIASTAR TenPlus
FC (Federkraft schliessend)
Verschraubungen mit Stumpfschweissstutzen metrisch

Ausführung:

- Werkstoff: PVDF
- Doppelter Durchfluss
- Eine zentrale Gehäusemutter ersetzt vier Schrauben
- In 90° Schritten drehbarer Luftanschluss
- Radial ein- und ausbaubar
- kurze Gesamtlänge

Option:

- Armatur individuell konfigurierbar (siehe Bestellformular)
- Umfangreiches Zubehör erhältlich

*PN: PTFE

Betriebsdruck: **beidseitig anstehend**

d (mm)	DN (mm)	PN* (bar)	kv-Wert (Δp=1 bar) (l/min)	PTFE/EPDM Code	CHF	PTFE/FKM Code	CHF	Gewicht (kg)
20	15	10/10*	125	**185 684 132**	**596.00**	**185 684 152**	**716.00**	1.185
25	20	10/10*	271	**185 684 133**	**629.00**	**185 684 153**	**754.00**	1.386
32	25	10/10*	481	**185 684 134**	**676.00**	**185 684 154**	**811.00**	2.537
40	32	10/10*	759	**185 684 135**	**846.00**	**185 684 155**	**1'014.00**	3.735
50	40	10/10*	1263	**185 684 136**	**1'054.00**	**185 684 156**	**1'265.00**	5.757
63	50	10/10*	1728	**185 684 137**	**1'290.00**	**185 684 157**	**1'547.00**	6.991

d (mm)	D (mm)	D1_G (inch)	H (mm)	H1 (mm)	H2 (mm)	H3 (mm)	H4 (mm)	H5 (mm)	H7 (mm)	L (mm)	L2 (mm)	M	e (mm)	Hub = Hx (mm)
20	96	⅛	127	14	12	68	25	16	57	196	25	M6	1.9	7
25	96	⅛	132	18	12	73	25	16	57	221	25	M6	1.9	10
32	120	⅛	167	22	12	93	26	26	69	234	25	M6	2.4	13
40	150	¼	196	26	15	101	36	26	88	260	45	M8	2.4	15
50	180	¼	239	32	15	124	37	26	103	284	45	M8	3.0	19
63	180	¼	251	39	15	137	37	26	103	321	45	M8	3.0	23

PF 3 39 772

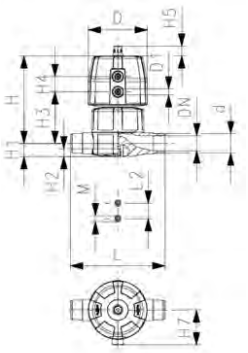

SYGEF Standard
Membranventil Typ DIASTAR TenPlus
FC (Federkraft schliessend)
Mit Muffenschweissstutzen metrisch

Ausführung:

- Werkstoff: PVDF
- Doppelter Durchfluss
- Eine zentrale Gehäusemutter ersetzt vier Schrauben
- In 90° Schritten drehbarer Luftanschluss
- Baulänge nach EN 558

Option:

- Armatur individuell konfigurierbar (siehe Bestellformular)
- Umfangreiches Zubehör erhältlich

*PN: PTFE

Betriebsdruck: **beidseitig anstehend**

d (mm)	DN (mm)	PN* (bar)	kv-Wert (Δp=1 bar) (l/min)	PTFE/EPDM Code	CHF	PTFE/FKM Code	CHF	Gewicht (kg)
20	15	10/10*	125	**185 685 032**	**543.00**	**185 685 052**	**651.00**	1.081
25	20	10/10*	271	**185 685 033**	**572.00**	**185 685 053**	**686.00**	1.217
32	25	10/10*	481	**185 685 034**	**614.00**	**185 685 054**	**737.00**	2.030
40	32	10/10*	759	**185 685 035**	**768.00**	**185 685 055**	**922.00**	3.375
50	40	10/10*	1263	**185 685 036**	**959.00**	**185 685 056**	**1'151.00**	5.334
63	50	10/10*	1728	**185 685 037**	**1'173.00**	**185 685 057**	**1'406.00**	6.233

d (mm)	D (mm)	D1_G (inch)	H (mm)	H1 (mm)	H2 (mm)	H3 (mm)	H4 (mm)	H5 (mm)	H7 (mm)	L (mm)	L2 (mm)	M	Hub = Hx (mm)
20	96	⅛	127	14	12	68	25	16	57	124	25	M6	7
25	96	⅛	132	18	12	73	25	16	57	144	25	M6	10
32	120	⅛	167	22	12	93	26	26	69	154	25	M6	13
40	150	¼	196	26	15	101	36	26	88	174	45	M8	15
50	180	¼	239	32	15	124	37	26	103	194	45	M8	19
63	180	¼	251	39	15	137	37	26	103	224	45	M8	23

PF 3 39 772

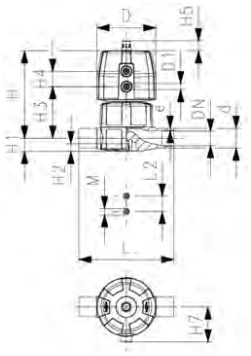

SYGEF Standard
Membranventil Typ DIASTAR TenPlus
FC (Federkraft schliessend)
Mit Stumpfschweissstutzen metrisch

Ausführung:

- Werkstoff: PVDF
- Doppelter Durchfluss
- Eine zentrale Gehäusemutter ersetzt vier Schrauben
- In 90° Schritten drehbarer Luftanschluss

Option:

- Armatur individuell konfigurierbar (siehe Bestellformular)
- Umfangreiches Zubehör erhältlich

Betriebsdruck: **beidseitig anstehend**

d (mm)	DN (mm)	PN* (bar)	kv-Wert (Δp=1 bar) (l/min)	PTFE/EPDM Code	CHF	Gewicht (kg)
20	15	10/10*	125	**185 685 132**	**543.00**	0.972
25	20	10/10*	271	**185 685 133**	**572.00**	1.209
32	25	10/10*	481	**185 685 134**	**614.00**	2.022
40	32	10/10*	759	**185 685 135**	**768.00**	3.350
50	40	10/10*	1263	**185 685 136**	**959.00**	5.289
63	50	10/10*	1728	**185 685 137**	**1'173.00**	6.151

d (mm)	D (mm)	D1_G (inch)	H (mm)	H1 (mm)	H2 (mm)	H3 (mm)	H4 (mm)	H5 (mm)	H7 (mm)	L (mm)	L2 (mm)	M	e (mm)	Hub = Hx (mm)
20	96	⅛	127	14	12	68	25	16	57	124	25	M6	1.9	7
25	96	⅛	132	18	12	73	25	16	57	144	25	M6	1.9	10
32	120	⅛	167	22	12	93	26	26	69	154	25	M6	2.4	13
40	150	¼	196	26	15	101	36	26	88	174	45	M8	2.4	15
50	180	¼	239	32	15	124	37	26	103	194	45	M8	3.0	19
63	180	¼	251	39	15	137	37	26	103	224	45	M8	3.0	23

PF 3 39 772

SYGEF Standard
Membranventil Typ DIASTAR TenPlus
FC (Federkraft schliessend)
Mit Losflanschen PP-V metrisch/BS

Ausführung:

- Werkstoff: PVDF
- Doppelter Durchfluss
- Eine zentrale Gehäusemutter ersetzt vier Schrauben
- In 90° Schritten drehbarer Luftanschluss
- Kombinierte Dichtfläche flach/gerillt
- Baulänge nach EN 558
- Anschlussmasse nach ISO 7005 PN 10, EN 1092 PN 10, DIN 2501 PN 10, BS 4504 PN 10

Option:

- Armatur individuell konfigurierbar (siehe Bestellformular)
- Umfangreiches Zubehör erhältlich

Betriebsdruck: **beidseitig anstehend**

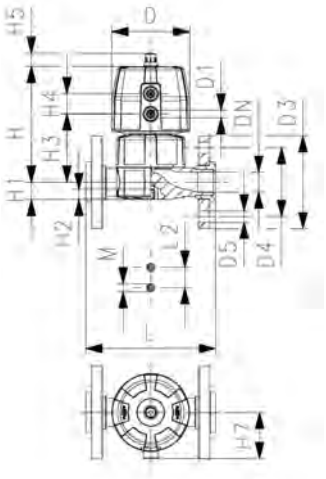

d (mm)	DN (mm)	PN* (bar)	kv-Wert (Δp=1 bar) (l/min)	PTFE/EPDM Code	CHF	PTFE/FKM Code	CHF	Gewicht (kg)
20	15	10/10*	125	**185 687 132**	**623.00**	**185 687 152**	**748.00**	1.281
25	20	10/10*	271	**185 687 133**	**657.00**	**185 687 153**	**789.00**	1.491
32	25	10/10*	481	**185 687 134**	**706.00**	**185 687 154**	**848.00**	2.410
40	32	10/10*	759	**185 687 135**	**883.00**	**185 687 155**	**1'059.00**	3.961
50	40	10/10*	1263	**185 687 136**	**1'101.00**	**185 687 156**	**1'323.00**	5.944
63	50	10/10*	1728	**185 687 137**	**1'348.00**	**185 687 157**	**1'617.00**	7.277

d (mm)	D (mm)	D1_G (inch)	D3 (mm)	D4 (mm)	D5 (mm)	H (mm)	H1 (mm)	H2 (mm)	H3 (mm)	H4 (mm)	H5 (mm)	H7 (mm)	L (mm)	L2 (mm)	M
20	96	⅛	95	65	14	127	14	12	68	25	16	57	130	25	M6
25	96	⅛	105	75	14	132	18	12	73	25	16	57	150	25	M6
32	120	⅛	115	85	14	167	22	12	93	26	26	69	160	25	M6
40	150	¼	140	100	18	196	26	15	101	36	26	88	180	45	M8
50	180	¼	150	110	18	239	32	15	124	37	26	103	200	45	M8
63	180	¼	165	125	18	251	39	15	137	37	26	103	230	45	M8

d (mm)	Hub = Hx (mm)
20	7
25	10
32	13
40	15
50	19
63	23

PF 3 39 772

SYGEF Standard
Membranventil Typ DIASTAR TenPlus
FC (Federkraft schliessend)
Mit Losflanschen PP-V Zoll ANSI

Ausführung:

- Werkstoff: PVDF
- Doppelter Durchfluss
- Eine zentrale Gehäusemutter ersetzt vier Schrauben
- In 90° Schritten drehbarer Luftanschluss
- Kombinierte Dichtfläche flach/gerillt
- Baulänge nach EN 558
- Anschlussmasse nach: ANSI/ASME B 16.5 Klasse 150, ASTM D 4024,BS 1560, BS EN 1759

Option:

- Armatur individuell konfigurierbar (siehe Bestellformular)
- Umfangreiches Zubehör erhältlich

Betriebsdruck: **beidseitig anstehend**

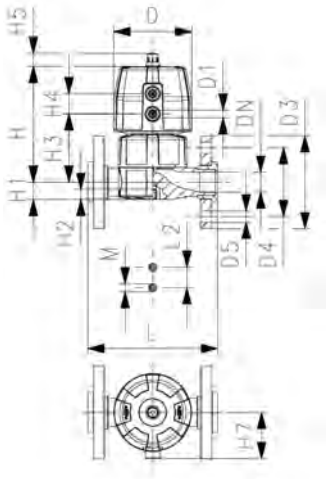

Zoll (inch)	DN (mm)	PN* (bar)	kv-Wert (Δp=1 bar) (l/min)	PTFE/EPDM Code	CHF
½	15	10/10*	125	**185 687 732**	**623.00**
¾	20	10/10*	271	**185 687 733**	**657.00**
1	25	10/10*	481	**185 687 734**	**706.00**
1 ¼	32	10/10*	759	**185 687 735**	**883.00**
1 ½	40	10/10*	1263	**185 687 736**	**1'101.00**
2	50	10/10*	1728	**185 687 737**	**1'348.00**

Zoll (inch)	D (mm)	D1_G (inch)	D3 (mm)	D4 (mm)	D5 (mm)	H (mm)	H1 (mm)	H2 (mm)	H3 (mm)	H4 (mm)	H5 (mm)	H7 (mm)	L (mm)	L2 (mm)	M
½	96	⅛	95	60	16	127	14	12	68	25	16	57	130	25	M6
¾	96	⅛	105	70	16	132	18	12	73	25	16	57	150	25	M6
1	120	⅛	115	79	16	167	22	12	93	26	26	69	160	25	M6
1 ¼	150	¼	140	89	16	196	26	15	101	36	26	88	180	45	M8
1 ½	180	¼	150	98	16	239	32	15	124	37	26	103	200	45	M8
2	180	¼	165	121	19	251	39	15	137	37	26	103	230	45	M8

Zoll (inch)	Hub = Hx (mm)
½	7
¾	10
1	13
1 ¼	15
1 ½	19
2	23

Absperrklappen Typ 567 handbetätigt

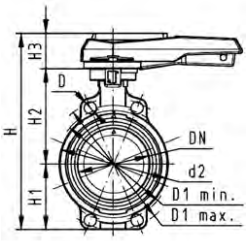

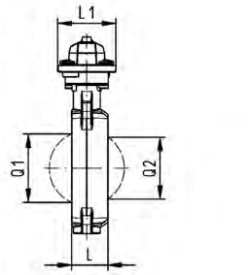

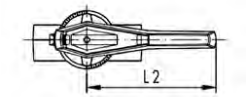

SYGEF Standard
Absperrklappe Typ 567
Handhebel mit Rasterstellungen

Ausführung:

- Werkstoff: PVDF
- Baulänge nach EN 558, ISO 5752
- Anschlussmasse nach: ISO 7005 PN10, EN 1092 PN 10, DIN 2501 PN 10, ANSI/ASME B 16.5 Klasse 150, BS 1560: 1989, JIS B 2220
- Wir empfehlen für die Nennweiten DN250 und DN300 die Ausführung mit Handhebel nur bis zu einem Systemdruck von 6 bar einzusetzen

d (mm)	DN (mm)	Zoll (inch)	PN (bar)	kv-Wert (Δp=1 bar) (l/min)	FKM Code	CHF	PF
63	50	2	10	1470	**175 567 002**	**895.00**	2 35 566
75	65	2 ½	10	2200	**175 567 003**	**1'027.00**	2 35 566
90	80	3	10	3000	**175 567 004**	**1'245.00**	2 35 566
110	100	4	10	6500	**175 567 005**	**1'483.00**	2 35 566
140	125	5	10	11500	**175 567 006**	**1'871.00**	2 35 566
160	150	6	10	16600	**175 567 007**	**2'316.00**	2 35 566
225	200	8	10	39600	**175 567 008**	**3'035.00**	2 35 566
280	250	10	10	55200	**175 567 009**	**6'290.00**	2 35 566
315	300	12	10	80000	**175 567 010**	**7'928.00**	2 35 566

d (mm)	PTFE Code	CHF	PF	Gewicht (kg)
63	**175 567 202**	**1'113.00**	2 35 767	1.080
75	**175 567 203**	**1'275.00**	2 35 767	1.192
90	**175 567 204**	**1'547.00**	2 35 767	1.992
110	**175 567 205**	**1'842.00**	2 35 767	2.072
140	**175 567 206**	**2'326.00**	2 35 767	2.667
160	**175 567 207**	**2'878.00**	2 35 767	3.887
225	**175 567 208**	**3'772.00**	2 35 767	7.242
280	**175 567 209**	**7'817.00**	2 35 767	14.623
315	**175 567 210**	**9'852.00**	2 35 767	19.513

d (mm)	d2 (mm)	D (mm)	D1 min. (mm)	D1 max. (mm)	H (mm)	H1 (mm)	H2 (mm)	H3 (mm)	L (mm)	L1 (mm)	L2 (mm)	Q1 (mm)	Q2 (mm)
63	104	19	120	125	264	77	134	54	45	106	205	40	
75	115	19	140	145	277	83	140	54	46	106	205	54	35
90	131	19	150	160	289	89	146	54	49	106	205	67	50
110	161	19	175	191	325	104	167	55	56	106	255	88	74
140	187	23	210	216	352	117	181	55	64	106	255	113	97
160	215	24	241	241	373	130	189	55	72	106	255	139	123
225	267	23	290	295	435	158	210	67	73	140	408	178	169
280	329	25	353	362	554	205	264	85	113	149	408	210	207
315	379	25	400	432	598	228	285	85	113	149	408	256	253

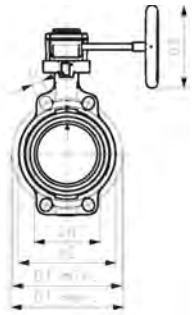

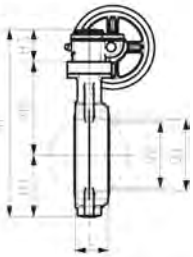

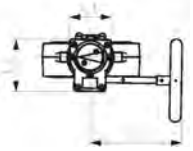

SYGEF Standard
Absperrklappe Typ 567
Mit Handgetriebe

Ausführung:

- Werkstoff: PVDF
- Baulänge nach EN 558, ISO 5752
- Anschlussmasse nach: ISO 7005 PN10, EN 1092 PN 10, DIN 2501 PN 10, ANSI/ASME B 16.5 Klasse 150, BS 1560: 1989, JIS B 2220

d (mm)	DN (mm)	Zoll (inch)	PN (bar)	kv-Wert (Δp=1 bar) (l/min)	FKM Code	CHF	PF
63	50	2	10	1470	**175 567 022**	**1'035.00**	2 35 566
75	65	2 ½	10	2200	**175 567 023**	**1'204.00**	2 35 566
90	80	3	10	3000	**175 567 024**	**1'399.00**	2 35 566
110	100	4	10	6500	**175 567 025**	**1'602.00**	2 35 566
140	125	5	10	11500	**175 567 026**	**1'941.00**	2 35 566
160	150	6	10	16600	**175 567 027**	**2'332.00**	2 35 566
225	200	8	10	39600	**175 567 028**	**2'962.00**	2 35 566
280	250	10	10	55200	**175 567 029**	**5'824.00**	2 35 566
315	300	12	10	80000	**175 567 030**	**7'290.00**	2 35 566

d (mm)	PTFE Code	CHF	PF	Gewicht (kg)
63	**175 567 222**	**2'174.00**	2 35 767	3.118
75	**175 567 223**	**2'336.00**	2 35 767	3.230
90	**175 567 224**	**2'608.00**	2 35 767	3.534
110	**175 567 225**	**2'903.00**	2 35 767	4.062
140	**175 567 226**	**3'326.00**	2 35 767	4.657
160	**175 567 227**	**3'757.00**	2 35 767	5.877
225	**175 567 228**	**4'418.00**	2 35 767	7.810
280	**175 567 229**	**8'560.00**	2 35 767	15.410
315	**175 567 230**	**10'595.00**	2 35 767	36.000

d (mm)	d2 (mm)	D (mm)	D1 min. (mm)	D1 max. (mm)	D3 (mm)	H (mm)	H1 (mm)	H2 (mm)	H3 (mm)	L (mm)	L1 (mm)	L2 (mm)	L3 (mm)	Q1 (mm)
63	104	19	120	125	160	273	77	134	62	45	78	112	179	40
75	115	19	140	145	160	285	83	140	62	46	78	112	179	54
90	131	19	150	160	160	297	89	146	62	49	78	112	179	67
110	160	19	175	191	160	333	104	167	62	56	78	112	179	88
140	187	23	210	216	160	360	117	181	62	64	78	112	179	113
160	215	24	241	241	160	381	130	189	62	72	78	112	179	139
225	267	23	290	295	160	430	158	210	62	73	78	112	179	178
280	329	25	353	362	200	555	205	264	69	113	97	130	198	210
315	379	25	400	432	200	605	228	285	69	113	97	130	198	256

d (mm)	Q2 (mm)
63	
75	35
90	50
110	74
140	97
160	123
225	169
280	207
315	253

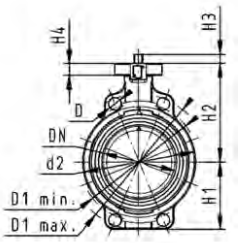

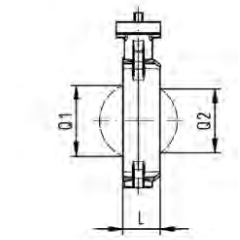

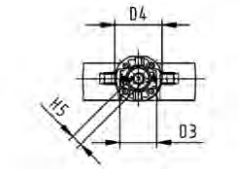

SYGEF Standard
Absperrklappe Typ 567
Freies Wellenende

Ausführung:

- Werkstoff: PVDF
- Baulänge nach EN 558, ISO 5752
- Anschlussmasse nach: ISO 7005 PN10, EN 1092 PN 10, DIN 2501 PN 10, ANSI/ASME B 16.5 Klasse 150, BS 1560: 1989, JIS B 2220
- Schnittstelle F07 für die Nennweiten DN50-200 gemäss DIN/ISO 5211
- Schnittstelle F10 für die Nennweiten DN250-300 gemäss DIN/ISO 5211

d (mm)	DN (mm)	Zoll (inch)	PN (bar)	kv-Wert (Δp=1 bar) (l/min)	FKM Code	CHF	PF
63	50	2	10	1470	**175 567 822**	**750.00**	2 35 566
75	65	2 ½	10	2200	**175 567 823**	**924.00**	2 35 566
90	80	3	10	3000	**175 567 824**	**1'124.00**	2 35 566
110	100	4	10	6500	**175 567 825**	**1'334.00**	2 35 566
140	125	5	10	11500	**175 567 826**	**1'682.00**	2 35 566
160	150	6	10	16600	**175 567 827**	**2'083.00**	2 35 566
225	200	8	10	39600	**175 567 828**	**2'731.00**	2 35 566
280	250	10	10	55200	**175 567 829**	**6'120.00**	2 35 566
315	300	12	10	80000	**175 567 830**	**7'757.00**	2 35 566

d (mm)	PTFE Code	CHF	PF	Gewicht (kg)
63	**175 567 842**	**932.00**	2 35 767	0.858
75	**175 567 843**	**1'148.00**	2 35 767	0.970
90	**175 567 844**	**1'398.00**	2 35 767	1.150
110	**175 567 845**	**1'656.00**	2 35 767	1.802
140	**175 567 846**	**2'089.00**	2 35 767	2.397
160	**175 567 847**	**2'588.00**	2 35 767	3.617
225	**175 567 848**	**3'394.00**	2 35 767	5.738
280	**175 567 849**	**7'605.00**	2 35 767	12.673
315	**175 567 850**	**9'640.00**	2 35 767	17.563

d (mm)	d2 (mm)	D (mm)	D1 min. (mm)	D1 max. (mm)	D3 (mm)	D4 (mm)	H (mm)	H1 (mm)	H2 (mm)	H3 (mm)	H4 (mm)	H5 (mm)	L (mm)	Q1 (mm)
63	104	19	120	125	70	90	222	77	134	27	23	11	45	40
75	115	19	140	145	70	90	235	83	140	27	23	11	46	54
90	131	19	150	160	70	90	247	89	146	27	23	11	49	67
110	161	19	175	191	70	90	287	104	167	16	23	14	56	88
140	187	23	210	216	70	90	313	117	181	16	23	14	64	113
160	215	24	241	241	70	90	335	130	189	19	23	17	72	139
225	267	23	290	295	70	90	387	158	210	19	23	17	73	178
280	329	25	353	362	102	125	509	205	264	40	23	22	113	210
315	379	25	400	432	102	125	553	228	285	40	23	22	113	256

d (mm)	Q2 (mm)
63	
75	35
90	50
110	74
140	97
160	123
225	169
280	207
315	253

Absperrklappen Typ 145 elektrisch

PF 3 39 643

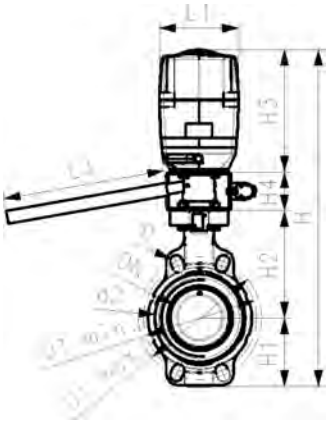

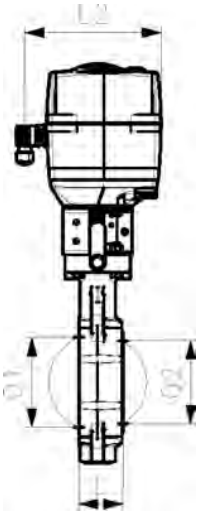

SYGEF Standard
Absperrklappe Typ 145 100-230V
Mit Handbetätigung

Ausführung:

- Werkstoff: PVDF
- Spannung 100 - 230V, 50-60 Hz
- Werkseingestellt Stellbereich 90°<)
- Heizung integriert, Rückmeldung Auf/Zu/Mitte
- Baulänge nach EN 558, ISO 5752 (DN50-200 Reihe 25, DN250-300 Reihe 16)
- Anschlussmasse nach: ISO 7005 PN10, EN 1092 PN 10, DIN 2501 PN 10, ANSI/ASME B 16.5 Klasse 150, BS 1560: 1989, JIS B 2220

Option:

- Armatur und Antrieb individuell konfigurierbar
- Optionales Zubehör: Rückstelleinheit mit integrierter Batterie, Überwachungskarte, Stellungsregler, Feldbusanbindung

d (mm)	DN (mm)	Zoll (inch)	PN (bar)	kv-Wert (Δp=1 bar) (l/min)	FKM Code	CHF	Gewicht (kg)
63	50	2	10	1470	**199 145 562**	**1'718.00**	5.718
75	65	2 ½	10	2200	**199 145 563**	**1'791.00**	5.830
90	80	3	10	3000	**199 145 564**	**1'864.00**	6.010
110	100	4	10	6500	**199 145 565**	**1'972.00**	6.662
140	125	5	10	11500	**199 145 566**	**2'247.00**	7.257
160	150	6	10	16600	**199 145 567**	**2'621.00**	8.477
225	200	8	10	39600	**199 145 568**	**3'170.00**	15.138

d (mm)	Stellantrieb Typ	d2 (mm)	D (mm)	D1 min. (mm)	D1 max. (mm)	H (mm)	H1 (mm)	H2 (mm)	H3 (mm)	H4 (mm)	L (mm)	L1 (mm)	L2 (mm)	L3 (mm)
63	EA-120	104	19	120	125	475	77	134	188	75	45	122	180	250
75	EA-120	115	19	140	145	488	83	140	188	75	46	122	180	250
90	EA-120	131	19	150	160	488	89	146	188	60	49	122	180	250
110	EA-120	161	19	175	191	520	104	167	188	60	56	122	180	250
140	EA-120	187	23	210	216	547	117	181	188	60	64	122	180	250
160	EA-120	215	24	241	241	568	130	189	188	60	72	122	180	250
225	EA-250	267	23	290	295	635	158	210	208	60	73	122	180	250

d (mm)	Q1 (mm)	Q2 (mm)
63	40	
75	54	35
90	67	50
110	88	74
140	113	97
160	139	123
225	178	169

Absperrklappe Typ 240

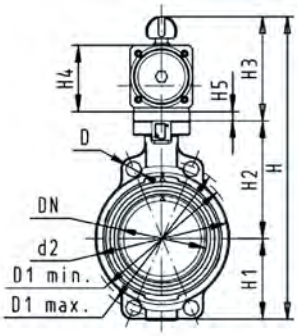

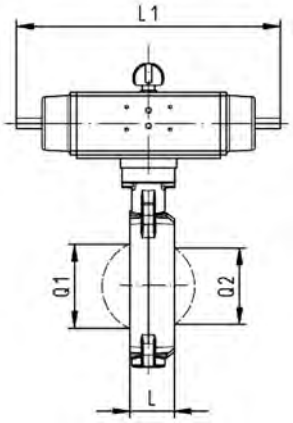

SYGEF Standard
Absperrklappe Typ 240
FC (Federkraft schliessend)
Ohne Handbetätigung

Ausführung:

- Werkstoff: PVDF
- Stellbereich 90°<)
- Baulänge nach EN 558, ISO 5752
- Anschlussmasse nach: ISO 7005 PN10, EN 1092 PN 10, DIN 2501 PN 10, ANSI/ASME B 16.5 Klasse 150, BS 1560: 1989, JIS B 2220

d (mm)	Zoll (inch)	DN (mm)	PN (bar)	kv-Wert (Δp=1 bar) (l/min)	FKM Code	CHF	PF	Gewicht (kg)
63	2	50	10	1470	**199 240 462**	**949.00**	3 39 644	3.758
75	2 ½	65	10	2200	**199 240 463**	**1'054.00**	3 39 644	3.173
90	3	80	10	3000	**199 240 464**	**1'207.00**	3 39 644	3.550
110	4	100	10	6500	**199 240 465**	**1'539.00**	3 39 644	5.439
140	5	125	10	11500	**199 240 466**	**1'870.00**	3 39 644	6.997
160	6	150	10	16600	**199 240 467**	**2'203.00**	3 39 644	10.538
225	8	200	10	39600	**199 240 468**	**3'386.00**	3 39 644	15.138
280	10	250	10	55200	**199 240 469**	**4'459.00**	3 39 644	29.670
315	12	300	10	80000	**199 240 470**	**5'814.00**	3 39 644	38.156

d (mm)	Stellantrieb Typ	d2 (mm)	D (mm)	D1 min. (mm)	D1 max. (mm)	H (mm)	H1 (mm)	H2 (mm)	H3 (mm)	H4 (mm)	H5 (mm)	L (mm)	L1 (mm)
63	PA-30 FC	104	19	120	125	327	77	134	117	70	15	45	276
75	PA-30 FC	115	19	140	145	340	83	140	117	70	15	46	276
90	PA-35 FC	131	19	150	160	361	89	146	126	78	15	49	326
110	PA-40 FC	161	19	175	191	400	104	167	129	86		56	370
140	PA-45 FC	187	23	210	216	436	117	181	139	96		64	411
160	PA-50 FC	215	24	241	241	468	130	189	149	106		72	423
225	PA-55 FC	267	23	290	295	529	158	210	161	118		73	452
280	PA-65 FC	329	25	353	362	808	205	264	191	148		113	648
315	PA-70 FC	379	25	400	432	866	228	285	196	157		113	663

d (mm)	L2 (mm)	Q1 (mm)	Q2 (mm)
63	65	40	
75	65	54	35
90	72	67	50
110	80	88	74
140	90	113	97
160	100	139	123
225	112	178	169
280	137	210	207
315	145	256	253

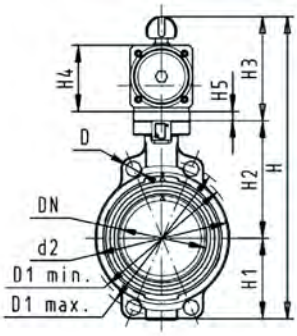

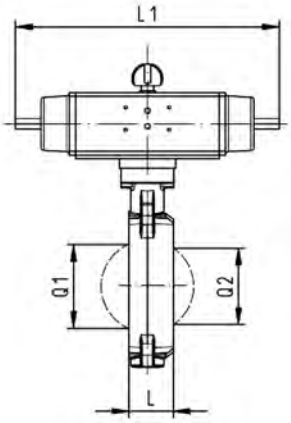

SYGEF Standard
Absperrklappe Typ 240
FO (Federkraft öffnend)
Ohne Handbetätigung

Ausführung:

- Werkstoff: PVDF
- Stellbereich 90°<)
- Baulänge nach EN 558, ISO 5752
- Anschlussmasse nach: ISO 7005 PN10, EN 1092 PN 10, DIN 2501 PN 10, ANSI/ASME B 16.5 Klasse 150, BS 1560: 1989, JIS B 2220

d (mm)	Zoll (inch)	DN (mm)	PN (bar)	kv-Wert (Δp=1 bar) (l/min)	FKM Code	CHF	PF	Gewicht (kg)
63	2	50	10	1470	**199 240 482**	**949.00**	3 39 644	3.258
75	2 ½	65	10	2200	**199 240 483**	**1'054.00**	3 39 644	3.370
90	3	80	10	3000	**199 240 484**	**1'207.00**	3 39 644	3.550
110	4	100	10	6500	**199 240 485**	**1'539.00**	3 39 644	5.422
140	5	125	10	11500	**199 240 486**	**1'870.00**	3 39 644	6.997
160	6	150	10	16600	**199 240 487**	**2'203.00**	3 39 644	10.538
225	8	200	10	39600	**199 240 488**	**3'386.00**	3 39 644	15.138
280	10	250	10	55200	**199 240 489**	**4'459.00**	3 39 644	32.529
315	12	300	10	80000	**199 240 490**	**5'814.00**	3 39 644	37.419

d (mm)	Stellantrieb Typ	d2 (mm)	D (mm)	D1 min. (mm)	D1 max. (mm)	H (mm)	H1 (mm)	H2 (mm)	H3 (mm)	H4 (mm)	H5 (mm)	L (mm)	L1 (mm)
63	PA-30 FO	104	19	120	125	327	77	134	117	70	15	45	276
75	PA-30 FO	115	19	140	145	340	83	140	117	70	15	46	276
90	PA-35 FO	131	19	150	160	361	89	146	126	78	15	49	326
110	PA-40 FO	161	19	175	191	400	104	167	129	86		56	370
140	PA-45 FO	187	23	210	216	436	117	181	139	96		64	411
160	PA-50 FO	215	24	241	241	468	130	189	149	106		72	423
225	PA-55 FO	267	23	290	295	529	158	210	161	118		73	452
280	PA-70 FO	329	25	353	362	808	205	264	191	148		113	648
315	PA-70 FO	379	25	400	432	866	228	285	196	157		113	663

d (mm)	L2 (mm)	Q1 (mm)	Q2 (mm)
63	65	40	
75	65	54	35
90	72	67	50
110	80	88	74
140	90	113	97
160	100	139	123
225	112	178	169
280	137	210	207
315	145	256	253

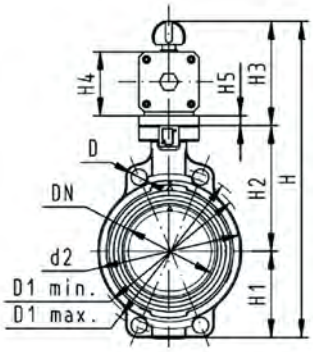

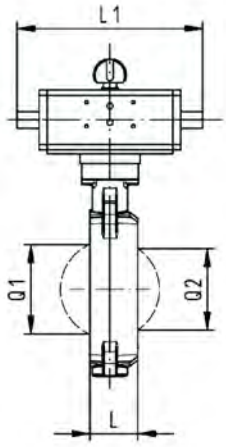

SYGEF Standard
Absperrklappe Typ 240
DA (Doppelt wirkend)
Ohne Handbetätigung

Ausführung:

- Werkstoff: PVDF
- Stellbereich 90°<)
- Baulänge nach EN 558, ISO 5752
- Anschlussmasse nach: ISO 7005 PN10, EN 1092 PN 10, DIN 2501 PN 10, ANSI/ASME B 16.5 Klasse 150, BS 1560: 1989, JIS B 2220

d (mm)	Zoll (inch)	DN (mm)	PN (bar)	kv-Wert (Δp=1 bar) (l/min)	FKM Code	CHF	PF	Gewicht (kg)
63	2	50	10	1470	**199 240 502**	**786.00**	3 39 644	2.368
75	2 ½	65	10	2200	**199 240 503**	**829.00**	3 39 644	2.488
90	3	80	10	3000	**199 240 504**	**907.00**	3 39 644	2.970
110	4	100	10	6500	**199 240 505**	**1'144.00**	3 39 644	3.987
140	5	125	10	11500	**199 240 506**	**1'554.00**	3 39 644	4.247
160	6	150	10	16600	**199 240 507**	**1'744.00**	3 39 644	7.017
225	8	200	10	39600	**199 240 508**	**2'442.00**	3 39 644	9.138
280	10	250	10	55200	**199 240 509**	**3'738.00**	3 39 644	20.233
315	12	300	10	80000	**199 240 510**	**4'748.00**	3 39 644	28.223

d (mm)	Stellantrieb Typ	d2 (mm)	D (mm)	D1 min. (mm)	D1 max. (mm)	H (mm)	H1 (mm)	H2 (mm)	H3 (mm)	H4 (mm)	H5 (mm)	L (mm)	L1 (mm)
63	PA-35 DA	104	19	120	125	317	77	134	107	60	15	45	177
75	PA-35 DA	115	19	140	145	330	83	140	107	60	15	46	177
90	PA-40 DA	131	19	150	160	348	89	146	113	66	15	49	190
110	PA-45 DA	161	19	175	191	372	104	167	102	71		56	235
140	PA-45 DA	187	23	210	216	408	117	181	111	78		64	235
160	PA-55 DA	215	24	241	241	448	130	189	129	86		72	279
225	PA-55 DA	267	23	290	295	507	158	210	139	96		73	279
280	PA-65 DA	329	25	353	362	748	205	264	161	118		113	350
315	PA-70 DA	379	25	400	432	816	228	285	173	130		113	381

d (mm)	L2 (mm)	Q1 (mm)	Q2 (mm)
63	55	40	
75	55	54	35
90	60	67	50
110	65	88	74
140	72	113	97
160	80	139	123
225	90	178	169
280	112	210	207
315	125	256	253

Endeinbauklappe Typ 578 handbetätigt

PF 2 35 A84

SYGEF Standard
Endeinbauklappe Typ 578
Handhebel mit Rasterstellungen

Ausführung:

- Gehäusematerial: PP-GF mit SS316 Gewindeeinsätzen
- Baulänge nach EN 558, ISO 5752 (DN50 - 200 line 25, DN250 - 300 line 10)
- Anschlussmasse nach ISO 7005, EN 1092 PN10, DIN 2501 PN10
- Wir empfehlen für die Nennweiten DN250 und DN300 die Ausführung mit Handhebel nur bis zu einem Systemdruck von 6 bar einzusetzen

Option:

- Optionales Zubehör: Positionsrückmeldung über Endschalter integriert im Ventil (Endschalter müssen separat bestellt werden)

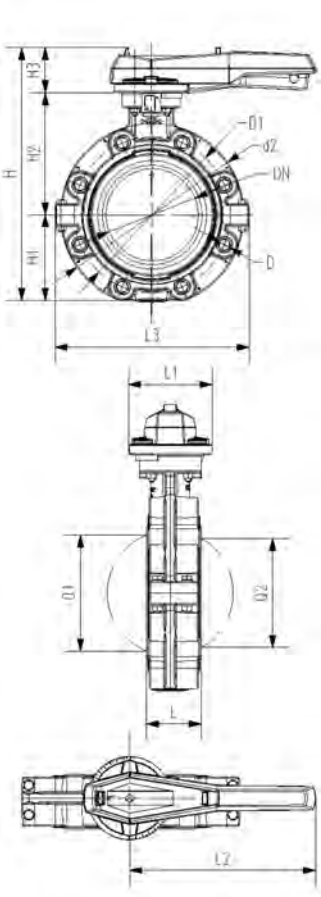

d (mm)	Zoll (inch)	DN (mm)	PN (bar)	kv-Wert (Δp=1 bar) (l/min)	FKM Code	CHF	Gewicht (kg)
63	2	50	10	1470	**175 578 002**	**1'384.00**	1.800
75	2 ½	65	10	2200	**175 578 003**	**1'587.00**	1.895
90	3	80	10	3000	**175 578 004**	**1'924.00**	2.251
110	4	100	10	6500	**175 578 005**	**2'291.00**	3.146
140	5	125	10	11500	**175 578 006**	**2'891.00**	4.660
160	6	150	10	16600	**175 578 007**	**3'578.00**	6.430
225	8	200	10	39600	**175 578 008**	**4'689.00**	8.625
280	10	250	10	55200	**175 578 009**	**9'348.00**	19.528
315	12	300	10	80000	**175 578 010**	**11'218.00**	26.106

d (mm)	D	d2 (mm)	D1 (mm)	H (mm)	H1 (mm)	H2 (mm)	H3 (mm)	L (mm)	L1 (mm)	L2 (mm)	L3 (mm)	Q1 (mm)	Q2 (mm)
63	M16	160	125	265	77	134	54	45	106	205	165	40	
75	M16	180	145	277	83	140	54	46	106	205	182	54	35
90	M16	195	160	289	89	146	54	49	106	205	210	67	50
110	M16	226	180	326	106	167	55	56	106	255	240	88	74
140	M16	258	210	357	121	181	55	64	106	255	272	113	97
160	M20	284	240	377	133	189	55	72	106	255	300	139	123
225	M20	341	295	436	159	210	67	73	140	408	360	178	169
280	M20	412	350	536	205	264	67	113	140	408	440	210	207
315	M20	482	400	586	234	285	67	113	140	408	510	256	253

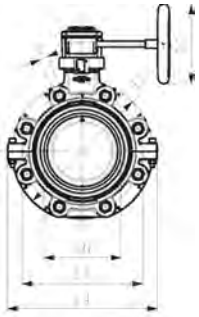

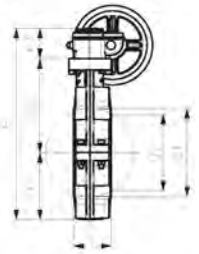

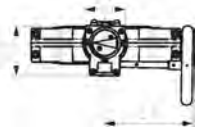

SYGEF Standard
Endeinbauklappe Typ 578
Mit Handgetriebe

Ausführung:

- Gehäusematerial: PP-GF mit SS316 Gewindeeinsätzen
- Baulänge nach EN 558, ISO 5752 (DN50 - 200 line 25, DN250 - 300 line 10)
- Anschlussmasse nach ISO 7005, EN 1092 PN10, DIN 2501 PN10

Option:

- Optionales Zubehör: Positionsrückmeldung über Endschalter integriert im Ventil (Endschalter müssen separat bestellt werden)

d (mm)	Zoll (inch)	DN (mm)	PN (bar)	kv-Wert (Δp=1 bar) (l/min)	FKM Code	CHF	Gewicht (kg)
63	2	50	10	1470	**175 578 022**	**1'386.00**	3.562
75	2 ½	65	10	2200	**175 578 023**	**1'637.00**	3.721
90	3	80	10	3000	**175 578 024**	**1'925.00**	3.929
110	4	100	10	6500	**175 578 025**	**2'226.00**	4.834
140	5	125	10	11500	**175 578 026**	**2'727.00**	6.348
160	6	150	10	16600	**175 578 027**	**3'305.00**	8.109
225	8	200	10	39600	**175 578 028**	**4'237.00**	9.353
280	10	250	10	55200	**175 578 029**	**8'447.00**	21.210
315	12	300	10	80000	**175 578 030**	**10'137.00**	27.746

d (mm)	d2 (mm)	D	D1 (mm)	D3 (mm)	H (mm)	H1 (mm)	H2 (mm)	H3 (mm)	L (mm)	L1 (mm)	L2 (mm)	L3 (mm)	L4 (mm)	Q1 (mm)	Q2 (mm)
63	160	M16	125	160	273	77	134	62	45	78	112	179	165	40	
75	180	M16	145	150	285	83	140	62	46	78	112	179	182	54	35
90	195	M16	160	150	297	89	146	62	49	78	112	179	210	67	50
110	226	M16	180	150	335	106	167	62	56	78	112	179	240	88	74
140	258	M16	210	150	364	121	181	62	64	78	112	179	272	113	97
160	284	M20	240	160	384	133	189	62	72	78	112	179	300	139	123
225	341	M20	295	160	431	159	210	62	73	78	112	179	360	178	169
280	412	M20	350	200	555	205	264	69	113	97	130	198	440	210	207
315	482	M20	400	200	605	234	285	69	113	97	130	198	510	256	253

PF 2 35 A84

SYGEF Standard
Endeinbauklappe Typ 578
Freies Wellenende

Ausführung:

- Gehäusematerial: PP-GF mit SS316 Gewindeeinsätzen
- Baulänge nach EN 558, ISO 5752 (DN50 - 200 line 25, DN250 - 300 line 10)
- Anschlussmasse nach ISO 7005, EN 1092 PN10, DIN 2501 PN10
- Schnittstelle F07 gemäss DIN/ISO 5211
- Schnittstelle F10 für die Nennweiten DN250-300 gemäss DIN/ISO 5211

Option:

- Optionales Zubehör: Positionsrückmeldung über Endschalter integriert im Ventil (Endschalter müssen separat bestellt werden)

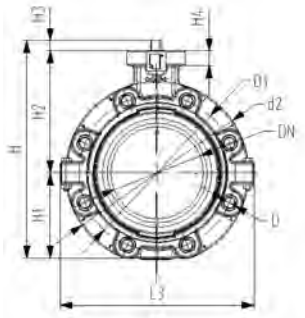

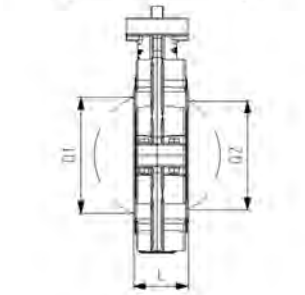

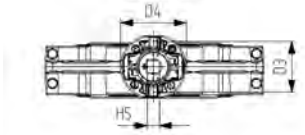

d (mm)	Zoll (inch)	DN (mm)	PN (bar)	kv-Wert (Δp=1 bar) (l/min)	FKM Code	CHF	Gewicht (kg)
63	2	50	10	1470	**175 578 822**	**1'159.00**	1.299
75	2 ½	65	10	2200	**175 578 823**	**1'428.00**	1.456
90	3	80	10	3000	**175 578 824**	**1'737.00**	1.701
110	4	100	10	6500	**175 578 825**	**2'061.00**	2.606
140	5	125	10	11500	**175 578 826**	**2'599.00**	4.120
160	6	150	10	16600	**175 578 827**	**3'219.00**	5.881
225	8	200	10	39600	**175 578 828**	**4'219.00**	7.125
280	10	250	10	55200	**175 578 829**	**8'411.00**	17.880
315	12	300	10	80000	**175 578 830**	**10'093.00**	24.416

d (mm)	d2 (mm)	D	D1 (mm)	D3 (mm)	D4 (mm)	H (mm)	H1 (mm)	H2 (mm)	H3 (mm)	H4 (mm)	H5 (mm)	L (mm)	Q1 (mm)	Q2 (mm)
63	160	M16	125	70	90	238	77	134	27	23	11	45	40	
75	180	M16	145	70	90	250	83	140	27	23	11	46	54	35
90	195	M16	160	70	90	262	89	146	27	23	11	49	67	50
110	226	M16	180	70	90	289	106	167	16	23	14	56	88	74
140	258	M16	210	70	90	318	121	181	16	23	14	64	113	97
160	284	M20	240	70	90	341	133	189	19	23	17	72	139	123
225	341	M20	295	70	90	388	159	210	19	23	17	73	178	169
280	412	M20	350	102	125	509	205	264	40	23	22	113	210	207
315	482	M20	400	102	125	559	234	285	40	23	22	113	256	253

Endeinbauklappe Typ 146 elektrisch

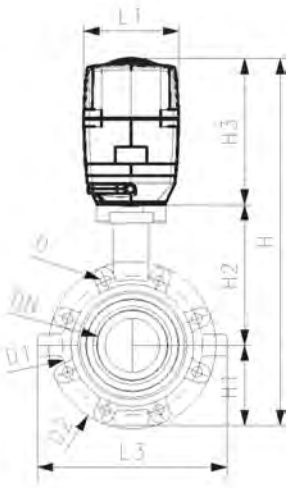

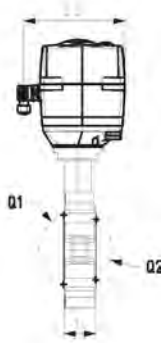

SYGEF Standard
Endeinbauklappe Typ 146 100-230V
Ohne Handbetätigung

Ausführung:

- Spannung 100 - 230V, 50-60 Hz
- Werkseingestellt Stellbereich 90°<)
- Heizung integriert, Rückmeldung Auf/Zu/Mitte
- Baulänge nach EN 558, ISO 5752 (DN50-200 Reihe 25, DN250-300 Reihe 16)
- Anschlussmasse nach ISO 7005, EN 1092 PN10, DIN 2501 PN10

Option:

- Armatur und Antrieb individuell konfigurierbar
- Optionales Zubehör: Rückstelleinheit mit integrierter Batterie, Überwachungskarte, Stellungsregler, Feldbusanbindung

d (mm)	Zoll (inch)	DN (mm)	PN (bar)	kv-Wert (Δp=1 bar) (l/min)	FKM Code	CHF	PF	Gewicht (kg)
63	2	50	10	1470	**199 146 582**	**1'833.00**	3 39 A85	4.299
75	2 ½	65	10	2200	**199 146 583**	**1'922.00**	3 39 A85	4.456
90	3	80	10	3000	**199 146 584**	**2'013.00**	3 39 A85	4.701
110	4	100	10	6500	**199 146 585**	**2'166.00**	3 39 A85	5.606
140	5	125	10	11500	**199 146 586**	**2'495.00**	3 39 A85	7.120
160	6	150	10	16600	**199 146 587**	**2'930.00**	3 39 A85	8.881
225	8	200	10	39600	**199 146 588**	**3'581.00**	3 39 A85	13.625
280	10	250	6	55200	**199 146 589**	**6'092.00**	3 39 A85	24.385
315	12	300	4	80000	**199 146 590**	**7'310.00**	3 39 A85	30.916

d (mm)	Stellantrieb Typ	d2 (mm)	D	D1 (mm)	H (mm)	H1 (mm)	H2 (mm)	H3 (mm)	L (mm)	L1 (mm)	L2 (mm)	L3 (mm)	Q1 (mm)	Q2 (mm)
63	EA-45	160	M16	125	399	77	134	188	45	122	180	165	40	
75	EA-45	180	M16	145	411	83	140	188	46	122	180	182	54	35
90	EA-120	195	M16	160	423	89	146	188	49	122	180	210	67	50
110	EA-120	226	M16	180	461	106	167	188	56	122	180	240	88	74
140	EA-120	258	M16	210	490	121	181	188	64	122	180	272	113	97
160	EA-120	284	M20	240	510	133	189	188	72	122	180	300	139	123
225	EA-120	341	M20	295	577	159	210	208	73	122	180	360	178	169
280	EA-120	412	M20	350	677	205	164	208	113	122	180	440	210	207
315	EA-250	482	M20	400	727	234	285	208	113	122	180	510	256	253

Endeinbauklappe Typ 243 pneumatisch

PF 3 39 A86

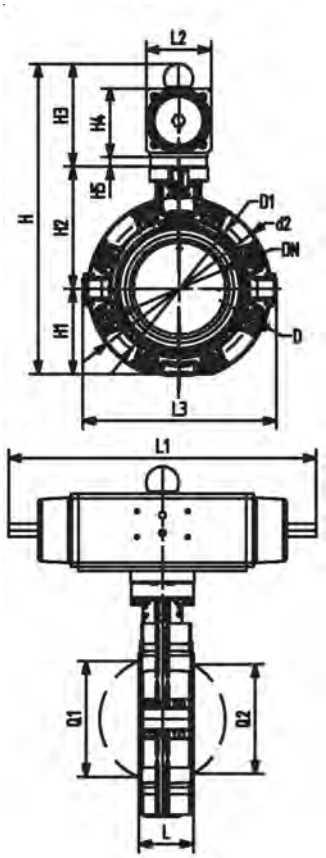

SYGEF Standard
Endeinbauklappe Typ 243
FC (Federkraft schliessend)
Ohne Handbetätigung

Ausführung:

- Gehäusematerial: PP-GF mit SS316 Gewindeeinsätzen
- Stellbereich 90°<)
- Baulänge nach EN 558, ISO 5752 (DN50 - 200 line 25, DN250 - 300 line 10)
- Anschlussmasse nach ISO 7005, EN 1092 PN10, DIN 2501 PN10

Option:

- Optionales Zubehör: Positionsrückmeldung über Endschalter integriert im Ventil (Endschalter müssen separat bestellt werden)

d (mm)	Zoll (inch)	DN (mm)	PN (bar)	kv-Wert (Δp=1 bar) (l/min)	FKM Code	CHF	Gewicht (kg)
63	2	50	10	1470	**199 243 462**	**974.00**	3.499
75	2 ½	65	10	2200	**199 243 463**	**1'083.00**	3.656
90	3	80	10	3000	**199 243 464**	**1'241.00**	4.692
110	4	100	10	6500	**199 243 465**	**1'583.00**	6.406
140	5	125	10	11500	**199 243 466**	**1'923.00**	9.222
160	6	150	10	16600	**199 243 467**	**2'266.00**	12.902
225	8	200	10	39600	**199 243 468**	**3'478.00**	16.691
280	10	250	10	55200	**199 243 469**	**5'917.00**	33.880
315	12	300	10	80000	**199 243 470**	**7'101.00**	43.985

d (mm)	Stellantrieb Typ	d2 (mm)	D	D1 (mm)	H (mm)	H1 (mm)	H2 (mm)	H3 (mm)	H4 (mm)	H5 (mm)	L (mm)	L1 (mm)	L2 (mm)	L3 (mm)
63	PA-30 FC	160	M16	125	399	77	134	117	70	15	45	276	65	165
75	PA-30 FC	180	M16	145	340	83	140	117	70	15	46	276	65	182
90	PA-35 FC	195	M16	160	361	89	146	126	78	15	49	326	72	210
110	PA-40 FC	226	M16	180	402	106	167	129	86		56	370	80	240
140	PA-45 FC	258	M16	210	441	121	181	139	96		64	411	90	272
160	PA-50 FC	284	M20	240	471	133	189	149	106		72	423	100	300
225	PA-55 FC	341	M20	295	530	159	210	161	118		73	452	112	360
280	PA-65 FC	412	M20	350	660	205	264	191	148		113	648	137	440
315	PA-70 FC	482	M20	400	715	234	285	196	157		113	663	145	510

d (mm)	Q1 (mm)	Q2 (mm)
63	40	
75	54	35
90	67	50
110	88	74
140	113	97
160	139	123
225	178	169
280	210	207
315	256	253

PF 3 39 A86

SYGEF Standard
Endeinbauklappe Typ 243
FO (Federkraft öffnend)
Ohne Handbetätigung

Ausführung:

- Gehäusematerial: PP-GF mit SS316 Gewindeeinsätzen
- Stellbereich 90°<)
- Baulänge nach EN 558, ISO 5752 (DN50 - 200 line 25, DN250 - 300 line 10)
- Anschlussmasse nach ISO 7005, EN 1092 PN10, DIN 2501 PN10

Option:

- Optionales Zubehör: Positionsrückmeldung über Endschalter integriert im Ventil (Endschalter müssen separat bestellt werden)

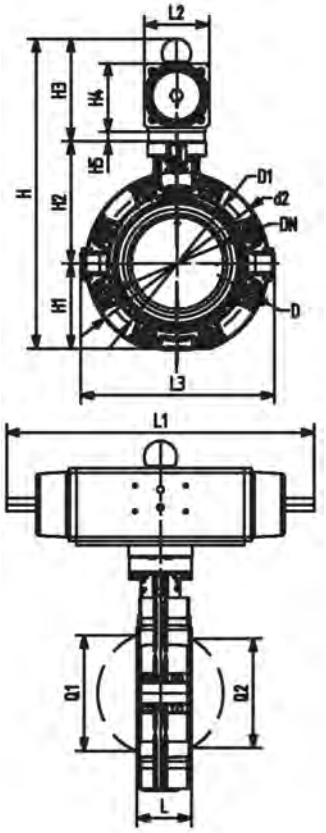

d (mm)	Zoll (inch)	DN (mm)	PN (bar)	kv-Wert (Δp=1 bar) (l/min)	FKM Code	CHF	Gewicht (kg)
63	2	50	10	1470	**199 243 482**	**885.00**	3.499
75	2 ½	65	10	2200	**199 243 483**	**984.00**	3.656
90	3	80	10	3000	**199 243 484**	**1'128.00**	4.692
110	4	100	10	6500	**199 243 485**	**1'438.00**	6.406
140	5	125	10	11500	**199 243 486**	**1'748.00**	9.222
160	6	150	10	16600	**199 243 487**	**2'058.00**	12.902
225	8	200	10	39600	**199 243 488**	**3'161.00**	16.691
280	10	250	10	55200	**199 243 489**	**5'375.00**	33.880
315	12	300	10	80000	**199 243 490**	**6'449.00**	43.985

d (mm)	Stellantrieb Typ	d2 (mm)	D	D1 (mm)	H (mm)	H1 (mm)	H2 (mm)	H3 (mm)	H4 (mm)	H5 (mm)	L (mm)	L1 (mm)	L2 (mm)	L3 (mm)
63	PA-30 FO	160	M16	125	328	77	134	117	70	15	45	276	65	165
75	PA-30 FO	180	M16	145	340	83	140	117	70	15	46	276	65	182
90	PA-35 FO	195	M16	160	361	89	146	126	78	15	49	326	72	210
110	PA-40 FO	226	M16	180	402	106	167	129	86		56	370	80	240
140	PA-45 FO	258	M16	210	441	121	181	139	96		64	411	90	272
160	PA-50 FO	284	M20	240	471	133	189	149	106		72	423	100	300
225	PA-55 FO	341	M20	295	530	159	210	161	118		73	452	112	360
280	PA-70 FO	412	M20	350	660	205	264	191	148		113	648	137	440
315	PA-70 FO	482	M20	400	715	234	285	196	157		113	663	145	510

d (mm)	Q1 (mm)	Q2 (mm)
63	40	
75	54	35
90	67	50
110	88	74
140	113	97
160	139	123
225	178	169
280	210	207
315	256	253

PF 3 39 A86

SYGEF Standard
Endeinbauklappe Typ 243
DA (Doppelt wirkend)
Ohne Handbetätigung

Ausführung:

- Gehäusematerial: PP-GF mit SS316 Gewindeeinsätzen
- Stellbereich 90°<)
- Baulänge nach EN 558, ISO 5752 (DN50 - 200 line 25, DN250 - 300 line 10)
- Anschlussmasse nach ISO 7005, EN 1092 PN10, DIN 2501 PN10

Option:

- Optionales Zubehör: Positionsrückmeldung über Endschalter integriert im Ventil (Endschalter müssen separat bestellt werden)

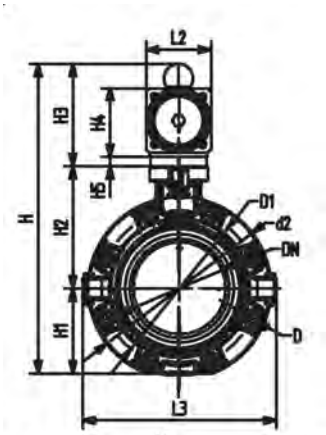

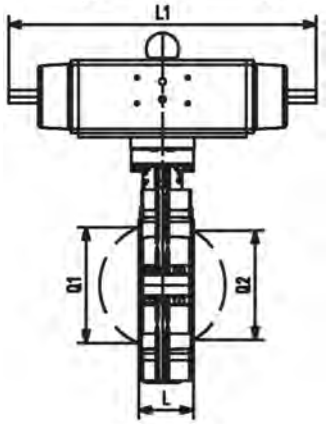

d (mm)	Zoll (inch)	DN (mm)	PN (bar)	kv-Wert (Δp=1 bar) (l/min)	FKM Code	CHF	Gewicht (kg)
63	2	50	10	1470	**199 243 502**	**855.00**	3.499
75	2 ½	65	10	2200	**199 243 503**	**901.00**	3.656
90	3	80	10	3000	**199 243 504**	**988.00**	4.692
110	4	100	10	6500	**199 243 505**	**1'244.00**	6.406
140	5	125	10	11500	**199 243 506**	**1'690.00**	9.222
160	6	150	10	16600	**199 243 507**	**1'897.00**	12.902
225	8	200	10	39600	**199 243 508**	**2'475.00**	16.691
280	10	250	10	55200	**199 243 509**	**4'207.00**	33.880
315	12	300	10	80000	**199 243 510**	**5'048.00**	43.985

d (mm)	Stellantrieb Typ	d2 (mm)	D	D1 (mm)	H (mm)	H1 (mm)	H2 (mm)	H3 (mm)	H4 (mm)	H5 (mm)	L (mm)	L1 (mm)	L2 (mm)	L3 (mm)
63	PA-35 DA	160	M16	125	318	77	134	107	60	15	45	177	55	165
75	PA-35 DA	180	M16	145	330	83	140	107	60	15	46	177	55	182
90	PA-40 DA	195	M16	160	348	89	146	113	66	15	49	190	60	210
110	PA-45 DA	226	M16	180	384	106	167	111	78		56	235	72	240
140	PA-45 DA	258	M16	210	413	121	181	111	78		64	235	72	272
160	PA-55 DA	284	M20	240	461	133	189	139	96		72	279	90	300
225	PA-55 DA	341	M20	295	508	159	210	139	96		73	279	90	360
280	PA-65 DA	412	M20	350	630	205	264	161	118		113	350	112	440
315	PA-70 DA	482	M20	400	692	234	285	173	130		113	381	124	510

d (mm)	Q1 (mm)	Q2 (mm)
63	40	
75	54	35
90	67	50
110	88	74
140	113	97
160	139	123
225	178	169
280	210	207
315	256	253

Kegelrückschlagventile Typ 561 und 562

PF 2 35 990

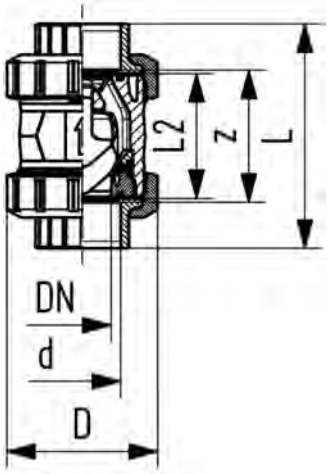

SYGEF Standard
Rückschlagventil Typ 561
Mit Schweissmuffen metrisch

Ausführung:

- Werkstoff: PVDF
- Ventil ist dicht ab einer Wassersäule von 2m
- Radial ein- und ausbaubar
- Vibrationsfrei auch bei hohen Durchflussgeschwindigkeiten
- Strömungsoptimierter Rückschlagkegel, zweifach geführt
- Für vertikalen Einbau
- Gleiche Einbaumasse wie Kugelhahn Typ 546
- Z-Mass, Anschlussteil und Überwurfmutter sind **nicht kompatibel** zu Typ 360

Achtung: stellen Sie sicher, dass der innere Durchmesser nicht durch Schweissrückstände vermindert ist (Gefahr der Turbulenz)

d (mm)	DN (mm)	PN (bar)	kv-Wert (Δp=1 bar) (l/min)	FKM Code	CHF	Gewicht (kg)	D (mm)	L (mm)	L2 (mm)	z (mm)
16	10	16	190	**175 561 011**	**345.00**	0.160	50	93	56	67
20	15	16	180	**175 561 012**	**348.00**	0.160	50	95	56	66
25	20	16	380	**175 561 013**	**428.00**	0.340	58	109	65	77
32	25	16	460	**175 561 014**	**503.00**	0.360	68	119	71	83
40	32	16	850	**175 561 015**	**828.00**	0.670	84	135	85	99
50	40	16	1080	**175 561 016**	**893.00**	0.990	97	147	89	105
63	50	16	1670	**175 561 017**	**1'507.00**	1.770	124	168	101	117
75	65	16	2950	**175 561 018**	**2'870.00**	3.630	166	233	136	167
90	80	16	3600	**175 561 019**	**3'588.00**	5.800	200	254	141	180
110	100	16	4150	**175 561 020**	**4'305.00**	9.450	238	301	164	215

PF 2 35 990

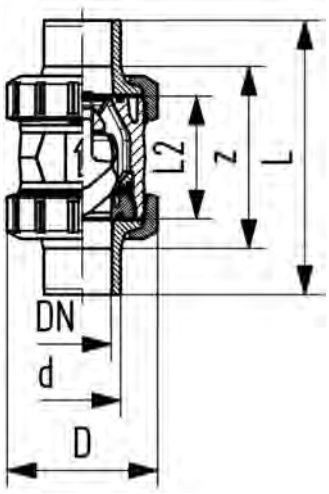

SYGEF Standard
Rückschlagventil Typ 561
Mit Muffenschweissstutzen metrisch

Ausführung:

- Werkstoff: PVDF
- Ventil ist dicht ab einer Wassersäule von 2m
- Radial ein- und ausbaubar
- Vibrationsfrei auch bei hohen Durchflussgeschwindigkeiten
- Strömungsoptimierter Rückschlagkegel, zweifach geführt
- Für vertikalen Einbau
- Gleiche Einbaumasse wie Kugelhahn Typ 546
- Z-Mass, Anschlussteil und Überwurfmutter sind **nicht kompatibel** zu Typ 360

Achtung: stellen Sie sicher, dass der innere Durchmesser nicht durch Schweissrückstände vermindert ist (Gefahr der Turbulenz)

d (mm)	DN (mm)	PN (bar)	kv-Wert (Δp=1 bar) (l/min)	FKM Code	CHF	Gewicht (kg)	D (mm)	L (mm)	L2 (mm)
16	10	16	190	**175 561 051**	**345.00**	0.160	50	110	56
20	15	16	180	**175 561 052**	**348.00**	0.170	50	120	56
25	20	16	380	**175 561 053**	**428.00**	0.370	58	139	65
32	25	16	460	**175 561 054**	**503.00**	0.400	68	150	71
40	32	16	850	**175 561 055**	**828.00**	0.670	84	170	85
50	40	16	1080	**175 561 056**	**893.00**	1.030	97	190	89
63	50	16	1670	**175 561 057**	**1'507.00**	1.830	124	220	101

PF 2 35 990

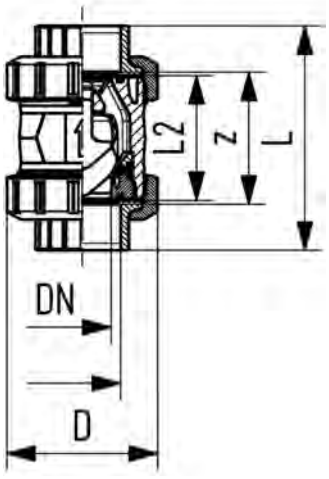

SYGEF Standard
Rückschlagventil Typ 561
Mit Gewindemuffen NPT

Ausführung:

- Werkstoff: PVDF
- Ventil ist dicht ab einer Wassersäule von 2m
- Radial ein- und ausbaubar
- Vibrationsfrei auch bei hohen Durchflussgeschwindigkeiten
- Strömungsoptimierter Rückschlagkegel, zweifach geführt
- Für vertikalen Einbau
- Gleiche Einbaumasse wie Kugelhahn Typ 546
- Z-Mass, Anschlussteil und Überwurfmutter sind **nicht kompatibel** zu Typ 360

Achtung: stellen Sie sicher, dass der innere Durchmesser nicht durch Schweissrückstände vermindert ist (Gefahr der Turbulenz)

NPT (inch)	DN (mm)	PN (bar)	kv-Wert (Δp=1 bar) (l/min)	FKM Code	CHF	Gewicht (kg)	D (mm)	L (mm)	L2 (mm)	z (mm)
⅜	10	10	190	**175 561 111**	**396.00**	0.150	50	96	56	69
½	15	10	180	**175 561 112**	**400.00**	0.160	50	99	56	64
¾	20	10	380	**175 561 113**	**492.00**	0.350	58	111	65	76
1	25	10	460	**175 561 114**	**578.00**	0.390	68	127	71	83
1 ¼	32	10	850	**175 561 115**	**952.00**	0.680	84	146	85	101
1 ½	40	10	1080	**175 561 116**	**1'027.00**	1.000	97	157	89	111
2	50	10	1670	**175 561 117**	**1'733.00**	1.770	124	183	101	135

PF 2 35 990

SYGEF Standard
Rückschlagventil Typ 561
Mit Stumpfschweissstutzen
IR-Plus metrisch

Ausführung:

- Werkstoff: PVDF
- Ventil ist dicht ab einer Wassersäule von 2m
- Radial ein- und ausbaubar
- Vibrationsfrei auch bei hohen Durchflussgeschwindigkeiten
- Strömungsoptimierter Rückschlagkegel, zweifach geführt
- Für vertikalen Einbau
- Gleiche Einbaumasse wie Kugelhahn Typ 546
- Z-Mass, Anschlussteil und Überwurfmutter sind **nicht kompatibel** zu Typ 360

Achtung: stellen Sie sicher, dass der innere Durchmesser nicht durch Schweissrückstände vermindert ist (Gefahr der Turbulenz)

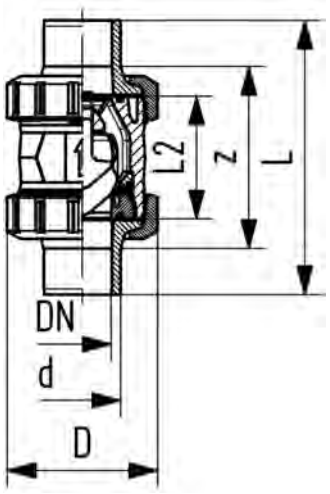

d (mm)	DN (mm)	PN (bar)	kv-Wert (Δp=1 bar) (l/min)	FKM Code	CHF	Gewicht (kg)	D (mm)	L (mm)	L2 (mm)	e (mm)
20	15	16	180	**175 561 092**	**393.00**	0.160	50	130	56	1.9
25	20	16	380	**175 561 093**	**484.00**	0.350	58	143	65	1.9
32	25	16	460	**175 561 094**	**568.00**	0.380	68	150	71	2.4
40	32	16	850	**175 561 095**	**936.00**	0.660	84	171	85	2.4
50	40	16	1080	**175 561 096**	**1'009.00**	1.000	97	191	89	3.0
63	50	16	1670	**175 561 097**	**1'703.00**	1.790	124	220	101	3.0
75	65	16	2950	**175 561 098**	**6'473.00**	3.680	166	270	136	3.6
90	80	16	3600	**175 561 099**	**8'091.00**	5.760	200	265	141	4.3
110	100	16	4150	**175 561 100**	**9'709.00**	9.270	238	305	164	5.3

PF 2 35 990

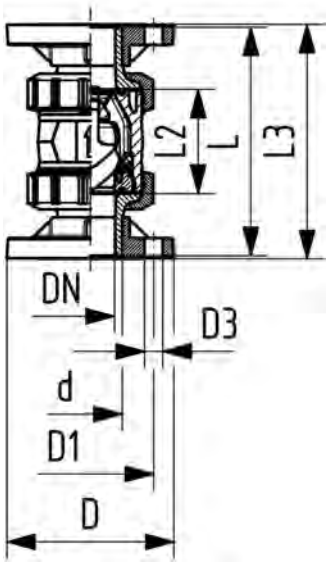

SYGEF Standard
Rückschlagventil Typ 561
Mit Festflanschen metrisch

Ausführung:

- Werkstoff: PVDF
- Ventil ist dicht ab einer Wassersäule von 2m
- Radial ein- und ausbaubar
- Vibrationsfrei auch bei hohen Durchflussgeschwindigkeiten
- Strömungsoptimierter Rückschlagkegel, zweifach geführt
- Für vertikalen Einbau
- Gleiche Einbaumasse wie Kugelhahn Typ 546
- Baulänge nach EN 558-1
- Z-Mass, Anschlussteil und Überwurfmutter sind **nicht kompatibel** zu Typ 360
- Anschlussmasse nach ISO 7005, EN 1092 PN10, DIN 2501 PN10

Achtung: stellen Sie sicher, dass der innere Durchmesser nicht durch Schweissrückstände vermindert ist (Gefahr der Turbulenz)

d (mm)	DN (mm)	PN (bar)	kv-Wert (Δp=1 bar) (l/min)	FKM Code	CHF	Gewicht (kg)
20	15	16	180	**175 561 192**	**556.00**	0.420
25	20	16	380	**175 561 193**	**685.00**	0.700
32	25	16	460	**175 561 194**	**804.00**	0.860
40	32	16	850	**175 561 195**	**1'325.00**	1.430
50	40	16	1080	**175 561 196**	**1'429.00**	1.940
63	50	16	1670	**175 561 197**	**2'411.00**	3.160

d (mm)	D (mm)	D1 (mm)	D3 (mm)	L (mm)	L2 (mm)	L3 (mm)
20	93	65	14	120	56	130
25	103	75	14	140	65	150
32	115	85	14	150	71	160
40	137	100	18	170	85	180
50	147	110	18	190	89	200
63	162	125	18	220	101	230

PF 2 35 990

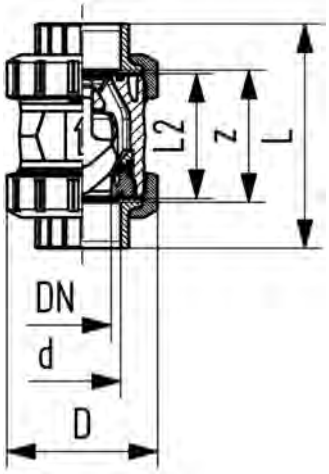

SYGEF Standard
Rückschlagventil Typ 562
Mit Schweissmuffen metrisch

Ausführung:

- Werkstoff: PVDF
- Für horizontale und vertikale Installation
- Ventil ist dicht ab einer Wassersäule von 1m
- Feder aus Stahl rostfrei (1.4310)
- Feder in anderen Wekstoffen verfügbar, siehe Ersatzteile
- Radial ein- und ausbaubar
- Vibrationsfrei auch bei hohen Durchflussgeschwindigkeiten
- Strömungsoptimierter Rückschlagkegel, zweifach geführt
- Gleiche Einbaumasse wie Kugelhahn Typ 546
- Z-Mass, Anschlussteil und Überwurfmutter sind **nicht kompatibel** zu Typ 360

Achtung: stellen Sie sicher, dass der innere Durchmesser nicht durch Schweissrückstände vermindert ist (Gefahr der Turbulenz)

d (mm)	DN (mm)	PN (bar)	kv-Wert (Δp=1 bar) (l/min)	FKM Code	CHF	Gewicht (kg)	D (mm)	L (mm)	L2 (mm)	z (mm)
16	10	16	190	**175 562 011**	**356.00**	0.160	50	93	56	67
20	15	16	180	**175 562 012**	**360.00**	0.160	50	95	56	66
25	20	16	380	**175 562 013**	**442.00**	0.340	58	109	65	77
32	25	16	460	**175 562 014**	**517.00**	0.360	68	119	71	83
40	32	16	850	**175 562 015**	**846.00**	0.670	84	135	85	99
50	40	16	1080	**175 562 016**	**915.00**	0.990	97	147	89	105
63	50	16	1670	**175 562 017**	**1'538.00**	1.770	124	168	101	117
75	65	16	2950	**175 562 018**	**5'846.00**	3.630	166	235	136	167
90	80	16	3600	**175 562 019**	**7'307.00**	5.800	200	255	141	180
110	100	16	4150	**175 562 020**	**8'769.00**	9.450	238	305	164	215

PF 2 35 990

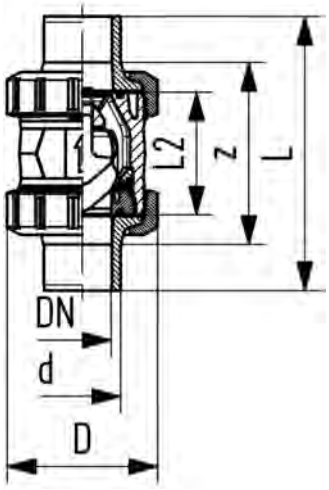

SYGEF Standard
Rückschlagventil Typ 562
Mit Muffenschweissstutzen metrisch

Ausführung:

- Werkstoff: PVDF
- Für horizontale und vertikale Installation
- Ventil ist dicht ab einer Wassersäule von 1m
- Feder aus Stahl rostfrei (1.4310)
- Feder in anderen Wekstoffen verfügbar, siehe Ersatzteile
- Radial ein- und ausbaubar
- Vibrationsfrei auch bei hohen Durchflussgeschwindigkeiten
- Strömungsoptimierter Rückschlagkegel, zweifach geführt
- Gleiche Einbaumasse wie Kugelhahn Typ 546
- Z-Mass, Anschlussteil und Überwurfmutter sind **nicht kompatibel** zu Typ 360

Achtung: stellen Sie sicher, dass der innere Durchmesser nicht durch Schweissrückstände vermindert ist (Gefahr der Turbulenz)

d (mm)	DN (mm)	PN (bar)	kv-Wert (Δp=1 bar) (l/min)	FKM Code	CHF	Gewicht (kg)	D (mm)	L (mm)	L2 (mm)
16	10	16	190	**175 562 051**	**356.00**	0.160	50	110	56
20	15	16	180	**175 562 052**	**360.00**	0.170	50	120	56
25	20	16	380	**175 562 053**	**442.00**	0.370	58	139	65
32	25	16	460	**175 562 054**	**517.00**	0.400	68	150	71
40	32	16	850	**175 562 055**	**846.00**	0.670	84	170	85
50	40	16	1080	**175 562 056**	**915.00**	1.030	97	190	89
63	50	16	1670	**175 562 057**	**1'538.00**	1.830	124	220	101

PF 2 35 990

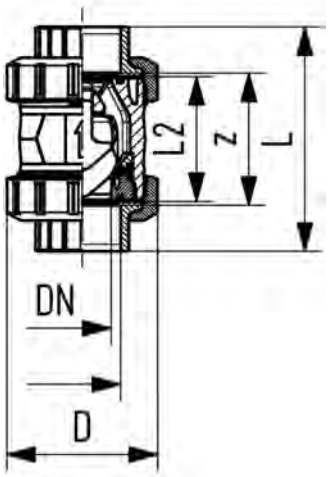

SYGEF Standard
Rückschlagventil Typ 562
Mit Gewindemuffen NPT

Ausführung:

- Werkstoff: PVDF
- Für horizontale und vertikale Installation
- Ventil ist dicht ab einer Wassersäule von 1m
- Feder aus Stahl rostfrei (1.4310)
- Feder in anderen Wekstoffen verfügbar, siehe Ersatzteile
- Radial ein- und ausbaubar
- Vibrationsfrei auch bei hohen Durchflussgeschwindigkeiten
- Strömungsoptimierter Rückschlagkegel, zweifach geführt
- Gleiche Einbaumasse wie Kugelhahn Typ 546
- Z-Mass, Anschlussteil und Überwurfmutter sind **nicht kompatibel** zu Typ 360

Achtung: stellen Sie sicher, dass der innere Durchmesser nicht durch Schweissrückstände vermindert ist (Gefahr der Turbulenz)

NPT (inch)	DN (mm)	PN (bar)	kv-Wert (Δp=1 bar) (l/min)	FKM Code	CHF	Gewicht (kg)	D (mm)	L (mm)	L2 (mm)	z (mm)
⅜	10	10	190	**175 562 111**	**423.00**	0.150	50	96	56	69
½	15	10	180	**175 562 112**	**437.00**	0.160	50	99	56	64
¾	20	10	380	**175 562 113**	**523.00**	0.350	58	111	65	76
1	25	10	460	**175 562 114**	**611.00**	0.390	68	127	71	83
1 ¼	32	10	850	**175 562 115**	**964.00**	0.680	84	146	85	101
1 ½	40	10	1080	**175 562 116**	**1'057.00**	1.000	97	157	89	111
2	50	10	1670	**175 562 117**	**1'904.00**	1.770	124	183	101	135

PF 2 35 990

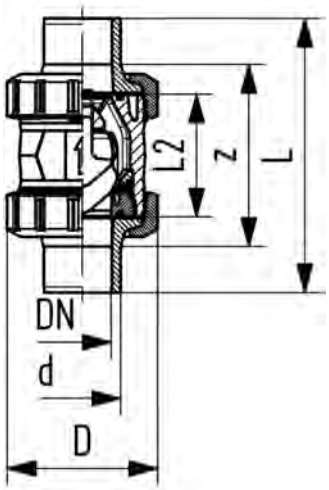

SYGEF Standard
Rückschlagventil Typ 562
Mit Stumpfschweissstutzen
IR-Plus metrisch

Ausführung:

- Werkstoff: PVDF
- Für horizontale und vertikale Installation
- Ventil ist dicht ab einer Wassersäule von 1m
- Feder aus Stahl rostfrei (1.4310)
- Feder in anderen Wekstoffen verfügbar, siehe Ersatzteile
- Radial ein- und ausbaubar
- Vibrationsfrei auch bei hohen Durchflussgeschwindigkeiten
- Strömungsoptimierter Rückschlagkegel, zweifach geführt
- Gleiche Einbaumasse wie Kugelhahn Typ 546
- Z-Mass, Anschlussteil und Überwurfmutter sind **nicht kompatibel** zu Typ 360

Achtung: stellen Sie sicher, dass der innere Durchmesser nicht durch Schweissrückstände vermindert ist (Gefahr der Turbulenz)

d (mm)	DN (mm)	PN (bar)	kv-Wert (Δp=1 bar) (l/min)	FKM Code	CHF	Gewicht (kg)	D (mm)	L (mm)	L2 (mm)	e (mm)
20	15	16	180	**175 562 092**	**405.00**	0.160	50	130	56	1.9
25	20	16	380	**175 562 093**	**496.00**	0.350	58	143	65	1.9
32	25	16	460	**175 562 094**	**582.00**	0.380	68	150	71	2.4
40	32	16	850	**175 562 095**	**950.00**	0.660	84	171	85	2.4
50	40	16	1080	**175 562 096**	**1'027.00**	1.000	97	191	89	3.0
63	50	16	1670	**175 562 097**	**1'725.00**	1.790	124	220	101	3.0
75	65	16	2950	**175 562 098**	**6'556.00**	3.680	166	270	136	3.6
90	80	16	3600	**175 562 099**	**8'195.00**	5.760	200	265	141	4.3
110	100	16	4150	**175 562 100**	**9'834.00**	9.270	238	305	164	5.3

PF 2 35 990

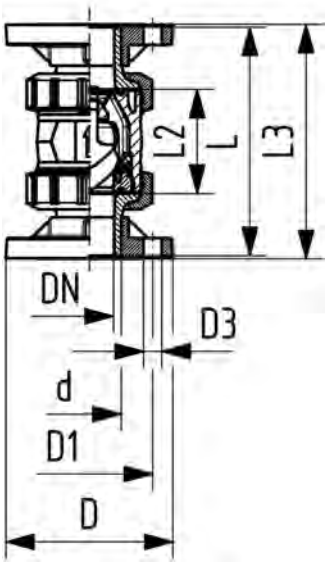

SYGEF Standard
Rückschlagventil Typ 562
Mit Festflanschen metrisch

Ausführung:

- Werkstoff: PVDF
- Für horizontale und vertikale Installation
- Ventil ist dicht ab einer Wassersäule von 1m
- Feder aus Stahl rostfrei (1.4310)
- Feder in anderen Wekstoffen verfügbar, siehe Ersatzteile
- Radial ein- und ausbaubar
- Vibrationsfrei auch bei hohen Durchflussgeschwindigkeiten
- Strömungsoptimierter Rückschlagkegel, zweifach geführt
- Gleiche Einbaumasse wie Kugelhahn Typ 546
- Baulänge nach EN 558-1
- Z-Mass, Anschlussteil und Überwurfmutter sind **nicht kompatibel** zu Typ 360
- Anschlussmasse nach ISO 7005, EN 1092 PN10, DIN 2501 PN10

Achtung: stellen Sie sicher, dass der innere Durchmesser nicht durch Schweissrückstände vermindert ist (Gefahr der Turbulenz)

d (mm)	DN (mm)	PN (bar)	kv-Wert (Δp=1 bar) (l/min)	FKM Code	CHF	Gewicht (kg)
20	15	16	180	**175 562 192**	**568.00**	0.420
25	20	16	380	**175 562 193**	**697.00**	0.700
32	25	16	460	**175 562 194**	**818.00**	0.860
40	32	16	850	**175 562 195**	**1'339.00**	1.430
50	40	16	1080	**175 562 196**	**1'447.00**	1.940
63	50	16	1670	**175 562 197**	**2'433.00**	3.160

d (mm)	D (mm)	D1 (mm)	D3 (mm)	L (mm)	L2 (mm)	L3 (mm)
20	93	65	14	120	56	130
25	103	75	14	140	65	150
32	115	85	14	150	71	160
40	137	100	18	170	85	180
50	147	110	18	190	89	200
63	162	125	18	220	101	230

Rückschlagklappen Typ 369

PF 2 35 195

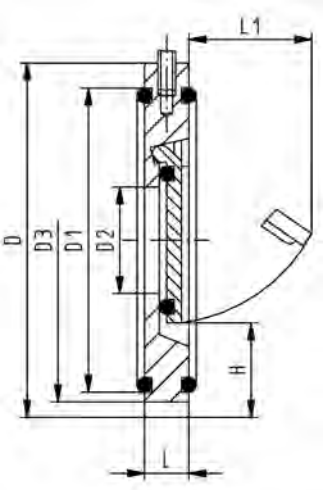

SYGEF Standard
Rückschlagklappe Typ 369
Ohne Feder

Ausführung:

- Werkstoff: PVDF
- Halteöse für einfachen Einbau
- Für vertikalen und horizontalen Einbau geeignet

Einbauhinweise:

- Installation zwischen ISO/DIN (alle Dimensionen) und ANSI Bundbuchsen (alle ausser DN32 und DN125)
- Montage bei ANSI Bundbuchsen: Für Rückschlagklappen der Dimension DN40 bis DN80 müssen ANSI Bundbuchsen der nächst grösseren Dimension verwendet werden (Beispiel DN40 Rückschlagklappe zwischen DN50 ANSI Bundbuchsen)
- Zentrierung durch Gehäusedurchmesser (ISO/DIN durch D3, ANSI durch D)
- Abdichtung durch Spezial-Flanschdichtung (ausser DN32, O-Ring)
- Vor und nach der Rückschlagklappe ist eine Beruhigungszone von mindestens 5fachem Nenndurchmesser (DN) einzuplanen (empfohlen 10facher Nenndurchmesser)
- Keine direkte Montage auf Pumpenflansch oder nachfolgendem Bogen
- Rückschlagklappen ohne Rückstellfeder werden nicht für pulsierende Strömungsverhältnisse empfohlen (Geräuschbildung)

Anmerkung:

Um einen einwandfreien Einbau der Rückschlagklappe zu gewährleisten empfiehlt Georg Fischer den Einbau nächstgrösser Anschlusselemente (z.B. Rückschlagklappe d90 mit 2 Anschlusselementen d110)

d (mm)	DN (mm)	PN (bar)	FKM Code	CHF	Gewicht (kg)
40	32	10	**175 369 022**	**579.00**	0.133
50	40	10	**175 369 023**	**582.00**	0.184
63	50	10	**175 369 024**	**620.00**	0.272
75	65	10	**175 369 025**	**636.00**	0.410
90	80	10	**175 369 026**	**934.00**	0.508
110	100	10	**175 369 027**	**1'135.00**	0.722
140	125	10	**175 369 029**	**1'269.00**	0.991
160	150	6	**175 369 030**	**2'046.00**	1.418
225	200	6	**175 369 031**	**3'583.00**	2.710
280	250	6	**175 369 032**	**6'041.00**	4.520
315	300	6	**175 369 033**	**9'137.00**	6.900

d (mm)	D (mm)	D1 (mm)	D2 (mm)	D3 (mm)	H (mm)	L (mm)	L1 (mm)	Öffnungsdruck vertikal (mbar)	Öffnungsdruck horizontal (mbar)	Dichtheit ab Wassersäule (m)
40	85	59	18	85	25	15	22	10	1	2
50	105	74	22	95	27	16	27	10	1	2
63	124	90	32	109	29	18	40	10	1	2
75	137	110	40	129	31	20	55	10	1	2
90	175	125	54	144	32	20	67	10	1	2
110	175	150	70	164	31	23	67	10	1	2
140	195	178	92	195	35	23	94	10	1	2
160	222	192	105	220	41	26	100	10	1	2
225	279	256	154	275	38	35	152	18	1	2
280	340	306	192	330	41	40	180	18	1	2
315	410	342	227	380	41	45	215	18	1	2

PF 2 35 195

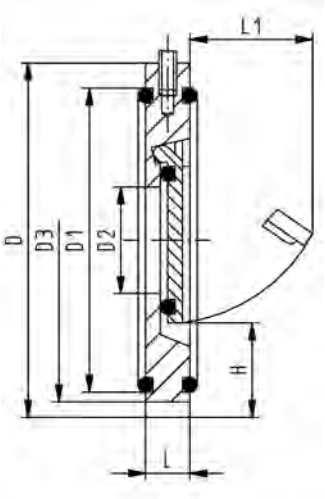

SYGEF Standard
Rückschlagklappe Typ 369
Mit Feder V4A (rostfreier Stahl 316)

Ausführung:

- Werkstoff: PVDF
- Halteöse für einfachen Einbau
- Für vertikalen und horizontalen Einbau geeignet

Einbauhinweise:

- Installation zwischen ISO/DIN (alle Dimensionen) und ANSI Bundbuchsen (alle ausser DN32 und DN125)
- Montage bei ANSI Bundbuchsen: Für Rückschlagklappen der Dimension DN40 bis DN80 müssen ANSI Bundbuchsen der nächst grösseren Dimension verwendet werden (Beispiel DN40 Rückschlagklappe zwischen DN50 ANSI Bundbuchsen)
- Zentrierung durch Gehäusedurchmesser (ISO/DIN durch D3, ANSI durch D)
- Abdichtung durch Spezial-Flanschdichtung (ausser DN32, O-Ring)
- Vor und nach der Rückschlagklappe ist eine Beruhigungszone von mindestens 5fachem Nenndurchmesser (DN) einzuplanen (empfohlen 10facher Nenndurchmesser)
- Keine direkte Montage auf Pumpenflansch oder nachfolgendem Bogen

Anmerkung:

Um einen einwandfreien Einbau der Rückschlagklappe zu gewährleisten empfiehlt Georg Fischer den Einbau nächstgrösser Anschlusselemente (z.B. Rückschlagklappe d90 mit 2 Anschlusselementen d110)

d (mm)	DN (mm)	PN (bar)	FKM Code	CHF	Gewicht (kg)
40	32	10	**175 369 062**	**783.00**	0.170
50	40	10	**175 369 063**	**787.00**	0.210
63	50	10	**175 369 064**	**847.00**	0.274
75	65	10	**175 369 065**	**870.00**	0.410
90	80	10	**175 369 066**	**1'215.00**	0.508
110	100	10	**175 369 067**	**1'458.00**	0.724
140	125	10	**175 369 069**	**1'630.00**	0.993
160	150	6	**175 369 070**	**2'535.00**	1.422
225	200	6	**175 369 071**	**4'289.00**	2.708
280	250	6	**175 369 072**	**6'447.00**	4.423
315	300	6	**175 369 073**	**9'758.00**	6.900

d (mm)	D (mm)	D1 (mm)	D2 (mm)	D3 (mm)	H (mm)	L (mm)	L1 (mm)	Öffnungsdruck vertikal (mbar)	Öffnungsdruck horizontal (mbar)	Dichtheit ab Wassersäule (m)
40	85	59	18	85	25	15	22	30	20	2
50	105	74	22	95	27	16	27	30	20	2
63	124	90	32	109	29	18	40	30	20	2
75	137	110	40	129	31	20	55	30	20	2
90	175	125	54	144	32	20	67	30	20	2
110	175	150	70	164	31	23	67	30	20	2
140	195	178	92	195	35	23	94	30	20	2
160	222	192	105	220	41	26	100	30	20	2
225	279	256	154	275	38	35	152	38	20	2
280	340	306	192	330	41	40	180	38	20	2
315	410	342	227	380	41	45	215	38	20	2

PF 2 35 195

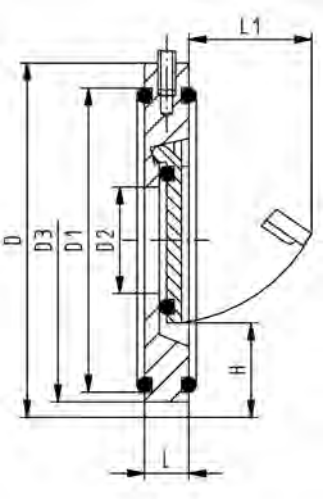

SYGEF Standard
Rückschlagklappe Typ 369
Mit Feder Hastelloy C

Ausführung:

- Werkstoff: PVDF
- Halteöse für einfachen Einbau
- Für vertikalen und horizontalen Einbau geeignet

Einbauhinweise:

- Installation zwischen ISO/DIN (alle Dimensionen) und ANSI Bundbuchsen (alle ausser DN32 und DN125)
- Montage bei ANSI Bundbuchsen: Für Rückschlagklappen der Dimension DN40 bis DN80 müssen ANSI Bundbuchsen der nächst grösseren Dimension verwendet werden (Beispiel DN40 Rückschlagklappe zwischen DN50 ANSI Bundbuchsen)
- Zentrierung durch Gehäusedurchmesser (ISO/DIN durch D3, ANSI durch D)
- Abdichtung durch Spezial-Flanschdichtung (ausser DN32, O-Ring)
- Vor und nach der Rückschlagklappe ist eine Beruhigungszone von mindestens 5fachem Nenndurchmesser (DN) einzuplanen (empfohlen 10facher Nenndurchmesser)
- Keine direkte Montage auf Pumpenflansch oder nachfolgendem Bogen

Anmerkung:

Um einen einwandfreien Einbau der Rückschlagklappe zu gewährleisten empfiehlt Georg Fischer den Einbau nächstgrösser Anschlusselemente (z.B. Rückschlagklappe d90 mit 2 Anschlusselementen d110)

d (mm)	DN (mm)	PN (bar)	FKM Code	CHF	Gewicht (kg)
40	32	10	**175 369 102**	**883.00**	0.170
50	40	10	**175 369 103**	**889.00**	0.210
63	50	10	**175 369 104**	**953.00**	0.330
75	65	10	**175 369 105**	**953.00**	0.420
90	80	10	**175 369 106**	**1'333.00**	0.510
110	100	10	**175 369 107**	**1'582.00**	0.710
140	125	10	**175 369 109**	**1'765.00**	0.970
160	150	6	**175 369 110**	**2'672.00**	1.420
225	200	6	**175 369 111**	**4'443.00**	2.710
280	250	6	**175 369 112**	**6'619.00**	4.520
315	300	6	**175 369 113**	**9'946.00**	6.900

d (mm)	D (mm)	D1 (mm)	D2 (mm)	D3 (mm)	H (mm)	L (mm)	L1 (mm)	Öffnungsdruck vertikal (mbar)	Öffnungsdruck horizontal (mbar)	Dichtheit ab Wassersäule (m)
40	85	59	18	85	25	15	22	30	20	2
50	105	74	22	95	27	16	27	30	20	2
63	124	90	32	109	29	18	40	30	20	2
75	137	110	40	129	31	20	55	30	20	2
90	175	125	54	144	32	20	67	30	20	2
110	175	150	70	164	31	23	67	30	20	2
140	195	178	92	195	35	23	94	30	20	2
160	222	192	105	220	41	26	100	30	20	2
225	279	256	154	275	38	35	152	38	20	2
280	340	306	192	330	41	40	180	38	20	2
315	410	342	227	380	41	45	215	38	20	2

Druckreduzierventil Typ 582 / V82, Druckhalteventil Typ 586 / V86

PF 3 39 A71

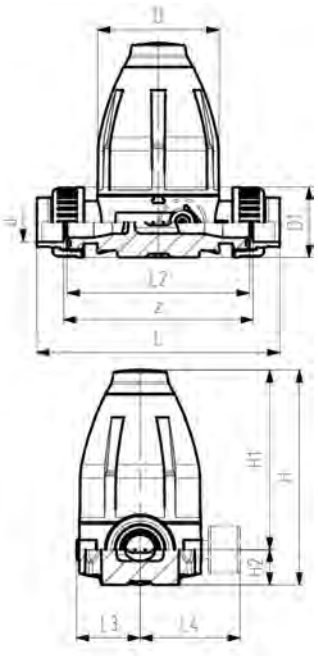

SYGEF Standard
Druckreduzierventil Typ 582
mit Schweissmuffen metrisch
Ohne Manometer

Ausführung:

- PTFE / EPDM Membrane
- Integrierte Gewindebuchsen für die Befestigung der Armatur
- 0.5-9.0 bar (7-130 psi)

0.3-3.0 bar (4-44 psi) auf Anfrage
Manometer auf Anfrage

d (mm)	DN (mm)	PN (bar)	O-Ringe FKM Code	CHF	Gewicht (kg)
20	15	10	**185 582 112**	**880.00**	0.780
25	20	10	**185 582 113**	**1'026.00**	1.650
32	25	10	**185 582 114**	**1'026.00**	1.700
40	32	10	**185 582 115**	**1'807.00**	4.530
50	40	10	**185 582 116**	**1'807.00**	4.750
63	50	10	**185 582 117**	**1'954.00**	5.050

d (mm)	D (mm)	D1 (mm)	H (mm)	H1 (mm)	H2 (mm)	H3 (mm)	L (mm)	L2 (mm)	L3 (mm)	L5 (mm)	M	z (mm)
20	79	43	132	111	21	12	158	120	42	40	M6	130
25	100	53	177	148	29	14	192	150	53	46	M6	160
32	100	60	177	148	29	14	196	150	53	46	M6	160
40	147	74	251	207	44	21	255	205	76	65	M8	215
50	147	82	251	207	44	21	261	205	76	65	M8	215
63	147	100	251	207	44	21	269	205	76	65	M8	215

PF 3 39 A71

SYGEF Standard
Druckreduzierventil Typ 582
Verschraubungen mit Stumpfschweissstutzen
Metrisch ohne Manometer

Ausführung:

- PTFE / EPDM Membrane
- Integrierte Gewindebuchsen für die Befestigung der Armatur
- 0.5-9.0 bar (7-130 psi)

0.3-3.0 bar (4-44 psi) auf Anfrage
Manometer auf Anfrage

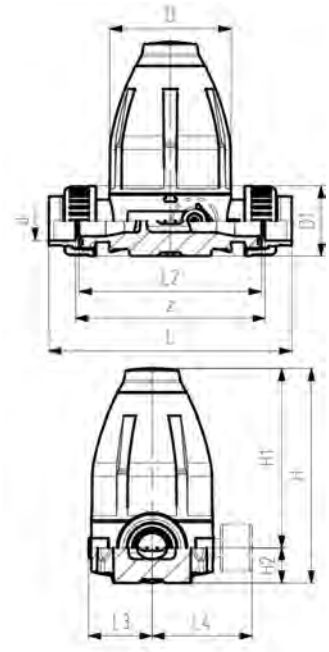

d (mm)	DN (mm)	PN (bar)	O-Ringe FKM Code	CHF	Gewicht (kg)
20	15	10	**185 582 512**	**880.00**	0.830
25	20	10	**185 582 513**	**1'026.00**	1.710
32	25	10	**185 582 514**	**1'026.00**	1.760
40	32	10	**185 582 515**	**1'807.00**	4.750
50	40	10	**185 582 516**	**1'807.00**	4.840
63	50	10	**185 582 517**	**1'954.00**	5.140

d (mm)	D (mm)	D1 (mm)	H (mm)	H1 (mm)	H2 (mm)	H3 (mm)	L (mm)	L2 (mm)	L3 (mm)	L5 (mm)	M
20	79	43	132	111	21	12	226	120	42	40	M6
25	100	53	177	148	29	14	262	150	53	46	M6
32	100	60	177	148	29	14	268	150	53	46	M6
40	147	74	251	207	44	21	329	205	76	65	M8
50	147	82	251	207	44	21	335	205	76	65	M8
63	147	100	251	207	44	21	341	205	76	65	M8

PF 3 39 A71

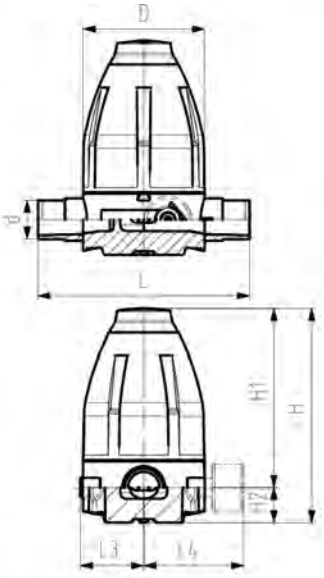

SYGEF Standard
Druckreduzierventil Typ 582
Mit Stumpfschweissstutzen metrisch
Ohne Manometer

Ausführung:

- PTFE / EPDM Membrane
- Integrierte Gewindebuchsen für die Befestigung der Armatur
- 0.5-9.0 bar (7-130 psi)

0.3-3.0 bar (4-44 psi) auf Anfrage
Manometer auf Anfrage

d (mm)	DN (mm)	PN (bar)	O-Ringe FKM Code	CHF	Gewicht (kg)
20	15	10	**185 582 012**	**799.00**	0.700
25	20	10	**185 582 013**	**933.00**	1.550
32	25	10	**185 582 014**	**933.00**	1.560
40	32	10	**185 582 015**	**1'642.00**	4.370
50	40	10	**185 582 016**	**1'642.00**	4.400
63	50	10	**185 582 017**	**1'777.00**	4.520

d (mm)	D (mm)	H (mm)	H1 (mm)	H2 (mm)	H3 (mm)	L (mm)	L3 (mm)	L5 (mm)	M
20	79	132	111	21	14	150	42	40	M6
25	100	177	148	29	14	190	53	46	M6
32	100	177	148	29	14	190	53	46	M6
40	147	251	207	44	21	240	76	65	M8
50	147	251	207	44	21	240	76	65	M8
63	147	251	207	44	21	260	76	65	M8

PF 3 39 A71

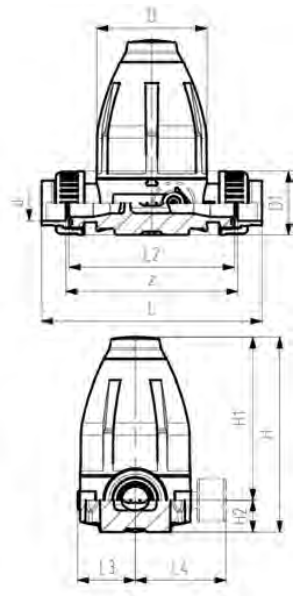

SYGEF Standard
Druckhalteventil Typ 586
Verschraubungen mit Schweissmuffen metrisch
Ohne Manometer

Ausführung:

- PTFE / EPDM Membrane
- Integrierte Gewindebuchsen für die Befestigung der Armatur
- 0.5-9.0 bar (7-130 psi)

0.3-3.0 bar (4-44 psi) auf Anfrage
Manometer auf Anfrage

d (mm)	DN (mm)	PN (bar)	O-Ringe FKM Code	CHF	Gewicht (kg)
20	15	10	**185 586 112**	**703.00**	0.780
25	20	10	**185 586 113**	**821.00**	1.670
32	25	10	**185 586 114**	**821.00**	1.720
40	32	10	**185 586 115**	**1'445.00**	4.700
50	40	10	**185 586 116**	**1'445.00**	4.790
63	50	10	**185 586 117**	**1'564.00**	5.090

d (mm)	D (mm)	H (mm)	H1 (mm)	H2 (mm)	H3 (mm)	L (mm)	L2 (mm)	L3 (mm)	L5 (mm)	M	z (mm)
20	79	132	111	21	12	158	120	42	40	M6	130
25	100	177	148	29	14	192	150	53	46	M6	160
32	100	177	148	29	14	196	150	53	46	M6	160
40	147	251	207	44	21	255	205	76	65	M8	215
50	147	251	207	44	21	261	205	76	65	M8	215
63	147	251	207	44	21	269	205	76	65	M8	215

PF 3 39 A71

SYGEF Standard
Druckhalteventil Typ 586
Verschraubungen mit Stumpfschweissstutzen
Metrisch ohne Manometer

Ausführung:

- PTFE / EPDM Membrane
- Integrierte Gewindebuchsen für die Befestigung der Armatur
- 0.5-9.0 bar (7-130 psi)

0.3-3.0 bar (4-44 psi) auf Anfrage
Manometer auf Anfrage

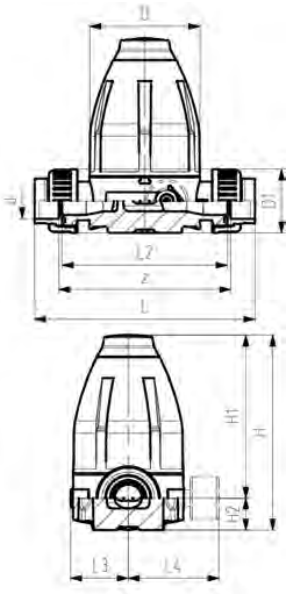

d (mm)	DN (mm)	PN (bar)	O-Ringe FKM Code	CHF	Gewicht (kg)
20	15	10	**185 586 512**	**703.00**	0.820
25	20	10	**185 586 513**	**821.00**	1.710
32	25	10	**185 586 514**	**821.00**	1.760
40	32	10	**185 586 515**	**1'445.00**	4.740
50	40	10	**185 586 516**	**1'445.00**	4.830
63	50	10	**185 586 517**	**1'564.00**	5.130

d (mm)	D (mm)	D1 (mm)	H (mm)	H1 (mm)	H2 (mm)	H3 (mm)	L (mm)	L2 (mm)	L3 (mm)	L5 (mm)	M	z (mm)
20	79	43	132	111	21	12	226	120	42	40	M6	130
25	100	53	177	148	29	14	262	150	53	46	M6	160
32	100	60	177	148	29	14	268	150	53	456	M6	160
40	147	74	251	207	44	21	329	205	76	65	M8	215
50	147	82	251	207	44	21	335	205	76	65	M8	215
63	147	100	251	207	44	21	341	205	76	65	M8	215

PF 3 39 A71

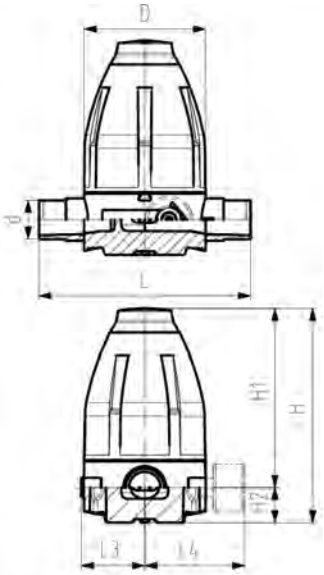

SYGEF Standard
Druckhalteventil Typ 586
Mit Stumpfschweissstutzen SDR11 metrisch
Ohne Manometer

Ausführung:

- PTFE / EPDM Membrane
- Integrierte Gewindebuchsen für die Befestigung der Armatur
- 0.5-9.0 bar (7-130 psi)

0.3-3.0 bar (4-44 psi) auf Anfrage
Manometer auf Anfrage

d (mm)	DN (mm)	PN (bar)	O-Ringe FKM Code	CHF	Gewicht (kg)
20	15	10	**185 586 012**	**640.00**	0.700
25	20	10	**185 586 013**	**747.00**	1.570
32	25	10	**185 586 014**	**747.00**	1.580
40	32	10	**185 586 015**	**1'314.00**	4.410
50	40	10	**185 586 016**	**1'314.00**	4.430
63	50	10	**185 586 017**	**1'420.00**	4.550

d (mm)	D (mm)	H (mm)	H1 (mm)	H2 (mm)	H3 (mm)	L (mm)	L3 (mm)	L5 (mm)	M
20	79	132	111	21	14	150	42	40	M6
25	100	177	148	29	14	190	53	46	M6
32	100	177	148	29	14	190	53	46	M6
40	147	251	207	44	21	240	76	65	M8
50	147	251	207	44	21	240	76	65	M8
63	147	251	207	44	21	260	76	65	M8

PF 3 58 458

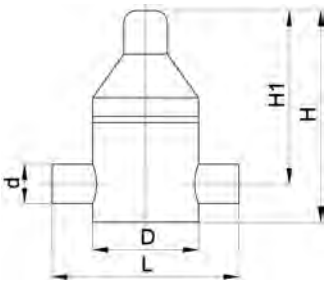

SYGEF Standard
Druckhalteventil Typ V186/V86
Mit Schweissstutzen IR Plus

Ausführung:

- Werkstoff: PVDF

d (mm)	Typ	DN (mm)	PTFE Code	CHF	Gewicht (kg)	D (mm)	H (mm)	H1 (mm)	L (mm)	Druckbereich (bar)
75	V86	65	**199 041 669**	**5'986.00**	5.600	180	275	230	344	1 - 10

PF 3 58 458

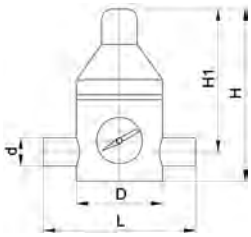

SYGEF Standard
Druckreduzierventil Typ V82
mit Stumpfschweissstutzen IR metrisch

Ausführung:

- Werkstoff: PVDF

d (mm)	Typ	DN (mm)	PTFE Code	CHF	D (mm)	H (mm)	H1 (mm)	L (mm)	Druckbereich (bar)
75	V82	65	**199 041 649**	**7'034.00**	200	350	250	300	1.0 - 6.0

PF 3 58 458

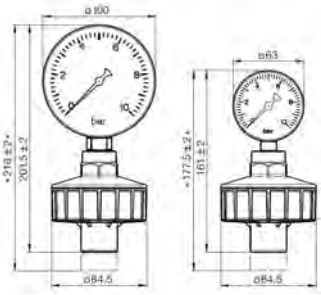

SYGEF Standard
Membrandruckmittler Typ Z500/501

Ausführung:

- Werkstoff: PVDF

Z500 mit Manometer, Z501 ohne Manometer

d (mm)	D (mm)	Typ	Manometer	PTFE Code	CHF	Gewicht (kg)
25	63	501	Nein	**199 042 200**	**176.00**	0.173
32	100	501	Nein	**199 042 201**	**176.00**	0.334
25	63	500	Ja	**199 042 210**	**213.00**	0.297
32	100	500	Ja	**199 042 211**	**250.00**	0.670
25	63	500	Ja	**199 042 220**	**279.00**	0.400
25	63	500	Ja	**199 042 230**	**213.00**	0.320
32	100	500	Ja	**199 042 231**	**250.00**	0.670
25	63	500	Ja	**199 042 240**	**279.00**	0.500

d (mm)	Material	Manometer-Anschluss (inch)	Druckbereich (bar)
25		G 1/4"	
32		G 1/2"	
25	Messing	G 1/4"	0 - 10
32	Messing	G 1/2"	0 - 10
25	Edelstahl	G 1/4"	0 - 10
25	Messing	G 1/4"	0 - 6
32	Messing	G 1/2"	0 - 6
25	Edelstahl	G 1/4"	0 - 6

PF 3 58 458

SYGEF Standard
Wasserstrahlpumpe Typ P20

Ausführung:

- Werkstoff: PVDF
- DN 10-20: Aussengewinde
- DN 25-50: Schweissmuffe metrisch
- DN 65-80: Schweissstutzen metrisch

d (mm)	DN (mm)	PN (bar)	FKM Code	CHF	Gewicht (kg)	H (mm)	H1 (mm)	L (mm)	L1 (mm)	L2 (mm)	G (inch)	G1 (inch)
16	10	10	**199 041 138**	**203.00**	0.184		35		110	40	R ¾	R ¾
20	15	10	**199 041 139**	**251.00**	0.278		35		110	40	R 1	R ¾
25	20	10	**199 041 140**	**352.00**	0.476		45		145	45	R 1¼	R ¾
32	25	10	**199 041 141**	**896.00**	0.690	96	71	245	195		R 1½	R 1½
40	32	10	**199 041 142**	**1'111.00**	1.100	116	87	297	239		R 2	R 2
50	40	10	**199 041 143**	**1'551.00**	1.649	139	105	369	301		R 2¼	R 2¼
63	50	10	**199 041 144**	**1'949.00**	3.340	169	128	433	351		R 2¾	R 2¾
75	65	10	**199 041 145**	**2'763.00**	3.340		115	388				
90	80	10	**199 041 146**	**3'479.00**	5.500		149	465				

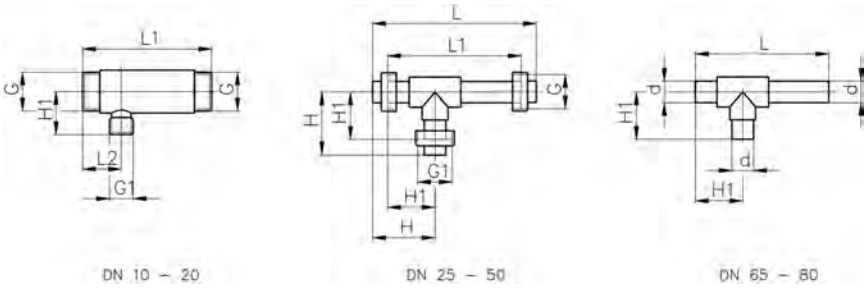

PF 3 58 458

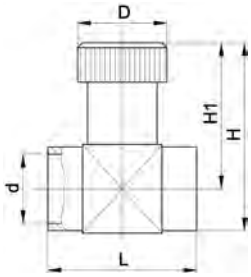

SYGEF Standard
Drosselmuffe Typ V251
Mit Schweissmuffen metrisch

Ausführung:

- Werkstoff: PVDF

d (mm)	DN (mm)	PN (bar)	FKM Code	CHF	Gewicht (kg)	D (mm)	H (mm)	H1 (mm)	L (mm)
16	10	10	**199 041 231**	**174.00**	0.100	29	57	45	47
20	15	10	**199 041 232**	**194.00**	0.106	35	66	51	55
25	20	10	**199 041 233**	**250.00**	0.143	40	80	63	66
32	25	10	**199 041 234**	**343.00**	0.273	47	96	75	80
40	32	10	**199 041 235**	**452.00**	0.400	56	111	86	100
50	40	10	**199 041 236**	**738.00**	0.923	70	133	101	120
63	50	10	**199 041 237**	**1'134.00**	1.300	88	158	118	146

Be- und Entlüfter Typ 591 / Belüfter Typ 595

PF 2 35 990

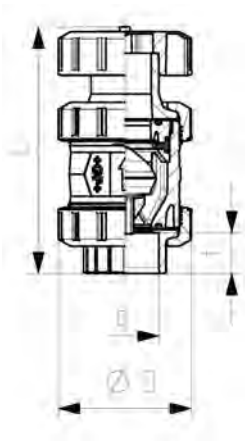

SYGEF Standard
Be- und Entlüfter Typ 591
Mit Schweissmuffen metrisch

Ausführung:

- Werkstoff: PVDF
- Inklusive Schutzkappe aus PP-GF bis DN50, ab DN65-100 aus POM
- Spezialschwimmer aus PVDF
- Radial ein- und ausbaubar
- Kompakte Baulänge

d (mm)	DN (mm)	PN (bar)	FKM Code	CHF	D (mm)	L (mm)	t (mm)
16	10	16	**175 591 011**	**517.00**	50	126	14
20	15	16	**175 591 012**	**521.00**	50	127	15
25	20	16	**175 591 013**	**642.00**	58	142	16
32	25	16	**175 591 014**	**754.00**	68	153	18
40	32	16	**175 591 015**	**1'242.00**	84	171	19
50	40	16	**175 591 016**	**1'340.00**	97	190	21
63	50	16	**175 591 017**	**2'260.00**	124	219	26
75	65	16	**175 591 018**	**4'520.00**	166	256	33
90	80	16	**175 591 019**	**5'650.00**	200	275	37
110	100	16	**175 591 020**	**6'780.00**	238	318	43

PF 2 35 990

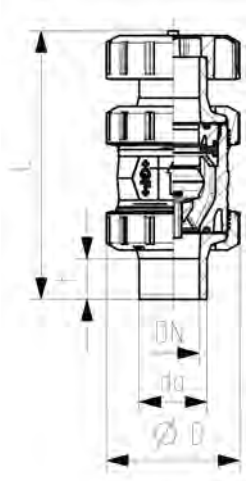

SYGEF Standard
Be- und Entlüfter Typ 591
Mit Muffenschweissstutzen metrisch

Ausführung:

- Werkstoff: PVDF
- Inklusive Schutzkappe aus PP-GF bis DN50, ab DN65-100 aus POM
- Spezialschwimmer aus PVDF
- Radial ein- und ausbaubar
- Kompakte Baulänge

d (mm)	DN (mm)	PN (bar)	FKM Code	CHF	D (mm)	L (mm)	t (mm)
16	10	16	**175 591 031**	**517.00**	50	135	13
20	15	16	**175 591 032**	**521.00**	50	140	14
25	20	16	**175 591 033**	**642.00**	58	157	16
32	25	16	**175 591 034**	**754.00**	68	168	18
40	32	16	**175 591 035**	**1'242.00**	84	189	20
50	40	16	**175 591 036**	**1'340.00**	97	211	23
63	50	16	**175 591 037**	**2'260.00**	124	245	27

PF 2 35 990

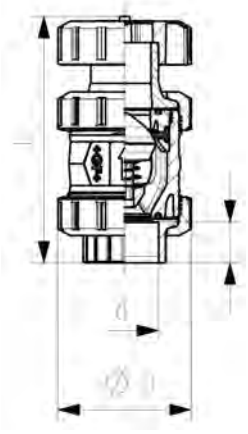

SYGEF Standard
Belüfter Typ 595
Mit Schweissmuffen metrisch

Ausführung:

- Werkstoff: PVDF
- Inklusive Schutzkappe aus PP-GF bis DN50, ab DN65-100 aus POM
- Feder aus NIMONIC 90, HALAR beschichtet
- Feder in anderen Wekstoffen verfügbar, siehe Ersatzteile
- Radial ein- und ausbaubar
- Kompakte Baulänge

d (mm)	DN (mm)	PN (bar)	FKM Code	CHF	D (mm)	L (mm)	t (mm)
16	10	16	**175 595 011**	**534.00**	50	126	14
20	15	16	**175 595 012**	**539.00**	50	127	15
25	20	16	**175 595 013**	**663.00**	58	142	16
32	25	16	**175 595 014**	**776.00**	68	153	18
40	32	16	**175 595 015**	**1'268.00**	84	171	19
50	40	16	**175 595 016**	**1'372.00**	97	190	21
63	50	16	**175 595 017**	**2'307.00**	124	219	26
75	65	16	**175 595 018**	**4'613.00**	166	256	33
90	80	16	**175 595 019**	**5'766.00**	200	275	37
110	100	16	**175 595 020**	**6'919.00**	238	318	43

PF 2 35 990

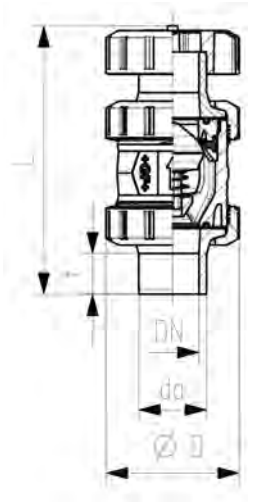

SYGEF Standard
Belüfter Typ 595
Mit Muffenschweissstutzen metrisch

Ausführung:

- Werkstoff: PVDF
- Inklusive Schutzkappe aus PP-GF bis DN50, ab DN65-100 aus POM
- Feder aus NIMONIC 90, HALAR beschichtet
- Feder in anderen Wekstoffen verfügbar, siehe Ersatzteile
- Radial ein- und ausbaubar
- Kompakte Baulänge

d (mm)	DN (mm)	PN (bar)	FKM Code	CHF	D (mm)	L (mm)	t (mm)
16	10	16	**175 595 031**	**534.00**	50	135	13
20	15	16	**175 595 032**	**539.00**	50	140	14
25	20	16	**175 595 033**	**663.00**	58	157	16
32	25	16	**175 595 034**	**776.00**	68	168	18
40	32	16	**175 595 035**	**1'268.00**	84	189	20
50	40	16	**175 595 036**	**1'372.00**	97	211	23
63	50	16	**175 595 037**	**2'307.00**	124	245	27

Magnetventile Typ 165 und 166

PF 3 39 215

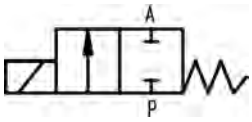

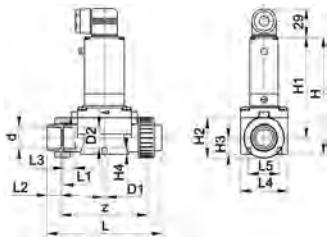

Magnetventil Typ 165
Durchgangsventil 2/2 Wege
230V 50Hz/60 Hz

Ausführung:

- Funktion A, PN 0.5-6bar
- Material PVDF: mit Schweissmuffe metrisch
- Schutzart IP 65
- Elektrischer Anschluss mit Kabelkopf
- Griff überdrehsicher

d (mm)	DN (mm)	kv-Wert (Δp=1 bar) (l/min)	PVDF EPDM Code	CHF	PVDF FKM Code	CHF
20	15	83	**199 165 412**	**995.00**	**199 165 402**	**1'026.00**
25	20	100	**199 165 413**	**1'053.00**	**199 165 403**	**1'098.00**
32	25	233			**199 165 404**	**1'529.00**
40	32	500	**199 165 415**	**1'538.00**	**199 165 405**	**1'613.00**
50	40	500	**199 165 416**	**2'693.00**		

d (mm)	H (mm)	H1 (mm)	H2 (mm)	H3 (mm)	H4 (mm)	L (mm)	L1 (mm)	L2 (mm)	L4 (mm)	L5 (mm)	z (mm)
20	148	122	53	22	8	147	109	16	63	40	120
25	148	122	53	22	8	151	109	18	62	40	120
32	175	137	76	31	15	185	139	20	85	45	150
40	175	137	76	31	15	189	139	22	85	45	150
50	212	160	105	42	15	245	189	25	115	45	200

PF 3 39 215

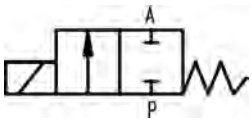

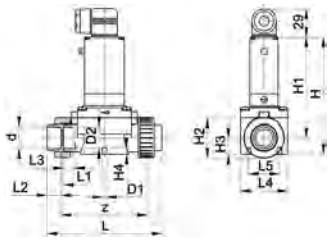

Magnetventil Typ 165
Durchgangsventil 2/2 Wege
24V DC

Ausführung:

- Funktion A, PN 0.5-6bar
- Material PVDF: mit Schweissmuffe metrisch
- Schutzart IP 65
- Elektrischer Anschluss mit Kabelkopf
- Griff überdrehsicher

d (mm)	DN (mm)	kv-Wert (Δp=1 bar) (l/min)	PVDF EPDM Code	CHF	PVDF FKM Code	CHF
20	15	83	**199 165 422**	**995.00**	**199 165 452**	**1'026.00**
25	20	100	**199 165 423**	**1'053.00**	**199 165 453**	**1'098.00**
32	25	233	**199 165 424**	**1'453.00**	**199 165 454**	**1'529.00**
40	32	267			**199 165 455**	**2'031.00**
50	40	500	**199 165 426**	**2'179.00**		
63	50	600	**199 165 427**	**2'375.00**		

d (mm)	L (mm)	L1 (mm)	L2 (mm)	L4 (mm)	L5 (mm)	H (mm)	H1 (mm)	H2 (mm)	H3 (mm)	H4 (mm)	z (mm)
20	147	109	16	63	40	148	122	53	22	8	120
25	151	109	18	62	40	148	122	53	22	8	120
32	185	139	20	85	45	175	137	76	31	15	150
40	189	139	22	85	45	175	137	76	31	15	150
50	245	189	25	115	45	212	160	105	42	15	200
63	253	189	29	115	45	212	160	105	42	15	200

PF 3 39 215

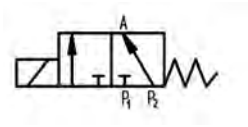

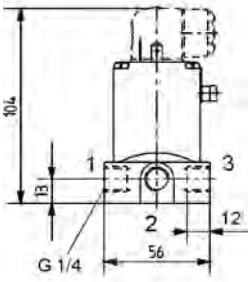

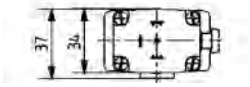

SYGEF Standard
Magnetventil Typ 166
Funktion E Mischventil 3/2 Weg
Nennspannung 24V DC
Mit G 1/4 Anschluss

Ausführung:

- Material: PVDF, PP-H
- Wirkungsweise E
- Griff überdrehsicher
- Elektrischer Anschluss mit Kabelkopf
- Schutzart IP 65

DN (mm)	D1_G (inch)	Spannung	PN (bar)	kv-Wert (Δp=1 bar) (l/min)	PVDF FKM Code	CHF
4	¼	24V AC/DC	0 - 2	5	**199 166 656**	**414.00**

PF 3 39 215

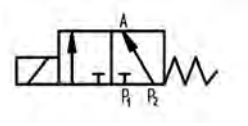

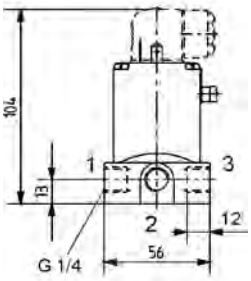

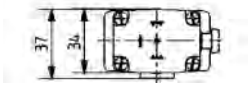

SYGEF Standard
Magnetventil Typ 166
Funktion E Mischventil 3/2 Weg
Nennspannung 24V DC
Mit G 1/4 Anschluss

Ausführung:

- Material: PVDF, PP-H
- Wirkungsweise E
- Griff überdrehsicher
- Elektrischer Anschluss mit Kabelkopf
- Schutzart IP 65

DN (mm)	D1_G (inch)	Spannung	PN (bar)	kv-Wert (Δp=1 bar) (l/min)	PVDF FKM Code	CHF
4	¼	230V 50Hz ± 10%	0 - 3	5	**199 166 666**	**414.00**

SYGEF® Plus		Seite
	PVDF-HP Rohre	668
	Stumpfschweiss-Fittings	669
	Übergangsfittings	680
	Sanitary Adapter	686
	Vorschweissbunde, Flansche und Dichtungen	691
	Membranventile Typ 514, 515, 317, 519 handbetätigt	697
	Membranventile Typ DIASTAR pneumatisch	701
	Membranventile Typ Sixteen	713
	Druckregelventile Typ 582/586	722

PVDF-HP Rohre

PF 2 37 202

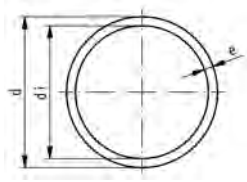

SYGEF Plus Rohr SDR21/PN16

Ausführung:

- Werkstoff: PVDF-HP
- Länge: Stangen à 5m

d (mm)	PN (bar)	SM	Code	CHF / m	Gewicht (kg/m)	e (mm)	di (mm)
16	16	MS	**175 481 202**	**26.20**	0.171	1.9	12.2
20	16	WNF, IR	**175 481 203**	**41.50**	0.210	1.9	16.2
25	16	WNF, IR	**175 481 204**	**56.00**	0.269	1.9	21.2
32	16	WNF, IR	**175 481 205**	**86.00**	0.435	2.4	27.2
40	16	WNF, IR	**175 481 206**	**110.00**	0.563	2.4	35.2
50	16	WNF, IR	**175 481 207**	**166.00**	0.850	3.0	44.0
63	16	WNF, IR	**175 481 208**	**215.00**	1.090	3.0	57.0
75	16	WNF, IR	**175 481 209**	**303.00**	1.550	3.6	67.8
90	16	WNF, IR	**175 481 210**	**439.00**	2.230	4.3	81.4
110	16	WNF, IR	**175 481 211**	**663.00**	3.330	5.3	99.4
140	16	IR	**175 481 213**	**1'054.00**	5.312	6.7	126.6
160	16	IR	**175 481 214**	**1'380.00**	6.961	7.7	144.6
200	16	IR	**175 481 216**	**2'144.00**	10.862	9.6	180.8
225	16	IR	**175 481 217**	**2'709.00**	13.700	10.8	202.6
250	16	IR	**175 481 218**	**3'318.00**	17.150	11.9	226.2
280	16	IR	**175 481 219**	**4'156.00**	21.660	13.4	253.2
315	16	IR	**175 481 220**	**5'262.00**	27.220	15.0	285.0

PF 2 37 202

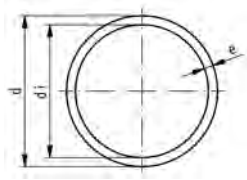

SYGEF Plus Rohr SDR33/PN10

Ausführung:

- Werkstoff: PVDF-HP
- Länge: Stangen à 5m

d (mm)	PN (bar)	SM	Code	CHF / m	Gewicht (kg/m)	e (mm)	di (mm)
90	10	WNF, IR	**175 481 665**	**310.00**	1.480	2.8	84.4
110	10	WNF, IR	**175 481 666**	**425.00**	2.200	3.4	103.2
125	10	IR	**175 481 667**	**556.00**	2.840	3.9	117.2
140	10	IR	**175 481 673**	**737.00**	3.520	4.3	131.4
160	10	IR	**175 481 668**	**924.00**	4.540	4.9	150.2
200	10	IR	**175 481 669**	**1'371.00**	7.190	6.2	187.6
225	10	IR	**175 481 670**	**1'817.00**	8.950	6.9	211.2
250	10	IR	**175 481 671**	**2'199.00**	11.100	7.7	234.6
280	10	IR	**175 481 656**	**2'755.00**	13.900	8.6	262.8
315	10	IR	**175 481 674**	**3'488.00**	17.600	9.7	295.6

PF 2 37 249

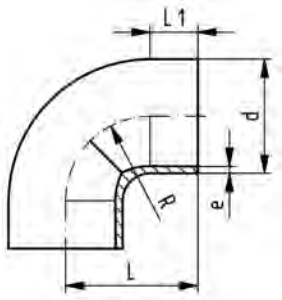

SYGEF Plus Bogen 90° SDR21/PN16

Ausführung:

- Werkstoff: PVDF-HP

d (mm)	PN (bar)	SM	Code	CHF	Gewicht (kg)	L (mm)	L1 (mm)	R (mm)	e (mm)
20	16	WNF, IR	**735 018 731**	**17.50**	0.016	38	23	15	1.9
25	16	WNF, IR	**735 018 732**	**20.00**	0.023	42	23	19	1.9
32	16	WNF, IR	**735 018 733**	**37.80**	0.039	46	22	24	2.4
40	16	WNF, IR	**735 018 734**	**59.00**	0.055	51	21	30	2.4
50	16	WNF, IR	**735 018 735**	**88.00**	0.096	58	21	37	3.0
63	16	WNF, IR	**735 018 736**	**149.00**	0.139	66	21	45	3.0
75	16	WNF, IR	**735 018 737**	**229.00**	0.270	75	23	62	3.6
90	16	WNF, IR	**735 018 738**	**343.00**	0.427	90	23	77	4.3
110	16	WNF, IR	**735 018 739**	**629.00**	0.709	110	23	98	5.3
140	16	IR	**735 018 741**	**1'234.00**	1.549	140	33	121	6.7
160	16	IR	**735 018 742**	**1'486.00**	2.193	160	33	141	7.7
200	16	IR	**735 018 744**	**2'003.00**	3.850	200	33	181	9.6
225	16	IR	**735 018 745**	**2'389.00**	5.620	220	33	200	10.8
250	16	IR	**735 018 746**	**2'985.00**	6.536	254	48	232	11.9
280	16	IR	**735 018 747**	**3'580.00**	9.182	283	48	262	13.4
315	16	IR	**735 018 748**	**4'727.00**	13.031	321	48	297	15.0

PF 2 37 249

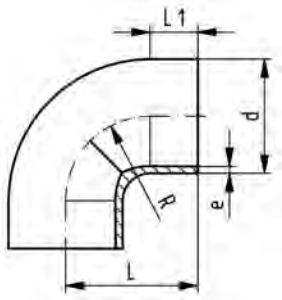

SYGEF Plus Bogen 90° SDR33/PN10

Ausführung:

- Werkstoff: PVDF-HP

d (mm)	PN (bar)	SM	Code	CHF	Gewicht (kg)	L (mm)	L1 (mm)	R (mm)	e (mm)
90	10	WNF, IR	**735 018 538**	**265.00**	0.330	90	23	77	2.8
110	10	WNF, IR	**735 018 539**	**487.00**	0.580	110	23	98	3.4
125	10	IR	**735 018 540**	**738.00**	0.781	125	28	112	3.9
140	10	IR	**735 018 541**	**928.00**	1.109	140	33	121	4.3
160	10	IR	**735 018 542**	**1'083.00**	1.684	160	33	141	4.9
200	10	IR	**735 018 544**	**1'439.00**	3.032	200	33	181	6.2
225	10	IR	**735 018 545**	**1'760.00**	4.013	220	33	200	6.9
250	10	IR	**735 018 546**	**2'199.00**	4.304	254	48	232	7.7
280	10	IR	**735 018 547**	**2'638.00**	6.370	283	48	262	8.6
315	10	IR	**735 018 548**	**3'482.00**	9.032	321	48	297	9.7

PF 2 37 249

SYGEF Plus Winkel 90° SDR21/PN16

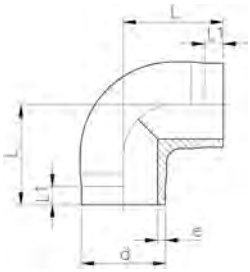

Ausführung:

- Werkstoff: PVDF-HP

d (mm)	PN (bar)	SM	Code	CHF	Gewicht (kg)	L (mm)	L1 (mm)	e (mm)
20	16	WNF, IR	**735 108 631**	**15.90**	0.018	38	25	1.9
25	16	WNF, IR	**735 108 632**	**18.20**	0.025	42	26	1.9
32	16	WNF, IR	**735 108 633**	**34.40**	0.043	46	26	2.4
40	16	WNF, IR	**735 108 634**	**54.00**	0.062	51	28	2.4
50	16	WNF, IR	**735 108 635**	**80.00**	0.110	58	28	3.0
63	16	WNF, IR	**735 108 636**	**135.00**	0.189	66	28	3.0

PF 2 37 249

SYGEF Plus Winkel 45° SDR21/PN16

Ausführung:

- Werkstoff: PVDF-HP

d (mm)	PN (bar)	SM	Code	CHF	Gewicht (kg)	L (mm)	L1 (mm)	e (mm)
20	16	WNF, IR	**735 158 631**	**19.70**	0.015	32	25	1.9
25	16	WNF, IR	**735 158 632**	**23.30**	0.019	34	26	1.9
32	16	WNF, IR	**735 158 633**	**26.70**	0.033	36	26	2.4
40	16	WNF, IR	**735 158 634**	**51.00**	0.048	39	28	2.4
50	16	WNF, IR	**735 158 635**	**66.00**	0.077	42	30	3.0
63	16	WNF, IR	**735 158 636**	**91.00**	0.111	47	31	3.0
75	16	WNF, IR	**735 158 637**	**197.00**	0.198	49	32	3.6
90	16	WNF, IR	**735 158 638**	**294.00**	0.271	57	37	4.3
110	16	WNF, IR	**735 158 639**	**524.00**	0.506	70	46	5.3
140	16	IR	**735 158 641**	**1'088.00**	1.095	88	57	6.7
160	16	IR	**735 158 642**	**1'360.00**	1.605	100	62	7.7
200	16	IR	**735 158 644**	**1'606.00**	3.018	124	77	9.6
225	16	IR	**735 158 645**	**2'027.00**	4.324	140	88	10.8

PF 2 37 249

SYGEF Plus Winkel 45° SDR33/PN10

Ausführung:

- Werkstoff: PVDF-HP

d (mm)	PN (bar)	SM	Code	CHF	Gewicht (kg)	L (mm)	L1 (mm)	e (mm)
90	10	WNF, IR	**735 158 538**	**227.00**	0.195	57	37	2.8
110	10	WNF, IR	**735 158 539**	**405.00**	0.348	70	46	3.4
125	10	IR	**735 158 540**	**618.00**	0.490	79	51	3.9
140	10	IR	**735 158 541**	**793.00**	0.720	88	57	4.3
160	10	IR	**735 158 542**	**945.00**	1.047	100	62	4.9
200	10	IR	**735 158 544**	**1'170.00**	1.990	124	77	6.2
225	10	IR	**735 158 545**	**1'477.00**	2.732	140	88	6.9

PF 2 37 249

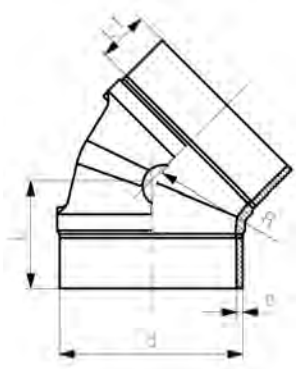

SYGEF Plus Bogen 45° SDR33/PN10

Ausführung:

- Werkstoff: PVDF-HP

d (mm)	PN (bar)	SM	Code	CHF	Gewicht (kg)	L (mm)	L1 (mm)	R (mm)	e (mm)
250	10	IR	**735 158 546**	**6'129.00**	2.402	120	47	232	7.7
280	10	IR	**735 158 547**	**7'351.00**	3.518	133	47	262	8.6
315	10	IR	**735 158 548**	**9'706.00**	4.923	147	47	297	9.7

PF 2 37 249

SYGEF Plus T 90° egal SDR21/PN16

Ausführung:

- Werkstoff: PVDF-HP

d (mm)	PN (bar)	SM	Code	CHF	Gewicht (kg)	L (mm)	L1 (mm)	e (mm)
20	16	WNF, IR	**735 208 631**	**23.80**	0.024	38	25	1.9
25	16	WNF, IR	**735 208 632**	**29.00**	0.034	42	27	1.9
32	16	WNF, IR	**735 208 633**	**44.00**	0.059	46	27	2.4
40	16	WNF, IR	**735 208 634**	**67.00**	0.086	51	28	2.4
50	16	WNF, IR	**735 208 635**	**102.00**	0.147	58	28	3.0
63	16	WNF, IR	**735 208 636**	**160.00**	0.254	66	28	3.0
75	16	WNF, IR	**735 208 637**	**290.00**	0.336	75	32	3.6
90	16	WNF, IR	**735 208 638**	**439.00**	0.587	90	39	4.3
110	16	WNF, IR	**735 208 639**	**592.00**	1.076	110	48	5.3
140	16	IR	**735 208 641**	**1'340.00**	2.384	140	62	6.7
160	16	IR	**735 208 642**	**1'536.00**	3.143	160	71	7.7
200	16	IR	**735 208 644**	**2'097.00**	6.845	200	80	9.6
225	16	IR	**735 208 645**	**2'705.00**	9.755	220	86	10.8
250	16	IR	**735 208 646**	**3'356.00**	10.823	223	70	11.9
280	16	IR	**735 208 647**	**4'027.00**	16.061	256	74	13.4
315	16	IR	**735 208 648**	**5'314.00**	21.422	274	74	15.0

PF 2 37 249

SYGEF Plus T 90° egal SDR33/PN10

Ausführung:

- Werkstoff: PVDF-HP

d (mm)	PN (bar)	SM	Code	CHF	Gewicht (kg)	L (mm)	L1 (mm)	e (mm)
90	10	WNF, IR	**735 208 538**	**340.00**	0.433	90	39	2.8
110	10	WNF, IR	**735 208 539**	**454.00**	0.766	110	48	3.4
125	10	IR	**735 208 540**	**782.00**	1.280	125	56	3.9
140	10	IR	**735 208 541**	**977.00**	1.554	140	62	4.3
160	10	IR	**735 208 542**	**1'147.00**	2.294	160	71	4.9
200	10	IR	**735 208 544**	**1'529.00**	5.047	200	80	6.2
225	10	IR	**735 208 545**	**1'977.00**	6.854	220	86	6.9
250	10	IR	**735 208 546**	**2'471.00**	6.939	223	70	7.7
280	10	IR	**735 208 547**	**2'965.00**	10.475	256	74	8.6
315	10	IR	**735 208 548**	**3'912.00**	13.882	274	74	9.7

PF 2 37 425

SYGEF Plus T 90° reduziert SDR21/PN16

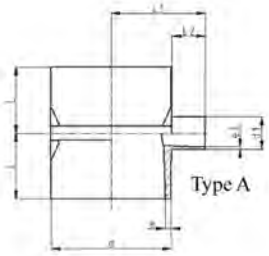

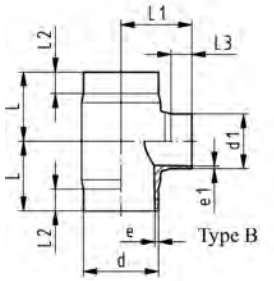

Ausführung:

- Werkstoff: PVDF-HP

	d - d1 (mm)	PN (bar)	SM	Code	CHF	Gewicht (kg)
A	63 - 20	16	WNF, IR	**735 208 956**	**335.00**	0.250
A	63 - 25	16	WNF, IR	**735 208 957**	**335.00**	0.245
A	63 - 32	16	WNF, IR	**735 208 958**	**335.00**	0.257
A	63 - 40	16	WNF, IR	**735 208 959**	**335.00**	0.254
A	75 - 20	16	WNF, IR	**735 208 961**	**447.00**	0.348
A	75 - 25	16	WNF, IR	**735 208 962**	**447.00**	0.356
A	75 - 32	16	WNF, IR	**735 208 963**	**447.00**	0.308
A	75 - 40	16	WNF, IR	**735 208 964**	**447.00**	0.312
A	75 - 50	16	WNF, IR	**735 208 965**	**447.00**	0.372
A	90 - 20	16	WNF, IR	**735 208 967**	**599.00**	0.470
A	90 - 25	16	WNF, IR	**735 208 968**	**599.00**	0.466
A	90 - 32	16	WNF, IR	**735 208 969**	**599.00**	0.405
A	90 - 40	16	WNF, IR	**735 208 970**	**599.00**	0.476
A	90 - 50	16	WNF, IR	**735 208 971**	**599.00**	0.452
B	90 - 63	16	WNF, IR	**735 208 972**	**599.00**	0.611
A	110 - 20	16	WNF, IR	**735 208 974**	**871.00**	0.641
A	110 - 25	16	WNF, IR	**735 208 975**	**871.00**	0.570
A	110 - 32	16	WNF, IR	**735 208 976**	**871.00**	0.570
A	110 - 40	16	WNF, IR	**735 208 977**	**871.00**	0.640
A	110 - 50	16	WNF, IR	**735 208 978**	**871.00**	0.640
B	110 - 63	16	WNF, IR	**735 208 979**	**874.00**	0.925
B	110 - 75	16	WNF, IR	**735 208 980**	**874.00**	0.950
B	110 - 90	16	WNF, IR	**735 208 981**	**874.00**	0.959
B	160 - 90	16	IR	**735 208 687**	**2'305.00**	2.902
B	160 - 110	16	IR	**735 208 686**	**2'305.00**	3.078
B	225 - 90	16	IR	**735 208 695**	**3'660.00**	5.423
B	225 - 110	16	IR	**735 208 694**	**3'660.00**	5.460

	d - d1 (mm)	L (mm)	L1 (mm)	L2 (mm)	L3 (mm)	e (mm)	e1 (mm)
A	63 - 20	60	67	25	35	3.0	1.9
A	63 - 25	60	66	25	34	3.0	1.9
A	63 - 32	60	67	25	25	3.0	2.4
A	63 - 40	60	66	25	26	3.0	2.4
A	75 - 20	65	69	25	31	3.6	1.9
A	75 - 25	65	72	25	34	3.6	1.9
A	75 - 32	65	69	25	31	3.6	2.4
A	75 - 40	65	72	25	26	3.6	2.4
A	75 - 50	65	69	25	26	3.6	3.0
A	90 - 20	65	76	25	31	4.3	1.9
A	90 - 25	65	79	25	34	4.3	1.9
A	90 - 32	65	76	25	31	4.3	2.4
A	90 - 40	65	79	25	26	4.3	2.4
A	90 - 50	65	76	25	26	4.3	3.0
B	90 - 63	80	85	25	25	4.3	3.0
A	110 - 20	65	86	25	31	5.3	1.9
A	110 - 25	65	89	25	34	5.3	1.9
A	110 - 32	65	86	25	31	5.3	2.4
A	110 - 40	65	89	25	26	5.3	2.4
A	110 - 50	65	86	25	26	5.3	3.0
B	110 - 63	90	95	30	25	5.3	3.0
B	110 - 75	90	95	30	25	5.3	3.0
B	110 - 90	90	95	30	25	5.3	4.3

Fortsetzung nächste Seite

PF 2 37 425

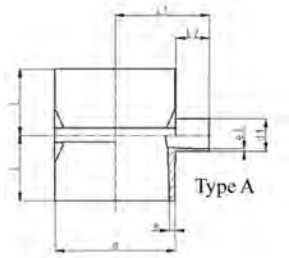

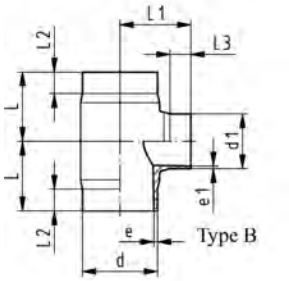

	d - d1 (mm)	L (mm)	L1 (mm)	L2 (mm)	L3 (mm)	e (mm)	e1 (mm)
B	160 - 90	155	130	60	25	7.7	4.3
B	160 - 110	155	130	60	25	7.7	5.3
B	225 - 90	155	160	60	25	10.8	4.3
B	225 - 110	155	160	60	25	10.8	5.3

PF 2 37 425

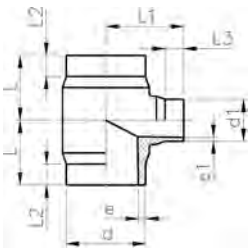

SYGEF Plus T 90° reduziert SDR33/PN10

Ausführung:

- Werkstoff: PVDF-HP

d - d1 (mm)	PN (bar)	SDR	SM	Code	CHF	Gewicht (kg)
160 - 90	10	33 - 21	IR	**735 208 587**	**1'683.00**	2.257
160 - 110	10	33 - 21	IR	**735 208 586**	**1'683.00**	2.330
225 - 90	10	33 - 21	IR	**735 208 595**	**2'671.00**	4.275
225 - 110	10	33 - 21	IR	**735 208 594**	**2'671.00**	4.586
225 - 160	10	33 - 33	IR	**735 208 593**	**5'327.00**	4.452

d - d1 (mm)	L (mm)	L1 (mm)	L2 (mm)	L3 (mm)	e (mm)	e1 (mm)
160 - 90	155	130	60	25	4.9	4.3
160 - 110	155	130	60	25	4.9	5.3
225 - 90	155	160	60	25	6.9	4.3
225 - 110	155	160	60	25	6.9	5.3
225 - 160	155	170	60	35	6.9	4.9

PF 2 37 249

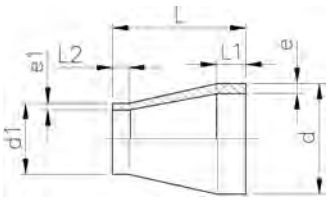

SYGEF Plus Reduktion SDR21/PN16

Ausführung:

- Werkstoff: PVDF-HP

d - d1 (mm)	PN (bar)	SM	Code	CHF	Gewicht (kg)	L (mm)	L1 (mm)	L2 (mm)	e (mm)	e1 (mm)
25 - 20	16	WNF, IR	**735 908 600**	**16.40**	0.013	50	22	22	1.9	1.9
32 - 20	16	WNF, IR	**735 908 602**	**24.90**	0.018	50	22	22	2.4	1.9
32 - 25	16	WNF, IR	**735 908 601**	**24.90**	0.019	50	22	22	2.4	1.9
40 - 20	16	WNF, IR	**735 908 605**	**29.70**	0.025	58	22	24	2.4	1.9
40 - 25	16	WNF, IR	**735 908 604**	**29.70**	0.025	55	22	24	2.4	1.9
40 - 32	16	WNF, IR	**735 908 603**	**31.40**	0.029	55	22	24	2.4	2.4
50 - 25	16	WNF, IR	**735 908 608**	**34.40**	0.040	60	22	25	3.0	1.9
50 - 32	16	WNF, IR	**735 908 607**	**35.30**	0.044	60	22	25	3.0	2.4
50 - 40	16	WNF, IR	**735 908 606**	**37.10**	0.046	60	22	25	3.0	2.4
63 - 32	16	WNF, IR	**735 908 611**	**48.90**	0.059	65	22	25	3.0	2.4
63 - 40	16	WNF, IR	**735 908 610**	**48.90**	0.061	65	22	25	3.0	2.4
63 - 50	16	WNF, IR	**735 908 609**	**55.00**	0.070	65	22	25	3.0	3.0
75 - 40	16	WNF, IR	**735 908 614**	**95.00**	0.109	68	24	25	3.6	2.4
75 - 50	16	WNF, IR	**735 908 613**	**95.00**	0.091	65	24	25	3.6	3.0
75 - 63	16	WNF, IR	**735 908 612**	**100.00**	0.095	65	24	25	3.6	3.0
90 - 63	16	WNF, IR	**735 908 616**	**115.00**	0.164	75	25	30	4.3	3.0
90 - 75	16	WNF, IR	**735 908 615**	**108.00**	0.187	75	25	35	4.3	3.6
110 - 63	16	WNF, IR	**735 908 619**	**158.00**	0.239	90	30	30	5.3	3.0
110 - 75	16	WNF, IR	**735 908 618**	**174.00**	0.249	90	30	35	5.3	3.6
110 - 90	16	WNF, IR	**735 908 617**	**221.00**	0.266	90	30	35	5.3	4.3
140 - 110	16	IR	**735 908 621**	**530.00**	0.614	110	40	40	6.7	5.3
160 - 110	16	IR	**735 908 623**	**583.00**	0.706	120	40	40	7.7	5.3
160 - 140	16	IR	**735 908 622**	**618.00**	0.899	120	40	40	7.7	6.7
200 - 160	16	IR	**735 908 624**	**569.00**	1.474	145	40	35	9.6	7.7
225 - 110	16	IR	**735 908 625**	**755.00**	1.630	160	55	40	10.8	5.3
225 - 160	16	IR	**735 908 626**	**747.00**	1.762	160	55	28	10.8	7.7
225 - 200	16	IR	**735 908 627**	**566.00**	2.142	160	55	50	10.8	9.6

PF 2 37 249

SYGEF Plus Reduktion exzentrisch PN16

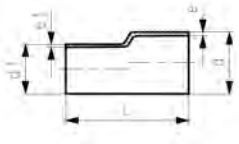

Ausführung:

- Werkstoff: PVDF-HP

d - d1 (mm)	SM	Code	CHF	Gewicht (kg)	L (mm)	e (mm)	e1 (mm)
25 - 20	WNF, IR	**735 938 737**	**23.50**	0.020	80	1.9	1.9
32 - 20	WNF, IR	**735 938 742**	**35.70**	0.027	80	2.4	1.9
32 - 25	WNF, IR	**735 938 741**	**35.70**	0.030	80	2.4	1.9
40 - 20	WNF, IR	**735 938 748**	**42.50**	0.051	100	2.4	1.9
40 - 25	WNF, IR	**735 938 747**	**42.50**	0.043	100	2.4	1.9
40 - 32	WNF, IR	**735 938 746**	**45.20**	0.050	100	2.4	2.4
50 - 32	WNF, IR	**735 938 753**	**52.00**	0.068	100	3.0	2.4
50 - 40	WNF, IR	**735 938 752**	**54.00**	0.074	100	3.0	2.4
63 - 32	WNF, IR	**735 938 760**	**71.00**	0.084	100	3.0	2.4
63 - 40	WNF, IR	**735 938 759**	**71.00**	0.106	100	3.0	2.4
63 - 50	WNF, IR	**735 938 758**	**79.00**	0.097	100	3.0	3.0

PF 2 37 249

SYGEF Plus Reduktion PN10

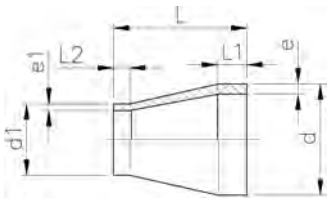

Ausführung:

- Werkstoff: PVDF-HP

d - d1 (mm)	PN (bar)	SDR	SM	Code	CHF	Gewicht (kg)	L (mm)	L1 (mm)	L2 (mm)	e (mm)	e1 (mm)
90 - 63	10	33 - 21	WNF, IR	**735 908 511**	**118.00**	0.149	75	25	30	2.8	3.0
110 - 63	10	33 - 21	WNF, IR	**735 908 513**	**162.00**	0.176	90	30	30	3.4	3.0
110 - 90	10	33 - 33	WNF, IR	**735 908 515**	**167.00**	0.179	90	30	35	3.4	2.8
125 - 110	10	33 - 21	IR	**735 908 500**	**305.00**	0.406	100	35	40	3.9	5.3
140 - 110	10	33 - 21	IR	**735 908 502**	**387.00**	0.418	110	40	40	4.3	5.3
140 - 125	10	33 - 33	IR	**735 908 501**	**387.00**	0.439	110	40	40	4.3	3.9
160 - 110	10	33 - 33	IR	**735 908 521**	**405.00**	0.550	120	40	40	4.9	3.4
160 - 110	10	33 - 21	IR	**735 908 504**	**487.00**	0.539	120	40	40	4.9	5.3
160 - 140	10	33 - 33	IR	**735 908 503**	**454.00**	0.634	120	40	40	4.9	4.3
200 - 160	10	33 - 33	IR	**735 908 505**	**472.00**	0.883	145	50	40	6.2	4.9
225 - 110	10	33 - 33	IR	**735 908 526**	**521.00**	1.314	160	55	35	6.9	3.4
225 - 110	10	33 - 21	IR	**735 908 506**	**623.00**	1.373	160	55	35	6.9	5.3
225 - 160	10	33 - 33	IR	**735 908 507**	**566.00**	1.181	160	55	40	6.9	4.9
225 - 200	10	33 - 33	IR	**735 908 508**	**506.00**	1.304	160	55	50	6.9	6.2

PF 2 37 249

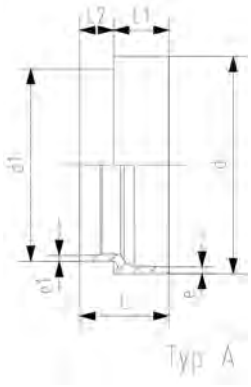

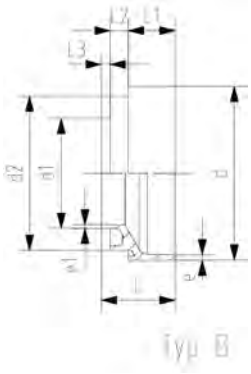

SYGEF Plus Reduktion PN10

Ausführung:

- Werkstoff: PVDF-HP

Anmerkung:

beim Typ B ist beim Schweissen des Stutzens d1 auf IR Schweissmaschine am Durchmesser d2 zu spannen

d - d1 (mm)	PN (bar)	SDR	fusion d - d1	SM	Code	CHF
250 - 160	10	33 - 33	IR	IR	**735 908 522**	**1'555.00**
250 - 160	10	33 - 21	IR	IR	**735 908 542**	**1'555.00**
250 - 225	10	33 - 33	IR	IR	**735 908 524**	**1'555.00**
250 - 225	10	33 - 21	IR	IR	**735 908 544**	**1'555.00**
280 - 160	10	33 - 33	IR	IR	**735 908 525**	**1'840.00**
280 - 160	10	33 - 21	IR	IR	**735 908 545**	**1'840.00**
280 - 225	10	33 - 33	IR	IR	**735 908 527**	**1'840.00**
280 - 225	10	33 - 21	IR	IR	**735 908 547**	**1'840.00**
315 - 160	10	33 - 33	IR	IR	**735 908 528**	**2'393.00**
315 - 160	10	33 - 21	IR	IR	**735 908 548**	**2'393.00**
315 - 225	10	33 - 33	IR	IR	**735 908 530**	**2'393.00**
315 - 225	10	33 - 21	IR	IR	**735 908 550**	**2'393.00**

d - d1 (mm)	L (mm)	L1 (mm)	L2 (mm)	L3 (mm)	Typ	d2 (mm)	e (mm)	e1 (mm)
250 - 160	100	42	33	10	B	225	7.7	4.9
250 - 160	100	42	33	10	B	225	7.7	7.7
250 - 225	90	42	33		A		7.7	6.9
250 - 225	90	42	33		A		7.7	10.8
280 - 160	100	50	33	10	B	225	8.6	4.9
280 - 160	100	50	33	10	B	225	8.6	7.7
280 - 225	90	50	33		A		8.6	6.9
280 - 225	90	50	33		A		8.6	10.8
315 - 160	115	50	33	10	B	225	9.7	4.9
315 - 160	115	50	33	10	B	225	9.7	7.7
315 - 225	105	50	33		A		9.7	6.9
315 - 225	105	50	33		A		9.7	10.8

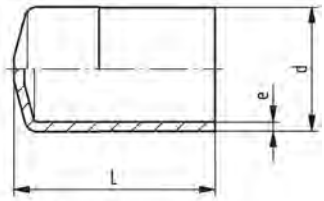

Type A

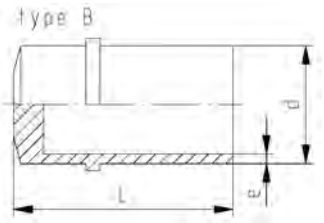

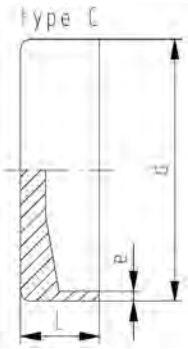

SYGEF Plus Endkappe SDR21/PN16

Ausführung:

- Werkstoff: PVDF-HP

d (mm)	SM	PN (bar)	Code	CHF	PF	Gewicht (kg)	L (mm)	Typ	e (mm)
20	WNF, IR	16	**735 968 106**	**75.00**	2 37 249	0.011	47	A	1.9
25	WNF, IR	16	**735 968 107**	**82.00**	2 37 249	0.012	47	A	1.9
32	WNF, IR	16	**735 968 108**	**98.00**	2 37 249	0.024	52	A	2.4
40	WNF/IR	16	**735 991 654**	**347.00**	2 65 460	0.068	59	B	2.4
50	WNF/IR	16	**735 991 655**	**509.00**	2 65 460	0.104	64	B	3.0
63	WNF/IR	16	**735 991 656**	**639.00**	2 65 460	0.165	69	B	3.0
75	IR	16	**735 991 657**	**650.00**	2 65 460	0.283	40	C	3.6
90	IR	16	**735 991 658**	**732.00**	2 37 423	0.292	40	C	4.3
110	IR	16	**735 991 659**	**1'243.00**	2 37 423	0.812	40	C	5.3

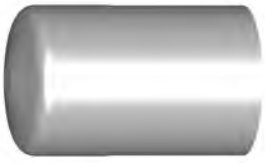

SYGEF Plus Endkappe SDR33/PN10

Ausführung:

- Werkstoff: PVDF-HP
- Mechanisch bearbeitete Ausführung

d (mm)	PN (bar)	SM	Code	CHF	PF	L (mm)	e (mm)
160	10	IR	**735 991 661**	**1'389.00**	2 37 423	50	4.9
200	10	IR	**735 991 662**	**2'483.00**	2 37 423	50	6.2
225	10	IR	**735 991 663**	**2'483.00**	2 37 423	50	6.9
250	10	IR	**735 968 546**	**1'555.00**	2 37 249	114	7.7
280	10	IR	**735 968 547**	**1'840.00**	2 37 249	115	8.6
315	10	IR	**735 968 548**	**2'393.00**	2 37 249	130	9.7

PF 2 37 249

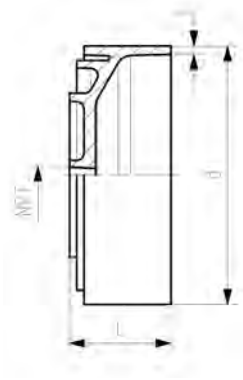

SYGEF Plus Endkappe mit Innengewinde SDR33/PN10

Ausführung:

- Werkstoff: PVDF-HP

d (mm)	NPT (inch)	PN (bar)	SM	Code	CHF	L (mm)	e (mm)
250	½	10	IR	**735 968 625**	**1'780.00**	114	7.7
280	½	10	IR	**735 968 630**	**2'065.00**	115	8.6
315	½	10	IR	**735 968 635**	**2'618.00**	130	9.7

Übergangsfittings

PF 2 37 423

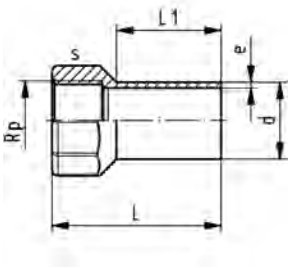

SYGEF Plus Übergangsmuffe Innengewinde Rp SDR21/PN16

Ausführung:

- Werkstoff: PVDF-HP
- Mit Stumpfschweiss-Stutzen und zylindrischem Rohr-Innengewinde Rp
- Spannungsarm montieren und grosse Temperaturschwankungen vermeiden
- Anschluss nur für Kunststoffgewinde
- Keine PVDF-schädigenden Gewindedichtpasten verwenden

Anmerkung:

* Bitte genau an die GF internen Installationsvorgaben halten

	d (mm)	Rp (inch)	PN (bar)	SM	Code	CHF	Gewicht (kg)	L (mm)	L1 (mm)	e (mm)	s (mm)
	20	⅜	16	WNF, IR	**735 910 785**	**34.70**	0.030	54	30	1.9	32
	20	½	16	WNF, IR	**735 910 786**	**34.70**	0.026	54	30	1.9	32
	25	¾	16	WNF, IR	**735 910 787**	**39.50**	0.032	58	30	1.9	38
	32	1	16	WNF, IR	**735 910 788**	**61.00**	0.065	63	30	2.4	48
	40	1 ¼	16	WNF, IR	**735 910 789**	**75.00**	0.092	67	30	2.4	58
	50	1 ½	16	WNF, IR	**735 910 790**	**104.00**	0.108	67	30	3.0	65
*	63	2	16	WNF, IR	**735 910 791**	**126.00**	0.195	73	30	3.0	80

PF 2 37 423

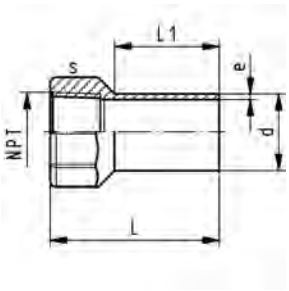

SYGEF Plus Übergangsmuffe Innengewinde NPT SDR21/PN16

Ausführung:

- Werkstoff: PVDF-HP
- Mit Stumpfscheiss-Stutzen und konischem Rohr-Innengewinde NPT
- Spannungsarm montieren und grosse Temperaturschwankungen vermeiden
- Anschluss nur für Kunststoffgewinde
- Keine PVDF-schädigenden Gewindedichtpasten verwenden

Anmerkung:

* Bitte genau an die GF internen Installationsvorgaben halten

	d (mm)	NPT (inch)	PN (bar)	SM	Code	CHF	Gewicht (kg)	e (mm)	L (mm)	s (mm)	L1 (mm)
	20	⅜	16	WNF, IR	**735 914 785**	**34.70**	0.029	1.9	54	32	30
	20	½	16	WNF, IR	**735 914 786**	**34.70**	0.027	1.9	54	32	30
	25	¾	16	WNF, IR	**735 914 787**	**39.50**	0.033	1.9	58	38	30
	32	1	16	WNF, IR	**735 914 788**	**61.00**	0.066	2.4	63	48	30
	40	1 ¼	16	WNF, IR	**735 914 789**	**75.00**	0.085	2.4	67	58	30
	50	1 ½	16	WNF, IR	**735 914 790**	**104.00**	0.108	3.0	67	65	30
*	63	2	16	WNF, IR	**735 914 791**	**126.00**	0.190	3.0	73	80	30

PF 2 65 434

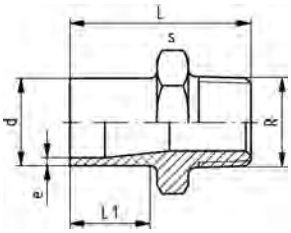

SYGEF Standard Übergangsnippel Aussengewinde R SDR21/PN16

Ausführung:

- Werkstoff: PVDF-HP
- Mit konischem Aussengewinde
- Anschluss nur für Kunststoffgewinde
- Keine PVDF-schädigenden Gewindedichtpasten verwenden
- Spannungsarm montieren und grosse Temperaturschwankungen vermeiden

PN (bar)	R (inch)	d (mm)	SM	Code	CHF	Gewicht (kg)	e (mm)	L (mm)	s (mm)	L1 (mm)
16	½	20	WNF, IR	**735 910 706**	**97.00**	0.039	1.9	53	32	28
16	¾	25	WNF, IR	**735 910 707**	**115.00**	0.021	1.9	55	36	28
16	1	32	WNF, IR	**735 910 708**	**145.00**	0.034	2.4	57	46	28
16	1 ¼	40	WNF, IR	**735 910 709**	**203.00**	0.058	2.4	60	55	28
16	1 ½	50	WNF, IR	**735 910 710**	**281.00**	0.087	3.0	63	65	28
16	2	63	WNF, IR	**735 910 711**	**426.00**	0.118	3.0	69	75	29

PF 2 65 460

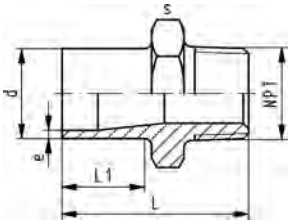

SYGEF Plus Übergangsnippel Aussengewinde NPT SDR21/PN16

Ausführung:

- Werkstoff: PVDF-HP
- Mit konischem Aussengewinde
- Anschluss nur für Kunststoffgewinde
- Spannungsarm montieren und grosse Temperaturschwankungen vermeiden
- Keine PVDF-schädigenden Gewindedichtpasten verwenden

d (mm)	NPT (inch)	PN (bar)	SM	Code	CHF	Gewicht (kg)	e (mm)	L (mm)	L1 (mm)	s (mm)
20	½	16	WNF, IR	**735 914 306**	**93.00**	0.025	1.9	53	28	32
25	¾	16	WNF, IR	**735 914 307**	**110.00**	0.035	1.9	55	28	36
32	1	16	WNF, IR	**735 914 308**	**139.00**	0.053	2.4	57	28	46
40	1 ¼	16	WNF, IR	**735 914 309**	**195.00**	0.077	2.4	60	28	55
50	1 ½	16	WNF, IR	**735 914 310**	**268.00**	0.134	3.0	63	28	65
63	2	16	WNF, IR	**735 914 311**	**407.00**	0.119	3.0	69	29	75

PF 2 37 423

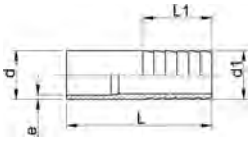

SYGEF Plus Druckschlauchtüllen

Ausführung:

- Werkstoff: PVDF-HP
- Mit Stumpfschweissstutzen und zylindrischem Schlauchstutzen

d - d1 (mm)	PN (bar)	SM	Code	CHF	Gewicht (kg)	e (mm)	L (mm)	L1 (mm)
20 - 20	16	WNF, IR	**735 968 731**	**55.00**	0.015	1.9	64	27
25 - 25	16	WNF, IR	**735 968 732**	**59.00**	0.024	1.9	75	36
32 - 32	16	WNF, IR	**735 968 733**	**69.00**	0.042	2.4	82	36
40 - 40	16	WNF, IR	**735 968 734**	**93.00**	0.063	2.4	84	42
50 - 50	16	WNF, IR	**735 968 735**	**118.00**	0.150	3.0	90	48
63 - 60	16	WNF, IR	**735 968 736**	**144.00**	0.002	3.0	100	50

PF 2 37 249

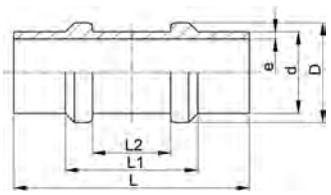

SYGEF Plus Fixpunktfitting PN16

Ausführung:

- Werkstoff: PVDF-HP

d (mm)	PN (bar)	SM	Code	CHF	Gewicht (kg)	D (mm)	e (mm)	L (mm)	L1 (mm)	L2 (mm)
20	16	WNF, IR	**735 918 656**	**234.00**	0.027	28	1.9	100	53	32
25	16	WNF, IR	**735 918 657**	**263.00**	0.036	33	1.9	100	53	32
32	16	WNF, IR	**735 918 658**	**263.00**	0.054	40	2.4	100	53	32
40	16	WNF, IR	**735 918 659**	**338.00**	0.067	48	2.4	100	53	32
50	16	WNF, IR	**735 918 660**	**410.00**	0.125	58	3.0	100	53	32
63	16	WNF, IR	**735 918 661**	**510.00**	0.131	71	3.0	105	53	32
75	16	WNF, IR	**735 918 662**	**729.00**	0.252	87	3.6	125	70	40
90	16	WNF, IR	**735 918 663**	**1'062.00**	0.370	105	4.3	127	70	40
110	16	WNF, IR	**735 918 664**	**1'264.00**	0.549	127	5.3	127	70	40

PF 2 37 425

SYGEF Plus Installationsfitting SDR21/PN16

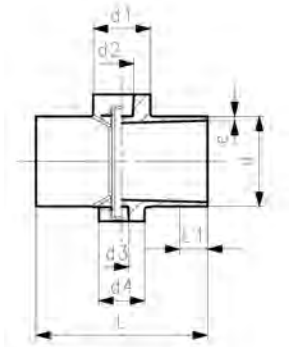

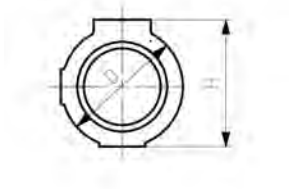

Ausführung:

- Werkstoff: PVDF-HP
- Spritzguss-Ausführung

Einsatzbereich:

- Kompatibel mit allen Signet Sensoren ausgenommen der Durchflusssensoren

Anmerkung:

Gewinde muss noch geschnitten werden, BOHRUNGEN VON HAND SIND NICHT ERLAUBT

d (mm)	PN (bar)	SM	Code	CHF	Gewicht (kg)
63	16	BCF, IR	**735 918 811**	**335.00**	0.147
75	16	BCF, IR	**735 918 812**	**447.00**	0.210
90	16	BCF, IR	**735 918 813**	**599.00**	0.265
110	16	BCF, IR	**735 918 814**	**871.00**	0.623
140	16	IR	**735 918 816**	**952.00**	1.319
160	16	IR	**735 918 817**	**1'119.00**	1.601
225	16	IR	**735 918 820**	**1'286.00**	2.698

d (mm)	D (mm)	e (mm)	Rp - Rp (inch)	d1 (mm)	d2 (mm)	d3 (mm)	d4 (mm)	H (mm)	L (mm)	Rp (inch)	Rp/NPT (inch)	Rp (inch)	L1 (mm)	Rp (inch)
63	85	3.0	¼ - ¾	40	17	10	32	89	120		¼ - ¾		25	¼ - ¾
75	96	3.6	¼ - ¾	40	17	10	40	101	130		¼ - ¾		25	¼ - ¾
90	110	4.3	¼ - ¾	40	17	10	40	116	130		¼ - ¾		25	¼ - ¾
110	127	5.3	¼ - ¾	40	17	10	40	136	130		¼ - ¾		25	¼ - ¾
140	171	6.7	¼ - 1	63	17	10	50	171	155		¼ - 1		40	¼ - 1
160	189	7.7	¼ - 1	63	17	10	50	191	155		¼ - 1		40	¼ - 1
225	248	10.8	¼ - 1	63	17	10	50	256	155		¼ - 1		40	¼ - 1

PF 2 37 425

SYGEF Plus Installationsfitting SDR21/PN16

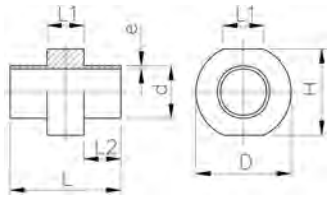

Einsatzbereich:

- Kompatibel mit allen Signet Sensoren ausgenommen der Durchflusssensoren

Ausführung:

- Werkstoff: PVDF-HP
- Mechanisch bearbeitete Ausführung
- Passend für Gewindegrössen von 1/8" - 3/4"

Anmerkung:

Gewinde muss noch geschnitten werden, BOHRUNGEN VON HAND SIND NICHT ERLAUBT

SM	d (mm)	PN (bar)	Code	CHF	Gewicht (kg)	e (mm)	D (mm)	H (mm)	L (mm)	L1 (mm)	L2 (mm)
IR	125	16	**735 918 615**	**1'184.00**	1.007	6.0	162	157.0	100	40	27
IR	140	16	**735 918 616**	**1'847.00**	1.291	6.7	176	171.0	110	40	32
IR	160	16	**735 918 617**	**2'386.00**	1.405	7.7	194	190.0	110	40	32
IR	200	16	**735 918 619**	**2'872.00**	1.871	9.6	231	228.0	110	40	32
IR	225	16	**735 918 620**	**3'185.00**	2.284	10.8	254	251.0	110	40	32
IR	250	16	**735 918 621**	**Auf Anfrage**	3.331	11.9	277	274.1	160	40	60
IR	280	16	**735 918 622**	**Auf Anfrage**	3.981	13.4	304	301.4	160	40	60
IR	315	16	**735 918 623**	**Auf Anfrage**	4.793	15.0	336	333.6	160	40	60

PF 2 37 425

SYGEF Plus Installationsfitting SDR33/PN10

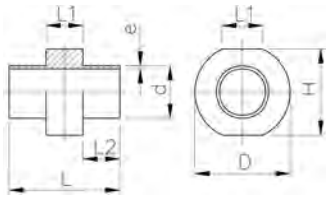

Ausführung:

- Werkstoff: PVDF-HP
- Passend für Gewindegrössen von 1/8" - 3/4"
- Mechanisch bearbeitete Ausführung

Einsatzbereich:

- Kompatibel mit allen Signet Sensoren ausgenommen der Durchflusssensoren

Anmerkung:

Gewinde muss noch geschnitten werden, BOHRUNGEN VON HAND SIND NICHT ERLAUBT

* Artikel nicht lagerhaltig

	d (mm)	PN (bar)	SM	Code	CHF	Gewicht (kg)	D (mm)	e (mm)	H (mm)	L (mm)	L1 (mm)	L2 (mm)
*	125	10	IR	**735 918 565**	**1'184.00**	0.858	162	3.9	157	100	40	27
*	200	10	IR	**735 918 569**	**2'098.00**	1.486	231	6.2	228	110	40	32

PF 2 37 425

SYGEF Plus Installationsfitting SDR33/PN10

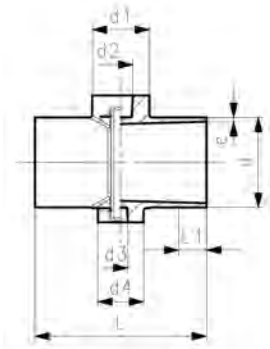

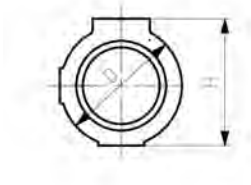

Ausführung:

- Werkstoff: PVDF-HP
- Spritzguss-Ausführung

Einsatzbereich:

- Kompatibel mit allen Signet Sensoren ausgenommen der Durchflusssensoren

Anmerkung:

Gewinde muss noch geschnitten werden, BOHRUNGEN VON HAND SIND NICHT ERLAUBT

d (mm)	PN (bar)	SM	Code	CHF	Gewicht (kg)
140	10	IR	**735 918 716**	**1'352.00**	0.967
160	10	IR	**735 918 717**	**1'741.00**	1.141
225	10	IR	**735 918 720**	**2'324.00**	1.845

d (mm)	D (mm)	e (mm)	d1 (mm)	d2 (mm)	d3 (mm)	d4 (mm)	H (mm)	L (mm)	L1 (mm)	Rp/NPT (inch)
140	171	4.3	63	17	10	50	171	155	40	¼ - 1
160	189	4.9	63	17	10	50	191	155	40	¼ - 1
225	248	6.9	63	17	10	50	256	155	40	¼ - 1

PF 2 37 423

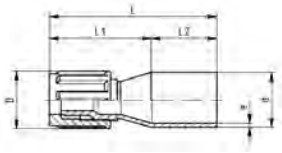

SYGEF Plus Flare Übergangsfitting SDR33/PN10

Ausführung:

- Anschlussmass: PN16
- Werkstoff: PVDF-HP

d (mm)	Schlauchanschluss (inch)	PN (bar)	SM	Code	CHF	Gewicht (kg)
20	¼	10	WNF, IR	**735 598 430**	**79.00**	0.028
20	⅜	10	WNF, IR	**735 598 431**	**83.00**	0.022
20	½	10	WNF, IR	**735 598 432**	**90.00**	0.034
20	¾	10	WNF, IR	**735 598 433**	**94.00**	0.043
25	¼	10	WNF, IR	**735 598 435**	**92.00**	0.033
25	⅜	10	WNF, IR	**735 598 436**	**96.00**	0.025
25	½	10	WNF, IR	**735 598 437**	**102.00**	0.028
25	¾	10	WNF, IR	**735 598 438**	**109.00**	0.050
25	1	10	WNF, IR	**735 598 439**	**116.00**	0.102
32	½	10	WNF, IR	**735 598 442**	**118.00**	0.036
32	¾	10	WNF, IR	**735 598 443**	**123.00**	0.048
32	1	10	WNF, IR	**735 598 444**	**131.00**	0.107

d (mm)	Schlauchanschluss (inch)	e (mm)	L (mm)	L1 (mm)	L2 (mm)	D (mm)
20	¼	1.9	75	45	30	21
20	⅜	1.9	76	46	30	23
20	½	1.9	77	47	30	26
20	¾	1.9	78	48	30	34
25	¼	1.9	75	45	30	21
25	⅜	1.9	76	46	30	23
25	½	1.9	77	47	30	26
25	¾	1.9	78	48	30	34
25	1	1.9	87	57	30	46
32	½	2.4	77	47	30	26
32	¾	2.4	78	48	30	34
32	1	2.4	87	57	30	46

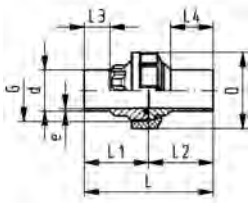

SYGEF Plus Verschraubung (FKM weiss) SDR21/PN16

Ausführung:

- Werkstoff: PVDF-HP
- FDA konform
- d75, d90 und d110 mit Sägezahngewinde
- Bitte Montagehinweis beachten

d (mm)	PN (bar)	SM	Code	CHF	PF	Gewicht (kg)
20	16	WNF, IR	**735 528 626**	**55.00**	2 37 230	0.082
25	16	WNF, IR	**735 528 627**	**73.00**	2 37 230	0.123
32	16	WNF, IR	**735 528 628**	**91.00**	2 37 230	0.166
40	16	WNF, IR	**735 528 629**	**130.00**	2 37 230	0.263
50	16	WNF, IR	**735 528 630**	**164.00**	2 37 230	0.372
63	16	WNF, IR	**735 528 631**	**250.00**	2 37 230	0.463
75	16	WNF, IR	**735 528 637**	**398.00**	2 65 434	0.740
90	16	WNF, IR	**735 528 638**	**541.00**	2 65 434	0.798
110	16	WNF, IR	**735 528 639**	**705.00**	2 65 434	1.020

d (mm)	G (R/Rp BS Thread) (inch)	e (mm)	D (mm)	L (mm)	L1 (mm)	L2 (mm)	L3 (mm)	L4 (mm)
20	1	1.9	43	106	53	53	25	37
25	1 1/4	1.9	53	112	56	56	25	38
32	1 1/2	2.4	60	118	59	59	25	40
40	2	2.4	74	124	62	62	25	41
50	2 1/4	3.0	82	130	65	65	25	43
63	2 3/4	3.0	100	136	68	68	25	44
75	S 107.5 x 3.6	3.6	133	132	66	66	24	34
90	S 107.5 x 3.6	4.3	133	130	65	65	24	48
110	S 127.5 x 3.6	5.3	155	130	65	65	25	45

PF 2 65 434

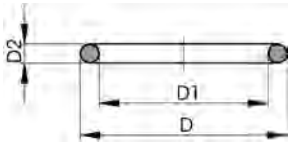

O-Ring weiss

d (mm)	PN (bar)	FKM Code	CHF	Gewicht (kg)	D (mm)	D1 (mm)	D2 (mm)
20	16	**749 411 005**	**9.00**	0.002	20.6	15.5	2.6
25	16	**749 411 006**	**13.80**	0.002	27.3	20.2	3.5
32	16	**749 411 120**	**16.40**	0.002	33.6	26.6	3.5
40	16	**749 411 062**	**18.10**	0.002	41.6	34.5	3.5
50	16	**749 411 172**	**22.30**	0.003	51.1	44.0	3.5
63	16	**749 411 054**	**23.40**	0.003	63.0	55.0	4.0
75	16	**749 411 013**	**57.00**	0.010	79.9	69.2	5.3
90	16	**749 411 014**	**58.00**	0.012	92.6	81.9	5.3
110	16	**749 411 015**	**71.00**	0.015	117.0	101.0	5.3

Sanitary Adapter

PF 2 65 456

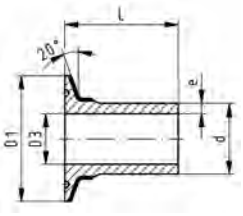

SYGEF Plus Sanitary Adapter mit Stützring PN16
Für PVDF-PVDF Verbindung

Ausführung:

- Werkstoff: PVDF-HP
- Ohne Fase für rückstandslose Entleerbarkeit, selbst in horizontaler Installation

Anmerkung:

unter Verwendung von Standardklammer verbinden - bitte Mass D1 beachten

d (mm)	SM	PN (bar)	Code	CHF	Gewicht (kg)	L (mm)	e (mm)	D1 (mm)	D3 (mm)
20	WNF, IR	16	**735 598 806**	**87.00**	0.041	49	2	51	17
25	WNF, IR	16	**735 598 807**	**96.00**	0.044	55	2	51	20
32	WNF, IR	16	**735 598 808**	**97.00**	0.061	57	2	51	26
40	WNF, IR	16	**735 598 809**	**105.00**	0.079	67	2	64	33
50	WNF, IR	16	**735 598 810**	**110.00**	0.090	68	3	64	42
63	WNF, IR	16	**735 598 811**	**125.00**	0.118	71	3	78	55

PF 2 65 456

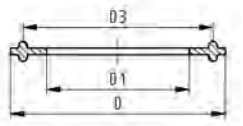

Dichtung PTFE

Ausführung:

- Spezialdichtungen, nur für Sanitary Adapter PVDF-PVDF Verbindung

d (mm)	Code	CHF	Gewicht (kg)	D1 (mm)	D3 (mm)	D (mm)
20	**743 400 806**	**26.40**	0.018	16.9	43.5	50.5
25	**743 400 807**	**26.80**	0.017	20.1	43.5	50.5
32	**743 400 808**	**27.20**	0.017	25.8	43.5	50.5
40	**743 400 809**	**32.80**	0.022	33.6	56.5	64.0
50	**743 400 810**	**33.30**	0.019	42.5	56.5	64.0
63	**743 400 811**	**36.00**	0.027	55.4	70.5	77.5

PF 2 65 456

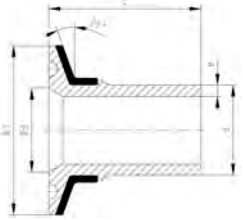

SYGEF Plus Sanitary Adapter mit Stützring PN16
Anschluss ISO 1127

Ausführung:

- Werkstoff: PVDF-HP

* ohne Fase

	d (mm)	SM	DN (mm)	PN (bar)	Code	CHF	Gewicht (kg)	D3 (mm)	D1 (mm)	e (mm)	L (mm)
	20	WNF, IR	15	16	**735 598 006**	**94.00**	0.032	18.10	51	2	50
	25	WNF, IR	20	16	**735 598 008**	**97.00**	0.042	23.40	51	2	55
	25	WNF, IR	25	16	**735 598 009**	**97.00**	0.041	29.70	51	2	55
	32	WNF, IR	25	16	**735 598 010**	**99.00**	0.045	29.60	51	2	57
	40	WNF, IR	32	16	**735 598 014**	**101.00**	0.073	38.40	64	2	67
*	50	WNF, IR	40	16	**735 598 016**	**111.00**	0.083	44.30	64	3	68
*	63	WNF, IR	50	16	**735 598 018**	**119.00**	0.107	56.30	78	3	71

PF 2 65 456

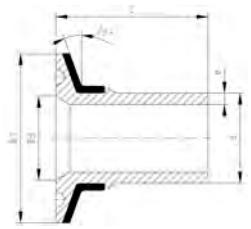

SYGEF Plus Sanitary Adapter mit Stützring PN16
Anschluss DIN 32676

Ausführung:

- Werkstoff: PVDF-HP

* ohne Fase

	d (mm)	SM	DN (mm)	PN (bar)	Code	CHF	Gewicht (kg)	D3 (mm)	L (mm)	e (mm)	D1 (mm)
*	20	WNF, IR	15	16	**735 598 056**	**94.00**	0.020	16.00	50	2	34
	20	WNF, IR	20	16	**735 598 057**	**94.00**	0.020	20.00	50	2	34
	25	WNF, IR	25	16	**735 598 059**	**97.00**	0.056	26.00	55	2	51
	32	WNF, IR	32	16	**735 598 062**	**99.00**	0.045	31.70	57	2	51
	40	WNF, IR	40	16	**735 598 065**	**101.00**	0.047	38.00	67	2	51
	50	WNF, IR	50	16	**735 598 067**	**111.00**	0.081	50.00	68	3	64

PF 2 65 456

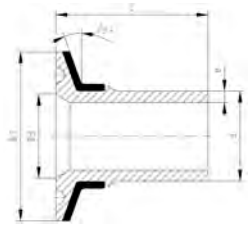

SYGEF Plus Sanitary Adapter mit Stützring PN16
Anschluss BS 4825 (Zoll)

Ausführung:

- Werkstoff: PVDF-HP

* ohne Fase

	Zoll (inch)	SM	PN (bar)	d (mm)	Code	CHF	Gewicht (kg)	D1 (mm)	D3 (mm)	e (mm)	L (mm)
	3/4	WNF, IR	16	20	**735 598 157**	**108.00**	0.040	51	22.10	1.9	50
*	1	WNF, IR	16	25	**735 598 159**	**111.00**	0.055	51	22.40	1.9	55
	1 1/2	WNF, IR	16	32	**735 598 163**	**114.00**	0.044	51	34.90	2.4	57
	1 1/2	WNF, IR	16	40	**735 598 165**	**117.00**	0.047	51	35.50	2.4	67
	2	WNF, IR	16	50	**735 598 167**	**128.00**	0.082	64	47.70	3.0	68
	2 1/2	WNF, IR	16	63	**735 598 169**	**137.00**	0.107	78	59.90	3.0	71

PF 2 65 456

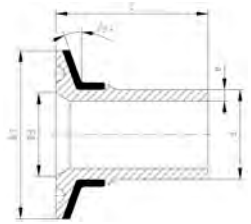

SYGEF Plus Sanitary Adapter mit Stützring PN16
Anschluss 3A Standard

Ausführung:

- Werkstoff: PVDF-HP

[1] Ausführung ohne Stützring

* ohne Fase

	d (mm)	PN (bar)	Zoll (inch)	SM	Code	CHF	Gewicht (kg)	L (mm)	e (mm)	D1 (mm)	D3 (mm)
1*	20	16	3/4	WNF, IR	**735 598 207**	**108.00**	0.011	50	1.9	25	16.20
*	25	16	1	WNF, IR	**735 598 209**	**111.00**	0.054	55	1.9	51	22.40
	32	16	1 1/2	WNF, IR	**735 598 213**	**114.00**	0.044	57	2.4	51	34.90
	40	16	1 1/2	WNF, IR	**735 598 215**	**117.00**	0.047	67	2.4	51	35.50
	50	16	2	WNF, IR	**735 598 217**	**128.00**	0.082	68	3.0	64	47.70
	63	16	2 1/2	WNF, IR	**735 598 219**	**137.00**	0.107	71	3.0	78	59.90

PF 2 65 456

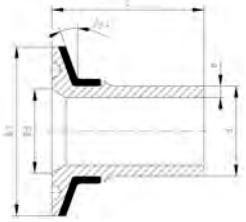

SYGEF Plus Sanitary Adapter mit Stützring PN16 DIN 3017

Ausführung:

- Werkstoff: PVDF-HP

DN (mm)	d (mm)	SM	PN (bar)	Code	CHF	Gewicht (kg)	e (mm)	D1 (mm)	D3 (mm)	L (mm)
25	25	WNF, IR	16	**735 598 259**	**111.00**	0.042	1.9	51	22.40	55
32	32	WNF, IR	16	**735 598 262**	**114.00**	0.042	2.4	51	31.70	57
40	40	WNF, IR	16	**735 598 265**	**117.00**	0.047	2.4	51	35.50	67
50	50	WNF, IR	16	**735 598 267**	**128.00**	0.081	3.0	64	48.60	68
65	63	WNF, IR	16	**735 598 269**	**137.00**	0.107	3.0	78	59.90	71

PF 2 65 456

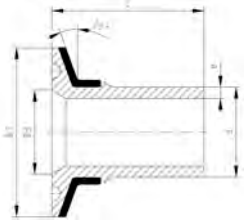

SYGEF Plus Sanitary Adapter mit Stützring PN16 ISO 2852

Ausführung:

- Werkstoff: PVDF-HP

SM	DN (mm)	d (mm)	PN (bar)	Code	CHF	Gewicht (kg)	D3 (mm)	e (mm)	D1 (mm)	L (mm)
WNF, IR	25	25	16	**735 598 309**	**111.00**	0.042	22.40	1.9	51	55
WNF, IR	32	32	16	**735 598 312**	**114.00**	0.045	31.70	2.4	51	57
WNF, IR	40	40	16	**735 598 315**	**117.00**	0.047	35.50	2.4	51	67
WNF, IR	50	50	16	**735 598 317**	**128.00**	0.081	48.60	3.0	64	68
WNF, IR	65	63	16	**735 598 319**	**137.00**	0.107	59.90	3.0	78	71

PF 2 65 456

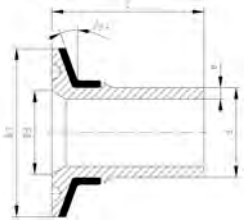

SYGEF Plus Sanitary Adapter mit Stützring PN16 ASME BPE

Ausführung:

- Werkstoff: PVDF-HP

[1] Ausführung ohne Stützring
* ohne Fase

	d (mm)	Zoll (inch)	PN (bar)	SM	Code	CHF	Gewicht (kg)	e (mm)	D1 (mm)	D3 (mm)	L (mm)
1*	20	¾	16	WNF, IR	**735 598 357**	**108.00**	0.011	1.9	25	16.20	49
	25	1	16	WNF, IR	**735 598 359**	**111.00**	0.042	1.9	51	22.40	55
	32	1 ½	16	WNF, IR	**735 598 362**	**114.00**	0.061	2.4	51	34.90	57
	40	1 ½	16	WNF, IR	**735 598 365**	**117.00**	0.047	2.4	51	35.50	57
	50	2	16	WNF, IR	**735 598 367**	**128.00**	0.118	3.0	64	47.70	68
	63	2 ½	16	WNF, IR	**735 598 369**	**137.00**	0.142	3.0	78	59.90	71

PF 2 65 456

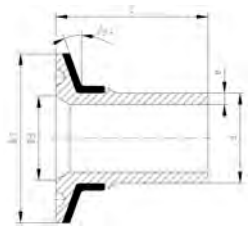

SYGEF Plus Sanitary Adapter mit Stützring PN16 JIS G3447

Ausführung:

- Werkstoff: PVDF-HP

DN	SM	d (mm)	PN (bar)	Code	CHF	Gewicht (kg)	D3 (mm)	D1 (mm)	e (mm)	L (mm)
15 A	WNF, IR	20	16	**735 598 406**	**108.00**	0.020	17.50	34	1.9	49
1 S	WNF, IR	25	16	**735 598 408**	**111.00**	0.042	23.40	51	1.9	55
1 1/4S	WNF, IR	32	16	**735 598 410**	**114.00**	0.045	29.60	51	2.4	57
1 1/2 S	WNF, IR	40	16	**735 598 414**	**117.00**	0.047	35.20	51	2.4	67
2 S	WNF, IR	50	16	**735 598 416**	**128.00**	0.082	47.70	64	3.0	68
2 1/2 S	WNF, IR	63	16	**735 598 418**	**137.00**	0.107	59.90	78	3.0	71

PF 2 65 456

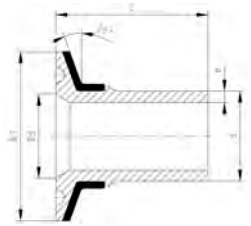

SYGEF Plus Sanitary Adapter mit Stützring PN16 Anschluss für Membran Manometer

Ausführung:

- Werkstoff: PVDF-HP

d (mm)	DN (mm)	PN (bar)	SM	Code	CHF	Gewicht (kg)	D1 (mm)	D3 (mm)	L (mm)	e (mm)
20	15	16	WNF, IR	**735 598 506**	**108.00**	0.038	51	34.10	49	1.9
25	20	16	WNF, IR	**735 598 508**	**111.00**	0.041	51	34.10	55	1.9
32	25	16	WNF, IR	**735 598 510**	**114.00**	0.045	51	34.10	57	2.4

PF 2 65 456

SYGEF Plus Installationsfitting mit Sanitary Adapter SDR21/PN16

Ausführung:

- Ohne Fase für rückstandslose Entleerbarkeit, selbst in horizontaler Installation
- Werkstoff: PVDF-HP
- d [mm] = Hauptleitung
- D [mm] = Konnektorleitung

Einsatzbereich:

- Für Druckmessgeräte
- Für Probeentnahmventile
- Für SanitaryAdapter PVDF Verbindungsstück

Anmerkung:

* mechanisch bearbeitetes T

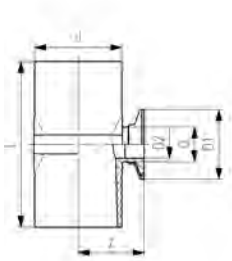

	d (mm)	D (mm)	SM	PN	Code	CHF	Gewicht (kg)	L (mm)	D2 (mm)	D1 (mm)	Z (mm)
*	20	20	BCF, IR	16	**735 318 101**	**1'065.00**	0.100	110	34.1	50.5	32.7
*	25	25	BCF, IR	16	**735 318 202**	**1'109.00**	0.097	110	34.1	50.5	35.2
*	32	32	BCF, IR	16	**735 318 303**	**1'239.00**	0.138	124	34.1	50.5	38.7
*	40	25	BCF, IR	16	**735 318 204**	**1'211.00**	0.100	124	19.9	50.5	42.7
*	40	32	BCF, IR	16	**735 318 304**	**1'296.00**	0.100	124	25.6	50.5	42.7
*	50	25	BCF, IR	16	**735 318 205**	**1'353.00**	0.100	124	19.9	50.5	47.7
*	50	32	BCF, IR	16	**735 318 305**	**1'438.00**	0.100	124	25.6	50.5	47.7
*	50	50	BCF, IR	16	**735 318 505**	**1'468.00**	0.100	124	42.2	64.0	47.7
	63	25	BCF, IR	16	**735 318 206**	**511.00**	0.258	120	19.9	50.5	54.2
	63	32	BCF, IR	16	**735 318 306**	**590.00**	0.269	120	25.6	50.5	54.2
*	63	50	BCF, IR	16	**735 318 506**	**1'371.00**	0.100	120	42.2	64.0	54.2
*	63	63	BCF, IR	16	**735 318 606**	**1'569.00**	0.100	138	55.1	77.5	54.2
	75	25	BCF, IR	16	**735 318 207**	**551.00**	0.352	130	19.9	50.5	60.2
	75	32	BCF, IR	16	**735 318 307**	**616.00**	0.357	130	25.6	50.5	60.2
	75	50	BCF, IR	16	**735 318 507**	**617.00**	0.402	130	42.2	64.0	60.2
*	75	63	BCF, IR	16	**735 318 607**	**1'463.00**	0.619	130	55.1	77.5	60.2
	90	25	BCF, IR	16	**735 318 208**	**544.00**	0.449	130	19.9	50.5	67.7
	90	32	BCF, IR	16	**735 318 308**	**628.00**	0.454	130	25.6	50.5	67.7
	90	50	BCF, IR	16	**735 318 508**	**629.00**	0.496	130	42.2	64.0	67.7
	90	63	BCF, IR	16	**735 318 608**	**629.00**	0.658	138	55.1	77.5	67.7
	110	25	BCF, IR	16	**735 318 209**	**596.00**	0.614	130	19.9	50.5	77.7
	110	32	BCF, IR	16	**735 318 309**	**647.00**	0.619	130	25.6	50.5	77.7
	110	50	BCF, IR	16	**735 318 509**	**671.00**	0.662	130	42.2	64.0	77.7
	110	63	BCF, IR	16	**735 318 609**	**681.00**	0.686	180	55.1	77.5	109.0

PF 2 37 249

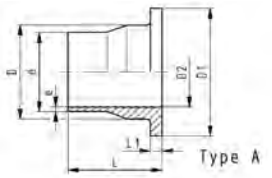

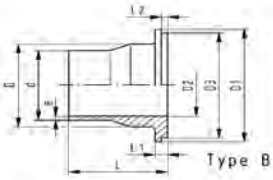

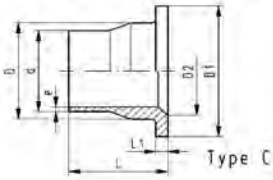

SYGEF Plus Vorschweissbund gerillt SDR21/PN16

Ausführung:

- Werkstoff: PVDF-HP

d (mm)	DN (mm)	PN (bar)	SM	Code	CHF	Gewicht (kg)
20	15	16	WNF, IR	**735 798 831**	**10.70**	0.029
25	20	16	WNF, IR	**735 798 832**	**13.60**	0.044
32	25	16	WNF, IR	**735 798 833**	**13.60**	0.070
40	32	16	WNF, IR	**735 798 834**	**21.60**	0.096
50	40	16	WNF, IR	**735 798 835**	**25.80**	0.136
63	50	16	WNF, IR	**735 798 836**	**39.00**	0.198
75	65	16	WNF, IR	**735 798 837**	**96.00**	0.311
90	80	16	WNF, IR	**735 798 838**	**129.00**	0.387
110	100	16	WNF, IR	**735 798 839**	**220.00**	0.555
140	125	16	IR	**735 798 841**	**852.00**	0.887
160	150	16	IR	**735 798 842**	**998.00**	1.171
200	200	16	IR	**735 798 844**	**1'367.00**	2.139
225	200	16	IR	**735 798 845**	**1'495.00**	2.064
250	250	16	IR	**735 798 846**	**1'995.00**	3.658
280	250	16	IR	**735 798 847**	**2'396.00**	3.586
315	300	16	IR	**735 798 848**	**3'164.00**	5.028

d (mm)	D (mm)	D1 (mm)	D2 (mm)	D3 (mm)	e (mm)	L (mm)	L1 (mm)	L2 (mm)	Typ
20	26	45	15		1.9	54	6		A
25	32	58	20	54	1.9	56	7	4	B
32	40	68	26	63	2.4	58	7	4	B
40	49	78	34	73	2.4	68	8	4	B
50	60	88	43	82	3.0	69	8	4	B
63	75	102	56		3.0	72	9		A
75	89	122	66		3.6	80	10		A
90	105	138	78	133	4.3	81	12	4	B
110	125	158	100		5.3	81	13		C
140	155	188	127		6.7	90	16		C
160	175	212	151		7.7	93	17		C
200	232	268	207		9.6	102	22		C
225	235	268	207		10.8	102	22		C
250	285	320	249		11.9	122	25		C
280	291	320	249		13.4	122	25		C
315	335	370	300		15.0	124	28		C

PF 2 37 249

SYGEF Plus Vorschweissbund gerillt SDR33/PN10

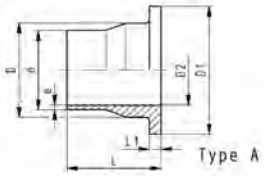

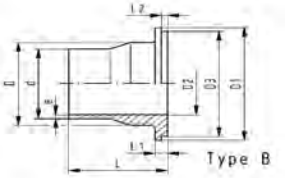

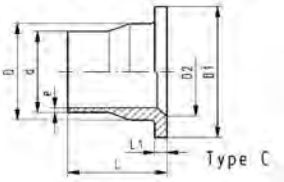

Ausführung:

- Werkstoff: PVDF-HP

d (mm)	DN (mm)	PN (bar)	SM	Code	CHF	Gewicht (kg)
90	80	10	WNF, IR	**735 798 888**	**114.00**	0.361
110	100	10	WNF, IR	**735 798 889**	**165.00**	0.471
125	100	10	IR	**735 798 590**	**387.00**	0.515
140	125	10	IR	**735 798 891**	**623.00**	0.738
160	150	10	IR	**735 798 892**	**857.00**	0.929
200	200	10	IR	**735 798 894**	**1'173.00**	1.704
225	200	10	IR	**735 798 895**	**1'285.00**	1.603
250	250	10	IR	**735 798 596**	**1'603.00**	2.730
280	250	10	IR	**735 798 597**	**1'924.00**	2.715
315	300	10	IR	**735 798 598**	**2'541.00**	3.657

d (mm)	D (mm)	D1 (mm)	D2 (mm)	D3 (mm)	e (mm)	L (mm)	L1 (mm)	L2 (mm)	Typ
90	105	138	78	133	2.8	81	12	4	B
110	125	158	100		3.4	81	13		A
125	132	158	114		3.9	82	14		A
140	155	188	127		4.3	90	16		A
160	175	212	151		4.9	93	17		C
200	232	268	207		6.2	102	22		C
225	235	268	207		6.9	102	22		A
250	285	320	249		7.7	120	22		C
280	291	320	249		8.6	120	22		A
315	335	370	300		9.7	120	22		C

PF 2 37 249

SYGEF Plus Vorschweissbund ANSI gerillt SDR21/PN16

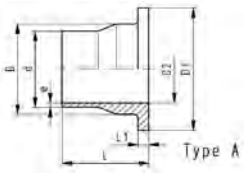

Ausführung:

- Werkstoff: PVDF-HP
- Übrige Dimensionen sind identisch mit der metrischen Version

d (mm)	SM	PN (bar)	Code	CHF	Gewicht (kg)	L1 (mm)	L (mm)	D (mm)	D2 (mm)	D1 (mm)	Typ	e (mm)
25	WNF, IR	16	**735 798 882**	**13.60**	0.043	7	56	32	20	54	A	1.9
32	WNF, IR	16	**735 798 883**	**13.60**	0.067	7	58	40	26	63	A	2.4
40	WNF, IR	16	**735 798 884**	**21.60**	0.089	8	68	49	34	73	A	2.4
50	WNF, IR	16	**735 798 885**	**25.80**	0.130	8	69	60	43	82	A	3.0
90	WNF, IR	16	**735 798 886**	**129.00**	0.377	12	81	105	78	133	A	4.3

PF 2 34 238

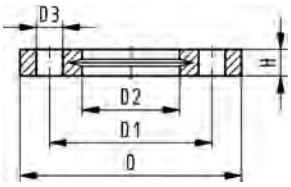

Losflansch PP-V metrisch
Für Stumpfschweiss-Systeme metrisch

Ausführung:

- Moderner Vollkunststoff Flansch PP-GF (30% glasfaserverstärkt)
- Anschluss Dimension: ISO 7005, EN 1092, BS 4504, DIN 2501
- **Lochkreis PN 10**

AL: Anzahl der Bohrungen

d (mm)	DN (mm)	PN (bar)	Code	CHF	Gewicht (kg)	D (mm)	D1 (mm)	D2 (mm)	D3 (mm)	H (mm)	AL	SC
20	15	16	**727 700 406**	**10.80**	0.093	95	65	28	14	16	4	M12
25	20	16	**727 700 407**	**12.30**	0.120	105	75	34	14	17	4	M12
32	25	16	**727 700 408**	**15.70**	0.151	115	85	42	14	18	4	M12
40	32	16	**727 700 409**	**18.50**	0.244	140	100	51	18	20	4	M16
50	40	16	**727 700 410**	**22.10**	0.297	150	110	62	18	22	4	M16
63	50	16	**727 700 411**	**27.80**	0.362	165	125	78	18	24	4	M16
75	65	16	**727 700 412**	**31.00**	0.487	185	145	92	18	26	4	M16
90	80	16	**727 700 513**	**37.10**	0.544	200	160	108	18	27	8	M16
110	100	16	**727 700 514**	**45.60**	0.643	220	180	128	18	28	8	M16
125	100	16	**727 700 515**	**45.60**	0.635	220	180	135	18	28	8	M16
140	125	16	**727 700 516**	**64.00**	0.842	250	210	158	18	30	8	M16
160	150	16	**727 700 517**	**79.00**	1.200	285	240	178	22	32	8	M20
180	150	16	**727 700 518**	**79.00**	1.200	285	240	188	22	32	8	M20
200	200	16	**727 700 519**	**115.00**	1.400	340	295	235	22	34	8	M20
225	200	16	**727 700 520**	**115.00**	1.400	340	295	238	22	34	8	M20
250	250	10	**727 700 521**	**145.00**	2.052	395	350	288	22	38	12	M20
280	250	10	**727 700 522**	**145.00**	1.700	395	350	294	22	38	12	M20
315	300	10	**727 700 523**	**211.00**	2.400	445	400	338	22	42	12	M20
355	350	10	**727 700 524**	**426.00**	4.440	515	460	376	22	46	16	M20
400	400	10	**727 700 525**	**485.00**	5.624	574	515	430	26	50	16	M24

PF 2 34 238

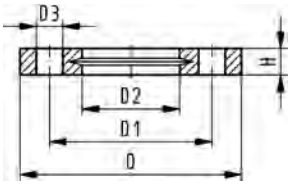

Losflansch PP-V Zoll ANSI
Für Stumpfschweiss-Systeme metrisch

Ausführung:

- Moderner Vollkunststoff Flansch PP-GF (30% glasfaserverstärkt)
- Anschlussmasse nach: ANSI/ASME B 16.5 Klasse 150, ASTM D 4024,BS 1560, BS EN 1759
- **Lochkreis PN10**
- Für d25 - d50 und d90 Spezial Vorschweissbund ANSI verwenden
- Mit integrierter Bolzenfixierung als Montagehilfe
- Mit V-Nut für eine gleichmässige Kraftverteilung am Bund
- UV-beständig Einsetzbar in Ausseninstallationen

AL: Anzahl der Bohrungen
* Kombi-Version, metrisch-ANSI
[3]) Kombi-Version, Lochkreis metrisch - ANSI
1) Nicht für BS

- 727701414, 727700417, 727700419: nur mit metrischen Bundbuchsen zulässig

Zoll (inch)	d (mm)	DN (mm)	PN (bar)	Code	CHF	Gewicht (kg)	D (mm)	D1 (mm)	D2 (mm)	D3 (mm)	H (mm)	AL	SC
½	20	15	16	**727 701 406**	**10.80**	0.091	95	60	28	16	16	4	M12
¾	25	20	16	**727 701 407**	**12.30**	0.120	105	70	34	16	17	4	M12
1	32	25	16	**727 701 408**	**15.70**	0.147	115	79	42	16	18	4	M12
1 ¼	40	32	16	**727 701 409**	**18.50**	0.246	140	89	51	16	20	4	M16
1 ½	50	40	16	**727 701 410**	**22.10**	0.299	150	98	62	16	22	4	M16
2	63	50	16	**727 701 411**	**27.80**	0.361	165	121	78	19	24	4	M16
2 ½	75	65	16	**727 701 412**	**31.00**	0.492	185	140	92	19	26	4	M16
3	90	80	16	**727 701 513**	**37.10**	0.607	200	152	108	19	27	4	M16
4	110	100	16	**727 701 514**	**45.60**	0.736	229	190	128	19	28	8	M16
6	160	150	16	**727 700 517**	**79.00**	1.200	285	240	178	22	32	8	M20
8	200	200	16	**727 700 519**	**115.00**	1.400	340	295	235	22	34	8	M20
8	225	200	16	**727 700 520**	**115.00**	1.400	340	295	238	22	34	8	M20
10	250	250	10	**727 701 521**	**145.00**	2.241	406	362	288	26	38	12	M20
10	280	250	10	**727 701 522**	**145.00**	2.173	406	362	294	26	38	12	M20
12	315	300	10	**727 701 523**	**211.00**	3.627	483	432	338	26	42	12	M20

PF 2 34 238

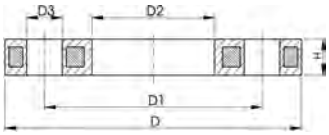

Losflansch PP/Stahl metrisch
Für Stumpfschweiss-Systeme metrisch

Ausführung:

- PP-GF (30% glasfaserverstärkt) mit Stahleinlage
- Anschluss Dimension: ISO 7005, EN 1092, BS 4504, DIN 2501
- **Lochkreis PN 10**

AL: Anzahl der Bohrungen

[1]) Geeignet für Stumpf- und Muffenschweissen

[2]) Kombi-Version, Lochkreis metrisch - ANSI

	d (mm)	DN (mm)	PN (bar)	Code	CHF	NPK	Gewicht (kg)
1	20	15	16	**727 700 206**	**13.60**		0.216
1	25	20	16	**727 700 207**	**15.50**		0.279
1	32	25	16	**727 700 208**	**19.30**	**471 372**	0.429
1	40	32	16	**727 700 209**	**22.10**	**471 373**	0.621
1	50	40	16	**727 700 210**	**26.70**	**471 374**	0.722
1	63	50	16	**727 700 211**	**33.60**	**471 375**	0.900
1	75	65	16	**727 700 212**	**37.20**	**471 376**	1.110
	90	80	16	**727 700 313**	**46.10**	**471 377**	1.390
	110	100	16	**727 700 314**	**58.00**	**471 378**	1.407
	125	100	16	**727 700 315**	**58.00**	**471 379**	1.408
	140	125	16	**727 700 716**	**80.00**	**471 381**	2.318
2	160	150	16	**727 700 717**	**99.00**		3.491
	180	150	16	**727 700 718**	**99.00**	**471 383**	3.108
2	200	200	16	**727 700 719**	**142.00**	**471 364**	5.600
2	225	200	16	**727 700 720**	**142.00**	**471 365**	5.533
	250	250	16	**727 700 721**	**181.00**	**471 366**	6.632
	280	250	16	**727 700 722**	**181.00**	**471 367**	6.573
	315	300	16	**727 700 723**	**264.00**	**471 368**	7.903
	355	350	16	**727 700 724**	**522.00**		14.587
	400	400	16	**727 700 725**	**594.00**		20.034

	d (mm)	D (mm)	D1 (mm)	D2 (mm)	D3 (mm)	H (mm)	AL	SC
1	20	95	65	28	14	12	4	M12
1	25	105	75	34	14	12	4	M12
1	32	115	85	42	14	16	4	M12
1	40	140	100	51	18	16	4	M16
1	50	150	110	62	18	20	4	M16
1	63	165	125	78	18	20	4	M16
1	75	185	145	92	18	20	4	M16
	90	200	160	108	18	20	8	M16
	110	220	180	128	18	20	8	M16
	125	220	180	135	18	20	8	M16
	140	250	210	158	18	26	8	M16
2	160	285	241	178	22	26	8	M20
	180	285	241	188	22	26	8	M20
2	200	340	297	235	22	29	8	M20
2	225	340	297	238	22	29	8	M20
	250	395	350	288	22	32	12	M20
	280	395	350	294	22	32	12	M20
	315	445	400	338	22	36	12	M20
	355	515	460	376	23	42	16	M20
	400	574	515	430	26	42	16	M24

PF 2 34 238

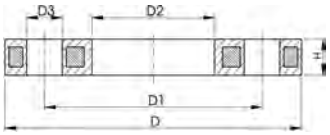

Losflansch PP-Stahl Zoll/ANSI
Für Stumpfschweiss-Systeme metrisch

Ausführung:

- PP-GF (30% glasfaserverstärkt) mit Stahleinlage
- Anschlussmasse nach: ANSI/ASME B 16.5 Klasse 150, ASTM D 4024,BS 1560, BS EN 1759
- **Lochkreis PN10**
- Für d25 - d50 und d90 Spezial Vorschweissbund ANSI verwenden

AL: Anzahl der Bohrungen

d (inch)	d (mm)	DN (mm)	PN (bar)	Code	CHF	NPK	Gewicht (kg)
½	20	15	16	**727 701 206**	**20.30**		0.213
¾	25	20	16	**727 701 207**	**22.90**		0.260
1	32	25	16	**727 701 208**	**29.00**		0.416
1 ¼	40	32	16	**727 701 209**	**34.40**		0.730
1 ½	50	40	16	**727 701 210**	**41.00**		0.809
2	63	50	16	**727 701 211**	**53.00**		0.866
2 ½	75	65	16	**727 701 212**	**59.00**		1.117
3	90	80	16	**727 701 313**	**71.00**		1.499
4	110	100	16	**727 701 314**	**85.00**		1.739
6	160	150	16	**727 700 717**	**99.00**		3.491
8	200	200	16	**727 700 719**	**142.00**	**471 364**	5.600
8	225	200	16	**727 700 720**	**142.00**	**471 365**	5.533

d (inch)	d (mm)	D (mm)	D1 (mm)	D2 (mm)	D3 (mm)	H (mm)	AL	SC
½	20	95	60	28	16	12	4	M12
¾	25	105	70	34	16	12	4	M12
1	32	115	79	42	16	16	4	M12
1 ¼	40	140	89	51	16	16	4	M16
1 ½	50	150	98	62	16	18	4	M16
2	63	165	121	78	19	18	4	M16
2 ½	75	185	140	92	19	18	4	M16
3	90	200	152	108	19	20	4	M16
4	110	229	190	128	19	20	8	M16
6	160	285	241	178	22	26	8	M20
8	200	340	297	235	22	29	8	M20
8	225	340	297	238	22	29	8	M20

PF 2 37 773

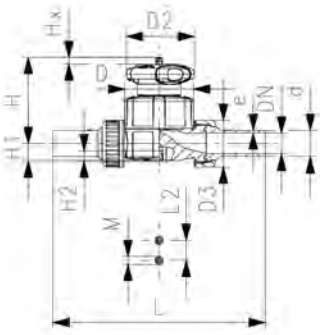

SYGEF Plus
Membranventil Typ 514
Mit Stumpfschweissstutzen metrisch

Ausführung:

- Werkstoff: PVDF-HP
- Doppelter Durchfluss
- Eine zentrale Gehäusemutter ersetzt vier Schrauben
- Verriegelbares Handrad
- Radial ein- und ausbaubar
- kurze Gesamtlänge

Option:

- Armatur individuell konfigurierbar (siehe Bestellformular)
- Multifunktionsmodul mit selbstjustierenden Endschaltern

d (mm)	DN (mm)	PN (bar)	kv-Wert (Δp=1 bar) (l/min)	PTFE/EPDM Code	CHF	PTFE/FKM Code	CHF	Gewicht (kg)
20	15	10	125	**181 514 132**	**464.00**	**181 514 152**	**556.00**	0.399
25	20	10	271	**181 514 133**	**518.00**	**181 514 153**	**621.00**	0.597
32	25	10	481	**181 514 134**	**646.00**	**181 514 154**	**775.00**	1.111
40	32	10	759	**181 514 135**	**790.00**	**181 514 155**	**948.00**	1.286
50	40	10	1263	**181 514 136**	**1'017.00**	**181 514 156**	**1'220.00**	2.989
63	50	10	1728	**181 514 137**	**1'290.00**	**181 514 157**	**1'548.00**	3.164

d (mm)	D (mm)	D2 (mm)	D3 (mm)	H (mm)	H1 (mm)	H2 (mm)	L (mm)	L2 (mm)	M	e (mm)	Hub = Hx (mm)
20	65	65	43	73	14	12	196	25	M6	1.9	7
25	80	65	53	81	18	12	221	25	M6	1.9	10
32	88	87	60	107	22	12	234	25	M6	2.4	13
40	101	87	74	115	26	15	260	45	M8	2.4	15
50	117	135	82	148	32	15	284	45	M8	3.0	19
63	144	135	100	166	39	15	321	45	M8	3.0	25

PF 2 37 773

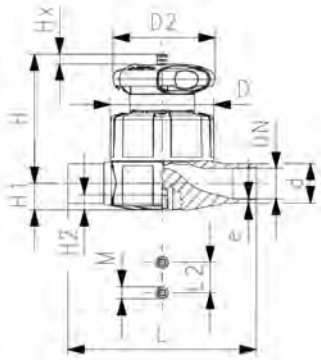

SYGEF Plus
Membranventil Typ 515
Mit Stumpfschweissstutzen metrisch

Ausführung:

- Werkstoff: PVDF-HP
- Doppelter Durchfluss
- Eine zentrale Gehäusemutter ersetzt vier Schrauben
- Verriegelbares Handrad
- Baulänge nach EN 558

Option:

- Armatur individuell konfigurierbar (siehe Bestellformular)
- Multifunktionsmodul mit selbstjustierenden Endschaltern

d (mm)	DN (mm)	PN (bar)	kv-Wert (Δp=1 bar) (l/min)	PTFE/EPDM Code	CHF	PTFE/FKM Code	CHF	Gewicht (kg)
20	15	10	125	**181 515 132**	**371.00**	**181 515 152**	**445.00**	0.295
25	20	10	271	**181 515 133**	**414.00**	**181 515 153**	**497.00**	0.438
32	25	10	481	**181 515 134**	**517.00**	**181 515 154**	**621.00**	0.870
40	32	10	759	**181 515 135**	**633.00**	**181 515 155**	**759.00**	1.103
50	40	10	1263	**181 515 136**	**813.00**	**181 515 156**	**976.00**	1.846
63	50	10	1728	**181 515 137**	**1'033.00**	**181 515 157**	**1'238.00**	2.512

d (mm)	D (mm)	D2 (mm)	H (mm)	H1 (mm)	H2 (mm)	L (mm)	L2 (mm)	M	e (mm)	Hub = Hx (mm)
20	65	65	73	14	12	124	25	M6	1.9	7
25	80	65	81	18	12	144	25	M6	1.9	10
32	88	87	107	22	12	155	25	M6	2.4	13
40	101	87	115	26	15	176	45	M8	2.4	15
50	117	135	148	32	15	193	45	M8	3.0	19
63	144	135	166	39	15	223	45	M8	3.0	25

PF 2 37 773

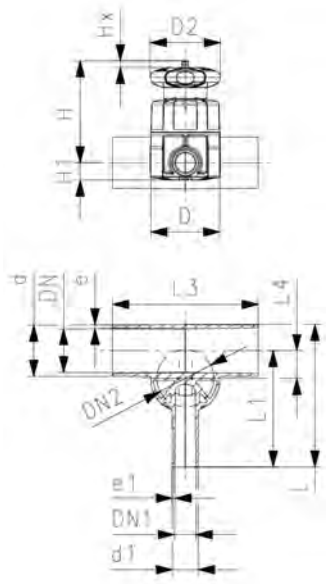

SYGEF Plus
Membranventil Typ 519
Mit Stumpfschweissstutzen metrisch

Ausführung:

- Werkstoff: PVDF-HP
- Doppelter Durchfluss
- Eine zentrale Gehäusemutter ersetzt vier Schrauben
- Verriegelbares Handrad
- Minimalster Totraum

Option:

- Armatur individuell konfigurierbar (siehe Bestellformular)
- Multifunktionsmodul mit selbstjustierenden Endschaltern

d (mm)	DN (mm)	PN (bar)	kv-Wert (Δp=1 bar) (l/min)	PTFE/EPDM Code	CHF	PTFE/FKM Code	CHF	Gewicht (kg)
20	15	10	57	**181 519 301**	**649.00**	**181 519 501**	**780.00**	0.350
25	20	10	89	**181 519 303**	**657.00**	**181 519 503**	**787.00**	0.476
25	20	10	118	**181 519 304**	**664.00**	**181 519 504**	**797.00**	0.633
32	25	10	80	**181 519 307**	**669.00**	**181 519 507**	**804.00**	0.692
32	25	10	105	**181 519 308**	**674.00**	**181 519 508**	**808.00**	0.721
32	25	10	231	**181 519 309**	**679.00**	**181 519 509**	**814.00**	0.889
40	32	10	85	**181 519 312**	**697.00**	**181 519 512**	**835.00**	0.963
40	32	10	119	**181 519 313**	**711.00**	**181 519 513**	**853.00**	0.812
40	32	10	153	**181 519 314**	**729.00**	**181 519 514**	**874.00**	0.845
40	32	10	187	**181 519 315**	**761.00**	**181 519 515**	**913.00**	0.866
50	40	10	86	**181 519 318**	**855.00**	**181 519 518**	**1'025.00**	0.789
50	40	10	160	**181 519 319**	**924.00**	**181 519 519**	**1'109.00**	0.905
50	40	10	206	**181 519 320**	**957.00**	**181 519 520**	**1'148.00**	0.926
50	40	10	524	**181 519 321**	**969.00**	**181 519 521**	**1'163.00**	2.381
50	40	10	667	**181 519 322**	**1'010.00**	**181 519 522**	**1'211.00**	2.387
63	50	10	84	**181 519 325**	**1'042.00**	**181 519 525**	**1'250.00**	0.784
63	50	10	150	**181 519 326**	**1'086.00**	**181 519 526**	**1'302.00**	1.411
63	50	10	184	**181 519 327**	**1'144.00**	**181 519 527**	**1'372.00**	1.018
63	50	10	471	**181 519 328**	**1'208.00**	**181 519 528**	**1'449.00**	2.606
63	50	10	610	**181 519 329**	**1'262.00**	**181 519 529**	**1'514.00**	3.458
63	50	10	747	**181 519 330**	**1'325.00**	**181 519 530**	**1'590.00**	2.653
90	80	10	82	**181 519 341**	**1'647.00**	**181 519 541**	**1'977.00**	1.304
90	80	10	103	**181 519 342**	**1'676.00**	**181 519 542**	**2'012.00**	1.703
90	80	10	129	**181 519 343**	**1'707.00**	**181 519 543**	**2'047.00**	1.719
90	80	10	623	**181 519 345**	**2'098.00**	**181 519 545**	**2'517.00**	3.164
90	80	10	696	**181 519 346**	**2'526.00**	**181 519 546**	**3'030.00**	3.172
110	100	10	78	**181 519 351**	**1'805.00**	**181 519 551**	**2'167.00**	1.966
110	100	10	103	**181 519 352**	**1'863.00**	**181 519 552**	**2'236.00**	1.972
110	100	10	131	**181 519 353**	**1'922.00**	**181 519 553**	**2'306.00**	1.975
110	100	10	604	**181 519 355**	**2'283.00**	**181 519 555**	**2'740.00**	4.327
110	100	10	661	**181 519 356**	**2'917.00**	**181 519 556**	**3'500.00**	3.580

d (mm)	D (mm)	D2 (mm)	H (mm)	H1 (mm)	L (mm)	L1 (mm)	L3 (mm)	L4 (mm)	e (mm)	Hub = Hx (mm)	d1 (mm)	Ventildimension d (mm)	DN1 (mm)	DN2 (mm)
20	65	65	75	14.0	117	96	162	12	1.9	7	20	20	15	15
25	80	65	80	17.5	133	108	162	16	1.9	10	20	25	15	20
25	80	65	80	17.5	133	108	162	16	1.9	10	25	25	20	20
32	80	65	84	21.5	142	120	162	19	2.4	10	20	25	15	20
32	80	65	84	21.5	142	120	162	19	2.4	10	25	25	20	20
32	88	87	107	21.5	145	120	160	19	2.4	13	32	32	25	25
40	88	87	115	21.5	149	128	180	23	2.4	13	20	32	15	25
40	88	87	115	21.5	149	128	180	23	2.4	13	25	32	20	25
40	88	87	115	21.5	149	128	180	23	2.4	13	32	32	25	25
40	88	87	115	21.5	174	153	180	23	2.4	13	40	32	32	25
50	80	65	97	17.5	160	134	180	27	3.0	10	20	25	15	20
50	88	87	120	21.5	160	134	180	28	3.0	13	25	32	20	25

Fortsetzung nächste Seite

PF 2 37 773

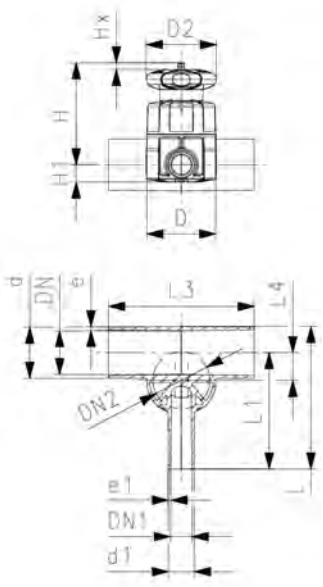

d (mm)	D (mm)	D2 (mm)	H (mm)	H1 (mm)	L (mm)	L1 (mm)	L3 (mm)	L4 (mm)	e (mm)	Hub = Hx (mm)	d1 (mm)	Ventil-dimension d (mm)	DN1 (mm)	DN2 (mm)
50	88	87	120	21.5	160	134	180	28	3.0	13	32	32	25	25
50	144	135	164	32.0	209	169	209	33	3.0	25	40	63	32	50
50	144	135	164	32.0	209	169	209	33	3.0	25	50	63	40	50
63	80	65	104	17.5	177	144	180	33	3.0	10	20	25	15	20
63	88	87	127	21.5	177	144	180	35	3.0	13	25	32	20	25
63	88	87	127	21.5	177	144	180	35	3.0	13	32	32	25	25
63	144	135	170	39.0	225	192	220	39	3.0	25	40	63	32	50
63	144	135	170	39.0	225	192	220	39	3.0	25	50	63	40	50
63	144	135	170	39.0	225	192	220	39	3.0	25	63	63	50	50
90	88	87	140	21.5	205	159	190	47	4.3	13	20	32	15	25
90	88	87	140	21.5	205	159	190	47	4.3	13	25	32	20	25
90	88	87	140	21.5	205	159	190	47	4.3	13	32	32	25	25
90	144	135	184	39.0	254	207	250	51	4.3	25	50	63	40	50
90	144	135	184	39.0	254	207	250	51	4.3	25	63	63	50	50
110	88	87	149	21.5	227	171	190	56	5.3	13	20	32	15	25
110	88	87	149	21.5	227	171	190	56	5.3	13	25	32	20	25
110	88	87	149	21.5	227	171	190	56	5.3	13	32	32	25	25
110	144	135	194	39.0	276	219	250	60	5.3	25	50	63	40	50
110	144	135	194	39.0	276	219	250	60	5.3	25	63	63	50	50

d (mm)	e1 (mm)
20	1.9
25	1.9
25	1.9
32	1.9
32	1.9
32	2.4
40	1.9
40	1.9
40	2.4
40	2.4
50	1.9
50	1.9
50	2.4
50	2.4
50	3.0
63	1.9
63	1.9
63	2.4
63	2.4
63	3.0
63	3.0
90	1.9
90	1.9
90	2.4
90	3.0
90	3.0
110	1.9
110	1.9
110	2.4
110	3.0
110	3.0

PF 3 39 772

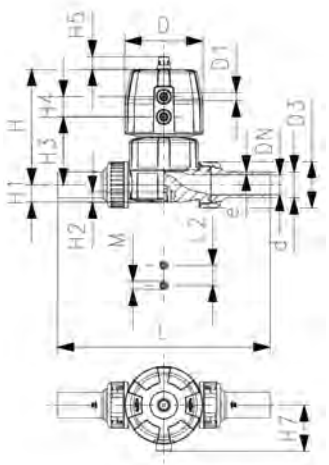

SYGEF Plus
Membranventil Typ DIASTAR Ten
FC (Federkraft schliessend)
Verschraubungen mit Stumpfschweissstutzen metrisch

Ausführung:

- Werkstoff: PVDF-HP
- Doppelter Durchfluss
- Eine zentrale Gehäusemutter ersetzt vier Schrauben
- In 90° Schritten drehbarer Luftanschluss
- Radial ein- und ausbaubar
- kurze Gesamtlänge

Option:

- Armatur individuell konfigurierbar (siehe Bestellformular)
- Umfangreiches Zubehör erhältlich

* Einseitiger Arbeitsdruck

d (mm)	DN (mm)	PN (bar)	kv-Wert (Δp=1 bar) (l/min)	PTFE/EPDM Code	CHF	Gewicht (kg)	PTFE/FKM Code	CHF	Gewicht (kg)
20	15	10	125	**180 624 132**	**591.00**	0.761	**180 624 152**	**709.00**	1.100
25	20	10	271	**180 624 133**	**624.00**	1.201	**180 624 153**	**749.00**	1.760
32	25	10	481	**180 624 134**	**670.00**	1.563	**180 624 154**	**804.00**	2.610
40	32	10	759	**180 624 135**	**839.00**	2.623	**180 624 155**	**1'008.00**	3.760
50	40	10	1263	**180 624 136**	**1'049.00**	4.323	**180 624 156**	**1'258.00**	6.220
63	50	6	1728	**180 624 137**	**1'280.00**	5.365	**180 624 157**	**1'535.00**	7.800

d (mm)	D (mm)	D1_G (inch)	H (mm)	H1 (mm)	H2 (mm)	H3 (mm)	H4 (mm)	H5 (mm)	H7 (mm)	L (mm)	L2 (mm)	M	e (mm)	Hub = Hx (mm)
20	68	⅛	101	14	12	60	24	16	43	196	25	M6	1.9	7
25	96	⅛	132	18	12	73	25	16	57	221	25	M6	1.9	10
32	96	⅛	143	22	12	84	25	16	57	234	25	M6	2.4	13
40	120	⅛	173	26	15	99	26	26	69	260	45	M8	2.4	15
50	150	¼	214	32	15	119	36	26	88	284	45	M8	3.0	19
63	150	¼	226	39	15	132	36	26	88	321	45	M8	3.0	23

PF 3 39 772

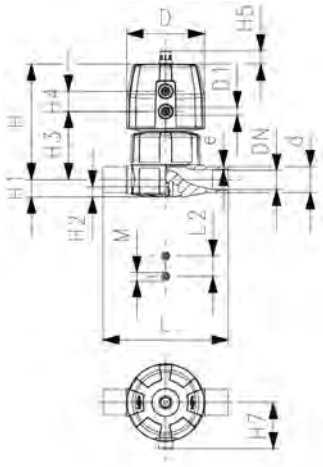

SYGEF Plus
Membranventil Typ DIASTAR Ten
FC (Federkraft schliessend)
Mit Stumpfschweissstutzen metrisch

Ausführung:

- Werkstoff: PVDF-HP
- Doppelter Durchfluss
- Eine zentrale Gehäusemutter ersetzt vier Schrauben
- In 90° Schritten drehbarer Luftanschluss

Option:

- Armatur individuell konfigurierbar (siehe Bestellformular)
- Umfangreiches Zubehör erhältlich

* Einseitiger Arbeitsdruck

d (mm)	DN (mm)	PN (bar)	kv-Wert (Δp=1 bar) (l/min)	PTFE/EPDM Code	CHF	Gewicht (kg)	PTFE/FKM Code	CHF	Gewicht (kg)
20	15	10	125	**180 625 132**	**538.00**	0.668	**180 625 152**	**645.00**	0.541
25	20	10	271	**180 625 133**	**568.00**	1.113	**180 625 153**	**681.00**	1.191
32	25	10	481	**180 625 134**	**610.00**	1.402	**180 625 154**	**731.00**	1.403
40	32	10	759	**180 625 135**	**764.00**	2.242	**180 625 155**	**917.00**	2.243
50	40	10	1263	**180 625 136**	**954.00**	4.367	**180 625 156**	**1'143.00**	3.826
63	50	6	1728	**180 625 137**	**1'163.00**	4.635	**180 625 157**	**1'396.00**	4.636

d (mm)	D (mm)	D1_G (inch)	H (mm)	H1 (mm)	H2 (mm)	H3 (mm)	H4 (mm)	H5 (mm)	H7 (mm)	L (mm)	L2 (mm)	M	e (mm)	Hub = Hx (mm)
20	68	⅛	101	14	12	60	24	16	43	124	25	M6	1.9	7
25	96	⅛	132	18	12	73	25	16	57	144	25	M6	1.9	10
32	96	⅛	143	22	12	84	25	16	57	154	25	M6	2.4	13
40	120	⅛	173	26	15	99	26	26	69	174	45	M8	2.4	15
50	150	¼	214	32	15	119	36	26	88	194	45	M8	3.0	19
63	150	¼	226	39	15	132	36	26	88	224	45	M8	3.0	23

PF 3 39 212

SYGEF Plus
Membranventil Typ DIASTAR 025
Funktion FC (Federkraft schliessend)
Mit Festflanschen PVDF metrisch

Ausführung:

- Werkstoff: PVDF-HP
- Anschlussmasse nach: ISO 7005 / EN 1092 / DIN 25 PN10 / BS4504
- Mit Stellungsanzeige / Betriebsdruck: beidseitig anstehend

* Mit Losflansch PP-V
** Anschlussmasse DN80 und DN150 metrisch und Zoll ANSI B16.5

	d (mm)	Zoll (inch)	DN (mm)	PN (bar)	kv-Wert (Δp=1 bar) (l/min)	PTFE/EPDM Code	CHF	Gewicht (kg)
*	75	2 ½	65	10	992	**199 025 447**	**2'711.00**	13.600
**	90	3	80	10	1700	**199 025 448**	**3'529.00**	17.400
	110	4	100	6	2700	**199 025 449**	**4'539.00**	24.700

	d (mm)	D (mm)	D1_G (inch)	D2 (mm)	D3 [M] (mm)	D4 (mm)	H (mm)	H1 (mm)	H2 (mm)	H3 (mm)	H4 (mm)	H5 (mm)	H6 (mm)	H7 (mm)	H9 (mm)
*	75	280	¼	185	8	145	344	148	24	46	100	129	195	298	46
**	90	280	¼	200	12	160	348	150	24	46	100	129	195	302	57
	110	335	¼	225	12	180	395	176	24	46	100	129	195	349	69

	d (mm)	H10 (mm)	L (mm)	L2 (mm)
*	75	15	290	70
**	90	15	310	120
	110	20	350	120

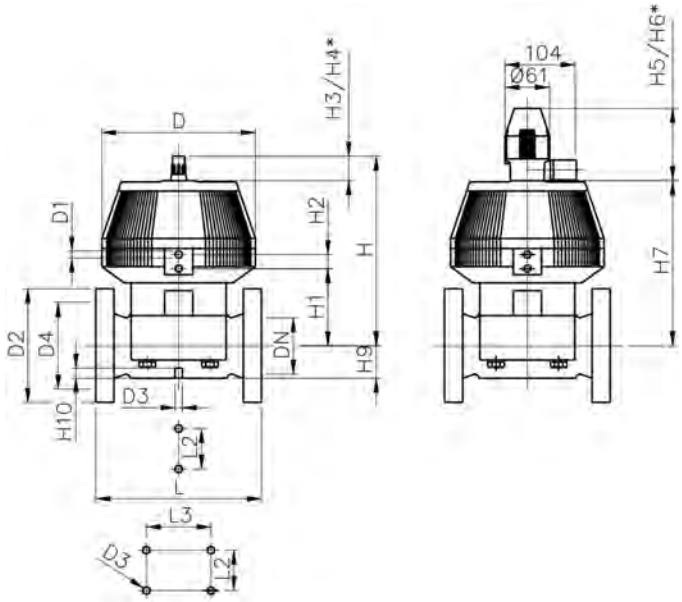

PF 3 39 772

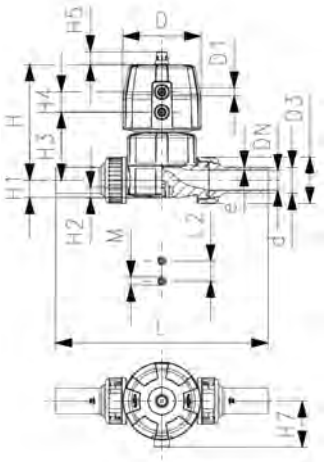

SYGEF Plus
Membranventil Typ DIASTAR Ten
FO (Federkraft öffnend)
Verschraubungen mit Stumpfschweissstutzen metrisch

Ausführung:

- Werkstoff: PVDF-HP
- Doppelter Durchfluss
- Eine zentrale Gehäusemutter ersetzt vier Schrauben
- In 90° Schritten drehbarer Luftanschluss
- Radial ein- und ausbaubar
- kurze Gesamtlänge

Option:

- Armatur individuell konfigurierbar (siehe Bestellformular)
- Umfangreiches Zubehör erhältlich

* Einseitiger Arbeitsdruck

d (mm)	DN (mm)	PN (bar)	kv-Wert (Δp=1 bar) (l/min)	PTFE/EPDM Code	CHF	Gewicht (kg)
20	15	10	125	**180 644 132**	**444.00**	0.711
25	20	10	271	**180 644 133**	**469.00**	1.189
32	25	10	481	**180 644 134**	**504.00**	1.350
40	32	10	759	**180 644 135**	**630.00**	2.263
50	40	10	1263	**180 644 136**	**787.00**	4.233
63	50	10	1728	**180 644 137**	**960.00**	5.275

d (mm)	D (mm)	D1_G (inch)	H (mm)	H1 (mm)	H2 (mm)	H3 (mm)	H4 (mm)	H5 (mm)	H7 (mm)	L (mm)	L2 (mm)	M	e (mm)	Hub = Hx (mm)
20	68	⅛	101	14	12	60	24	16	43	196	25	M6	1.9	7
25	96	⅛	132	18	12	73	25	16	57	221	25	M6	1.9	10
32	96	⅛	143	22	12	84	25	16	57	234	25	M6	2.4	13
40	120	⅛	173	26	15	99	26	26	69	260	45	M8	2.4	15
50	150	¼	214	32	15	119	36	26	69	284	45	M8	3.0	19
63	150	¼	226	39	15	132	36	26	69	321	45	M8	3.0	23

PF 3 39 772

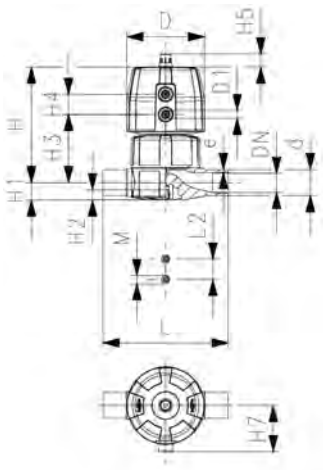

SYGEF Plus
Membranventil Typ DIASTAR Ten
FO (Federkraft öffnend)
Mit Stumpfschweissstutzen metrisch

Ausführung:

- Werkstoff: PVDF-HP
- Doppelter Durchfluss
- Eine zentrale Gehäusemutter ersetzt vier Schrauben
- In 90° Schritten drehbarer Luftanschluss

Option:

- Armatur individuell konfigurierbar (siehe Bestellformular)
- Umfangreiches Zubehör erhältlich

* Einseitiger Arbeitsdruck

d (mm)	DN (mm)	PN (bar)	kv-Wert (Δp=1 bar) (l/min)	PTFE/EPDM Code	CHF	Gewicht (kg)
20	15	10	125	**180 645 132**	**404.00**	0.618
25	20	10	271	**180 645 133**	**425.00**	1.016
32	25	10	481	**180 645 134**	**457.00**	1.222
40	32	10	759	**180 645 135**	**574.00**	1.882
50	40	10	1263	**180 645 136**	**716.00**	3.735
63	50	10	1728	**180 645 137**	**873.00**	4.545

d (mm)	D (mm)	D1_G (inch)	H (mm)	H1 (mm)	H2 (mm)	H3 (mm)	H4 (mm)	H5 (mm)	H7 (mm)	L (mm)	L2 (mm)	M	e (mm)	Hub = Hx (mm)
20	68	⅛	101	14	12	60	24	16	43	124	25	M6	1.9	7
25	96	⅛	132	18	12	73	25	16	57	144	25	M6	1.9	10
32	96	⅛	143	22	12	84	25	16	57	154	25	M6	2.4	13
40	120	⅛	173	26	15	99	26	26	69	174	45	M8	2.4	15
50	150	¼	214	32	15	119	36	26	88	194	45	M8	3.0	19
63	150	¼	226	39	15	132	36	26	88	224	45	M8	3.0	23

PF 3 39 212

SYGEF Plus
Membranventil Typ DIASTAR 025
Funktion FO (Federkraft öffnend)
Mit Festflanschen PVDF metrisch

Ausführung:

- Werkstoff: PVDF-HP
- Anschlussmasse nach: ISO 7005 / EN 1092 / DIN 25 PN10 / BS4504
- Mit Stellungsanzeige / Betriebsdruck: einseitig anstehend

* Mit Losflansch PP-V
** Anschlussmasse DN80 und DN150 metrisch und Zoll ANSI B16.5

	d (mm)	Zoll (inch)	DN (mm)	PN (bar)	kv-Wert (Δp=1 bar) (l/min)	PTFE/EPDM Code	CHF	Gewicht (kg)
*	75	2 ½	65	10	992	**199 025 457**	**2'176.00**	13.600
**	90	3	80	10	1700	**199 025 458**	**2'947.00**	17.400
	110	4	100	6	2700	**199 025 459**	**3'632.00**	24.700
**	160	6	150	6	6033	**199 025 460**	**7'024.00**	35.000

	d (mm)	D (mm)	D1_G (inch)	D2 (mm)	D3 [M] (mm)	D4 (mm)	H (mm)	H1 (mm)	H2 (mm)	H3 (mm)	H4 (mm)	H5 (mm)	H6 (mm)	H7 (mm)	H9 (mm)
*	75	280	¼	185	8	145	344	148	24	46	100	129	195	298	46
**	90	280	¼	200	12	160	348	150	24	46	100	129	195	302	57
	110	335	¼	225	12	180	395	176	24	46	100	129	195	349	69
**	160	335	¼	285	12	240	455	237	24	46	100	129	195	409	108

	d (mm)	H10 (mm)	L (mm)	L2 (mm)	L3 (mm)
*	75	15	290	70	
**	90	15	310	120	
	110	20	350	120	
**	160	20	480	100	200

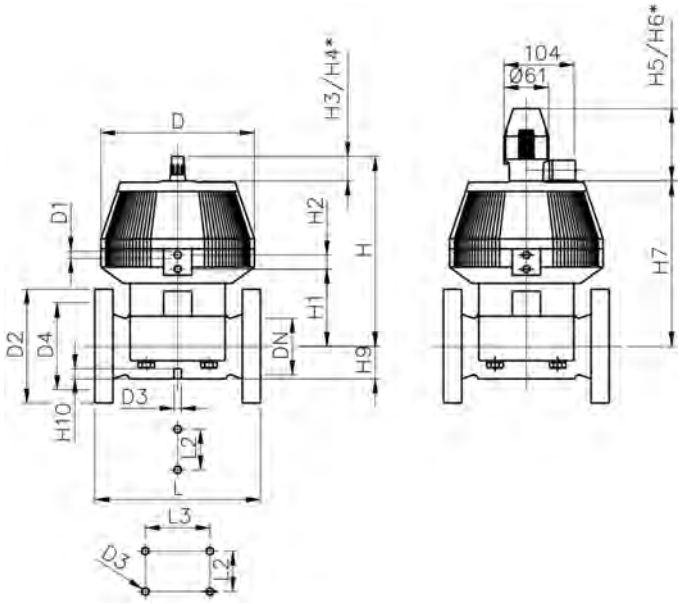

PF 3 39 772

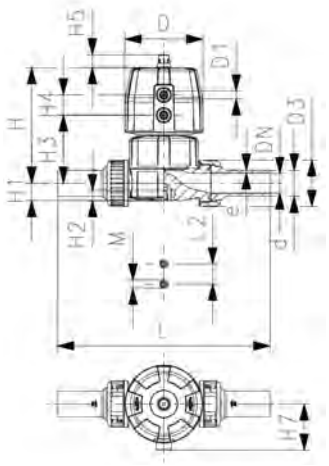

SYGEF Plus
Membranventil Typ DIASTAR Ten
DA (Doppelt wirkend)
Verschraubungen mit Stumpfschweissstutzen metrisch

Ausführung:

- Werkstoff: PVDF-HP
- Doppelter Durchfluss
- Eine zentrale Gehäusemutter ersetzt vier Schrauben
- In 90° Schritten drehbarer Luftanschluss
- Radial ein- und ausbaubar
- kurze Gesamtlänge

Option:

- Armatur individuell konfigurierbar (siehe Bestellformular)
- Umfangreiches Zubehör erhältlich

* Einseitiger Arbeitsdruck

d (mm)	DN (mm)	PN (bar)	kv-Wert (Δp=1 bar) (l/min)	PTFE/EPDM Code	CHF	Gewicht (kg)
20	15	10	125	**180 654 132**	**444.00**	0.695
25	20	10	271	**180 654 133**	**469.00**	1.153
32	25	10	481	**180 654 134**	**504.00**	1.396
40	32	10	759	**180 654 135**	**630.00**	2.203
50	40	10	1263	**180 654 136**	**787.00**	3.483
63	50	10	1728	**180 654 137**	**960.00**	4.525

d (mm)	D (mm)	D1_G (inch)	H (mm)	H1 (mm)	H2 (mm)	H3 (mm)	H4 (mm)	H5 (mm)	H7 (mm)	L (mm)	L2 (mm)	M	e (mm)	Hub = Hx (mm)
20	68	⅛	101	14	12	60	24	16	43	196	25	M6	1.9	7
25	96	⅛	132	18	12	73	25	16	57	221	25	M6	1.9	10
32	96	⅛	143	22	12	84	25	16	57	234	25	M6	2.4	13
40	120	⅛	173	26	15	99	26	26	69	260	45	M8	2.4	15
50	150	¼	214	32	15	119	36	26	69	284	45	M8	3.0	19
63	150	¼	226	39	15	132	36	26	69	321	45	M8	3.0	23

PF 3 39 212

SYGEF Plus
Membranventil Typ DIASTAR 025
Funktion DA (Doppelt wirkend)
Mit Festflanschen PVDF metrisch

Ausführung:

- Anschlussmasse nach: ISO 7005 / EN 1092 / DIN 25 PN10 / BS4504
- Mit Stellungsanzeige / Betriebsdruck: einseitig anstehend

* Mit Losflansch PP-V
** Anschlussmasse DN80 und DN150 metrisch und Zoll ANSI B16.5

	d (mm)	DN (mm)	Zoll (inch)	PN (bar)	kv-Wert (Δp=1 bar) (l/min)	PTFE/EPDM Code	CHF	Gewicht (kg)
*	75	65	2 ½	10	992	**199 025 467**	**2'176.00**	13.600
**	90	80	3	10	1700	**199 025 468**	**2'947.00**	17.400
	110	100	4	6	2700	**199 025 469**	**3'632.00**	24.700
**	160	150	6	6	6033	**199 025 470**	**7'024.00**	35.000

	d (mm)	D (mm)	D1_G (inch)	D2 (mm)	D3 [M] (mm)	D4 (mm)	H (mm)	H1 (mm)	H2 (mm)	H3 (mm)	H4 (mm)	H5 (mm)	H6 (mm)	H7 (mm)	H9 (mm)
*	75	280	¼	185	8	145	344	148	24	46	100	125	195	298	46
**	90	280	¼	200	12	160	348	150	24	46	100	129	195	302	57
	110	335	¼	225	12	180	395	176	24	46	100	129	195	349	69
**	160	335	¼	285	12	240	455	237	24	46	100	129	195	409	108

	d (mm)	H10 (mm)	L (mm)	L2 (mm)	L3 (mm)
*	75	15	290	70	
**	90	15	310	120	
	110	20	350	120	
**	160	20	480	100	200

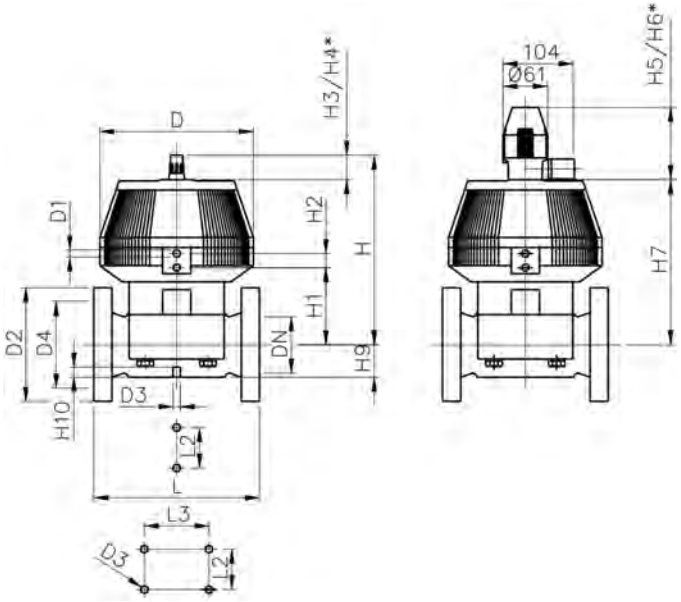

PF 3 39 772

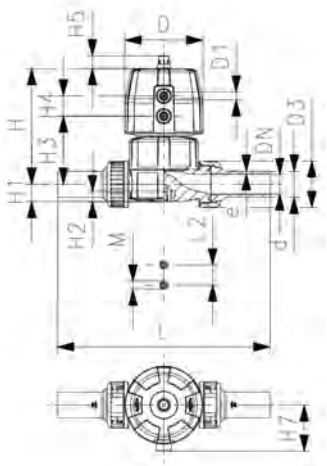

SYGEF Plus
Membranventil Typ DIASTAR TenPlus
FC (Federkraft schliessend)
Verschraubungen mit Stumpfschweissstutzen metrisch

Ausführung:

- Werkstoff: PVDF-HP
- Doppelter Durchfluss
- Eine zentrale Gehäusemutter ersetzt vier Schrauben
- In 90° Schritten drehbarer Luftanschluss
- Radial ein- und ausbaubar
- kurze Gesamtlänge

Option:

- Armatur individuell konfigurierbar (siehe Bestellformular)
- Umfangreiches Zubehör erhältlich

Betriebsdruck: **beidseitig anstehend**

d (mm)	DN (mm)	PN (bar)	kv-Wert (Δp=1 bar) (l/min)	PTFE/EPDM Code	CHF	Gewicht (kg)
20	15	10	125	**181 684 132**	**740.00**	1.172
25	20	10	271	**181 684 133**	**781.00**	1.381
32	25	10	481	**181 684 134**	**837.00**	2.225
40	32	10	759	**181 684 135**	**1'050.00**	3.730
50	40	10	1263	**181 684 136**	**1'310.00**	5.786
63	50	10	1728	**181 684 137**	**1'600.00**	6.880

d (mm)	D (mm)	D1_G (inch)	H (mm)	H1 (mm)	H2 (mm)	H3 (mm)	H4 (mm)	H5 (mm)	H7 (mm)	L (mm)	L2 (mm)	M	e (mm)	Hub = Hx (mm)
20	96	⅛	127	14	12	68	25	16	57	196	25	M6	1.9	7
25	96	⅛	132	18	12	73	25	16	57	221	25	M6	1.9	10
32	120	⅛	167	22	12	93	26	26	69	234	25	M6	2.4	13
40	150	¼	196	26	15	101	36	26	88	260	45	M8	2.4	15
50	180	¼	239	32	15	124	37	26	103	284	45	M8	3.0	19
63	180	¼	251	39	15	137	37	26	103	321	45	M8	3.0	23

PF 3 39 772

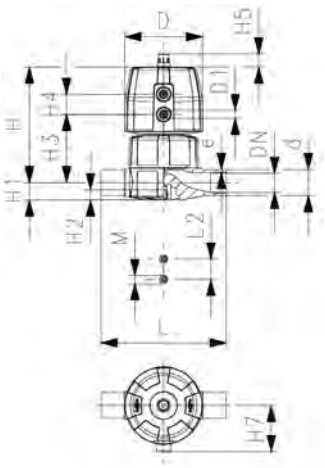

SYGEF Plus
Membranventil Typ DIASTAR TenPlus
FC (Federkraft schliessend)
Mit Stumpfschweissstutzen metrisch

Ausführung:

- Werkstoff: PVDF-HP
- Doppelter Durchfluss
- Eine zentrale Gehäusemutter ersetzt vier Schrauben
- In 90° Schritten drehbarer Luftanschluss

Option:

- Armatur individuell konfigurierbar (siehe Bestellformular)
- Umfangreiches Zubehör erhältlich

Betriebsdruck: **beidseitig anstehend**

d (mm)	DN (mm)	PN (bar)	kv-Wert (Δp=1 bar) (l/min)	PTFE/EPDM Code	CHF	Gewicht (kg)
20	15	10	125	**181 685 132**	**530.00**	1.079
25	20	10	271	**181 685 133**	**559.00**	1.208
32	25	10	481	**181 685 134**	**602.00**	2.021
40	32	10	759	**181 685 135**	**754.00**	3.349
50	40	10	1263	**181 685 136**	**940.00**	5.288
63	50	10	1728	**181 685 137**	**1'148.00**	6.150

d (mm)	D (mm)	D1_G (inch)	H (mm)	H1 (mm)	H2 (mm)	H3 (mm)	H4 (mm)	H5 (mm)	H7 (mm)	L (mm)	L2 (mm)	M	e (mm)	Hub = Hx (mm)
20	96	⅛	127	14	12	68	25	16	57	124	25	M6	1.9	7
25	96	⅛	132	18	12	73	25	16	57	144	25	M6	1.9	10
32	120	⅛	167	22	12	93	26	26	69	154	25	M6	2.4	13
40	150	¼	196	26	15	101	36	26	88	174	45	M8	2.4	15
50	180	¼	239	32	15	124	37	26	103	194	45	M8	3.0	19
63	180	¼	251	39	15	137	37	26	103	224	45	M8	3.0	23

PF 3 39 772

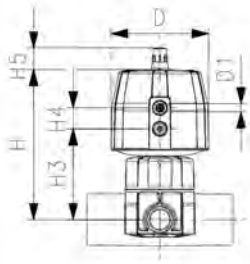

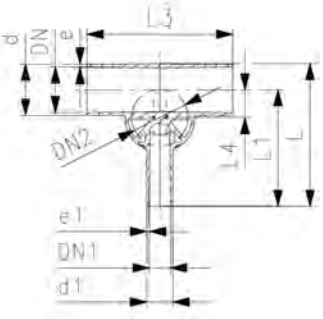

SYGEF Plus
Membranventil Typ DIASTAR TenPlus
FC (Federkraft schliessend)
Mit Stumpfschweissstutzen metrisch

Ausführung:

- Werkstoff: PVDF-HP
- Doppelter Durchfluss
- Eine zentrale Gehäusemutter ersetzt vier Schrauben
- In 90° Schritten drehbarer Luftanschluss
- Minimalster Totraum

Option:

- Armatur individuell konfigurierbar (siehe Bestellformular)
- Umfangreiches Zubehör erhältlich

Betriebsdruck: **beidseitig anstehend**
* Auf Anfrage

d (mm)	DN (mm)	PN (bar)	kv-Wert (Δp=1 bar) (l/min)	PTFE/EPDM Code	CHF	Gewicht (kg)
20	15	10	57	**181 689 301**	**891.00**	1.112
25	20	10	89	**181 689 303**	**896.00**	1.230
25	20	10	118	**181 689 304**	**903.00**	1.233
32	25	10	80	**181 689 307**	**905.00**	1.283
32	25	10	105	**181 689 308**	**916.00**	1.287
32	25	10	231	**181 689 309**	**903.00**	2.391
40	32	10	85	**181 689 312**	**916.00**	2.117
40	32	10	119	**181 689 313**	**927.00**	2.121
40	32	10	153	**181 689 314**	**952.00**	2.139
40	32	10	187	**181 689 315**	**976.00**	2.168
50	40	10	86	**181 689 318**	**1'062.00**	1.402
50	40	10	160	**181 689 319**	**1'146.00**	2.207
50	40	10	206	**181 689 320**	**1'159.00**	2.212
50	40	10	524	**181 689 321**	**1'367.00**	6.022
50	40	10	667	**181 689 322**	**1'488.00**	6.032
63	50	10	84	**181 689 325**	**1'244.00**	1.479
63	50	10	150	**181 689 326**	**1'293.00**	2.292
63	50	10	184	**181 689 327**	**1'330.00**	2.298
63	50	10	471	**181 689 328**	**1'851.00**	6.199
63	50	10	610	**181 689 329**	**1'808.00**	6.264
63	50	10	747	**181 689 330**	**1'906.00**	6.277
90	80	10	82	**181 689 341**	**1'792.00**	2.577
90	80	10	103	**181 689 342**	**1'825.00**	2.584
90	80	10	129	**181 689 343**	**1'854.00**	2.600
90	80	10	623	**181 689 345**	**2'329.00**	6.717
90	80	10	696	**181 689 346**	**2'719.00**	6.745
110	100	10	78	**181 689 351**	**1'803.00**	2.847
110	100	10	103	**181 689 352**	**2'012.00**	2.853
110	100	10	131	**181 689 353**	**2'049.00**	2.870
110	100	10	604	**181 689 355**	**2'512.00**	7.133
110	100	10	661	**181 689 356**	**3'097.00**	7.163

d (mm)	D (mm)	D1 (inch)	H (mm)	H3 (mm)	H4 (mm)	H5 (mm)	L (mm)	L1 (mm)	L3 (mm)	L4 (mm)	e (mm)	Hub = Hx (mm)	Ventildimension d (mm)	d1 (mm)
20	96	⅛	130	71	25	16	117	96	162	12	1.9	7	20	20
25	96	⅛	131	72	25	16	133	108	162	16	1.9	10	25	20
25	96	⅛	131	72	25	16	133	108	162	16	1.9	10	25	25
32	96	⅛	135	76	25	16	142	120	162	19	2.4	10	25	20
32	96	⅛	135	76	25	16	142	120	162	19	2.4	10	25	25
32	120	⅛	167	93	26	26	145	120	160	19	2.4	13	32	32
40	120	⅛	175	101	26	26	149	128	180	23	2.4	13	32	20
40	120	⅛	175	101	26	26	149	128	180	23	2.4	13	32	25
40	120	⅛	175	101	26	26	149	128	180	23	2.4	13	32	32

Fortsetzung nächste Seite

PF 3 39 772

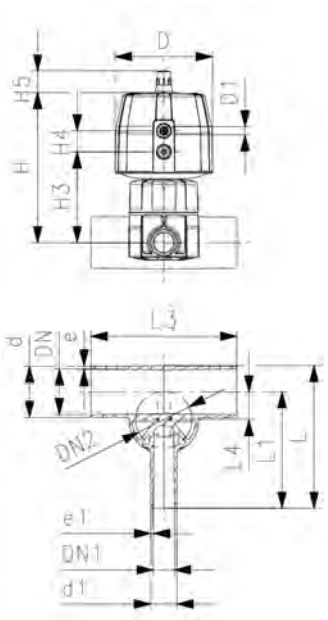

d (mm)	D (mm)	D1 (inch)	H (mm)	H3 (mm)	H4 (mm)	H5 (mm)	L (mm)	L1 (mm)	L3 (mm)	L4 (mm)	e (mm)	Hub = Hx (mm)	Ventil-dimension d (mm)	d1 (mm)
40	120	⅛	175	101	26	26	174	153	180	23	2.4	13	32	40
50	96	⅛	148	90	25	16	160	134	180	27	3.0	10	25	20
50	120	⅛	180	106	26	26	160	134	180	28	3.0	13	32	25
50	120	⅛	180	106	26	26	160	134	180	28	3.0	13	32	32
50	180	¼	249	135	37	26	209	169	209	33	3.0	23	63	40
50	180	¼	249	135	37	26	209	169	209	33	3.0	23	63	50
63	96	⅛	155	96	25	16	177	144	180	33	3.0	10	25	20
63	120	⅛	187	113	26	26	177	144	180	35	3.0	13	32	25
63	120	⅛	187	113	26	26	177	144	180	35	3.0	13	32	32
63	180	¼	255	141	37	26	225	192	220	39	3.0	23	63	40
63	180	¼	255	141	37	26	225	192	220	39	3.0	23	63	50
63	180	¼	255	141	37	26	225	192	220	39	3.0	23	63	63
90	120	⅛	200	126	26	26	205	159	190	47	4.3	13	32	20
90	120	⅛	200	126	26	26	205	159	190	47	4.3	13	32	25
90	120	⅛	200	126	26	26	205	159	190	47	4.3	13	32	32
90	180	¼	269	155	37	26	254	207	250	51	4.3	23	63	50
90	180	¼	269	155	37	26	254	207	250	51	4.3	23	63	63
110	120	⅛	209	135	26	26	227	171	190	56	5.3	13	32	20
110	120	⅛	209	135	26	26	227	171	190	56	5.3	13	32	25
110	120	⅛	209	135	26	26	227	171	190	56	5.3	13	32	32
110	180	¼	279	165	37	26	276	219	250	60	5.3	23	63	50
110	180	¼	279	165	37	26	276	219	250	60	5.3	23	63	63

d (mm)	DN2 (mm)	DN1 (mm)	e1 (mm)
20	15	15	1.9
25	20	15	1.9
25	20	20	1.9
32	20	15	1.9
32	20	20	1.9
32	25	25	2.4
40	25	15	1.9
40	25	20	1.9
40	25	25	2.4
40	25	32	2.4
50	20	15	1.9
50	25	20	1.9
50	25	25	2.4
50	50	32	2.4
50	50	40	3.0
63	20	15	1.9
63	25	20	1.9
63	25	25	2.4
63	50	32	2.4
63	50	40	3.0
63	50	50	3.0
90	25	15	1.9
90	25	20	1.9
90	25	25	2.4
90	50	40	3.0
90	50	50	3.0
110	25	15	1.9
110	25	20	1.9
110	25	25	2.4
110	50	40	3.0
110	50	50	3.0

PF 2 37 773

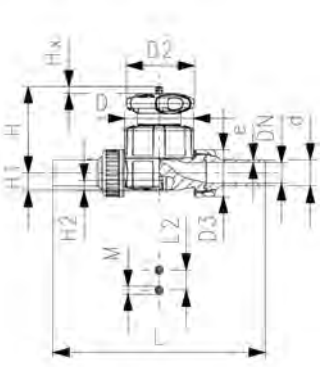

SYGEF Plus
Membranventil Typ 514
Mit Stumpfschweissstutzen metrisch

Ausführung:

- Material: PVDF-HP
- Ideal für High Purity Applikationen, nicht empfohlen für oxidierende Säuren
- Doppelter Durchfluss
- Eine zentrale Gehäusemutter ersetzt vier Schrauben
- Verriegelbares Handrad
- Radial ein- und ausbaubar
- kurze Gesamtlänge
- **Nur für Wasseranwendungen**

Option:

- Armatur individuell konfigurierbar (siehe Bestellformular)
- Multifunktionsmodul mit selbstjustierenden Endschaltern

d (mm)	DN (mm)	PN (bar)	kv-Wert (Δp=1 bar) (l/min)	PTFE/EPDM Code	CHF	Gewicht (kg)
20	15	16	125	**180 514 132**	**464.00**	0.399
25	20	16	271	**180 514 133**	**518.00**	0.597
32	25	16	481	**180 514 134**	**646.00**	1.111
40	32	16	759	**180 514 135**	**790.00**	1.286
50	40	16	1263	**180 514 136**	**1'017.00**	2.989
63	50	16	1728	**180 514 137**	**1'290.00**	3.164

d (mm)	D (mm)	D2 (mm)	D3 (mm)	H (mm)	H1 (mm)	H2 (mm)	L (mm)	L2 (mm)	M	e (mm)	Hub = Hx (mm)
20	65	65	43	73	14	12	196	25	M6	1.9	7
25	80	65	53	81	18	12	221	25	M6	1.9	10
32	88	87	60	107	22	12	234	25	M6	2.4	13
40	101	87	74	115	26	15	260	45	M8	2.4	15
50	117	135	82	148	32	15	284	45	M8	3.0	19
63	144	135	100	166	39	15	321	45	M8	3.0	25

PF 2 37 773

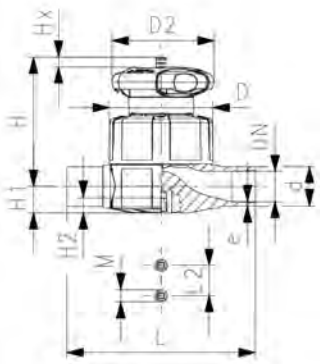

SYGEF Plus
Membranventil Typ 515
Mit Stumpfschweissstutzen metrisch

Ausführung:

- Material: PVDF-HP
- Ideal für High Purity Applikationen, nicht empfohlen für oxidierende Säuren
- Doppelter Durchfluss
- Eine zentrale Gehäusemutter ersetzt vier Schrauben
- Verriegelbares Handrad
- Baulänge nach EN 558
- **Nur für Wasseranwendungen**

Option:

- Armatur individuell konfigurierbar (siehe Bestellformular)
- Multifunktionsmodul mit selbstjustierenden Endschaltern

d (mm)	DN (mm)	PN (bar)	kv-Wert (Δp=1 bar) (l/min)	PTFE/EPDM Code	CHF	Gewicht (kg)
20	15	16	125	**180 515 132**	**371.00**	0.295
25	20	16	271	**180 515 133**	**414.00**	0.438
32	25	16	481	**180 515 134**	**517.00**	0.870
40	32	16	759	**180 515 135**	**633.00**	0.944
50	40	16	1263	**180 515 136**	**813.00**	1.846
63	50	16	1728	**180 515 137**	**1'033.00**	2.512

d (mm)	D (mm)	D2 (mm)	H (mm)	H1 (mm)	H2 (mm)	L (mm)	L2 (mm)	M	e (mm)	Hub = Hx (mm)
20	65	65	73	14	12	124	25	M6	1.9	7
25	80	65	81	18	12	144	25	M6	1.9	10
32	88	87	107	22	12	155	25	M6	2.4	13
40	101	87	115	26	15	176	45	M8	2.4	15
50	117	135	148	32	15	193	45	M8	3.0	19
63	144	135	166	39	15	223	45	M8	3.0	25

PF 2 37 206

SYGEF Plus
Membranventil Typ 317
Mit Flanschanschluss metrisch

Ausführung:

- Werkstoff: PVDF-HP
- DN15-65 mit Losflansch
- DN80-150 mit Festflansch
- Baulänge nach EN 558
- Membrane PTFE mit EPDM-Stützmembrane (FDA konform)

Option:

- Handrad mit eingebauter Verriegelung (Standardversion ist nicht verriegelbar).

*** DN80 und DN150 mit Festflansch metrisch und Zoll ANSI B16.5**

	d (mm)	Zoll (inch)	DN (mm)	PN (bar)	kv-Wert (Δp=1 bar) (l/min)	PTFE/EPDM Code	CHF	Gewicht (kg)
	75	2 ½	65	10	992	**175 317 453**	**2'348.00**	5.700
*	90	3	80	10	1700	**175 317 054**	**4'246.00**	11.057
	110	4	100	10	2700	**175 317 055**	**6'362.00**	16.112
*	160	6	150	7	6033	**175 317 057**	**13'823.00**	31.000

	d (mm)	D (mm)	D1 (mm)	D2 (mm)	D3 (mm)	H (mm)	H1 (mm)	H2 (mm)	L (mm)	L1 (mm)	L2 (mm)	M	AL
	75	185	145	152	18	201	46	15	290		70	M8	4
*	90	200	152	270	18	265	57	23	310	35	120	M12	8
	110	225	180	270	18	302	68	23	350	35	120	M12	8
*	160	285	240	400	22	437	108	23	480	26	100	M12	8

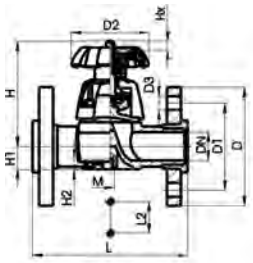

DN 15-65

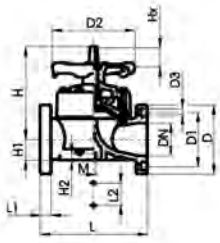

DN 80-100

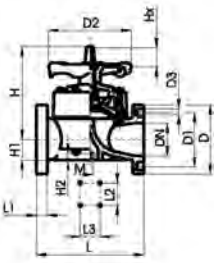

DN 150

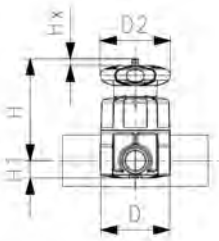

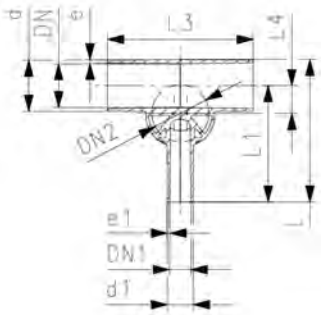

SYGEF Plus
Membranventil Typ 519
Mit Stumpfschweissstutzen metrisch

Ausführung:

- Material: PVDF-HP
- Ideal für High Purity Applikationen, nicht empfohlen für oxidierende Säuren
- Doppelter Durchfluss
- Eine zentrale Gehäusemutter ersetzt vier Schrauben
- Verriegelbares Handrad
- Minimalster Totraum
- **Nur für Wasseranwendungen**

Option:

- Armatur individuell konfigurierbar (siehe Bestellformular)
- Multifunktionsmodul mit selbstjustierenden Endschaltern

d (mm)	d1 (mm)	Ventildimension d (mm)	DN (mm)	DN1 (mm)	DN2 (mm)	PN (bar)	kv-Wert (Δp=1 bar) (l/min)	PTFE/EPDM Code	CHF	Gewicht (kg)
20	20	20	15	15	15	16	57	**180 519 301**	**649.00**	0.350
25	20	25	20	15	20	16	89	**180 519 303**	**657.00**	0.476
25	25	25	20	20	20	16	118	**180 519 304**	**664.00**	0.633
32	20	25	25	15	20	16	80	**180 519 307**	**669.00**	0.692
32	25	25	25	20	20	16	105	**180 519 308**	**674.00**	0.721
32	32	32	25	25	25	16	231	**180 519 309**	**679.00**	0.889
40	20	32	32	15	25	16	85	**180 519 312**	**697.00**	0.963
40	25	32	32	20	25	16	119	**180 519 313**	**711.00**	0.812
40	32	32	32	25	25	16	153	**180 519 314**	**729.00**	0.845
40	40	32	32	32	25	16	187	**180 519 315**	**761.00**	0.866
50	20	25	40	15	20	16	86	**180 519 318**	**855.00**	0.789
50	25	32	40	20	25	16	160	**180 519 319**	**924.00**	0.905
50	32	32	40	25	25	16	206	**180 519 320**	**957.00**	0.926
50	40	63	40	32	50	16	524	**180 519 321**	**969.00**	2.381
50	50	63	40	40	50	16	667	**180 519 322**	**1'010.00**	2.387
63	20	25	50	15	20	16	84	**180 519 325**	**1'042.00**	0.784
63	25	32	50	20	25	16	150	**180 519 326**	**1'086.00**	1.411
63	32	32	50	25	25	16	184	**180 519 327**	**1'144.00**	1.018
63	40	63	50	32	50	16	471	**180 519 328**	**1'208.00**	2.606
63	50	63	50	40	50	16	610	**180 519 329**	**1'262.00**	2.884
63	63	63	50	50	50	16	747	**180 519 330**	**1'325.00**	2.653
90	20	32	80	15	25	16	82	**180 519 341**	**1'647.00**	1.304
90	25	32	80	20	25	16	103	**180 519 342**	**1'676.00**	1.703
90	32	32	80	25	25	16	129	**180 519 343**	**1'707.00**	1.719
90	50	63	80	40	50	16	623	**180 519 345**	**2'098.00**	3.164
90	63	63	80	50	50	16	696	**180 519 346**	**2'526.00**	3.172
110	20	32	100	15	25	16	78	**180 519 351**	**1'805.00**	1.966
110	25	32	100	20	25	16	103	**180 519 352**	**1'863.00**	1.972
110	32	32	100	25	25	16	131	**180 519 353**	**1'922.00**	1.975
110	50	63	100	40	50	16	604	**180 519 355**	**2'283.00**	3.491
110	63	63	100	50	50	16	661	**180 519 356**	**2'917.00**	3.580

d (mm)	D (mm)	D2 (mm)	H (mm)	H1 (mm)	L (mm)	L1 (mm)	L3 (mm)	L4 (mm)	e (mm)	e1 (mm)	Hub = Hx (mm)
20	65	65	75	14.0	117	96	162	12	1.9	1.9	7
25	80	65	80	17.5	133	108	162	16	1.9	1.9	10
25	80	65	80	17.5	133	108	162	16	1.9	1.9	10
32	80	65	84	21.5	142	120	162	19	2.4	1.9	10
32	80	65	84	21.5	142	120	162	19	2.4	1.9	10
32	88	87	107	21.5	145	120	160	19	2.4	2.4	13
40	88	87	115	21.5	149	128	180	23	2.4	1.9	13
40	88	87	115	21.5	149	128	180	23	2.4	1.9	13
40	88	87	115	21.5	149	128	180	23	2.4	2.4	13
40	88	87	115	21.5	174	153	180	23	2.4	2.4	13

Fortsetzung nächste Seite

PF 2 37 773

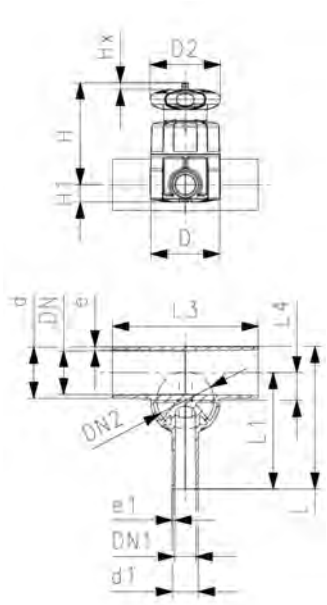

d (mm)	D (mm)	D2 (mm)	H (mm)	H1 (mm)	L (mm)	L1 (mm)	L3 (mm)	L4 (mm)	e (mm)	e1 (mm)	Hub = Hx (mm)
50	80	65	97	17.5	160	134	180	27	3.0	1.9	10
50	88	87	120	21.5	160	134	180	28	3.0	1.9	13
50	88	87	120	21.5	160	134	180	28	3.0	2.4	13
50	144	135	164	32.0	209	169	209	33	3.0	2.4	25
50	144	135	164	32.0	209	169	209	33	3.0	3.0	25
63	80	65	104	17.5	177	144	180	33	3.0	1.9	10
63	88	87	127	21.5	177	144	180	35	3.0	1.9	13
63	88	87	127	21.5	177	144	180	35	3.0	2.4	13
63	144	135	170	39.0	225	192	220	39	3.0	2.4	25
63	144	135	170	39.0	225	192	220	39	3.0	3.0	25
63	144	135	170	39.0	225	192	220	39	3.0	3.0	25
90	88	87	140	21.5	205	159	190	47	4.3	1.9	13
90	88	87	140	21.5	205	159	190	47	4.3	1.9	13
90	88	87	140	21.5	205	159	190	47	4.3	2.4	13
90	144	135	184	39.0	254	207	250	51	4.3	3.0	25
90	144	135	184	39.0	254	207	250	51	4.3	3.0	25
110	88	87	149	21.5	227	171	190	56	5.3	1.9	13
110	88	87	149	21.5	227	171	190	56	5.3	1.9	13
110	88	87	149	21.5	227	171	190	56	5.3	2.4	13
110	144	135	194	39.0	276	219	250	60	5.3	3.0	25
110	144	135	194	39.0	276	219	250	60	5.3	3.0	25

PF 3 39 772

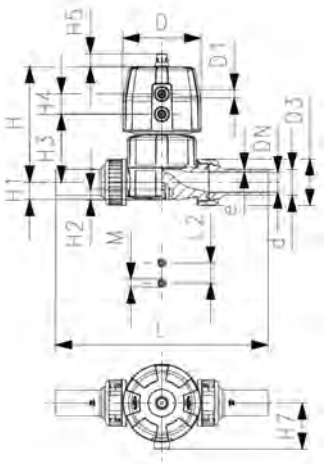

SYGEF Plus
Membranventil Typ DIASTAR Sixteen
FC (Federkraft schliessend)
Verschraubungen mit Stumpfschweissstutzen metrisch

Ausführung:

- Material: PVDF-HP
- Doppelter Durchfluss
- Eine zentrale Gehäusemutter ersetzt vier Schrauben
- In 90° Schritten drehbarer Luftanschluss
- Radial ein- und ausbaubar
- kurze Gesamtlänge
- Ideal für High Purity Applikationen, nicht empfohlen für oxidierende Säuren
- **Nur für Wasseranwendungen**

Option:

- Armatur individuell konfigurierbar (siehe Bestellformular)
- Umfangreiches Zubehör erhältlich

d (mm)	DN (mm)	PN (bar)	kv-Wert (Δp=1 bar) (l/min)	PTFE/EPDM Code	CHF	Gewicht (kg)
20	15	16	125	**180 634 132**	**740.00**	1.172
25	20	16	271	**180 634 133**	**781.00**	1.381
32	25	16	481	**180 634 134**	**837.00**	2.225
40	32	16	759	**180 634 135**	**1'050.00**	3.730
50	40	16	1263	**180 634 136**	**1'310.00**	5.786
63	50	10	1728	**180 634 137**	**1'600.00**	6.880

d (mm)	D (mm)	D1_G (inch)	H (mm)	H1 (mm)	H2 (mm)	H3 (mm)	H4 (mm)	H5 (mm)	H7 (mm)	L (mm)	L2 (mm)	M	e (mm)	Hub = Hx (mm)
20	96	⅛	127	14	12	68	25	16	57	196	25	M6	1.9	7
25	96	⅛	132	18	12	73	25	16	57	221	25	M6	1.9	10
32	120	⅛	167	22	12	93	26	26	69	234	25	M6	2.4	13
40	150	¼	196	26	15	101	36	26	88	260	45	M8	2.4	15
50	180	¼	239	32	15	124	37	26	103	284	45	M8	3.0	19
63	180	¼	251	39	15	137	37	26	103	321	45	M8	3.0	23

PF 3 39 772

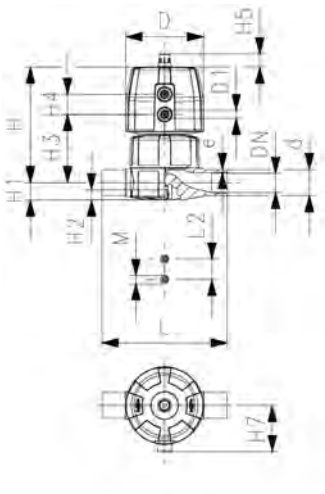

SYGEF Plus
Membranventil Typ DIASTAR Sixteen
FC (Federkraft schliessend)
Mit Stumpfschweissstutzen metrisch

Ausführung:

- Material: PVDF-HP
- Ideal für High Purity Applikationen, nicht empfohlen für oxidierende Säuren
- Doppelter Durchfluss
- Eine zentrale Gehäusemutter ersetzt vier Schrauben
- In 90° Schritten drehbarer Luftanschluss
- **Nur für Wasseranwendungen**

Option:

- Armatur individuell konfigurierbar (siehe Bestellformular)
- Umfangreiches Zubehör erhältlich

d (mm)	DN (mm)	PN (bar)	kv-Wert (Δp=1 bar) (l/min)	PTFE/EPDM Code	CHF	Gewicht (kg)
20	15	16	125	**180 635 132**	**673.00**	1.259
25	20	16	271	**180 635 133**	**709.00**	1.208
32	25	16	481	**180 635 134**	**762.00**	2.021
40	32	16	759	**180 635 135**	**955.00**	3.349
50	40	16	1263	**180 635 136**	**1'192.00**	5.288
63	50	10	1728	**180 635 137**	**1'454.00**	6.150

d (mm)	D (mm)	D1_G (inch)	H (mm)	H1 (mm)	H2 (mm)	H3 (mm)	H4 (mm)	H5 (mm)	H7 (mm)	L (mm)	L2 (mm)	M	e (mm)	Hub = Hx (mm)
20	96	⅛	127	14	12	68	25	16	57	124	25	M6	1.9	7
25	96	⅛	132	18	12	73	25	16	57	144	25	M6	1.9	10
32	120	⅛	167	22	12	93	26	26	69	154	25	M6	2.4	13
40	150	¼	196	26	15	101	36	26	88	174	45	M8	2.4	15
50	180	¼	239	32	15	124	37	26	103	194	45	M8	3.0	19
63	180	¼	251	39	15	137	37	26	103	224	45	M8	3.0	23

PF 3 39 772

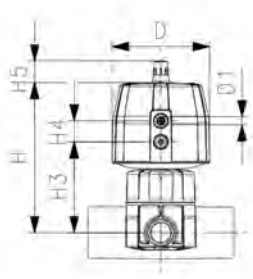

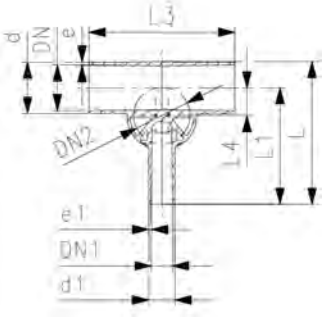

SYGEF Plus
Membranventil Typ DIASTAR Sixteen
FC (Federkraft schliessend)
Mit Stumpfschweissstutzen metrisch

Ausführung:

- Material: PVDF-HP
- Doppelter Durchfluss
- Eine zentrale Gehäusemutter ersetzt vier Schrauben
- In 90° Schritten drehbarer Luftanschluss
- Minimalster Totraum
- Ideal für High Purity Applikationen, nicht empfohlen für oxidierende Säuren
- **Nur für Wasseranwendungen**

Option:

- Armatur individuell konfigurierbar (siehe Bestellformular)
- Umfangreiches Zubehör erhältlich

d (mm)	DN (mm)	DN1 (mm)	DN2 (mm)	PN (bar)	kv-Wert (Δp=1 bar) (l/min)	PTFE/EPDM Code	CHF	Gewicht (kg)
20	15	15	15	16	57	**180 639 301**	**891.00**	1.112
25	20	15	20	16	89	**180 639 303**	**896.00**	1.230
25	20	20	20	16	118	**180 639 304**	**903.00**	1.233
32	25	15	20	16	80	**180 639 307**	**905.00**	1.283
32	25	20	20	16	105	**180 639 308**	**916.00**	1.287
32	25	25	25	16	231	**180 639 309**	**903.00**	2.063
40	32	15	25	16	85	**180 639 312**	**916.00**	2.117
40	32	20	25	16	119	**180 639 313**	**927.00**	2.121
40	32	25	25	16	153	**180 639 314**	**952.00**	2.139
40	32	32	25	16	187	**180 639 315**	**976.00**	2.168
50	40	15	20	16	86	**180 639 318**	**1'062.00**	1.402
50	40	20	25	16	160	**180 639 319**	**1'146.00**	2.207
50	40	25	25	16	206	**180 639 320**	**1'159.00**	2.212
50	40	32	50	10	524	**180 639 321**	**1'367.00**	6.022
50	40	40	50	10	667	**180 639 322**	**1'488.00**	6.032
63	50	15	20	16	84	**180 639 325**	**1'244.00**	1.479
63	50	20	25	16	150	**180 639 326**	**1'293.00**	2.292
63	50	25	25	16	184	**180 639 327**	**1'330.00**	2.298
63	50	32	50	10	471	**180 639 328**	**1'851.00**	6.199
63	50	40	50	10	610	**180 639 329**	**1'808.00**	6.264
63	50	50	50	10	747	**180 639 330**	**1'906.00**	6.277
90	80	15	25	16	82	**180 639 341**	**1'792.00**	2.577
90	80	20	25	16	103	**180 639 342**	**1'825.00**	2.584
90	80	25	25	16	129	**180 639 343**	**1'854.00**	2.600
90	80	40	50	10	623	**180 639 345**	**2'329.00**	6.717
90	80	50	50	10	696	**180 639 346**	**2'719.00**	6.745
110	100	15	25	16	78	**180 639 351**	**1'803.00**	2.847
110	100	20	25	16	103	**180 639 352**	**2'012.00**	2.853
110	100	25	25	16	131	**180 639 353**	**2'049.00**	2.870
110	100	40	50	10	604	**180 639 355**	**2'512.00**	7.133
110	100	50	50	10	661	**180 639 356**	**3'097.00**	7.163

d (mm)	D (mm)	D1 (inch)	H (mm)	H3 (mm)	H4 (mm)	H5 (mm)	L (mm)	L1 (mm)	L3 (mm)	L4 (mm)	e (mm)	Hub = Hx (mm)	d1 (mm)	Ventil-dimension d (mm)
20	96	⅛	130	71	25	16	117	96	162	12	1.9	7	20	20
25	96	⅛	131	72	25	16	133	108	162	16	1.9	10	20	25
25	96	⅛	131	72	25	16	133	108	162	16	1.9	10	25	25
32	96	⅛	135	76	25	16	142	120	162	19	2.4	10	20	25
32	96	⅛	135	76	25	16	142	120	162	19	2.4	10	25	25
32	120	⅛	167	93	26	26	145	120	160	19	2.4	13	32	32
40	120	⅛	175	101	26	26	149	128	180	23	2.4	13	20	32
40	120	⅛	175	101	26	26	149	128	180	23	2.4	13	25	32
40	120	⅛	175	101	26	26	149	128	180	23	2.4	13	32	32

Fortsetzung nächste Seite

PF 3 39 772

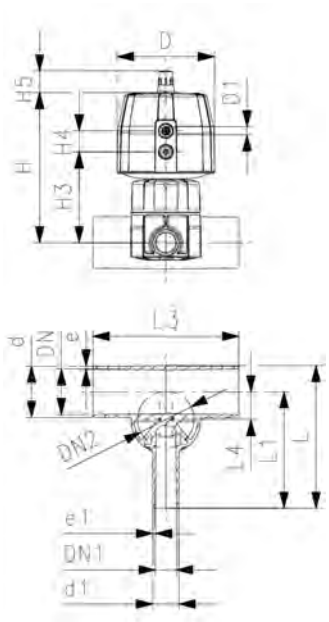

d (mm)	D (mm)	D1 (inch)	H (mm)	H3 (mm)	H4 (mm)	H5 (mm)	L (mm)	L1 (mm)	L3 (mm)	L4 (mm)	e (mm)	Hub = Hx (mm)	d1 (mm)	Ventil-dimension d (mm)
40	120	⅛	175	101	26	26	174	153	180	23	2.4	13	40	32
50	96	⅛	148	90	25	16	160	134	180	27	3.0	10	20	25
50	120	⅛	180	106	26	26	160	134	180	28	3.0	13	25	32
50	120	⅛	180	106	26	26	160	134	180	28	3.0	13	32	32
50	180	¼	249	135	37	26	209	169	209	33	3.0	23	40	63
50	180	¼	249	135	37	26	209	169	209	33	3.0	23	50	63
63	96	⅛	155	96	25	16	177	144	180	33	3.0	10	20	25
63	120	⅛	187	113	26	26	177	144	180	35	3.0	13	25	32
63	120	⅛	187	113	26	26	177	144	180	35	3.0	13	32	32
63	180	¼	255	141	37	26	225	192	220	39	3.0	23	40	63
63	180	¼	255	141	37	26	225	192	220	39	3.0	23	50	63
63	180	¼	255	141	37	26	225	192	220	39	3.0	23	63	63
90	120	⅛	200	126	26	26	205	159	190	47	4.3	13	20	32
90	120	⅛	200	126	26	26	205	159	190	47	4.3	13	25	32
90	120	⅛	200	126	26	26	205	159	190	47	4.3	13	32	32
90	180	¼	269	155	37	26	254	207	250	51	4.3	23	50	63
90	180	¼	269	155	37	26	254	207	250	51	4.3	23	63	63
110	120	⅛	209	135	26	26	227	171	190	56	5.3	13	20	32
110	120	⅛	209	135	26	26	227	171	190	56	5.3	13	25	32
110	120	⅛	209	135	26	26	227	171	190	56	5.3	13	32	32
110	180	¼	279	165	37	26	276	219	250	60	5.3	23	50	63
110	180	¼	279	165	37	26	276	219	250	60	5.3	23	63	63

d (mm)	e1 (mm)
20	1.9
25	1.9
25	1.9
32	1.9
32	1.9
32	2.4
40	1.9
40	1.9
40	2.4
40	2.4
50	1.9
50	1.9
50	2.4
50	2.4
50	3.0
63	1.9
63	1.9
63	2.4
63	2.4
63	3.0
63	3.0
90	1.9
90	1.9
90	2.4
90	3.0
90	3.0
110	1.9
110	1.9
110	2.4
110	3.0
110	3.0

Druckregelventile Typ 582/586

PF 3 39 A71

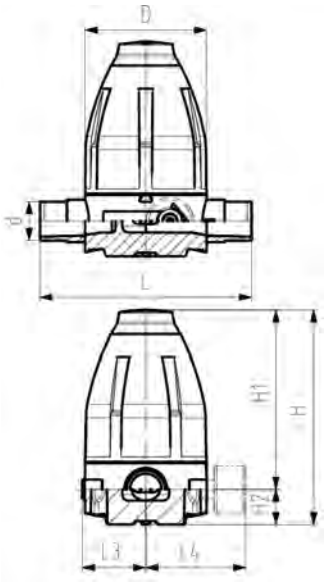

SYGEF Plus
Druckreduzierventil Typ 582
Mit Stumpfschweissstutzen metrisch
Ohne Manometer

Ausführung:

- PTFE / EPDM Membrane
- Integrierte Gewindebuchsen für die Befestigung der Armatur
- 0.5-9.0 bar (7-130 psi)

0.3-3.0 bar (4-44 psi) auf Anfrage
Manometer auf Anfrage

d (mm)	DN (mm)	PN (bar)	O-Ringe FKM Code	CHF	D (mm)	H (mm)	H1 (mm)	H2 (mm)	H3 (mm)	L (mm)	L3 (mm)	L5 (mm)	M
20	15	10	**180 582 012**	**880.00**	79	132	111	21	14	150	42	40	M6
25	20	10	**180 582 013**	**1'026.00**	100	177	148	29	14	190	53	46	M6
32	25	10	**180 582 014**	**1'026.00**	100	177	148	29	14	190	53	46	M6
40	32	10	**180 582 015**	**1'807.00**	147	251	207	44	21	240	76	65	M8
50	40	10	**180 582 016**	**1'807.00**	147	251	207	44	21	240	76	65	M8
63	50	10	**180 582 017**	**1'954.00**	147	251	207	44	21	260	76	65	M8

PF 3 39 A71

SYGEF Plus
Druckreduzierventil Typ 582
Verschraubungen mit Stumpfschweissstutzen
Metrisch ohne Manometer

Ausführung:

- PTFE / EPDM Membrane
- Integrierte Gewindebuchsen für die Befestigung der Armatur
- 0.5-9.0 bar (7-130 psi)

0.3-3.0 bar (4-44 psi) auf Anfrage
Manometer auf Anfrage

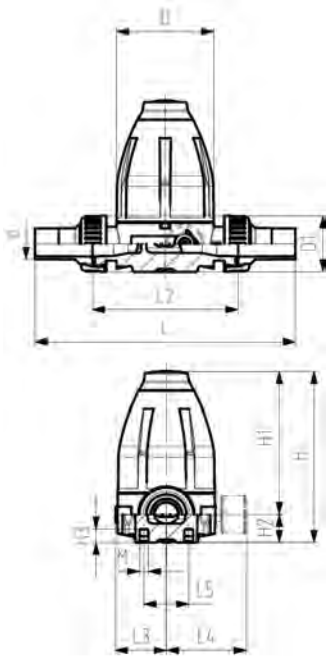

d (mm)	DN (mm)	PN (bar)	O-Ringe FKM Code	CHF
20	15	10	**180 582 512**	**967.00**
25	20	10	**180 582 513**	**1'129.00**
32	25	10	**180 582 514**	**1'129.00**
40	32	10	**180 582 515**	**1'987.00**
50	40	10	**180 582 516**	**1'987.00**
63	50	10	**180 582 517**	**2'149.00**

d (mm)	D (mm)	H (mm)	H1 (mm)	H2 (mm)	H3 (mm)	L (mm)	L2 (mm)	L3 (mm)	L5 (mm)	M
20	79	132	111	21	12	226	120	42	40	M6
25	100	177	148	29	14	262	150	53	46	M6
32	100	177	148	29	14	268	150	53	46	M6
40	147	251	207	44	21	329	205	76	65	M8
50	147	251	207	44	21	335	205	76	65	M8
63	147	251	207	44	21	341	205	76	65	M8

SYGEF® Standard Silikonfrei

SYGEF® Standard Silikonfrei		Seite
DN10/15 - 50	Kugelhähne Typ 546 handbetätigt	726
	Kegelrückschlagventile Typ 561 / 562	728
	Dichtungen	733

Kugelhähne Typ 546 handbetätigt

PF 2 35 540

DN10/15 - 50

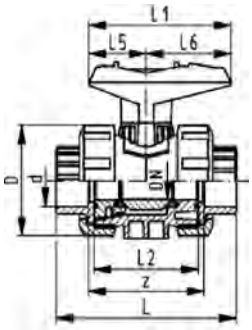

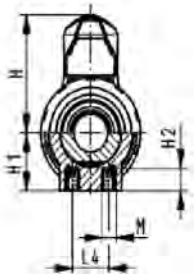

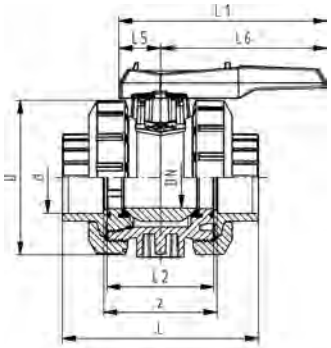

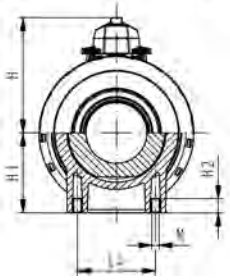

SYGEF Standard Silikonfrei
Kugelhahn Typ 546
Mit integrierter Befestigung
Mit Schweissmuffen metrisch

Ausführung:

- Werkstoff: PVDF / silikonfrei gereinigt
- Radial ein- und ausbaubar
- Kugeldichtung: PVDF
- Integrierte Gewindebuchsen für die Befestigung der Armatur
- z-Mass, Anschlussteil und Überwurfmutter sind **nicht kompatibel** zu Typ 346 (DN10/15-50) bzw. Typ 370 (DN65-100)

Option:

- Armatur individuell konfigurierbar (siehe Bestellformular)
- Multifunktions-Modul mit integrierten Endschaltern

d (mm)	DN (mm)	PN (bar)	kv-Wert (Δp=1 bar) (l/min)	FKM Code	CHF	Gewicht (kg)
16	10	16	71	**175 546 691**	**224.00**	0.195
20	15	16	185	**175 546 692**	**238.00**	0.200
25	20	16	350	**175 546 693**	**294.00**	0.300
32	25	16	700	**175 546 694**	**380.00**	0.440
40	32	16	1000	**175 546 695**	**494.00**	0.760
50	40	16	1600	**175 546 696**	**717.00**	1.060
63	50	16	3100	**175 546 697**	**998.00**	2.055
75	65	16	5000	**175 546 698**	**2'690.00**	6.300
90	80	16	7000	**175 546 699**	**3'347.00**	9.500
110	100	16	11000	**175 546 700**	**4'017.00**	15.000

d (mm)	D (mm)	H (mm)	H1 (mm)	H2 (mm)	L (mm)	L1 (mm)	L2 (mm)	L4 (mm)	L5 (mm)	L6 (mm)	M	z (mm)
16	50	57	27	12	93	77	56	25	32	45	M6	67
20	50	57	27	12	95	77	56	25	32	45	M6	66
25	58	67	30	12	109	97	65	25	39	58	M6	77
32	68	73	36	12	119	97	71	25	39	58	M6	83
40	84	90	44	15	135	128	85	45	54	74	M8	99
50	97	97	51	15	147	128	89	45	54	74	M8	105
63	124	116	64	15	168	152	101	45	66	87	M8	117
75	166	149	85	15	233	270	136	70	64	206	M8	167
90	200	161	105	15	254	270	141	70	64	206	M8	180
110	238	178	123	22	301	320	164	120	64	256	M12	215

PF 2 35 540

DN10/15 - 50

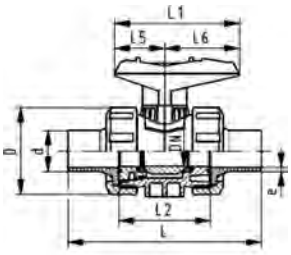

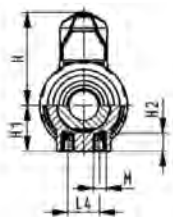

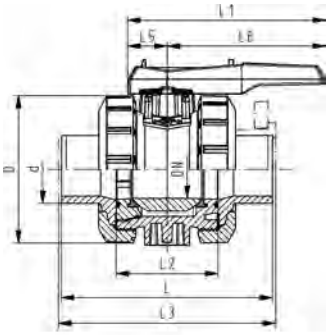

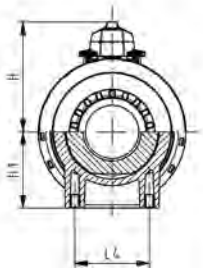

SYGEF Standard Silikonfrei
Kugelhahn Typ 546
Mit integrierter Befestigung
Mit Stumpfschweissstutzen IR-Plus metrisch

Ausführung:

- Werkstoff: PVDF / silikonfrei gereinigt
- Radial ein- und ausbaubar
- Kugeldichtung PVDF
- Integrierte Gewindebuchsen für die Befestigung der Armatur
- z-Mass, Anschlussteil und Überwurfmutter sind **nicht kompatibel** zu Typ 346 (DN10/15-50) bzw. Typ 370 (DN65-100)

Option:

- Armatur individuell konfigurierbar (siehe Bestellformular)
- Multifunktions-Modul mit integrierten Endschaltern

d (mm)	DN (mm)	PN (bar)	kv-Wert (Δp=1 bar) (l/min)	FKM Code	CHF	Gewicht (kg)
20	15	16	185	**175 546 752**	**287.00**	0.201
25	20	16	350	**175 546 753**	**342.00**	0.310
32	25	16	700	**175 546 754**	**441.00**	0.460
40	32	16	1000	**175 546 755**	**597.00**	0.780
50	40	16	1600	**175 546 756**	**810.00**	1.110
63	50	16	3100	**175 546 757**	**1'129.00**	2.150
75	65	16	5000	**175 546 758**	**2'690.00**	6.600
90	80	16	7000	**175 546 759**	**3'347.00**	9.700
110	100	16	11000	**175 546 760**	**4'017.00**	15.300

d (mm)	D (mm)	H (mm)	H1 (mm)	H2 (mm)	L (mm)	L1 (mm)	L2 (mm)	L4 (mm)	L5 (mm)	L6 (mm)	M	e (mm)
20	50	57	27	12	130	77	56	25	32	45	M6	1.9
25	58	67	30	12	143	97	65	25	39	58	M6	1.9
32	68	73	36	12	150	97	71	25	39	58	M6	2.4
40	84	90	44	15	171	128	85	45	54	74	M8	2.4
50	97	97	51	15	191	128	89	45	54	74	M8	3.0
63	124	116	64	15	220	152	101	45	66	87	M8	3.0
75	166	149	85	15	266	270	136	70	64	206	M8	3.6
90	200	161	105	15	264	270	141	70	64	206	M8	4.3
110	238	178	123	22	301	320	164	120	64	256	M12	5.3

Kegelrückschlagventile Typ 561 / 562

PF 2 35 990

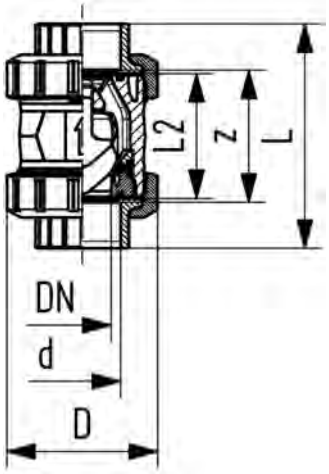

SYGEF Standard Silikonfrei
Rückschlagventil Typ 561
Mit Schweissmuffen metrisch

Ausführung:

- Werkstoff: PVDF / silikonfrei gereinigt
- Ventil ist dicht ab einer Wassersäule von 2m
- Radial ein- und ausbaubar
- Vibrationsfrei auch bei hohen Durchflussgeschwindigkeiten
- Strömungsoptimierter Rückschlagkegel, zweifach geführt
- Für vertikalen Einbau
- Gleiche Einbaumasse wie Kugelhahn Typ 546
- Z-Mass, Anschlussteil und Überwurfmutter sind **nicht kompatibel** zu Typ 360

Achtung: stellen Sie sicher, dass der innere Durchmesser nicht durch Schweissrückstände vermindert ist (Gefahr der Turbulenz)

d (mm)	DN (mm)	PN (bar)	kv-Wert (Δp=1 bar) (l/min)	FKM Code	CHF	Gewicht (kg)	D (mm)	L (mm)	L2 (mm)	z (mm)
16	10	16	190	**175 561 211**	**413.00**	0.160	50	93	56	67
20	15	16	180	**175 561 212**	**417.00**	0.160	50	95	56	66
25	20	16	380	**175 561 213**	**514.00**	0.340	58	109	65	77
32	25	16	460	**175 561 214**	**603.00**	0.360	68	119	71	83
40	32	16	850	**175 561 215**	**994.00**	0.670	84	135	85	99
50	40	16	1080	**175 561 216**	**1'072.00**	0.990	97	147	89	105
63	50	16	1670	**175 561 217**	**1'808.00**	1.770	124	168	101	117
75	65	16	2950	**175 561 218**	**6'874.00**	3.630	166	235	136	167
90	80	16	3600	**175 561 219**	**8'592.00**	5.800	200	255	141	180
110	100	16	4150	**175 561 220**	**10'311.00**	9.450	238	305	164	215

PF 2 35 990

SYGEF Standard Silikonfrei
Rückschlagventil Typ 561
Mit Muffenschweissstutzen metrisch

Ausführung:

- Werkstoff: PVDF / silikonfrei gereinigt
- Ventil ist dicht ab einer Wassersäule von 2m
- Radial ein- und ausbaubar
- Vibrationsfrei auch bei hohen Durchflussgeschwindigkeiten
- Strömungsoptimierter Rückschlagkegel, zweifach geführt
- Für vertikalen Einbau
- Gleiche Einbaumasse wie Kugelhahn Typ 546
- Z-Mass, Anschlussteil und Überwurfmutter sind **nicht kompatibel** zu Typ 360

Achtung: stellen Sie sicher, dass der innere Durchmesser nicht durch Schweissrückstände vermindert ist (Gefahr der Turbulenz)

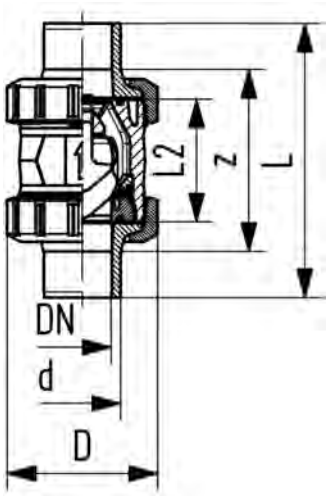

d (mm)	DN (mm)	PN (bar)	kv-Wert (Δp=1 bar) (l/min)	FKM Code	CHF	Gewicht (kg)	D (mm)	L (mm)	L2 (mm)
20	15	16	180	**175 561 232**	**417.00**	0.170	50	120	56
25	20	16	380	**175 561 233**	**514.00**	0.370	58	139	65
32	25	16	460	**175 561 234**	**603.00**	0.400	68	150	71
40	32	16	850	**175 561 235**	**994.00**	0.670	84	170	85
50	40	16	1080	**175 561 236**	**1'072.00**	1.030	97	190	89
63	50	16	1670	**175 561 237**	**1'808.00**	1.830	124	220	101

PF 2 35 990

SYGEF Standard Silikonfrei
Rückschlagventil Typ 561
Mit Stumpfschweissstutzen
IR-Plus metrisch

Ausführung:

- Werkstoff: PVDF / silikonfrei gereinigt
- Ventil ist dicht ab einer Wassersäule von 2m
- Radial ein- und ausbaubar
- Vibrationsfrei auch bei hohen Durchflussgeschwindigkeiten
- Strömungsoptimierter Rückschlagkegel, zweifach geführt
- Für vertikalen Einbau
- Gleiche Einbaumasse wie Kugelhahn Typ 546
- Z-Mass, Anschlussteil und Überwurfmutter sind **nicht kompatibel** zu Typ 360

Achtung: stellen Sie sicher, dass der innere Durchmesser nicht durch Schweissrückstände vermindert ist (Gefahr der Turbulenz)

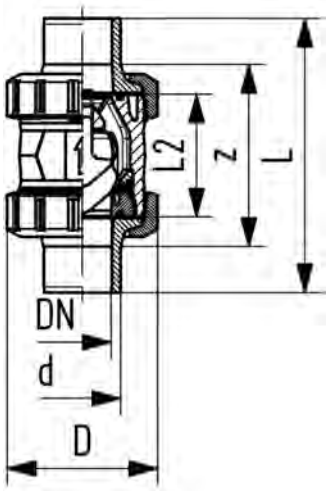

d (mm)	DN (mm)	PN (bar)	kv-Wert (Δp=1 bar) (l/min)	FKM Code	CHF	Gewicht (kg)	D (mm)	L (mm)	L2 (mm)	e (mm)
20	15	16	180	**175 561 272**	**471.00**	0.160	50	130	56	1.9
25	20	16	380	**175 561 273**	**581.00**	0.350	58	143	65	1.9
32	25	16	460	**175 561 274**	**681.00**	0.367	68	150	71	2.4
40	32	16	850	**175 561 275**	**1'123.00**	0.660	84	171	85	2.4
50	40	16	1080	**175 561 276**	**1'211.00**	1.000	97	191	89	3.0
63	50	16	1670	**175 561 277**	**2'043.00**	1.790	124	220	101	3.0
75	65	16	2950	**175 561 278**	**7'768.00**	3.680	166	290	136	3.6
90	80	16	3600	**175 561 279**	**9'709.00**	5.760	200	310	141	4.3
110	100	16	4150	**175 561 280**	**11'651.00**	9.270	238	350	164	5.3

PF 2 35 990

SYGEF Standard Silikonfrei
Rückschlagventil Typ 562
Mit Schweissmuffen metrisch

Ausführung:

- Werkstoff: PVDF / silikonfrei gereinigt
- Für horizontale und vertikale Installation
- Ventil ist dicht ab einer Wassersäule von 1m
- Feder aus Stahl rostfrei (1.4310)
- Feder in anderen Wekstoffen verfügbar, siehe Ersatzteile
- Radial ein- und ausbaubar
- Vibrationsfrei auch bei hohen Durchflussgeschwindigkeiten
- Strömungsoptimierter Rückschlagkegel, zweifach geführt
- Gleiche Einbaumasse wie Kugelhahn Typ 546
- Z-Mass, Anschlussteil und Überwurfmutter sind **nicht kompatibel** zu Typ 360

Achtung: stellen Sie sicher, dass der innere Durchmesser nicht durch Schweissrückstände vermindert ist (Gefahr der Turbulenz)

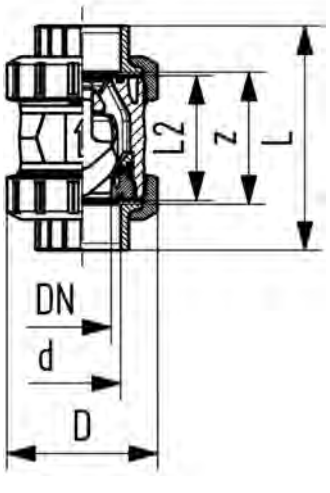

d (mm)	DN (mm)	PN (bar)	kv-Wert (Δp=1 bar) (l/min)	FKM Code	CHF	Gewicht (kg)	D (mm)	L (mm)	L2 (mm)	z (mm)
16	10	16	190	**175 562 211**	**425.00**	0.160	50	93	56	67
20	15	16	180	**175 562 212**	**429.00**	0.160	50	95	56	66
25	20	16	380	**175 562 213**	**527.00**	0.340	58	109	65	77
32	25	16	460	**175 562 214**	**618.00**	0.360	68	119	71	83
40	32	16	850	**175 562 215**	**1'011.00**	0.670	84	135	85	99
50	40	16	1080	**175 562 216**	**1'094.00**	0.990	97	147	89	105
63	50	16	1670	**175 562 217**	**1'839.00**	1.770	124	168	101	117
75	65	16	2950	**175 562 218**	**6'992.00**	3.630	166	235	136	167
90	80	16	3600	**175 562 219**	**8'739.00**	5.800	200	255	141	180
110	100	16	4150	**175 562 220**	**10'487.00**	9.450	238	305	164	215

PF 2 35 990

SYGEF Standard Silikonfrei
Rückschlagventil Typ 562
Mit Muffenschweissstutzen metrisch

Ausführung:

- Werkstoff: PVDF / silikonfrei gereinigt
- Für horizontale und vertikale Installation
- Ventil ist dicht ab einer Wassersäule von 1m
- Feder aus Stahl rostfrei (1.4310)
- Feder in anderen Wekstoffen verfügbar, siehe Ersatzteile
- Radial ein- und ausbaubar
- Vibrationsfrei auch bei hohen Durchflussgeschwindigkeiten
- Strömungsoptimierter Rückschlagkegel, zweifach geführt
- Gleiche Einbaumasse wie Kugelhahn Typ 546
- Z-Mass, Anschlussteil und Überwurfmutter sind **nicht kompatibel** zu Typ 360

Achtung: stellen Sie sicher, dass der innere Durchmesser nicht durch Schweissrückstände vermindert ist (Gefahr der Turbulenz)

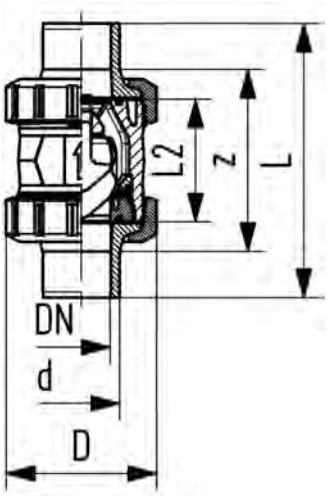

d (mm)	DN (mm)	PN (bar)	kv-Wert (Δp=1 bar) (l/min)	FKM Code	CHF	Gewicht (kg)	D (mm)	L (mm)	L2 (mm)
20	15	16	180	**175 562 232**	**429.00**	0.170	50	120	56
25	20	16	380	**175 562 233**	**527.00**	0.370	58	139	65
32	25	16	460	**175 562 234**	**618.00**	0.400	68	150	71
40	32	16	850	**175 562 235**	**1'011.00**	0.670	84	170	85
50	40	16	1080	**175 562 236**	**1'094.00**	1.030	97	190	89
63	50	16	1670	**175 562 237**	**1'839.00**	1.830	124	220	101

PF 2 35 990

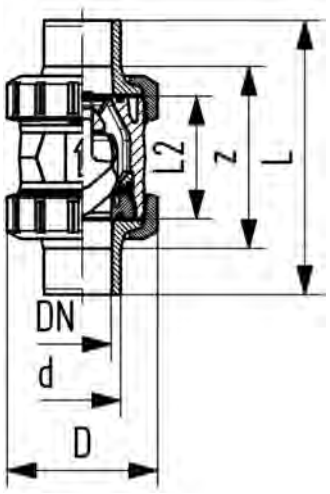

SYGEF Standard Silikonfrei
Rückschlagventil Typ 562
Mit Stumpfschweissstutzen
IR-Plus metrisch

Ausführung:

- Werkstoff: PVDF / silikonfrei gereinigt
- Für horizontale und vertikale Installation
- Ventil ist dicht ab einer Wassersäule von 1m
- Feder aus Stahl rostfrei (1.4310)
- Feder in anderen Wekstoffen verfügbar, siehe Ersatzteile
- Radial ein- und ausbaubar
- Vibrationsfrei auch bei hohen Durchflussgeschwindigkeiten
- Strömungsoptimierter Rückschlagkegel, zweifach geführt
- Gleiche Einbaumasse wie Kugelhahn Typ 546
- Z-Mass, Anschlussteil und Überwurfmutter sind **nicht kompatibel** zu Typ 360

Achtung: stellen Sie sicher, dass der innere Durchmesser nicht durch Schweissrückstände vermindert ist (Gefahr der Turbulenz)

d (mm)	DN (mm)	PN (bar)	kv-Wert (Δp=1 bar) (l/min)	FKM Code	CHF	Gewicht (kg)	D (mm)	L (mm)	L2 (mm)	e (mm)
20	15	16	180	**175 562 272**	**483.00**	0.160	50	130	56	1.9
25	20	16	380	**175 562 273**	**594.00**	0.350	58	143	65	1.9
32	25	16	460	**175 562 274**	**696.00**	0.380	68	150	71	2.4
40	32	16	850	**175 562 275**	**1'140.00**	0.660	84	171	85	2.4
50	40	16	1080	**175 562 276**	**1'233.00**	1.000	97	191	89	3.0
63	50	16	1670	**175 562 277**	**2'074.00**	1.790	124	220	101	3.0
75	65	16	2950	**175 562 278**	**7'885.00**	3.680	166	290	136	3.6
90	80	16	3600	**175 562 279**	**9'856.00**	5.760	200	310	141	4.3
110	100	16	4150	**175 562 280**	**11'827.00**	9.270	238	350	164	5.3

PF 2 30 162

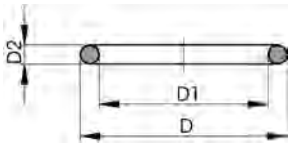

O-Ring silikonfrei

Ausführung:

- Lackstörungsfrei gereinigt / silikonfrei
- Härte ca: 65° Shore
- Passend zu Bundbuchsen, Dichtfläche mit Nut
- Doppelt verpackt, je 2 Stück im Beutel

d (mm)	DN (mm)	EPDM Code	CHF	FKM Code	CHF	Gewicht (kg)	D (mm)	D1 (mm)	D2 (mm)
20	15	**748 413 001**	**15.80**	**749 413 001**	**25.10**	0.002	30	23	3.53
25	20	**748 413 007**	**15.80**	**749 413 007**	**25.10**	0.002	35	28	3.53
32	25	**748 413 002**	**15.80**	**749 413 002**	**26.80**	0.003	43	36	3.53
40	32	**748 413 003**	**16.30**	**749 413 003**	**35.40**	0.007	55	44	5.34
50	40	**748 413 012**	**16.90**	**749 413 012**	**36.70**	0.008	64	53	5.34
63	50	**748 413 013**	**17.40**	**749 413 013**	**41.50**	0.011	80	69	5.34

PF 2 30 162

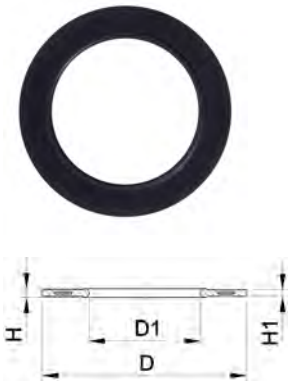

Profil-Flanschdichtung SF

Ausführung:

- Lackstörungsfrei gereinigt / silikonfrei
- Passend zu allen metrischen GF Bundbuchsen und Vorschweissbunden
- Profil-Flanschdichtung mit Stahleinlage (Typ G-ST-P/K)
- Härte: 70° Shore **EPDM**, 75° Shore **FKM**

di VSB/BB zeigt die passenden Innendurchmesser der Vorschweissbunde/Bundbuchsen

d (mm)	DN (mm)	PN (bar)	EPDM Code	CHF	FKM Code	CHF	Gewicht (kg)
20	15	16	**748 441 706**	**37.80**	**749 441 706**	**112.00**	0.008
25	20	16	**748 441 707**	**37.80**	**749 441 707**	**112.00**	0.019
32	25	16	**748 441 708**	**38.60**	**749 441 708**	**117.00**	0.020
40	32	16	**748 441 709**	**41.30**	**749 441 709**	**131.00**	0.018
50	40	16	**748 441 710**	**42.60**	**749 441 710**	**136.00**	0.022
63	50	16	**748 441 711**	**47.90**	**749 441 711**	**140.00**	0.055

d (mm)	DN (mm)	di VSB/BB (mm)	H1 (mm)	D1 (mm)	H (mm)	D (mm)
20	15	10 - 20	3	20	4	51
25	20	12 - 22	3	22	4	61
32	25	18 - 28	3	28	4	71
40	32	30 - 40	3	40	4	82
50	40	36 - 46	3	46	4	92
63	50	48 - 58	4	58	5	107

Sortiment

Metall-Absperrklappen

Metall-Absperrklappen		Seite
	Absperrklappen Typ 039 metrisch	738
	Absperrklappen Typ 038 metrisch	767
	Zubehör	791

Absperrklappen Typ 039 metrisch

Absperrklappen Typ 039 Klappenteller Rilsan® beschichtet

PF 3 39 226

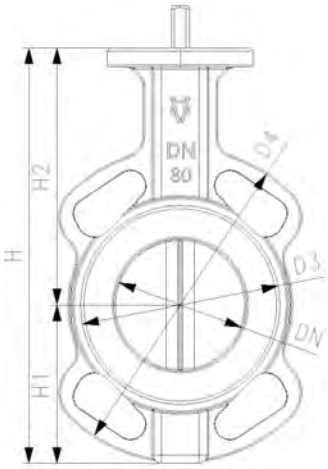

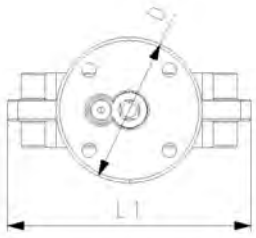

Metall- Absperrklappe Typ 039
Freies Wellenende - metrisch/Inch/ASTM
Teller: Sphäroguss/Rilsan® beschichtet

Ausführung:

- Gehäuse GGG40 (A 395 M:88, EN-JIS 1020 EN1563) Rilsan beschichtet
- Andere Manschetten-Materialien auf Anfrage
- Einteilige Achse mit Vierkantprofil
- Einbaulänge: EN 558 Reihe 20
- Schnittstelle gemäss DIN/ISO 5211
- Multi-Flansch, Anschlussmaße: DIN PN 6/10/16; ANSI/ASME B16.5 Class 150, andere auf Anfrage

d (mm)	DN (mm)	Zoll (inch)	PN (bar)	kv-Wert (Δp=1 bar) (l/min)	Manschette: EPDM DVGW Code	CHF	Manschette: EPDM Code	CHF	Gewicht (kg)
63	50	2	16	3140	**198 039 081**	**59.00**	**198 152 100**	**53.00**	1.100
75	65	2 ½	16	4570	**198 039 082**	**69.00**	**198 152 101**	**59.00**	1.500
90	80	3	16	7140	**198 039 083**	**75.00**	**198 152 102**	**65.00**	1.700
110	100	4	16	11710	**198 039 084**	**90.00**	**198 152 103**	**76.00**	2.600
140	125	5	16	18570	**198 039 085**	**110.00**	**198 152 104**	**94.00**	3.400
160	150	6	16	27130	**198 039 086**	**139.00**	**198 152 105**	**116.00**	4.900
225	200	8	16	47130	**198 039 087**	**184.00**	**198 152 106**	**157.00**	7.300
280	250	10	16	77110	**198 039 088**	**342.00**	**198 152 107**	**288.00**	15.000
315	300	12	16	114240	**198 039 089**	**506.00**	**198 152 108**	**435.00**	19.000

d (mm)	DN (mm)	Manschette: FKM Code	CHF	Manschette: NBR Code	CHF
63	50	**198 152 110**	**132.00**	**198 039 380**	**59.00**
75	65	**198 152 111**	**153.00**	**198 039 381**	**66.00**
90	80	**198 152 112**	**175.00**	**198 039 382**	**74.00**
110	100	**198 152 113**	**219.00**	**198 039 383**	**88.00**
140	125	**198 152 114**	**284.00**	**198 039 384**	**108.00**
160	150	**198 152 115**	**340.00**	**198 039 385**	**135.00**
225	200	**198 152 116**	**606.00**	**198 039 386**	**183.00**
280	250	**198 152 117**	**1'120.00**	**198 039 387**	**332.00**
315	300	**198 152 118**	**1'486.00**	**198 039 388**	**494.00**

d (mm)	DN (mm)	D3 (mm)	D4 (mm)	D5 (mm)	D6 (mm)	H (mm)	H1 (mm)	H2 (mm)	L (mm)	Cv-Wert (Δp=1 psi) (l/min)	Q (mm)	#	AL	SW (mm)
63	50	102	14	90	70	223	83	140	43	220	32	F-07	4	11
75	65	122	14	90	70	245	93	152	46	320	51	F-07	4	11
90	80	139	14	90	70	257	98	159	46	500	69	F-07	4	11
110	100	159	18	90	70	289	111	178	52	820	89	F-07	4	14
140	125	189	18	90	70	318	127	191	56	1300	115	F-07	4	14
160	150	214	22	90	70	346	143	203	56	1900	143	F-07	4	17
225	200	269	22	90	70	417	172	245	60	3330	194	F-07	4	17
280	250	331	28	125	102	479	204	275	68	5400	243	F-10	4	22
315	300	380	28	125	102	557	242	315	78	8000	293	F-10	4	22

PF 3 39 226

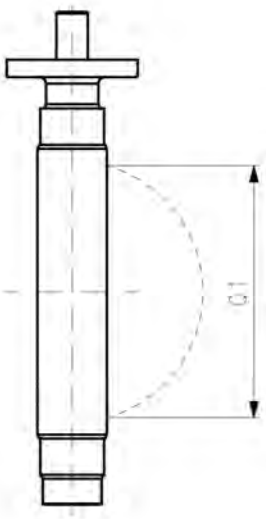

Metall - Absperrklappe Typ 039
Freies Wellenende metrischDN350-DN1200
Teller: Sphäroguss/Epoxy® beschichtet

Ausführung:

- Gehäuse: Sphäroguss ASTM A 395, Epoxy beschichtet
- Andere Manschetten-Materialien auf Anfrage
- Wellenende Passfeder Ausführung, Vierkant Ausführung optional
- Anschlussmaß für Antriebe entspr. EN ISO 5211
- Bis DN1200: Baulänge nach EN 558, Reihe 20, ISO 5752
- Anschlussmasse: EN 1092 PN10, andere auf Anfrage

d (mm)	DN (mm)	PN (bar)	kv-Wert (Δp=1 bar) (l/min)	Manschette: EPDM Code	CHF	Gewicht (kg)
355	350	10	143360	**198 152 000**	**1'447.00**	43.200
400	400	10	186700	**198 152 001**	**1'939.00**	65.200
450	450	10	258390	**198 152 002**	**2'549.00**	84.500
500	500	10	316730	**198 152 003**	**3'353.00**	119.000
630	600	10	431750	**198 152 004**	**5'456.00**	281.000
700	700	10	618333	**198 152 005**	**7'942.00**	414.000
800	800	10	675000	**198 152 006**	**10'664.00**	272.000
900	900	10	1005200	**198 152 007**	**13'627.00**	639.000
1000	1000	10	1306930	**198 152 008**	**17'550.00**	918.000
1200	1200	10	1907050	**198 152 009**	**46'999.00**	1760.000

d (mm)	DN (mm)	D (mm)	D1 (mm)	D2 (mm)	D3 (mm)	D4 (mm)	H1 (mm)	H2 (mm)	H3 (mm)	L (mm)	L1 (mm)	M (mm)	Q1 (mm)	N (mm)
355	350	21	460	442	125	36	291	307	55	78	75	20	332	16
400	400	25	515	193	140	42	325	342	65	102	88	24	382	16
450	450	25	565	544	140	48	357	387	65	113	88	24	432	20
500	500	25	620	601	140	48	381	425	65	126	88	24	478	20
630	600	28	725	695	254	72	488	532	110	146	150	27	585	20
700	700	28	840	798	254	72	506	573	110	175	150	27	683	24
800	800	31	950	908	254	72	578	650	110	215	150	30	755	24
900	900	31	1050	1004	254	98	643	707	110	246	150	30	852	28
1000	1000	34	1160	1114	254	98	729	755	110	280	150	33	958	28
1200	1200	37	1380	1330	298	120	855	900	130	360	195	36	1098	32

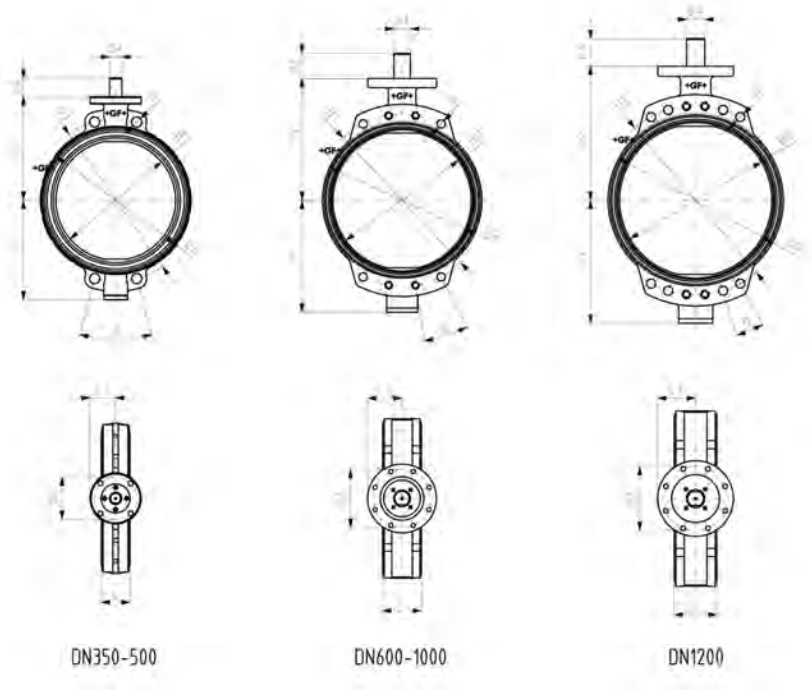

PF 3 39 226

Metall - Absperrklappe Typ 039M
Mit Handhebel
Teller: Sphäroguss/Rilsan® beschichtet

Ausführung:

- Gehäuse GGG40 (A 395 M:88, EN-JIS 1020 EN1563) Rilsan beschichtet
- Andere Manschetten-Materialien auf Anfrage
- Einteilige Achse mit Vierkantprofil
- Einbaulänge: EN 558 Reihe 20
- Multi-Flansch, Anschlussmaße: DIN PN 6/10/16; ANSI/ASME B16.5 Class 150, andere auf Anfrage
- Schnittstelle gemäss DIN/ISO 5211
- Auch mit Handgetriebe, elektrischem oder pneumatischem Antrieb erhältlich

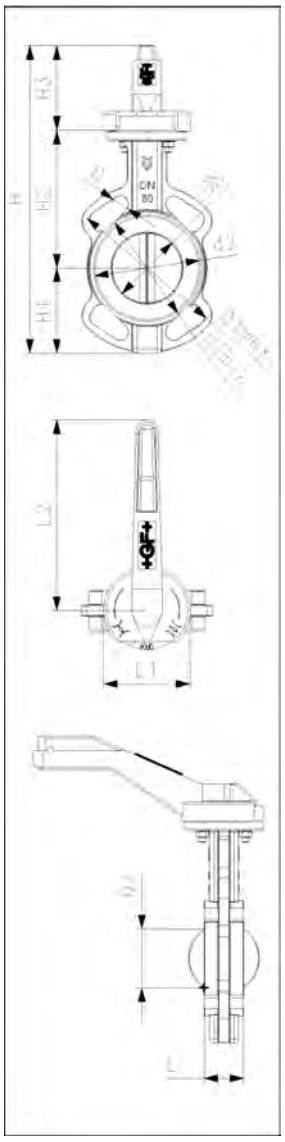

d (mm)	DN (mm)	Zoll (inch)	PN (bar)	kv-Wert (Δp=1 bar) (l/min)	Manschette: EPDM DVGW Code	CHF
63	50	2	16	3167	**199 039 074**	**88.00**
75	65	2 ½	16	4667	**199 039 075**	**98.00**
90	80	3	16	7167	**199 039 076**	**104.00**
110	100	4	16	11833	**199 039 077**	**118.00**
140	125	5	16	18333	**199 039 078**	**138.00**
160	150	6	16	26667	**199 039 079**	**168.00**
225	200	8	16	46667	**199 039 080**	**212.00**
280	250	10	16	78333	**199 039 081**	**487.00**
315	300	12	16	115000	**199 039 082**	**652.00**

d (mm)	DN (mm)	Manschette: EPDM Code	CHF	NPK	Gewicht (kg)	Manschette: FKM Code	CHF
63	50	**199 039 000**	**81.00**	**722 116**	1.800	**199 039 013**	**166.00**
75	65	**199 039 001**	**87.00**	**722 117**	2.100	**199 039 014**	**185.00**
90	80	**199 039 002**	**94.00**	**722 118**	2.300	**199 039 015**	**210.00**
110	100	**199 039 003**	**104.00**	**722 121**	3.500	**199 039 016**	**252.00**
140	125	**199 039 004**	**122.00**		4.300	**199 039 017**	**317.00**
160	150	**199 039 005**	**145.00**		5.700	**199 039 018**	**375.00**
225	200	**199 039 006**	**184.00**		8.400	**199 039 019**	**642.00**
280	250	**199 039 007**	**432.00**		17.000	**199 039 020**	**1'306.00**
315	300	**199 039 008**	**578.00**		35.500	**199 039 021**	**1'671.00**

d (mm)	DN (mm)	Manschette: NBR Code	CHF	d3 (mm)	H (mm)	H1 (mm)	H2 (mm)	H3 (mm)	L (mm)	L1 (mm)	Q (mm)	L2 (mm)	Cv-Wert (Δp=1 psi) (l/min)
63	50	**199 039 095**	**89.00**	102	318	83	140	95	43	45	32	220	837
75	65	**199 039 096**	**95.00**	122	340	93	152	95	46	45	51	220	1233
90	80	**199 039 097**	**104.00**	139	352	98	159	95	46	45	69	220	1893
110	100	**199 039 098**	**115.00**	159	384	111	178	95	52	45	89	220	3126
140	125	**199 039 099**	**136.00**	189	413	127	191	95	56	45	115	320	4843
160	150	**199 039 100**	**164.00**	214	441	143	203	95	56	45	143	320	7045
225	200	**199 039 101**	**212.00**	269	512	172	245	95	60	45	194	320	12328
280	250	**199 039 102**	**477.00**	331	529	204	275	50	68	63	243	560	20693
315	300	**199 039 103**	**640.00**	380	607	242	315	50	78	63	293	560	30380

PF 3 39 226

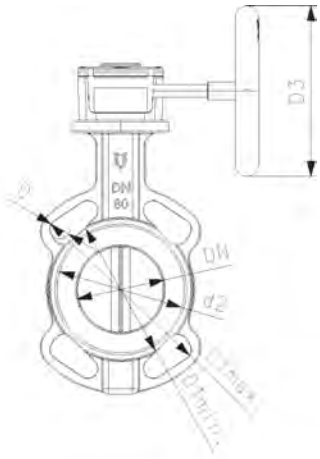

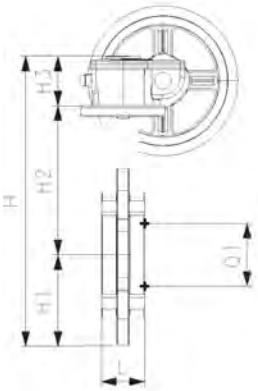

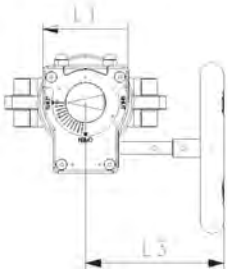

Metall - Absperrklappe Typ 039G
Mit Handgetriebe
Teller: Sphäroguss/Rilsan® beschichtet

Ausführung:

- Gehäuse GGG40 (A 395 M:88, EN-JIS 1020 EN1563) Rilsan beschichtet
- Andere Manschetten-Materialien auf Anfrage
- Einteilige Achse mit Vierkantprofil
- Einbaulänge: EN 558 Reihe 20
- Schnittstelle gemäss DIN/ISO 5211
- Multi-Flansch, Anschlussmaße: DIN PN 6/10/16; ANSI/ASME B16.5 Class 150, andere auf Anfrage

d (mm)	DN (mm)	Zoll (inch)	PN (bar)	kv-Wert (Δp=1 bar) (l/min)	Manschette: EPDM DVGW Code	CHF
63	50	2	16	3167	**199 039 461**	**206.00**
75	65	2 ½	16	4667	**199 039 462**	**215.00**
90	80	3	16	7167	**199 039 463**	**221.00**
110	100	4	16	11833	**199 039 464**	**237.00**
140	125	5	16	18333	**199 039 465**	**255.00**
160	150	6	16	26667	**199 039 466**	**286.00**
225	200	8	16	46667	**199 039 467**	**331.00**
280	250	10	16	78333	**199 039 468**	**560.00**
315	300	12	16	115000	**199 039 469**	**724.00**

d (mm)	DN (mm)	Manschette: EPDM Code	CHF	NPK	Gewicht (kg)	Manschette: FKM Code	CHF
63	50	**199 039 026**	**199.00**	**723 116**	3.300	**199 039 039**	**289.00**
75	65	**199 039 027**	**204.00**	**723 117**	3.600	**199 039 040**	**309.00**
90	80	**199 039 028**	**210.00**	**723 118**	3.800	**199 039 041**	**333.00**
110	100	**199 039 029**	**221.00**	**723 121**	4.800	**199 039 042**	**380.00**
140	125	**199 039 030**	**238.00**		5.600	**199 039 043**	**446.00**
160	150	**199 039 031**	**262.00**		7.000	**199 039 044**	**505.00**
225	200	**199 039 032**	**301.00**		9.500	**199 039 045**	**783.00**
280	250	**199 039 033**	**504.00**		31.600	**199 039 046**	**1'392.00**
315	300	**199 039 034**	**649.00**		40.000	**199 039 047**	**1'754.00**

d (mm)	DN (mm)	Manschette: NBR Code	CHF
63	50	**199 039 180**	**206.00**
75	65	**199 039 181**	**212.00**
90	80	**199 039 182**	**221.00**
110	100	**199 039 183**	**234.00**
140	125	**199 039 184**	**253.00**
160	150	**199 039 185**	**281.00**
225	200	**199 039 186**	**330.00**
280	250	**199 039 187**	**550.00**
315	300	**199 039 188**	**712.00**

d (mm)	DN (mm)	D3 (mm)	D4 (mm)	D5 (mm)	H (mm)	H1 (mm)	H2 (mm)	H3 (mm)	L1 (mm)	L2 (mm)	Q1 (mm)	L3 (mm)	L4 (mm)	Cv-Wert (Δp=1 psi) (l/min)
63	50	102	165	125	278	83	140	55	84	152	32	38	107	837
75	65	122	185	125	300	93	152	55	84	152	51	38	107	1233
90	80	139	190	125	312	98	159	55	84	152	69	38	107	1893
110	100	159	229	125	344	111	178	55	84	152	89	38	107	3126
140	125	189	254	125	373	127	191	55	84	152	115	38	107	4843

Fortsetzung nächste Seite

PF 3 39 226

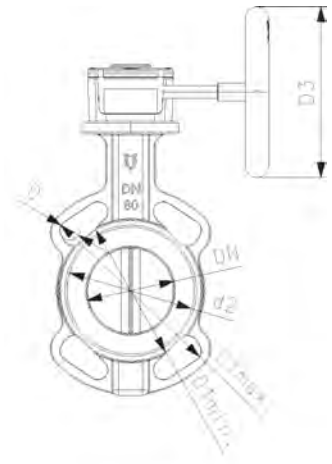

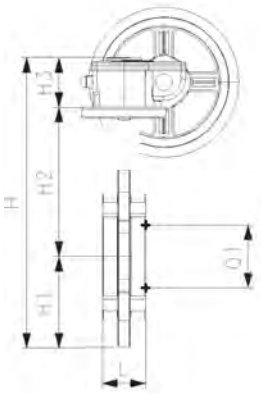

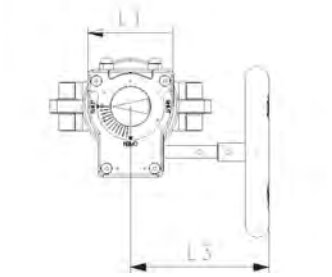

d (mm)	DN (mm)	D3 (mm)	D4 (mm)	D5 (mm)	H (mm)	H1 (mm)	H2 (mm)	H3 (mm)	L1 (mm)	L2 (mm)	Q1 (mm)	L3 (mm)	L4 (mm)	Cv-Wert (Δp=1 psi) (l/min)
160	150	214	285	125	409	143	203	63	84	152	143	38	107	7045
225	200	269	343	125	480	172	245	63	84	152	194	38	107	12328
280	250	331	333	250	542	204	275	63	106	184	243	52	142	20693
315	300	380	353	250	620	242	315	63	106	184	293	52	142	30380

PF 3 39 226

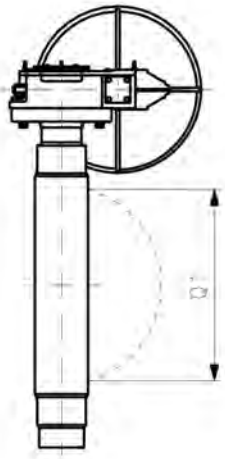

Metall - Absperrklappe Typ 039G
mit Handgetriebe DN350-DN1200 metrisch
Teller: Sphäroguss/Epoxy® beschichtet

Ausführung:

- Gehäuse: Sphäroguss ASTM A 395, Epoxy beschichtet
- Andere Manschetten-Materialien auf Anfrage
- Bis DN1200: Baulänge nach EN 558, Reihe 20, ISO 5752
- Zusätzlich erhältlich: ANSI, elektrischer, pneumatischer Antrieb
- Anschlussmasse: EN 1092 PN10, andere auf Anfrage

d (mm)	DN (mm)	PN (bar)	kv-Wert (Δp=1 bar) (l/min)	Manschette: EPDM Code	CHF	Gewicht (kg)	Manschette: FKM Code	CHF
355	350	10	143360	**198 039 000**	**1'692.00**	53.700	**198 039 040**	**3'116.00**
400	400	10	186700	**198 039 001**	**2'167.00**	81.200	**198 039 041**	**4'320.00**
450	450	10	258390	**198 039 002**	**3'127.00**	110.500	**198 039 042**	**6'436.00**
500	500	10	316730	**198 039 003**	**3'814.00**	145.000	**198 039 043**	**7'881.00**
630	600	10	431750	**198 039 004**	**6'162.00**	330.000	**198 039 044**	**13'015.00**
700	700	10	618333	**198 039 005**	**8'214.00**	463.000	**198 039 045**	**23'029.00**
800	800	10	675000	**198 039 006**	**10'520.00**	621.000	**198 039 046**	**29'220.00**
900	900	10	1005200	**198 039 007**	**14'407.00**	714.000	**198 039 047**	**37'937.00**
1000	1000	10	1306930	**198 039 008**	**17'729.00**	993.000	**198 039 048**	**44'709.00**
1200	1200	10	1907050	**198 039 009**	**46'244.00**	1991.000	**198 039 049**	**86'490.00**

d (mm)	DN (mm)	D (mm)	D1 (mm)	D2 (mm)	D3 (mm)	H1 (mm)	H2 (mm)	H3 (mm)	L (mm)	L1 (mm)	L2 (mm)	L3 (mm)	M (mm)	Q1 (mm)	N (mm)
355	350	21	460	442	125	291	307	55	78	75	180	282	20	332	16
400	400	25	515	193	140	325	342	65	102	88	226	270	24	382	16
450	450	25	565	544	140	357	387	65	113	88	258	326	24	432	20
500	500	25	620	601	140	381	425	65	126	88	258	326	24	478	20
630	600	28	725	695	254	488	532	110	146	150	403	447	27	585	20
700	700	28	840	798	254	506	573	110	175	150	403	447	27	683	24
800	800	31	950	908	254	578	650	110	215	150	403	447	30	755	24
900	900	31	1050	1004	254	643	707	110	246	150	482	500	30	852	28
1000	1000	34	1160	1114	254	729	755	110	280	150	482	500	33	958	28
1200	1200	37	1380	1330	298	855	900	130	360	195	725	611	36	1098	32

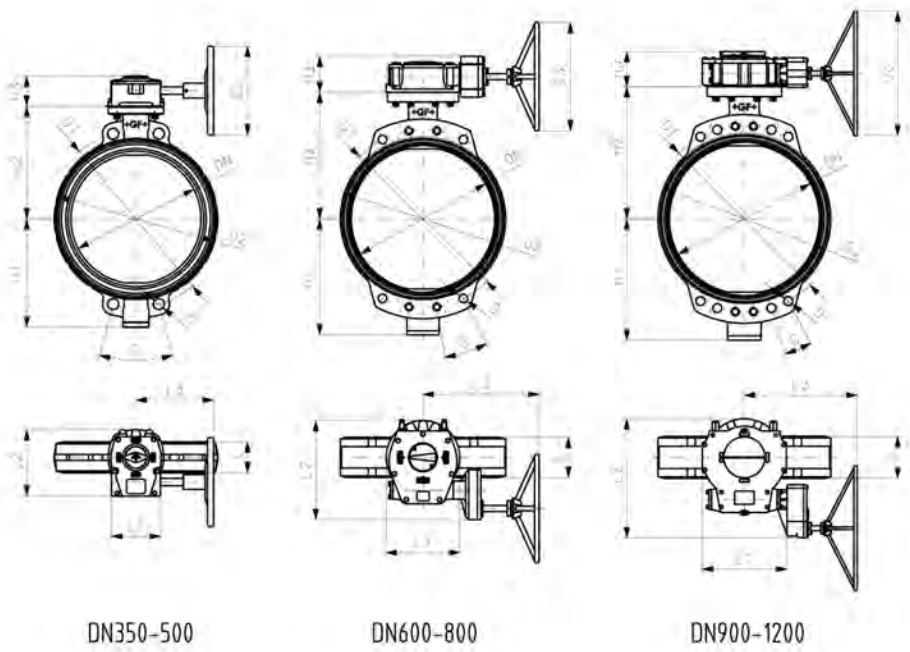

PF 3 39 226

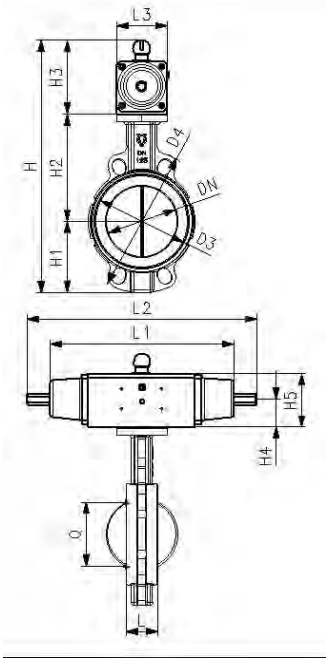

Metall - Absperrklappe Typ 039 FC (Federkraft schließend)
Ohne Handbetätigung/ Antrieb PA
Teller: Sphäroguss/Rilsan® beschichtet

Ausführung:

- Gehäuse GGG40 (A 395 M:88, EN-JIS 1020 EN1563) Rilsan beschichtet
- Andere Manschetten-Materialien auf Anfrage
- Einteilige Achse mit Vierkantprofil
- Einbaulänge: EN 558 Reihe 20
- Schnittstelle gemäss DIN/ISO 5211
- Multi-Flansch, Anschlussmaße: DIN PN 6/10/16; ANSI/ASME B16.5 Class 150, andere auf Anfrage

d (mm)	DN (mm)	Zoll (inch)	PN (bar)	kv-Wert (Δp=1 bar) (l/min)	Manschette: EPDM DVGW Code	CHF	Manschette: EPDM Code	CHF	Gewicht (kg)
63	50	2	16	3167	**199 039 479**	**311.00**	**199 039 052**	**279.00**	4.100
75	65	2 ½	16	4667	**199 039 480**	**321.00**	**199 039 053**	**285.00**	4.400
90	80	3	16	7167	**199 039 481**	**355.00**	**199 039 054**	**316.00**	6.110
110	100	4	16	11833	**199 039 482**	**430.00**	**199 039 055**	**353.00**	7.200
140	125	5	16	18333	**199 039 483**	**514.00**	**199 039 056**	**437.00**	11.000
160	150	6	16	26667	**199 039 484**	**619.00**	**199 039 057**	**528.00**	12.610
225	200	8	16	46667	**199 039 485**	**906.00**	**199 039 058**	**790.00**	21.080
280	250	10	16	78333	**199 039 486**	**1'357.00**	**199 039 059**	**970.00**	28.710
315	300	12	16	115000	**199 039 487**	**2'055.00**	**199 039 060**	**1'566.00**	39.230

d (mm)	DN (mm)	Manschette: FKM Code	CHF	Manschette: NBR Code	CHF
63	50	**199 039 065**	**368.00**	**199 039 647**	**279.00**
75	65	**199 039 066**	**388.00**	**199 039 648**	**285.00**
90	80	**199 039 067**	**428.00**	**199 039 649**	**316.00**
110	100	**199 039 068**	**502.00**	**199 039 650**	**353.00**
140	125	**199 039 069**	**625.00**	**199 039 651**	**437.00**
160	150	**199 039 070**	**761.00**	**199 039 652**	**528.00**
225	200	**199 039 071**	**1'269.00**	**199 039 653**	**790.00**
280	250	**199 039 072**	**1'873.00**	**199 039 654**	**970.00**
315	300	**199 039 073**	**2'670.00**	**199 039 655**	**1'566.00**

d (mm)	DN (mm)	Stellantrieb Typ	H (mm)	H1 (mm)	H2 (mm)	H3 (mm)	H4 (mm)	L1 (mm)	L2 (mm)	Cv-Wert (Δp=1 psi) (l/min)	Q (mm)	d3 (mm)	d4 (mm)
63	50	PA-30	335	83	140	112	103	65	272	837	32	102	165
75	65	PA-30	357	93	152	112	103	65	272	1233	51	122	185
90	80	PA-35	378	98	159	121	113	72	336	1893	69	139	190
110	100	PA-40	428	111	178	139	130	80	364	3126	89	159	229
140	125	PA-45	467	127	191	149	140	90	403	4843	115	189	254
160	150	PA-50	515	143	203	169	150	100	418	7045	143	214	285
225	200	PA-60	600	172	241	183	174	124	497	12328	194	269	343
280	250	PA-60	652	204	275	173	174	124	497	20693	243	331	333
315	300	PA-70	763	242	315	206	198	145	652	30380	293	380	353

PF 3 39 226

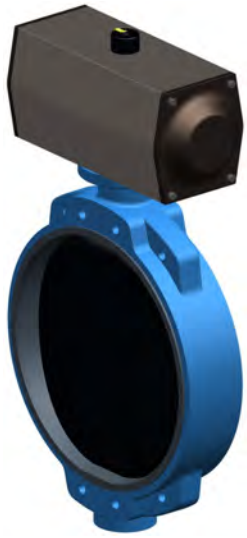

Metall - Absperrklappe Typ 039P FC (Federkraft schließend)
Ohne Handbetätigung DN350-DN1200 metrisch
Teller: Sphäroguss/Epoxy® beschichtet

Ausführung:

- Gehäuse: Sphäroguss ASTM A 395, Epoxy beschichtet
- Andere Manschetten-Materialien auf Anfrage
- Bis DN1200: Baulänge nach EN 558, Reihe 20, ISO 5752
- Anschlussmasse: EN 1092 PN10, andere auf Anfrage

d (mm)	DN (mm)	PN (bar)	kv-Wert (Δp=1 bar) (l/min)	Manschette: EPDM Code	CHF	Gewicht (kg)	Manschette: FKM Code	CHF
355	350	10	143360	**198 039 100**	**4'992.00**	74.400	**198 039 140**	**6'034.00**
400	400	10	186700	**198 039 101**	**5'456.00**	112.000	**198 039 141**	**6'718.00**
450	450	10	258390	**198 039 102**	**8'733.00**	115.000	**198 039 142**	**11'674.00**
500	500	10	316730	**198 039 103**	**10'602.00**	234.000	**198 039 143**	**12'880.00**
630	600	10	431750	**198 039 104**	**14'670.00**	360.000	**198 039 144**	**17'724.00**
700	700	10	618333	**198 039 105**	**54'998.00**	1110.000	**198 039 145**	**80'675.00**
800	800	10	675000	**198 039 106**	**57'304.00**	1110.000	**198 039 146**	**86'364.00**
900	900	10	1005200	**198 039 107**	**59'814.00**	1110.000	**198 039 147**	**92'613.00**
1000	1000	10	1306930	**198 039 108**	**76'781.00**	1110.000	**198 039 148**	**116'195.00**
1200	1200	10	1907050	**198 039 109**	**101'730.00**	2130.000	**198 039 149**	**150'009.00**

d (mm)	DN (mm)	Stellantrieb Typ	D (mm)	D1 (mm)	D2 (mm)	H1 (mm)	H2 (mm)	H4 (mm)	L1 (mm)	L2 (mm)	M (mm)	Q1 (mm)	N (mm)
355	350	CH-240	21	460	442	291	307	382	200	590	20	332	16
400	400	CH-270	25	515	193	325	342	380	350	684	24	382	16
450	450	CH-B270	25	565	544	357	387	350	281	722	24	432	20
500	500	CH-B350	25	620	601	381	425	432	349	860	24	478	20
630	600	CH-B400	28	725	695	488	532	510	450	918	27	585	20
700	700	CH-B500	28	840	798	506	573	700	640	1550	27	683	24
800	800	CH-B500	31	950	908	578	650	700	640	1550	30	755	24
900	900	CH-B500	31	1050	1004	643	707	700	640	1550	30	852	28
1000	1000	CH-B500	34	1160	1114	729	755	700	640	1550	33	958	28
1200	1200	CH-B600	37	1380	1330	855	900	875	850	2070	36	1098	32

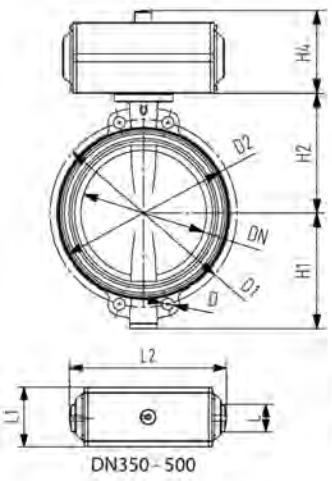

DN350 - 500

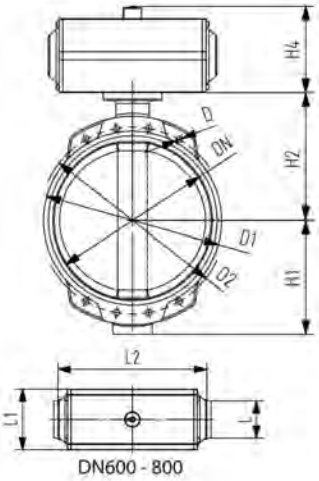

DN600 - 800

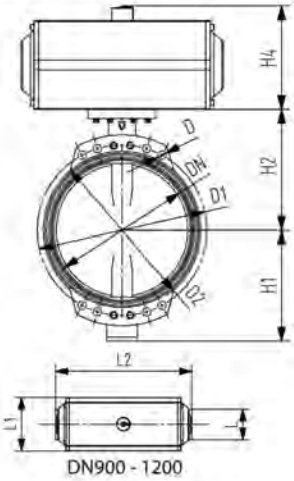

DN900 - 1200

PF 3 39 226

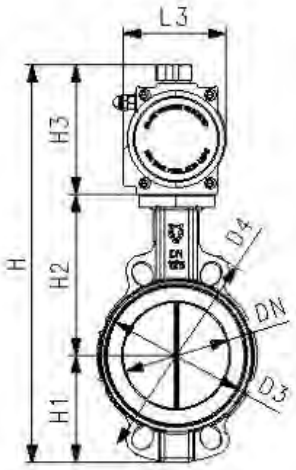

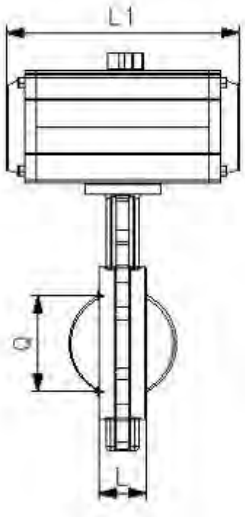

Metall - Absperrklappe Typ 039P FC (Federkraft schließend)
Ohne Handbetätigung Antrieb CN
Teller: Sphäroguss/Rilsan® beschichtet

Ausführung:

- Gehäuse GGG40 (A 395 M:88, EN-JIS 1020 EN1563) Rilsan beschichtet
- Andere Manschetten-Materialien auf Anfrage
- Einteilige Achse mit Vierkantprofil
- Einbaulänge: EN 558 Reihe 20
- Schnittstelle gemäss DIN/ISO 5211
- Multi-Flansch, Anschlussmaße: DIN PN 6/10/16; ANSI/ASME B16.5 Class 150, andere auf Anfrage

d (mm)	DN (mm)	Zoll (inch)	PN (bar)	kv-Wert (Δp=1 bar) (l/min)	Manschette: EPDM DVGW Code	CHF	Manschette: EPDM Code	CHF	Gewicht (kg)
63	50	2	16	3167	**199 039 710**	**271.00**	**199 039 290**	**264.00**	5.400
75	65	2 ½	16	4667	**199 039 711**	**280.00**	**199 039 291**	**270.00**	6.100
90	80	3	16	7167	**199 039 712**	**288.00**	**199 039 292**	**277.00**	6.400
110	100	4	16	11833	**199 039 713**	**350.00**	**199 039 293**	**336.00**	8.800
140	125	5	16	18333	**199 039 714**	**372.00**	**199 039 294**	**355.00**	10.500
160	150	6	16	26667	**199 039 715**	**561.00**	**199 039 295**	**538.00**	16.000
225	200	8	16	46667	**199 039 716**	**612.00**	**199 039 296**	**582.00**	20.600
280	250	10	16	78333	**199 039 717**	**1'151.00**	**199 039 297**	**1'093.00**	33.700
315	300	12	16	115000	**199 039 718**	**1'545.00**	**199 039 298**	**1'468.00**	47.400

d (mm)	DN (mm)	Manschette: FKM Code	CHF	Manschette: NBR Code	CHF
63	50	**199 039 521**	**352.00**	**199 039 391**	**271.00**
75	65	**199 039 522**	**372.00**	**199 039 392**	**278.00**
90	80	**199 039 523**	**399.00**	**199 039 393**	**287.00**
110	100	**199 039 524**	**492.00**	**199 039 394**	**348.00**
140	125	**199 039 525**	**563.00**	**199 039 395**	**371.00**
160	150	**199 039 526**	**783.00**	**199 039 396**	**557.00**
225	200	**199 039 527**	**1'076.00**	**199 039 397**	**612.00**
280	250	**199 039 528**	**2'012.00**	**199 039 398**	**1'141.00**
315	300	**199 039 529**	**2'632.00**	**199 039 399**	**1'534.00**

d (mm)	DN (mm)	Stellantrieb Typ	H (mm)	H1 (mm)	H2 (mm)	H3 (mm)	H4 (mm)	L1 (mm)	L2 (mm)	Cv-Wert (Δp=1 psi) (l/min)	d3 (mm)	d4 (mm)
63	50	CN63	341	83	140	118	103	152	240	837	102	165
75	65	CN63	363	93	152	118	103	152	240	1233	122	185
90	80	CN63	375	98	159	118	113	152	294	1893	139	190
110	100	CN75	409	111	178	120	130	202	320	3126	159	229
140	125	CN75	438	127	191	120	140	202	357	4843	189	254
160	150	CN105	491	143	203	145	150	271	395	7045	214	285
225	200	CN105	562	172	241	145	174	271	487	12328	269	343
280	250	CN125	662	204	275	185	174	360	487	20693	331	333
315	300	CN140	803	242	315	246	198	360	551	30380	380	353

PF 3 39 226

Metall - Absperrklappe Typ 039P DA (Doppelt wirkend)
Ohne Handbetätigung Antrieb PA
Teller: Sphäroguss/Rilsan® beschichtet

Ausführung:

- Gehäuse GGG40 (A 395 M:88, EN-JIS 1020 EN1563) Rilsan beschichtet
- Andere Manschetten-Materialien auf Anfrage
- Einteilige Achse mit Vierkantprofil
- Einbaulänge: EN 558 Reihe 20
- Schnittstelle gemäss DIN/ISO 5211
- Multi-Flansch, Anschlussmaße: DIN PN 6/10/16; ANSI/ASME B16.5 Class 150, andere auf Anfrage

d (mm)	DN (mm)	Zoll (inch)	PN (bar)	kv-Wert (Δp=1 bar) (l/min)	Manschette: EPDM Code	CHF	Gewicht (kg)	Manschette: FKM Code	CHF
63	50	2	10	3167	**199 039 104**	**233.00**	3.020	**199 039 117**	**313.00**
75	65	2 ½	10	4667	**199 039 105**	**238.00**	3.420	**199 039 118**	**332.00**
90	80	3	10	7167	**199 039 106**	**248.00**	3.900	**199 039 119**	**361.00**
110	100	4	10	11833	**199 039 107**	**290.00**	4.640	**199 039 120**	**435.00**
140	125	5	10	18333	**199 039 108**	**317.00**	6.600	**199 039 121**	**508.00**
160	150	6	10	26667	**199 039 109**	**406.00**	8.060	**199 039 122**	**629.00**
225	200	8	10	47130	**199 039 110**	**516.00**	13.610	**199 039 123**	**958.00**
280	250	10	10	78333	**199 039 111**	**782.00**	21.710	**199 039 124**	**1'624.00**
315	300	12	10	115000	**199 039 112**	**1'026.00**	29.710	**199 039 125**	**2'099.00**

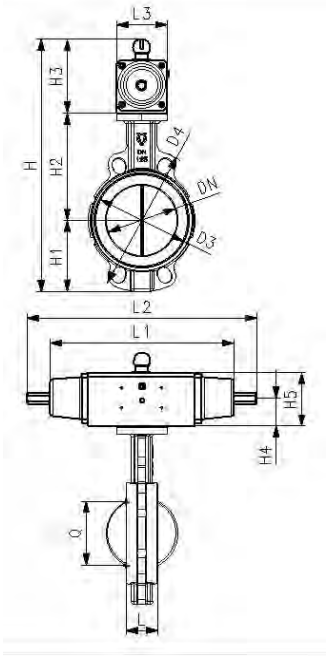

d (mm)	DN (mm)	Manschette: NBR Code	CHF
63	50	**199 039 656**	**233.00**
75	65	**199 039 657**	**238.00**
90	80	**199 039 658**	**248.00**
110	100	**199 039 659**	**290.00**
140	125	**199 039 660**	**317.00**
160	150	**199 039 661**	**406.00**
225	200	**199 039 662**	**516.00**
280	250	**199 039 663**	**782.00**
315	300	**199 039 664**	**1'026.00**

d (mm)	DN (mm)	Stellantrieb Typ	D3 (mm)	D4 (mm)	H (mm)	H1 (mm)	H2 (mm)	H3 (mm)	H4 (mm)	H5 (mm)	H6 (mm)	L (mm)	L1 (mm)	L2 (mm)
63	50	PA-35	95	165	308	55	140	113	35	60	15	43	190	183
75	65	PA-35	114	185	330	65	152	113	35	60	15	46	190	183
90	80	PA-35	131	190	345	73	159	113	38	71	15	46	190	183
110	100	PA-45	152	229	392	87	178	127	38	71	15	52	235	225
140	125	PA-45	182	254	420	102	191	127	46	86	15	56	235	225
160	150	PA-55	209	285	476	118	203	155	46	86	15	56	279	269
225	200	PA-60	262	343	559	149	245	165	56	106	15	60	341	314
280	250	PA-65	331	333	662	200	275	187	56	106	25	68	350	336
315	300	PA-70	380	353	741	227	315	199	68	130	25	78	381	365

d (mm)	DN (mm)	L3 (mm)	Cv-Wert (Δp=1 psi) (l/min)
63	50	60	220
75	65	60	230
90	80	60	500
110	100	72	820
140	125	72	1300
160	150	90	1900
225	200	100	3330
280	250	112	5400
315	300	124	8000

PF 3 39 226

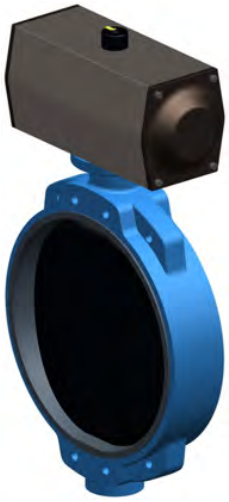

Metall - Absperrklappe Typ 038P DA (Doppelt wirkend)
Ohne Handbetätigung DN350-1200 metrisch
Teller: Sphäroguss/Rilsan® beschichtet

Ausführung:

- Gehäuse: Sphäroguss ASTM A 395, Epoxy beschichtet
- Andere Manschetten-Materialien auf Anfrage
- Teller in Aluminium Bronze auf Anfrage
- Bis DN1200: Baulänge nach EN 558, Reihe 20, ISO 5752
- Anschlussmaß: PN 16 or ASME B16.5 150 auf Anfrage

d (mm)	DN (mm)	PN (bar)	kv-Wert (Δp=1 bar) (l/min)	Manschette: EPDM Code	CHF	Gewicht (kg)	Manschette: FKM Code	CHF
355	350	10	143360	**198 039 200**	**2'347.00**	43.000	**198 039 240**	**3'612.00**
400	400	10	186700	**198 039 201**	**3'867.00**	90.000	**198 039 241**	**5'902.00**
450	450	10	258390	**198 039 202**	**4'365.00**	112.000	**198 039 242**	**7'155.00**
500	500	10	316730	**198 039 203**	**5'899.00**	112.000	**198 039 243**	**9'990.00**
630	600	10	431750	**198 039 204**	**9'643.00**	187.000	**198 039 244**	**13'069.00**
700	700	10	618333	**198 039 205**	**12'191.00**	187.000	**198 039 245**	**26'176.00**
800	800	10	675000	**198 039 206**	**17'295.00**	289.000	**198 039 246**	**35'427.00**
900	900	10	1005200	**198 039 207**	**23'282.00**	980.000	**198 039 247**	**46'103.00**
1000	1000	10	1306930	**198 039 208**	**54'863.00**	980.000	**198 039 248**	**88'291.00**
1200	1200	10	1907050	**198 039 209**	**79'813.00**	980.000	**198 039 249**	**122'104.00**

d (mm)	DN (mm)	Stellantrieb Typ	D (mm)	D1 (mm)	D2 (mm)	H1 (mm)	H2 (mm)	H3 (mm)	L1 (mm)	L2 (mm)	M (mm)	Q1 (mm)	N (mm)
355	350	CH-B200	21	460	442	291	307	290	220	575	20	332	16
400	400	CH-B240	25	515	193	325	342	290	220	575	24	382	16
450	450	CH-B240	25	565	544	357	387	380	350	684	24	432	20
500	500	CH-B270	25	620	601	381	425	380	350	684	24	478	20
630	600	CH-B350	28	725	695	488	532	432	349	860	27	585	20
700	700	CH-B350	28	840	798	506	573	432	349	860	27	683	24
800	800	CH-B400	31	950	908	578	650	510	450	918	30	755	24
900	900	CH-B500	31	1050	1004	643	707	700	640	1550	30	852	28
1000	1000	CH-B500	34	1160	1114	729	755	700	640	1550	33	958	28
1200	1200	CH-B500	37	1380	1330	855	900	700	640	1550	36	1098	32

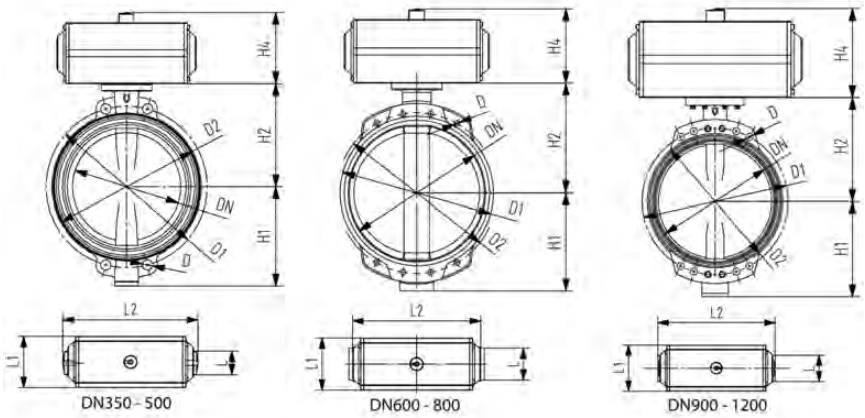

PF 3 39 226

Metall - Absperrklappe Typ 039P DA (Doppelt wirkend)
Ohne Handbetätigung Antrieb CN
Teller: Sphäroguss/Rilsan® beschichtet

Ausführung:

- Gehäuse GGG40 (A 395 M:88, EN-JIS 1020 EN1563) Rilsan beschichtet
- Andere Manschetten-Materialien auf Anfrage
- Einteilige Achse mit Vierkantprofil
- Einbaulänge: EN 558 Reihe 20
- Schnittstelle gemäss DIN/ISO 5211
- Multi-Flansch, Anschlussmaße: DIN PN 6/10/16; ANSI/ASME B16.5 Class 150, andere auf Anfrage

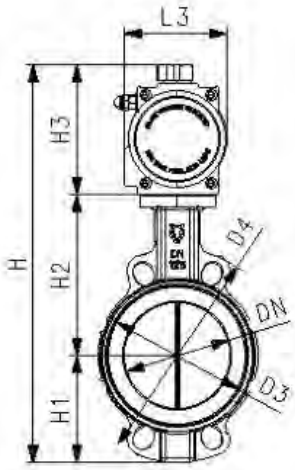

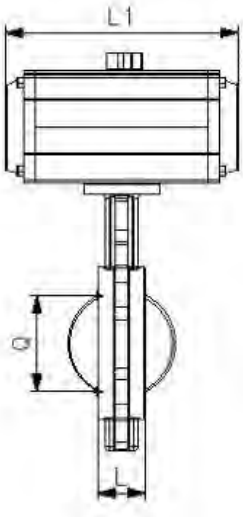

d (mm)	DN (mm)	Zoll (inch)	PN (bar)	kv-Wert (Δp=1 bar) (l/min)	Manschette: EPDM DVGW Code	CHF	Manschette: EPDM Code	CHF	Gewicht (kg)
63	50	2	10	3167	**199 039 584**	**186.00**	**199 039 539**	**180.00**	4.500
75	65	2 ½	10	4667	**199 039 585**	**196.00**	**199 039 540**	**185.00**	5.200
90	80	3	10	7167	**199 039 586**	**205.00**	**199 039 541**	**195.00**	5.500
110	100	4	10	11833	**199 039 587**	**247.00**	**199 039 542**	**234.00**	7.600
140	125	5	10	18333	**199 039 588**	**264.00**	**199 039 543**	**247.00**	9.300
160	150	6	10	26667	**199 039 589**	**324.00**	**199 039 544**	**302.00**	11.700
225	200	8	10	46667	**199 039 590**	**390.00**	**199 039 545**	**364.00**	16.700
280	250	10	10	78333	**199 039 591**	**660.00**	**199 039 546**	**607.00**	28.900
315	300	12	10	115000	**199 039 592**	**958.00**	**199 039 547**	**886.00**	41.200

d (mm)	DN (mm)	Manschette: FKM Code	CHF	Manschette: NBR Code	CHF
63	50	**199 039 548**	**261.00**	**199 039 620**	**186.00**
75	65	**199 039 549**	**279.00**	**199 039 621**	**193.00**
90	80	**199 039 550**	**307.00**	**199 039 622**	**205.00**
110	100	**199 039 551**	**379.00**	**199 039 623**	**245.00**
140	125	**199 039 552**	**437.00**	**199 039 624**	**262.00**
160	150	**199 039 553**	**525.00**	**199 039 625**	**320.00**
225	200	**199 039 554**	**806.00**	**199 039 626**	**390.00**
280	250	**199 039 555**	**1'449.00**	**199 039 627**	**651.00**
315	300	**199 039 556**	**1'959.00**	**199 039 628**	**947.00**

d (mm)	DN (mm)	Stellantrieb Typ	D3 (mm)	D4 (mm)	H (mm)	H1 (mm)	H2 (mm)	H3 (mm)	H4 (mm)	H5 (mm)	H6 (mm)	L (mm)	L1 (mm)	L3 (mm)
63	50	CN52	102	165	341	83	140	118	35	60	15	43	152	82
75	65	CN52	122	185	363	93	152	118	35	60	15	46	152	82
90	80	CN52	139	190	375	98	159	118	38	71	15	46	152	82
110	100	CN63	159	229	409	111	178	120	38	71	15	52	202	94
140	125	CN63	189	254	438	127	191	120	46	86	15	56	202	94
160	150	CN75	214	285	491	143	203	145	46	86	15	56	271	122
225	200	CN83	269	343	562	172	245	145	56	106	15	60	271	122
280	250	CN105	331	333	664	204	275	185	56	106	25	68	360	137
315	300	CN125	380	353	803	242	315	246	68	130	25	78	360	153

d (mm)	DN (mm)	Cv-Wert (Δp=1 psi) (l/min)
63	50	220
75	65	320
90	80	500
110	100	820
140	125	1300
160	150	1900
225	200	3330
280	250	5400
315	300	8000

PF 3 39 226

Metall - Absperrklappe Typ 039E 100-230v 50-60Hz
Ohne Handbetätigung
Teller: Sphäroguss/Rilsan® beschichtet

Ausführung:

- Gehäuse GGG40 (A 395 M:88, EN-JIS 1020 EN1563) Rilsan beschichtet
- Andere Manschetten-Materialien auf Anfrage
- Spannung 100-230V, 50-60Hz für EA-Antrieb
- Einteilige Achse mit Vierkantprofil
- Einbaulänge: EN 558 Reihe 20
- Schnittstelle gemäss DIN/ISO 5211
- Multi-Flansch, Anschlussmaße: DIN PN 6/10/16; ANSI/ASME B16.5 Class 150, andere auf Anfrage

* Elektrische Antriebe für höheren Nenndruck auf Anfrage

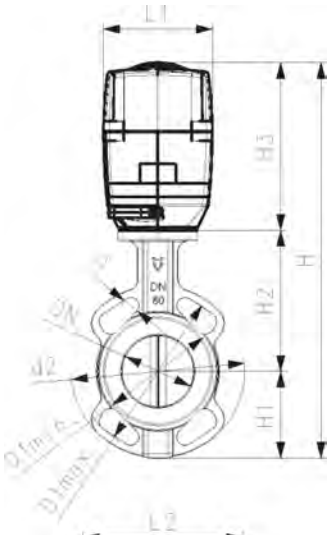

d (mm)	DN (mm)	Zoll (inch)	PN (bar)	kv-Wert (Δp=1 bar) (l/min)	Manschette: EPDM DVGW Code	CHF	Manschette: EPDM Code	CHF	Gewicht (kg)
63	50	2	10	3140	**199 039 683**	**629.00**	**199 039 130**	**615.00**	4.600
75	65	2 ½	10	4570	**199 039 684**	**639.00**	**199 039 131**	**620.00**	4.900
90	80	3	10	7140	**199 039 685**	**645.00**	**199 039 132**	**626.00**	5.100
110	100	4	10	11710	**199 039 686**	**662.00**	**199 039 133**	**640.00**	11.480
140	125	5	10	18570	**199 039 687**	**680.00**	**199 039 134**	**656.00**	12.280
160	150	6	10	27130	**199 039 688**	**948.00**	**199 039 135**	**915.00**	14.000
225	200	8	10	47130	**199 039 689**	**992.00**	**199 039 136**	**954.00**	17.000
280	250	10	6	77110	**199 039 690**	**1'148.00**	**199 039 137**	**1'086.00**	27.000
315	300	12	4	114240	**199 039 691**	**1'306.00**	**199 039 138**	**1'226.00**	31.000

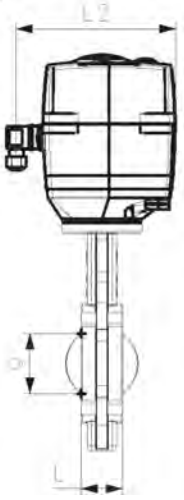

d (mm)	DN (mm)	Manschette: FKM Code	CHF	Manschette: NBR Code	CHF
63	50	**199 039 143**	**696.00**	**199 039 665**	**629.00**
75	65	**199 039 144**	**715.00**	**199 039 666**	**636.00**
90	80	**199 039 145**	**737.00**	**199 039 667**	**645.00**
110	100	**199 039 146**	**785.00**	**199 039 668**	**659.00**
140	125	**199 039 147**	**845.00**	**199 039 669**	**679.00**
160	150	**199 039 148**	**1'123.00**	**199 039 670**	**943.00**
225	200	**199 039 149**	**1'378.00**	**199 039 671**	**991.00**
280	250	**199 039 150**	**1'886.00**	**199 039 672**	**1'139.00**
315	300	**199 039 151**	**2'240.00**	**199 039 673**	**1'295.00**

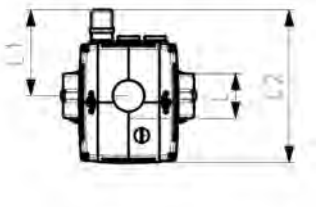

d (mm)	DN (mm)	Stellantrieb Typ	D3 (mm)	D4 (mm)	H (mm)	H1 (mm)	H2 (mm)	H3 (mm)	L (mm)	L1 (mm)	L2 (mm)	Cv-Wert (Δp=1 psi) (l/min)
63	50	EA45	96	165	381	53	140	188	43	28	122	220
75	65	EA120	114	185	403	63	152	188	46	28	122	320
90	80	EA120	131	190	418	71	159	188	46	28	122	500
110	100	EA120	152	229	453	87	178	188	52	64	181	820
140	125	EA120	182	254	481	102	191	188	56	60	220	1300
160	150	EA250	209	285	533	122	203	208	56	60	220	1900
225	200	EA250	262	343	598	149	241	208	60	60	220	3330
280	250	EA250	323	333	682	201	273	208	68	70	220	5400
315	300	EA250	373	353	750	231	311	208	78	70	220	8000

PF 3 39 226

Metall - Absperrklappe Typ 039E 100-230v 50-60Hz
Ohne Handbetätigung DN350-DN1200 metrisch
Teller: Sphäroguss/Epoxy® beschichtet

Ausführung:

- Gehäuse: Sphäroguss ASTM A 395, Epoxy beschichtet
- Andere Manschetten-Materialien auf Anfrage
- Bis DN1200: Baulänge nach EN 558, Reihe 20, ISO 5752
- Elektrischer Antrieb: Auma Typ SA-07
- Anschlussmasse: EN 1092 PN10, andere auf Anfrage

d (mm)	DN (mm)	PN (bar)	kv-Wert (Δp=1 bar) (l/min)	Manschette: EPDM Code	CHF	Gewicht (kg)
355	350	10	143360	**198 039 300**	**5'208.00**	76.200
400	400	10	186700	**198 039 301**	**5'772.00**	98.200
450	450	10	258390	**198 039 302**	**7'342.00**	136.500
500	500	10	316730	**198 039 303**	**8'029.00**	171.000
630	600	10	431750	**198 039 304**	**10'155.00**	343.000
700	700	10	618333	**198 039 305**	**12'172.00**	476.000
800	800	10	675000	**198 039 306**	**14'478.00**	682.000
900	900	10	1005200	**198 039 307**	**20'544.00**	749.000
1000	1000	10	1306930	**198 039 308**	**23'867.00**	1028.000
1200	1200	10	1907050	**198 039 309**	**51'699.00**	1339.000

d (mm)	DN (mm)	D (mm)	D1 (mm)	Stellantrieb Typ	H2 (mm)	L3 (mm)	L (mm)	H3 (mm)	H1 (mm)	N (mm)	M (mm)	D2 (mm)	L2 (mm)
355	350	21	460	GS 80	307	527	78	307	291	16	20	442	130
400	400	25	515	GS 80	342	527	102	307	325	16	24	493	154
450	450	25	565	GS 100	387	690	113	321	357	20	24	544	182
500	500	25	620	GS 125	425	690	126	321	381	20	24	601	182
630	600	28	725	GS 125	532	710	146	330	488	20	27	695	286
700	700	28	840	GS 125	573	710	175	330	506	24	27	798	286
800	800	31	950	GS 160	650	990	215	313	578	24	30	908	286
900	900	31	1050	GS 160	707	990	246	323	643	28	30	1004	370
1000	1000	34	1160	GS 160	755	990	280	323	729	28	33	1114	370
1200	1200	37	1380	GS 200	900	1133	360	348	855	32	36	1330	510

d (mm)	DN (mm)	Q1 (mm)	L4 (mm)
355	350	332	514
400	400	382	514
450	450	432	514
500	500	478	514
630	600	585	744
700	700	683	744

Fortsetzung nächste Seite

PF 3 39 226

d (mm)	DN (mm)	Q1 (mm)	L4 (mm)
800	800	755	514
900	900	852	538
1000	1000	958	538
1200	1200	1098	538

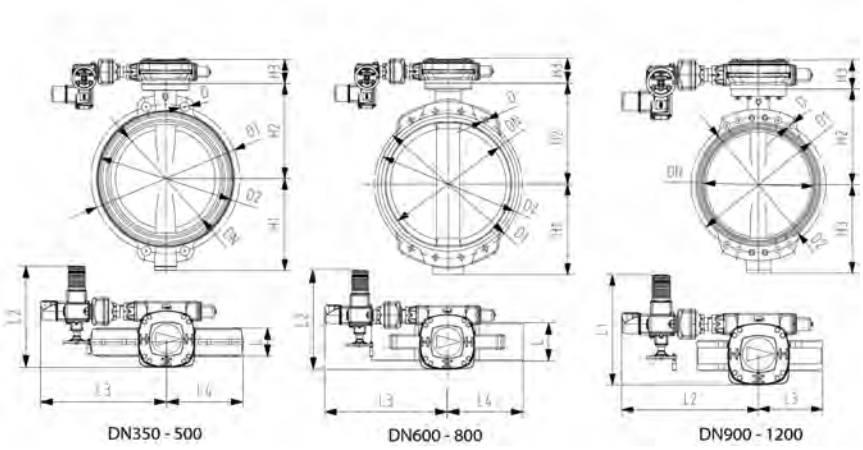

Absperrklappen Typ 039 Klappenteller Edelstahl

PF 3 39 226

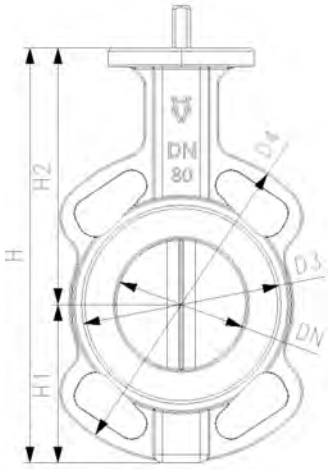

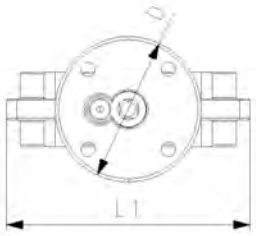

Metall - Absperrklappe Typ 039
Freies Wellenende metrisch/Inch/ASTM
Teller: rostfreier Stahl

Ausführung:

- Gehäuse GGG40 (A 395 M:88, EN-JIS 1020 EN1563) Rilsan beschichtet
- Einteilige Achse mit Vierkantprofil
- Andere Manschetten-Materialien auf Anfrage
- Einbaulänge: EN 558 Reihe 20
- Schnittstelle gemäss DIN/ISO 5211
- Multi-Flansch, Anschlussmaße: DIN PN 6/10/16; ANSI/ASME B16.5 Class 150, andere auf Anfrage

d (mm)	DN (mm)	Zoll (inch)	PN (bar)	kv-Wert (Δp=1 bar) (l/min)	Manschette: EPDM DVGW Code	CHF	Manschette: EPDM Code	CHF	Gewicht (kg)
63	50	2	16	3140	**198 039 090**	**67.00**	**198 152 120**	**61.00**	1.100
75	65	2 ½	16	4570	**198 039 091**	**76.00**	**198 152 121**	**68.00**	1.500
90	80	3	16	7140	**198 039 092**	**89.00**	**198 152 122**	**78.00**	1.700
110	100	4	16	11710	**198 039 093**	**107.00**	**198 152 123**	**93.00**	2.600
140	125	5	16	18570	**198 039 094**	**137.00**	**198 152 124**	**121.00**	3.400
160	150	6	16	27130	**198 039 095**	**185.00**	**198 152 125**	**163.00**	4.900
225	200	8	16	47130	**198 039 096**	**268.00**	**198 152 126**	**240.00**	7.300
280	250	10	16	77110	**198 039 097**	**647.00**	**198 152 127**	**592.00**	15.000
315	300	12	16	114240	**198 039 098**	**1'012.00**	**198 152 128**	**939.00**	19.000

d (mm)	DN (mm)	Manschette: FKM Code	CHF	Manschette: NBR Code	CHF
63	50	**198 152 130**	**142.00**	**198 039 389**	**67.00**
75	65	**198 152 131**	**163.00**	**198 039 390**	**75.00**
90	80	**198 152 132**	**190.00**	**198 039 391**	**89.00**
110	100	**198 152 133**	**237.00**	**198 039 392**	**104.00**
140	125	**198 152 134**	**312.00**	**198 039 393**	**135.00**
160	150	**198 152 135**	**388.00**	**198 039 394**	**181.00**
225	200	**198 152 136**	**697.00**	**198 039 395**	**268.00**
280	250	**198 152 137**	**1'443.00**	**198 039 396**	**637.00**
315	300	**198 152 138**	**2'019.00**	**198 039 397**	**1'000.00**

d (mm)	DN (mm)	D3 (mm)	D4 (mm)	D5 (mm)	H (mm)	H1 (mm)	H2 (mm)	L (mm)	Cv-Wert (Δp=1 psi) (l/min)	Q (mm)	#	AL	D6 (mm)	SW (mm)
63	50	102	14	90	223	83	140	43	220	32	F-07	4	70	11
75	65	122	14	90	245	93	152	46	320	51	F-07	4	70	11
90	80	139	14	90	257	98	159	46	500	69	F-07	4	70	11
110	100	159	18	90	289	111	178	52	820	89	F-07	4	70	14
140	125	189	18	90	318	127	191	56	1300	115	F-07	4	70	14
160	150	214	22	90	346	143	203	56	1900	143	F-07	4	70	17
225	200	269	22	90	417	172	245	60	3330	194	F-07	4	70	17
280	250	331	28	125	479	204	275	68	5400	243	F-10	4	102	22
315	300	380	28	125	557	242	315	78	8000	293	F-10	4	102	22

PF 3 39 226

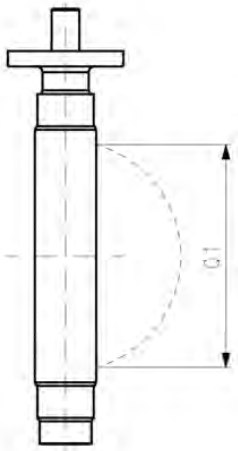

Metall - Absperrklappe Typ 039
ohne Handbetätigung DN350-1200 metrisch
Teller: rostfreier Stahl

Ausführung:

- Gehäuse: Sphäroguss ASTM A 395, Epoxy beschichtet
- Andere Manschetten-Materialien auf Anfrage
- Wellenende Passfeder Ausführung, Vierkant Ausführung optional
- Anschlussmaß für Antriebe entspr. EN ISO 5211
- Bis DN1200: Baulänge nach EN 558, Reihe 20, ISO 5752
- Anschlussmasse: EN 1092 PN10, andere auf Anfrage

d (mm)	DN (mm)	PN (bar)	kv-Wert (Δp=1 bar) (l/min)	Manschette: EPDM Code	CHF	Gewicht (kg)	Manschette: FKM Code	CHF
355	350	10	143360	**198 152 010**	**2'143.00**	43.200	**198 152 050**	**3'809.00**
400	400	10	186700	**198 152 011**	**2'842.00**	65.200	**198 152 051**	**5'360.00**
450	450	10	258390	**198 152 012**	**4'296.00**	84.500	**198 152 052**	**8'168.00**
500	500	10	316730	**198 152 013**	**5'095.00**	119.000	**198 152 053**	**9'852.00**
630	600	10	431750	**198 152 014**	**8'922.00**	281.000	**198 152 054**	**16'940.00**
700	700	10	618333	**198 152 015**	**12'980.00**	414.000	**198 152 055**	**26'330.00**
800	800	10	675000	**198 152 016**	**17'804.00**	272.000	**198 152 056**	**34'826.00**
900	900	10	1005200	**198 152 017**	**22'510.00**	639.000	**198 152 057**	**43'508.00**
1000	1000	10	1306930	**198 152 018**	**31'688.00**	918.000	**198 152 058**	**56'197.00**
1200	1200	10	1907050	**198 152 019**	**81'860.00**	1760.000	**198 152 059**	**116'179.00**

d (mm)	DN (mm)	D (mm)	D1 (mm)	D2 (mm)	D3 (mm)	D4 (mm)	H1 (mm)	H2 (mm)	H3 (mm)	L (mm)	L1 (mm)	M (mm)	Q1 (mm)	N (mm)
355	350	21	460	442	125	36	291	307	55	78	75	20	332	16
400	400	25	515	193	140	42	325	342	65	102	88	24	382	16
450	450	25	565	544	140	48	357	387	65	113	88	24	432	20
500	500	25	620	601	140	48	381	425	65	126	88	24	478	20
630	600	28	725	695	254	72	488	532	110	146	150	27	585	20
700	700	28	840	798	254	72	506	573	110	175	150	27	683	24
800	800	31	950	908	254	72	578	650	110	215	150	30	755	24
900	900	31	1050	1004	254	98	643	707	110	246	150	30	852	28
1000	1000	34	1160	1114	254	98	729	755	110	280	150	33	958	28
1200	1200	37	1380	1330	298	120	855	900	130	360	195	36	1098	32

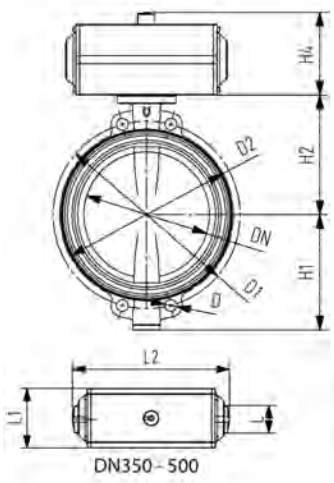

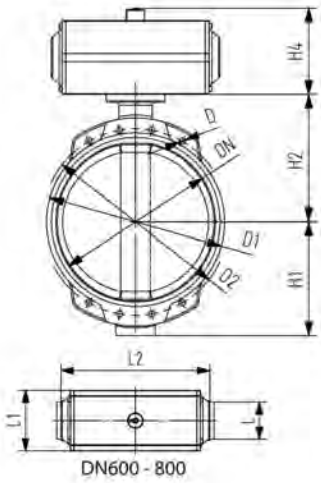

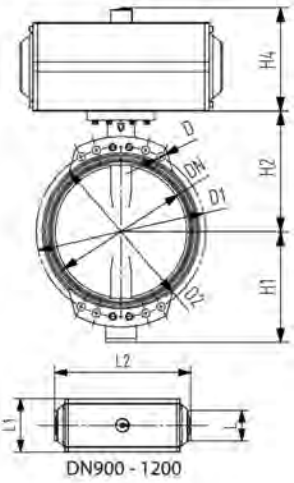

PF 3 39 226

Metall - Absperrklappe Typ 039M
Mit Handhebel
Teller: rostfreier Stahl

Ausführung:

- Gehäuse GGG40 (A 395 M:88, EN-JIS 1020 EN1563) Rilsan beschichtet
- Einteilige Achse mit Vierkantprofil
- Andere Manschetten-Materialien auf Anfrage
- Einbaulänge: EN 558 Reihe 20
- Schnittstelle gemäss DIN/ISO 5211
- Auch mit Handgetriebe, elektrischem oder pneumatischem Antrieb erhältlich
- Multi-Flansch, Anschlussmaße: DIN PN 6/10/16; ANSI/ASME B16.5 Class 150, andere auf Anfrage

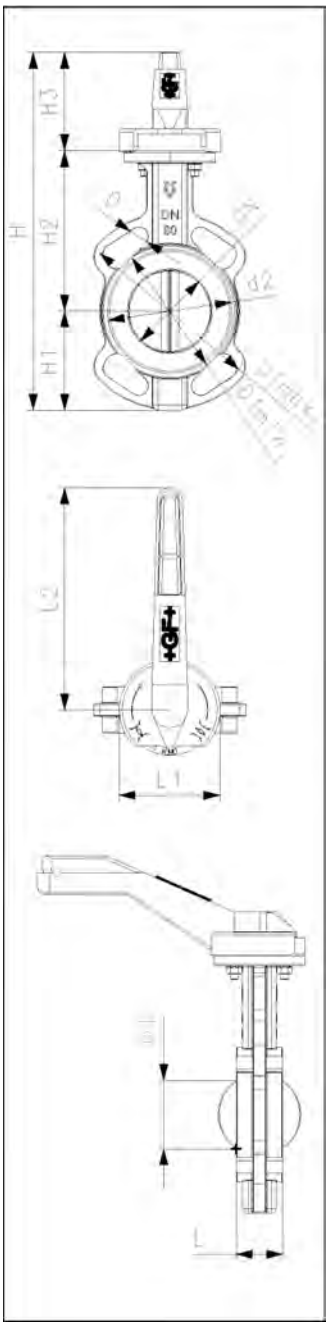

d (mm)	DN (mm)	Zoll (inch)	PN (bar)	kv-Wert (Δp=1 bar) (l/min)	Manschette: EPDM DVGW Code	CHF	Manschette: EPDM Code	CHF	Gewicht (kg)
63	50	2	16	3167	**199 039 083**	**97.00**	**199 039 200**	**90.00**	1.800
75	65	2 ½	16	4667	**199 039 084**	**104.00**	**199 039 201**	**96.00**	2.100
90	80	3	16	7167	**199 039 085**	**116.00**	**199 039 202**	**106.00**	2.300
110	100	4	16	11833	**199 039 086**	**135.00**	**199 039 203**	**121.00**	3.500
140	125	5	16	18333	**199 039 087**	**166.00**	**199 039 204**	**149.00**	4.300
160	150	6	16	26667	**199 039 088**	**214.00**	**199 039 205**	**192.00**	5.700
225	200	8	16	46667	**199 039 089**	**297.00**	**199 039 206**	**268.00**	8.400
280	250	10	16	78333	**199 039 090**	**791.00**	**199 039 207**	**735.00**	17.000
315	300	12	16	115000	**199 039 091**	**1'158.00**	**199 039 208**	**1'084.00**	21.000

d (mm)	DN (mm)	Manschette: FKM Code	CHF	Manschette: NBR Code	CHF
63	50	**199 039 213**	**175.00**	**199 039 360**	**97.00**
75	65	**199 039 214**	**195.00**	**199 039 361**	**104.00**
90	80	**199 039 215**	**221.00**	**199 039 362**	**116.00**
110	100	**199 039 216**	**269.00**	**199 039 363**	**133.00**
140	125	**199 039 217**	**346.00**	**199 039 364**	**165.00**
160	150	**199 039 218**	**422.00**	**199 039 365**	**210.00**
225	200	**199 039 219**	**730.00**	**199 039 366**	**296.00**
280	250	**199 039 220**	**1'608.00**	**199 039 367**	**781.00**
315	300	**199 039 221**	**2'182.00**	**199 039 368**	**1'145.00**

d (mm)	DN (mm)	H (mm)	H1 (mm)	H2 (mm)	H3 (mm)	L (mm)	L1 (mm)	L2 (mm)	Cv-Wert (Δp=1 psi) (l/min)	d3 (mm)
63	50	318	83	140	95	43	45	220	837	102
75	65	340	93	152	95	46	45	220	1233	122
90	80	352	98	159	95	46	45	220	1893	139
110	100	384	111	178	95	52	45	220	3126	159
140	125	413	127	191	95	56	45	320	4843	189
160	150	441	143	203	95	56	45	320	7045	214
225	200	512	172	245	95	60	45	320	12328	269
280	250	529	204	275	50	68	63	560	20693	331
315	300	607	242	315	50	78	63	560	30380	380

PF 3 39 226

Metall - Absperrklappe Typ 039G
Mit Handgetriebe
Teller: rostfreier Stahl

Ausführung:

- Gehäuse GGG40 (A 395 M:88, EN-JIS 1020 EN1563) Rilsan beschichtet
- Einteilige Achse mit Vierkantprofil
- Andere Manschetten-Materialien auf Anfrage
- Einbaulänge: EN 558 Reihe 20
- Schnittstelle gemäss DIN/ISO 5211
- Multi-Flansch, Anschlussmaße: DIN PN 6/10/16; ANSI/ASME B16.5 Class 150, andere auf Anfrage

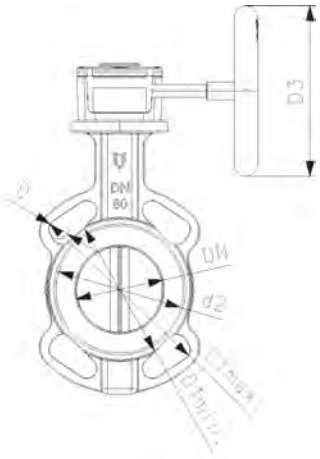

d (mm)	DN (mm)	Zoll (inch)	PN (bar)	kv-Wert (Δp=1 bar) (l/min)	Manschette: EPDM DVGW Code	CHF	Manschette: EPDM Code	CHF	Gewicht (kg)
63	50	2	16	3167	**199 039 470**	**213.00**	**199 039 226**	**206.00**	3.300
75	65	2 ½	16	4667	**199 039 471**	**220.00**	**199 039 227**	**212.00**	3.600
90	80	3	16	7167	**199 039 472**	**235.00**	**199 039 228**	**224.00**	3.800
110	100	4	16	11833	**199 039 473**	**252.00**	**199 039 229**	**237.00**	4.800
140	125	5	16	18333	**199 039 474**	**283.00**	**199 039 230**	**266.00**	5.600
160	150	6	16	26667	**199 039 475**	**333.00**	**199 039 231**	**308.00**	7.000
225	200	8	16	46667	**199 039 476**	**414.00**	**199 039 232**	**384.00**	9.500
280	250	10	16	78333	**199 039 477**	**865.00**	**199 039 233**	**809.00**	19.000
315	300	12	16	115000	**199 039 478**	**1'231.00**	**199 039 234**	**1'156.00**	37.000

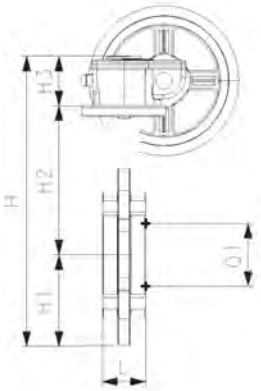

d (mm)	DN (mm)	Manschette: FKM Code	CHF	Manschette: NBR Code	CHF
63	50	**199 039 239**	**296.00**	**199 039 380**	**213.00**
75	65	**199 039 240**	**316.00**	**199 039 381**	**220.00**
90	80	**199 039 241**	**346.00**	**199 039 382**	**235.00**
110	100	**199 039 242**	**393.00**	**199 039 383**	**249.00**
140	125	**199 039 243**	**474.00**	**199 039 384**	**281.00**
160	150	**199 039 244**	**550.00**	**199 039 385**	**328.00**
225	200	**199 039 245**	**864.00**	**199 039 386**	**413.00**
280	250	**199 039 246**	**1'691.00**	**199 039 387**	**855.00**
315	300	**199 039 247**	**2'262.00**	**199 039 388**	**1'218.00**

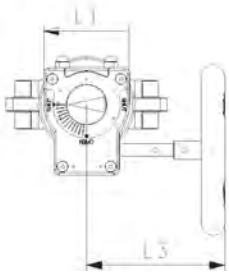

d (mm)	DN (mm)	D3 (mm)	D4 (mm)	D5 (mm)	H (mm)	H1 (mm)	H2 (mm)	H3 (mm)	L1 (mm)	L2 (mm)	L3 (mm)	L4 (mm)	Cv-Wert (Δp=1 psi) (l/min)
63	50	102	165	125	278	83	140	55	84	152	38	107	837
75	65	122	185	125	300	93	152	55	84	152	38	107	1233
90	80	139	190	125	312	98	159	55	84	152	38	107	1893
110	100	159	229	125	344	111	178	55	84	152	38	107	3126
140	125	189	254	125	373	127	191	55	84	152	38	107	4843
160	150	214	285	125	409	143	203	63	84	152	38	107	7045
225	200	269	343	125	480	172	245	63	84	152	38	107	12328
280	250	331	333	250	542	204	275	63	106	184	52	142	20693
315	300	380	353	250	620	242	315	63	106	184	52	142	30380

PF 3 39 226

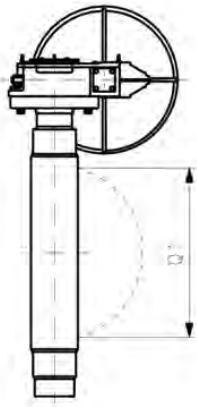

Metall - Absperrklappe Typ 039G
Mit Handgetriebe DN350-1200 metrisch
Teller: rostfreier Stahl

Ausführung:

- Gehäuse: Sphäroguss ASTM A 395, Epoxy beschichtet
- Andere Manschetten-Materialien auf Anfrage
- Bis DN1200: Baulänge nach EN 558, Reihe 20, ISO 5752
- Zusätzlich erhältlich: ANSI, elektrischer, pneumatischer Antrieb
- Anschlussmasse: EN 1092 PN10, andere auf Anfrage

d (mm)	DN (mm)	PN (bar)	kv-Wert (Δp=1 bar) (l/min)	Manschette: EPDM Code	CHF	Gewicht (kg)	Manschette: FKM Code	CHF
355	350	10	143360	**198 039 010**	**2'286.00**	53.700	**198 039 050**	**3'708.00**
400	400	10	186700	**198 039 011**	**2'938.00**	81.200	**198 039 051**	**5'089.00**
450	450	10	258390	**198 039 012**	**4'619.00**	110.500	**198 039 052**	**7'927.00**
500	500	10	316730	**198 039 013**	**5'302.00**	145.000	**198 039 053**	**9'368.00**
630	600	10	431750	**198 039 014**	**9'125.00**	330.000	**198 039 054**	**15'977.00**
700	700	10	618333	**198 039 015**	**12'483.00**	463.000	**198 039 055**	**26'547.00**
800	800	10	675000	**198 039 016**	**16'570.00**	621.000	**198 039 056**	**34'503.00**
900	900	10	1005200	**198 039 017**	**21'932.00**	714.000	**198 039 057**	**44'383.00**
1000	1000	10	1306930	**198 039 018**	**29'708.00**	993.000	**198 039 058**	**56'264.00**
1200	1200	10	1907050	**198 039 019**	**75'779.00**	1991.000	**198 039 059**	**116'968.00**

d (mm)	DN (mm)	D (mm)	D1 (mm)	D2 (mm)	D3 (mm)	H1 (mm)	H2 (mm)	H3 (mm)	L (mm)	L1 (mm)	L2 (mm)	L3 (mm)	M (mm)	Q1 (mm)	N (mm)
355	350	21	460	442	125	291	307	55	78	75	180	282	20	332	16
400	400	25	515	193	140	325	342	65	102	88	226	270	24	382	16
450	450	25	565	544	140	357	387	65	113	88	258	326	24	432	20
500	500	25	620	601	140	381	425	65	126	88	258	326	24	478	20
630	600	28	725	695	254	488	532	110	146	150	403	447	27	585	20
700	700	28	840	798	254	506	573	110	175	150	403	447	27	683	24
800	800	31	950	908	254	578	650	110	215	150	403	447	30	755	24
900	900	31	1050	1004	254	643	707	110	246	150	482	500	30	852	28
1000	1000	34	1160	1114	254	729	755	110	280	150	482	500	33	958	28
1200	1200	37	1380	1330	298	855	900	130	360	195	725	611	36	1098	32

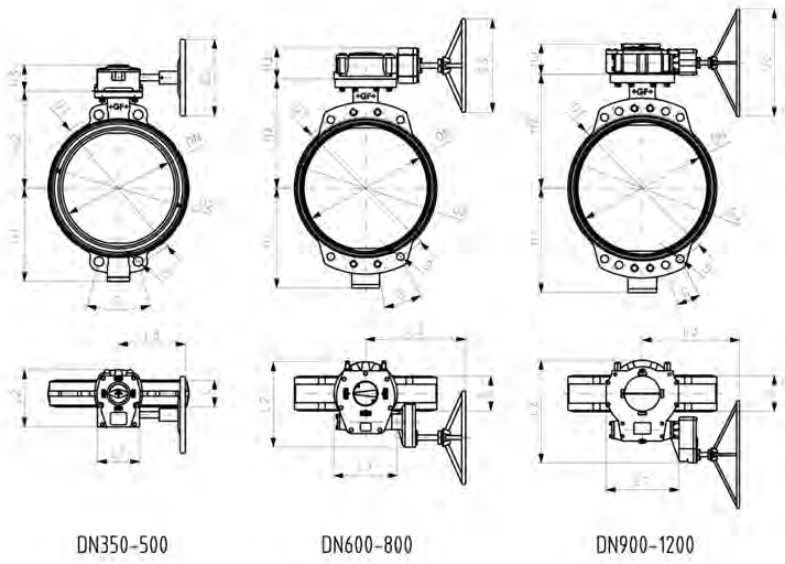

PF 3 39 226

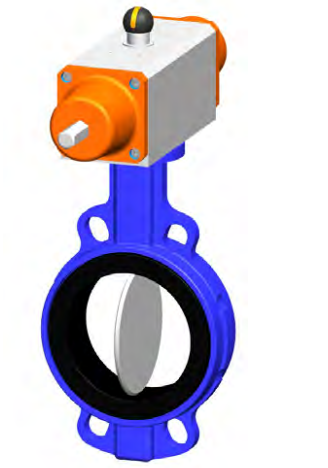

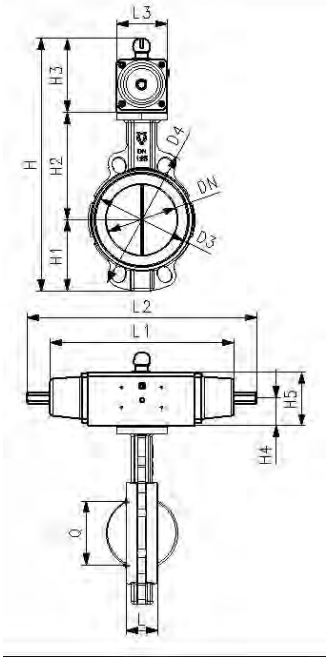

Metall - Absperrklappe Typ 039 FC (Federkraft schließend) ohne Handbetätigung Antrieb PA Teller: rostreier Stahl

Ausführung:

- Gehäuse GGG40 (A 395 M:88, EN-JIS 1020 EN1563) Rilsan beschichtet
- Einteilige Achse mit Vierkantprofil
- Andere Manschetten-Materialien auf Anfrage
- Einbaulänge: EN 558 Reihe 20
- Schnittstelle gemäss DIN/ISO 5211
- Multi-Flansch, Anschlussmaße: DIN PN 6/10/16; ANSI/ASME B16.5 Class 150, andere auf Anfrage

d (mm)	DN (mm)	Zoll (inch)	PN (bar)	kv-Wert (Δp=1 bar) (l/min)	Manschette: EPDM DVGW Code	CHF	Manschette: EPDM Code	CHF	Gewicht (kg)
63	50	2	16	3167	**199 039 701**	**319.00**	**199 039 252**	**287.00**	4.100
75	65	2 ½	16	4667	**199 039 702**	**330.00**	**199 039 253**	**294.00**	4.400
90	80	3	16	7167	**199 039 703**	**370.00**	**199 039 254**	**331.00**	6.110
110	100	4	16	11833	**199 039 704**	**446.00**	**199 039 255**	**370.00**	7.200
140	125	5	16	18333	**199 039 705**	**541.00**	**199 039 256**	**464.00**	11.000
160	150	6	16	26667	**199 039 706**	**665.00**	**199 039 257**	**575.00**	12.610
225	200	8	16	46667	**199 039 707**	**989.00**	**199 039 258**	**872.00**	21.080
280	250	10	16	78333	**199 039 708**	**1'658.00**	**199 039 259**	**1'275.00**	28.710
315	300	12	16	115000	**199 039 709**	**2'561.00**	**199 039 260**	**2'071.00**	39.230

d (mm)	DN (mm)	Manschette: FKM Code	CHF	Manschette: NBR Code	CHF
63	50	**199 039 265**	**376.00**	**199 039 638**	**287.00**
75	65	**199 039 266**	**396.00**	**199 039 639**	**294.00**
90	80	**199 039 267**	**443.00**	**199 039 640**	**331.00**
110	100	**199 039 268**	**518.00**	**199 039 641**	**370.00**
140	125	**199 039 269**	**652.00**	**199 039 642**	**464.00**
160	150	**199 039 270**	**808.00**	**199 039 643**	**575.00**
225	200	**199 039 271**	**1'350.00**	**199 039 644**	**872.00**
280	250	**199 039 272**	**2'170.00**	**199 039 645**	**1'275.00**
315	300	**199 039 273**	**3'177.00**	**199 039 646**	**2'071.00**

d (mm)	DN (mm)	Stellantrieb Typ	H (mm)	H1 (mm)	H2 (mm)	H3 (mm)	H4 (mm)	L1 (mm)	L2 (mm)	Q (mm)	Cv-Wert (Δp=1 psi) (l/min)	d3 (mm)	d4 (mm)
63	50	PA-30	335	83	140	112	103	65	272	32	837	102	165
75	65	PA-30	357	93	152	112	103	65	272	51	1233	122	185
90	80	PA-35	378	98	159	121	113	72	336	69	1893	139	190
110	100	PA-40	428	111	178	139	130	80	364	89	3126	159	229
140	125	PA-45	467	127	191	149	140	90	403	115	4843	189	254
160	150	PA-50	515	143	203	169	150	100	418	143	7045	214	285
225	200	PA-60	600	172	241	183	174	124	497	194	12328	269	343
280	250	PA-60	652	204	275	173	174	124	497	243	20693	331	333
315	300	PA-70	763	242	315	206	198	145	652	293	30380	380	353

PF 3 39 226

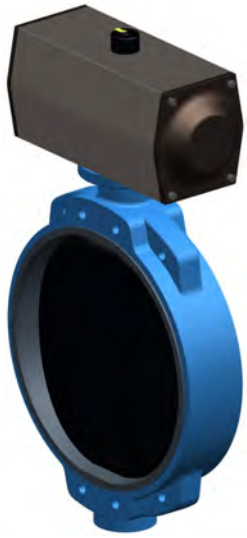

Metall - Absperrklappe Typ 039PFC (Federkraft schließend) ohne Handbetätigung DN350-1200 metrisch Teller: rostfreier Stahl

Ausführung:

- Gehäuse: Sphäroguss ASTM A 395, Epoxy beschichtet
- Andere Manschetten-Materialien auf Anfrage
- Teller in Aluminium Bronze auf Anfrage
- Bis DN1200: Baulänge nach EN 558, Reihe 20, ISO 5752
- Anschlussmasse: EN 1092 PN10, andere auf Anfrage

d (mm)	DN (mm)	PN (bar)	kv-Wert (Δp=1 bar) (l/min)	Manschette: EPDM Code	CHF	Gewicht (kg)	Manschette: FKM Code	CHF
355	350	10	143360	**198 039 110**	**5'587.00**	74.400	**198 039 150**	**6'658.00**
400	400	10	186700	**198 039 111**	**6'226.00**	112.000	**198 039 151**	**7'556.00**
450	450	10	258390	**198 039 112**	**10'225.00**	115.000	**198 039 152**	**13'214.00**
500	500	10	316730	**198 039 113**	**12'090.00**	234.000	**198 039 153**	**14'499.00**
630	600	10	431750	**198 039 114**	**17'632.00**	360.000	**198 039 154**	**20'999.00**
700	700	10	618333	**198 039 115**	**38'773.00**	1110.000	**198 039 155**	**86'109.00**
800	800	10	675000	**198 039 116**	**63'352.00**	1110.000	**198 039 156**	**94'065.00**
900	900	10	1005200	**198 039 117**	**70'429.00**	1110.000	**198 039 157**	**102'195.00**
1000	1000	10	1306930	**198 039 118**	**88'759.00**	1110.000	**198 039 158**	**131'446.00**
1200	1200	10	1907050	**198 039 119**	**131'265.00**	2130.000	**198 039 159**	**187'611.00**

d (mm)	DN (mm)	Stellantrieb Typ	D (mm)	D1 (mm)	D2 (mm)	H1 (mm)	H2 (mm)	H4 (mm)	L1 (mm)	L2 (mm)	M (mm)	Q1 (mm)	N (mm)
355	350	CH-240	21	460	442	291	307	382	200	590	20	332	16
400	400	CH-270	25	515	193	325	342	380	350	684	24	382	16
450	450	CH-B270	25	565	544	357	387	350	281	722	24	432	20
500	500	CH-B350	25	620	601	381	425	432	349	860	24	478	20
630	600	CH-B400	28	725	695	488	532	510	450	918	27	585	20
700	700	CH-B500	28	840	798	506	573	700	640	1550	27	683	24
800	800	CH-B500	31	950	908	578	650	700	640	1550	30	755	24
900	900	CH-B500	31	1050	1004	643	707	700	640	1550	30	852	28
1000	1000	CH-B500	34	1160	1114	729	755	700	640	1550	33	958	28
1200	1200	CH-B600	37	1380	1330	855	900	875	850	2070	36	1098	32

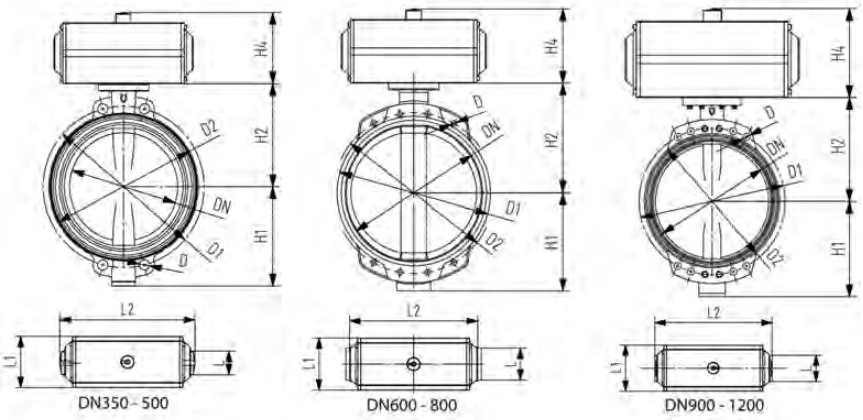

PF 3 39 226

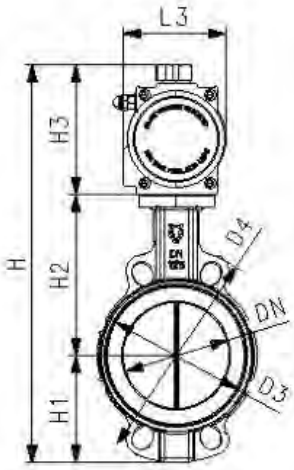

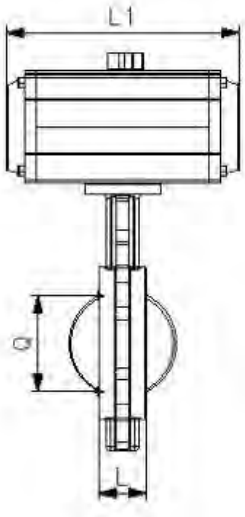

Metall - Absperrklappe Typ 039P FC (Federkraft schließend) ohne Handbetätigung, Antrieb CN Teller: rostfreier Stahl

Ausführung:

- Gehäuse GGG40 (A 395 M:88, EN-JIS 1020 EN1563) Rilsan beschichtet
- Einteilige Achse mit Vierkantprofil
- Andere Manschetten-Materialien auf Anfrage
- Einbaulänge: EN 558 Reihe 20
- Schnittstelle gemäss DIN/ISO 5211
- Multi-Flansch, Anschlussmaße: DIN PN 6/10/16; ANSI/ASME B16.5 Class 150, andere auf Anfrage

d (mm)	DN (mm)	Zoll (inch)	PN (bar)	kv-Wert (Δp=1 bar) (l/min)	Manschette: EPDM DVGW Code	CHF	Manschette: EPDM Code	CHF	Gewicht (kg)
63	50	2	16	3167	**199 039 575**	**279.00**	**199 039 371**	**272.00**	5.400
75	65	2 ½	16	4667	**199 039 576**	**286.00**	**199 039 372**	**278.00**	6.100
90	80	3	16	7167	**199 039 577**	**301.00**	**199 039 373**	**289.00**	6.400
110	100	4	16	11833	**199 039 578**	**350.00**	**199 039 374**	**336.00**	8.800
140	125	5	16	18333	**199 039 579**	**363.00**	**199 039 375**	**346.00**	10.500
160	150	6	16	26667	**199 039 580**	**580.00**	**199 039 376**	**556.00**	16.000
225	200	8	16	46667	**199 039 581**	**676.00**	**199 039 377**	**646.00**	20.600
280	250	10	16	78333	**199 039 582**	**1'436.00**	**199 039 378**	**1'378.00**	33.700
315	300	12	16	115000	**199 039 583**	**1'973.00**	**199 039 379**	**1'899.00**	47.400

d (mm)	DN (mm)	Manschette: FKM Code	CHF	Manschette: NBR Code	CHF
63	50	**199 039 495**	**361.00**	**199 039 611**	**279.00**
75	65	**199 039 496**	**380.00**	**199 039 612**	**286.00**
90	80	**199 039 497**	**410.00**	**199 039 613**	**301.00**
110	100	**199 039 498**	**484.00**	**199 039 614**	**347.00**
140	125	**199 039 499**	**536.00**	**199 039 615**	**361.00**
160	150	**199 039 500**	**790.00**	**199 039 616**	**576.00**
225	200	**199 039 501**	**1'124.00**	**199 039 617**	**675.00**
280	250	**199 039 502**	**2'274.00**	**199 039 618**	**1'426.00**
315	300	**199 039 503**	**3'003.00**	**199 039 619**	**1'961.00**

d (mm)	DN (mm)	Stellantrieb Typ	H (mm)	H1 (mm)	H2 (mm)	H3 (mm)	H4 (mm)	L1 (mm)	L2 (mm)	Cv-Wert (Δp=1 psi) (l/min)	d3 (mm)	d4 (mm)
63	50	CN63	341	83	140	118	103	152	240	837	102	165
75	65	CN63	363	93	152	118	103	152	240	1233	122	185
90	80	CN63	375	98	159	118	113	152	294	1893	139	190
110	100	CN25	409	111	178	120	130	202	320	3126	159	229
140	125	CN25	438	127	191	120	140	202	357	4843	189	254
160	150	CN105	491	143	203	145	150	271	395	7045	214	285
225	200	CN105	562	172	241	145	174	271	487	12328	269	343
280	250	CN125	664	204	275	185	174	360	487	20693	331	333
315	300	CN145	803	242	315	246	198	360	551	30380	380	353

PF 3 39 226

Metall - Absperrklappe Typ 039P DA (Doppelt wirkend)) ohne Handbetätigung Antrieb PA Teller: rostfreier Stahl

Ausführung:

- Gehäuse GGG40 (A 395 M:88, EN-JIS 1020 EN1563) Rilsan beschichtet
- Einteilige Achse mit Vierkantprofil
- Andere Manschetten-Materialien auf Anfrage
- Einbaulänge: EN 558 Reihe 20
- Montage zwischen ISO, ANSI, BS oder JIS Flanschen
- Schnittstelle gemäss DIN/ISO 5211

d (mm)	DN (mm)	Zoll (inch)	PN (bar)	kv-Wert (Δp=1 bar) (l/min)	Manschette: EPDM Code	CHF	Manschette: FKM Code	CHF	Gewicht (kg)
63	50	2	10	3167	**199 039 304**	**241.00**	**199 039 317**	**321.00**	3.020
75	65	2 ½	10	4667	**199 039 305**	**247.00**	**199 039 318**	**488.00**	3.420
90	80	3	10	7167	**199 039 306**	**262.00**	**199 039 319**	**374.00**	3.400
110	100	4	10	11833	**199 039 307**	**307.00**	**199 039 320**	**452.00**	4.640
140	125	5	10	18333	**199 039 308**	**345.00**	**199 039 321**	**536.00**	6.600
160	150	6	10	26667	**199 039 309**	**452.00**	**199 039 322**	**677.00**	8.060
225	200	8	10	47130	**199 039 310**	**599.00**	**199 039 323**	**1'045.00**	13.610
280	250	10	10	78333	**199 039 311**	**1'087.00**	**199 039 324**	**1'937.00**	21.710
315	300	12	10	115000	**199 039 312**	**1'531.00**	**199 039 325**	**2'613.00**	29.710

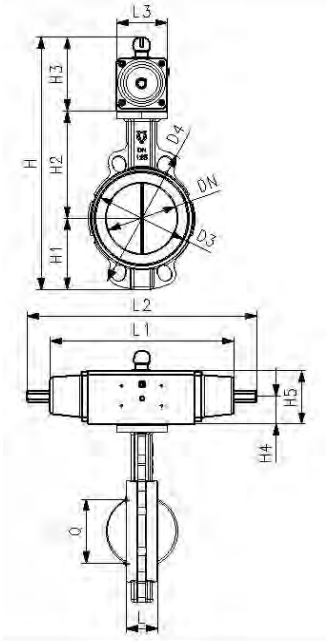

d (mm)	DN (mm)	Manschette: NBR Code	CHF
63	50	**199 039 602**	**241.00**
75	65	**199 039 603**	**247.00**
90	80	**199 039 604**	**262.00**
110	100	**199 039 605**	**307.00**
140	125	**199 039 606**	**345.00**
160	150	**199 039 607**	**452.00**
225	200	**199 039 608**	**599.00**
280	250	**199 039 609**	**1'087.00**
315	300	**199 039 610**	**1'531.00**

d (mm)	DN (mm)	Stellantrieb Typ	D3 (mm)	D4 (mm)	H (mm)	H1 (mm)	H2 (mm)	H3 (mm)	H4 (mm)	H5 (mm)	H6 (mm)	L (mm)	L1 (mm)	L3 (mm)
63	50	PA-35	102	165	335	83	140	112	35	60	15	43	190	60
75	65	PA-35	122	185	357	93	152	112	35	60	15	46	190	60
90	80	PA-35	139	190	378	98	159	121	38	71	15	46	190	60
110	100	PA-45	159	229	428	111	178	139	38	71	15	52	235	72
140	125	PA-45	189	254	467	127	191	149	46	86	15	56	235	72
160	150	PA-55	214	285	515	143	203	169	46	86	15	56	279	90
225	200	PA-60	269	343	600	172	245	183	56	106	15	60	341	100
280	250	PA-65	331	333	652	204	275	173	56	106	25	68	350	112
315	300	PA-70	380	353	763	242	315	206	68	130	25	78	381	124

d (mm)	DN (mm)	Q (mm)	Cv-Wert (Δp=1 psi) (l/min)
63	50	32	220
75	65	51	320
90	80	69	500
110	100	89	820
140	125	115	1300
160	150	143	1900
225	200	194	3330
280	250	243	5400
315	300	293	8000

PF 3 39 226

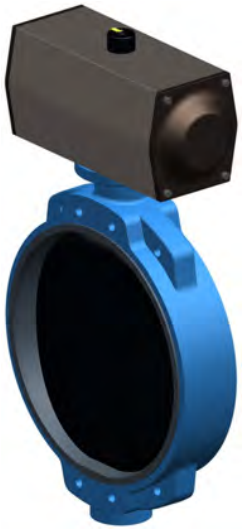

Metall - Absperrklappe Typ 039P DA (Doppelt wirkend) ohne Handbetätigung DN350-1200 metrisch Teller: rostfreier Stahl

Ausführung:

- Gehäuse: Sphäroguss ASTM A 395, Epoxy beschichtet
- Manschette erhältlich in EPDM oder FKM auf Anfrage
- Teller in Aluminium Bronze auf Anfrage
- Bis DN1200: Baulänge nach EN 558, Reihe 20, ISO 5752
- Anschlussmasse: EN 1092 PN10, andere auf Anfrage

d (mm)	DN (mm)	PN (bar)	kv-Wert (Δp=1 bar) (l/min)	Manschette: EPDM Code	CHF	Gewicht (kg)	Manschette: FKM Code	CHF
355	350	10	143360	**198 039 210**	**2'942.00**	43.000	**198 039 250**	**4'235.00**
400	400	10	186700	**198 039 211**	**4'638.00**	90.000	**198 039 251**	**6'693.00**
450	450	10	258390	**198 039 212**	**5'858.00**	112.000	**198 039 252**	**8'764.00**
500	500	10	316730	**198 039 213**	**7'388.00**	112.000	**198 039 253**	**11'474.00**
630	600	10	431750	**198 039 214**	**12'605.00**	187.000	**198 039 254**	**16'487.00**
700	700	10	618333	**198 039 215**	**16'459.00**	187.000	**198 039 255**	**31'611.00**
800	800	10	675000	**198 039 216**	**23'344.00**	289.000	**198 039 256**	**43'128.00**
900	900	10	1005200	**198 039 217**	**30'807.00**	980.000	**198 039 257**	**55'683.00**
1000	1000	10	1306930	**198 039 218**	**66'841.00**	980.000	**198 039 258**	**103'541.00**
1200	1200	10	1907050	**198 039 219**	**109'347.00**	980.000	**198 039 259**	**159'707.00**

d (mm)	DN (mm)	Stellantrieb Typ	D (mm)	D1 (mm)	D2 (mm)	H1 (mm)	H2 (mm)	H3 (mm)	L1 (mm)	L2 (mm)	M (mm)	Q1 (mm)	N (mm)
355	350	CH-B200	21	460	442	291	307	290	220	575	20	332	16
400	400	CH-B240	25	515	193	325	342	290	220	575	24	382	16
450	450	CH-B240	25	565	544	357	387	380	350	684	24	432	20
500	500	CH-B270	25	620	601	381	425	380	350	684	24	478	20
630	600	CH-B350	28	725	695	488	532	432	349	860	27	585	20
700	700	CH-B350	28	840	798	506	573	432	349	860	27	683	24
800	800	CH-B400	31	950	908	578	650	510	450	918	30	755	24
900	900	CH-B500	31	1050	1004	643	707	700	640	1550	30	852	28
1000	1000	CH-B500	34	1160	1114	729	755	700	640	1550	33	958	28
1200	1200	CH-B500	37	1380	1330	855	900	700	640	1550	36	1098	32

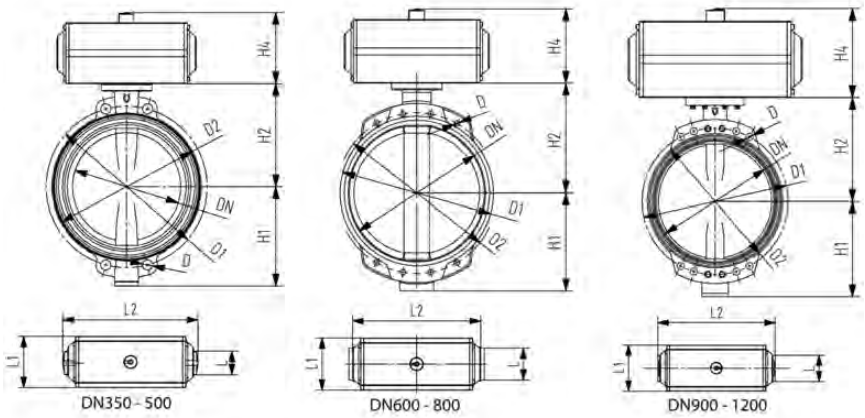

PF 3 39 226

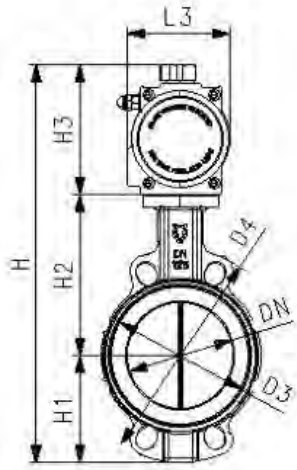

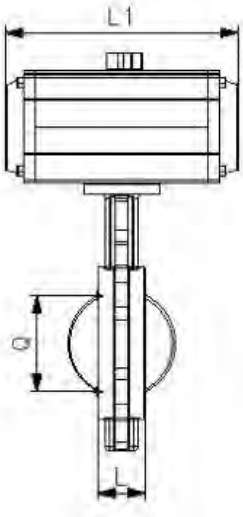

Metall - Absperrklappe Typ 039P DA (Doppelt wirkend)) ohne Handbetätigung Antrieb CN Teller: rostfreier Stahl

Ausführung:

- Gehäuse GGG40 (A 395 M:88, EN-JIS 1020 EN1563) Rilsan beschichtet
- Einteilige Achse mit Vierkantprofil
- Andere Manschetten-Materialien auf Anfrage
- Einbaulänge: EN 558 Reihe 20
- Schnittstelle gemäss DIN/ISO 5211
- Multi-Flansch, Anschlussmaße: DIN PN 6/10/16; ANSI/ASME B16.5 Class 150, andere auf Anfrage

d (mm)	DN (mm)	Zoll (inch)	PN (bar)	kv-Wert (Δp=1 bar) (l/min)	Manschette: EPDM DVGW Code	CHF	Manschette: EPDM Code	CHF	Gewicht (kg)
63	50	2	10	3167	**199 039 593**	**195.00**	**199 039 557**	**188.00**	4.500
75	65	2 ½	10	4667	**199 039 594**	**202.00**	**199 039 558**	**195.00**	5.200
90	80	3	10	7167	**199 039 595**	**218.00**	**199 039 559**	**208.00**	5.500
110	100	4	10	11833	**199 039 596**	**264.00**	**199 039 560**	**249.00**	7.600
140	125	5	10	18333	**199 039 597**	**291.00**	**199 039 561**	**275.00**	9.300
160	150	6	10	26667	**199 039 598**	**371.00**	**199 039 562**	**348.00**	11.700
225	200	8	10	46667	**199 039 599**	**473.00**	**199 039 563**	**445.00**	16.700
280	250	10	10	78333	**199 039 600**	**964.00**	**199 039 564**	**909.00**	28.900
315	300	12	10	115000	**199 039 601**	**1'462.00**	**199 039 565**	**1'388.00**	41.200

d (mm)	DN (mm)	Manschette: FKM Code	CHF	Manschette: NBR Code	CHF
63	50	**199 039 566**	**270.00**	**199 039 629**	**195.00**
75	65	**199 039 567**	**288.00**	**199 039 630**	**202.00**
90	80	**199 039 568**	**320.00**	**199 039 631**	**218.00**
110	100	**199 039 569**	**393.00**	**199 039 632**	**261.00**
140	125	**199 039 570**	**466.00**	**199 039 633**	**289.00**
160	150	**199 039 571**	**573.00**	**199 039 634**	**367.00**
225	200	**199 039 572**	**891.00**	**199 039 635**	**472.00**
280	250	**199 039 573**	**1'760.00**	**199 039 636**	**954.00**
315	300	**199 039 574**	**2'471.00**	**199 039 637**	**1'450.00**

d (mm)	DN (mm)	Stellantrieb Typ	D3 (mm)	D4 (mm)	H (mm)	H1 (mm)	H2 (mm)	H3 (mm)	H4 (mm)	H5 (mm)	H6 (mm)	L (mm)	L1 (mm)	L3 (mm)
63	50	CN52	102	165	341	83	140	118	35	60	15	43	152	82
75	65	CN52	122	185	363	93	152	118	35	60	15	46	152	82
90	80	CN52	139	190	375	98	159	118	38	71	15	46	152	82
110	100	CN105	159	229	409	111	178	120	38	71	15	52	202	94
140	125	CN105	189	254	438	127	191	120	46	86	15	56	202	94
160	150	CN75	214	285	491	143	203	145	46	86	15	56	271	122
225	200	CN83	269	343	562	172	245	145	56	106	15	60	271	122
280	250	CN105	331	333	664	204	275	185	56	106	25	68	360	137
315	300	CN125	380	353	803	242	315	246	68	130	25	78	360	153

d (mm)	DN (mm)	Cv-Wert (Δp=1 psi) (l/min)
63	50	220
75	65	320
90	80	500
110	100	820
140	125	1300
160	150	1900
225	200	3330
280	250	5400
315	300	8000

PF 3 39 226

Metall - Absperrklappe Typ 039E 100-230V 50-60Hz ohne Handbetätigung Teller: rostfreier Stahl

Ausführung:

- Gehäuse GGG40 (A 395 M:88, EN-JIS 1020 EN1563) Rilsan beschichtet
- Andere Manschetten-Materialien auf Anfrage
- Spannung 100-230V, 50-60Hz für EA-Antrieb
- Einteilige Achse mit Vierkantprofil
- Einbaulänge: EN 558 Reihe 20
- Schnittstelle gemäss DIN/ISO 5211
- Multi-Flansch, Anschlussmaße: DIN PN 6/10/16; ANSI/ASME B16.5 Class 150, andere auf Anfrage

* Elektrische Antriebe für höheren Nenndruck auf Anfrage

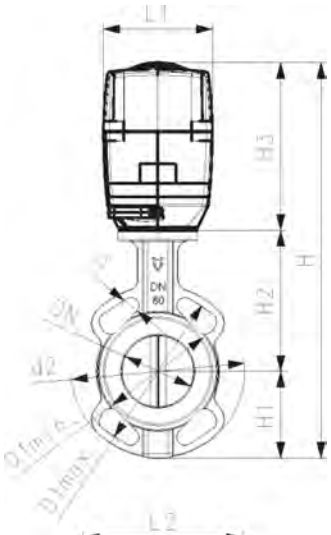

d (mm)	DN (mm)	Zoll (inch)	PN (bar)	kv-Wert (Δp=1 bar) (l/min)	Manschette: EPDM DVGW Code	CHF	Manschette: EPDM Code	CHF
63	50	2	10	3140	**199 039 692**	**637.00**	**199 039 330**	**622.00**
75	65	2 ½	10	4570	**199 039 693**	**646.00**	**199 039 331**	**629.00**
90	80	3	10	7140	**199 039 694**	**658.00**	**199 039 332**	**640.00**
110	100	4	10	11710	**199 039 695**	**678.00**	**199 039 333**	**655.00**
140	125	5	10	18570	**199 039 696**	**706.00**	**199 039 334**	**682.00**
160	150	6	10	27130	**199 039 697**	**993.00**	**199 039 335**	**960.00**
225	200	8	10	47130	**199 039 698**	**1'070.00**	**199 039 336**	**1'032.00**
280	250	10	6	77110	**199 039 699**	**1'440.00**	**199 039 337**	**1'377.00**
315	300	12	4	114240	**199 039 700**	**1'791.00**	**199 039 338**	**1'711.00**

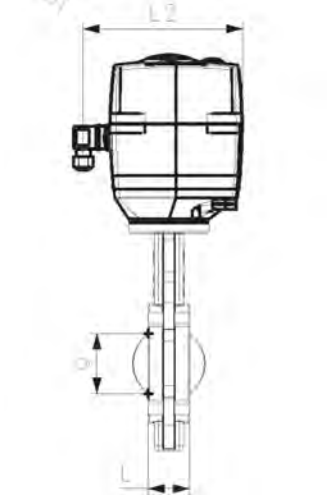

d (mm)	DN (mm)	Manschette: FKM Code	CHF	Manschette: NBR Code	CHF
63	50	**199 039 343**	**703.00**	**199 039 674**	**637.00**
75	65	**199 039 344**	**724.00**	**199 039 675**	**645.00**
90	80	**199 039 345**	**751.00**	**199 039 676**	**658.00**
110	100	**199 039 346**	**800.00**	**199 039 677**	**675.00**
140	125	**199 039 347**	**870.00**	**199 039 678**	**705.00**
160	150	**199 039 348**	**1'169.00**	**199 039 679**	**989.00**
225	200	**199 039 349**	**1'457.00**	**199 039 680**	**1'069.00**
280	250	**199 039 350**	**2'183.00**	**199 039 681**	**1'431.00**
315	300	**199 039 351**	**2'735.00**	**199 039 682**	**1'781.00**

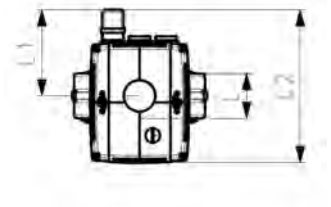

d (mm)	DN (mm)	Stellantrieb Typ	D3 (mm)	D4 (mm)	H (mm)	H1 (mm)	H2 (mm)	H3 (mm)	L (mm)	L1 (mm)	L2 (mm)	Cv-Wert (Δp=1 psi) (l/min)
63	50	EA45	96	165	381	53	140	188	43	28	122	220
75	65	EA120	114	185	403	63	152	188	46	28	122	320
90	80	EA120	131	190	418	71	159	188	46	28	122	500
110	100	EA120	152	229	453	87	178	188	52	64	181	820
140	125	EA120	182	254	481	102	191	188	56	60	220	1300
160	150	EA250	209	285	533	122	203	208	56	60	220	1900
225	200	EA250	262	343	598	149	241	208	60	60	220	3330
280	250	EA250	323	333	682	201	273	208	68	70	220	5400
315	300	EA250	373	353	750	231	311	208	78	70	220	8000

PF 3 39 226

Metall - Absperrklappe Typ 039E 400V 50-60Hz ohne Handbetätigung DN350-1200 metrisch Teller: rostfreier Stahl

Ausführung:

- Gehäuse: Sphäroguss ASTM A 395, Epoxy beschichtet
- Andere Manschetten-Materialien auf Anfrage
- Bis DN1200: Baulänge nach EN 558, Reihe 20, ISO 5752
- Teller in Aluminium Bronze auf Anfrage
- Elektrischer Antrieb: Auma Typ SA-07
- Anschlussmasse: EN 1092 PN10, andere auf Anfrage

d (mm)	DN (mm)	PN (bar)	kv-Wert (Δp=1 bar) (l/min)	Manschette: EPDM Code	CHF	Gewicht (kg)
355	350	10	143360	**198 039 310**	**5'802.00**	76.200
400	400	10	186700	**198 039 311**	**6'544.00**	98.200
450	450	10	258390	**198 039 312**	**8'833.00**	136.500
500	500	10	316730	**198 039 313**	**9'516.00**	171.000
630	600	10	431750	**198 039 314**	**13'117.00**	343.000
700	700	10	618333	**198 039 315**	**16'440.00**	476.000
800	800	10	675000	**198 039 316**	**20'527.00**	682.000
900	900	10	1005200	**198 039 317**	**28'070.00**	749.000
1000	1000	10	1306930	**198 039 318**	**35'845.00**	1028.000
1200	1200	10	1907050	**198 039 319**	**81'234.00**	1339.000

d (mm)	DN (mm)	D (mm)	D1 (mm)	Stellantrieb Typ	H2 (mm)	L3 (mm)	L (mm)	H3 (mm)	H1 (mm)	N (mm)	M (mm)	D2 (mm)	L2 (mm)
355	350	21	460	GS 80	307	527	78	307	291	16	20	442	130
400	400	25	515	GS 80	342	527	102	307	325	16	24	493	154
450	450	25	565	GS 100	387	690	113	321	357	20	24	544	182
500	500	25	620	GS 125	425	690	126	321	381	20	24	601	182
630	600	28	725	GS 125	532	710	146	330	488	20	27	695	286
700	700	28	840	GS 125	573	710	175	330	506	24	27	798	286
800	800	31	950	GS 160	650	990	215	313	578	24	30	908	286
900	900	31	1050	GS 160	707	990	246	323	643	28	30	1004	370
1000	1000	34	1160	GS 160	755	990	280	323	729	28	33	1114	370
1200	1200	37	1380	GS 200	900	1133	360	348	855	32	36	1330	510

d (mm)	DN (mm)	Q1 (mm)	L4 (mm)
355	350	332	514
400	400	382	514
450	450	432	514
500	500	478	514
630	600	585	744
700	700	683	744

Fortsetzung nächste Seite

PF 3 39 226

d (mm)	DN (mm)	Q1 (mm)	L4 (mm)
800	800	755	514
900	900	852	538
1000	1000	958	538
1200	1200	1098	538

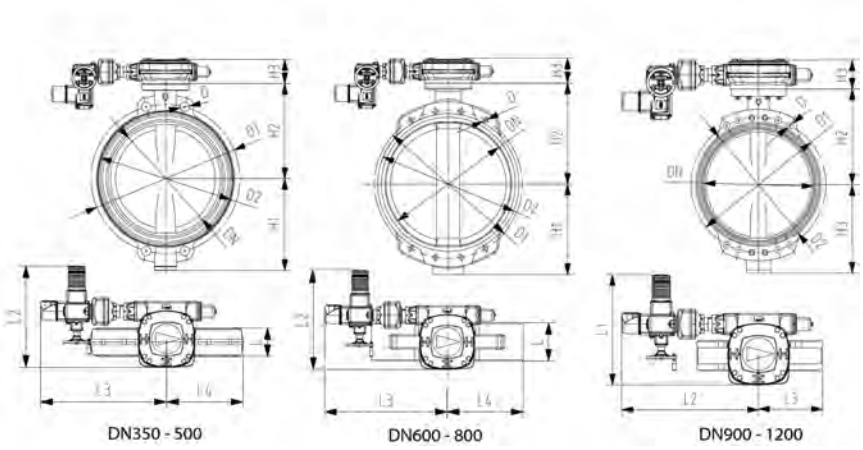

Absperrklappen Typ 038 metrisch

Absperrklappen Typ 038 Klappenteller Rilsan® beschichtet

PF 3 39 226

Metall- Absperrklappe Typ 038 metrisch
Freies Wellenende, Teller: Sphäroguss/Rilsan® beschichtet

- Gehäuse: Sphäroguss GGG-40/ASTM A536, Rilsan®beschichtet, ab DN350 Epoxy® beschichtet
- Beim Einsatz dieser Klappe als Endeinbauklappe sollen Mediumsdrücke die folgenden Werte nicht überschreiten: DN50 bis DN150 5,6bar und >DN200 3,5bar
- ANSI Norm auf Anfrage erhältlich

Ausführung:

- Anschlussmasse: EN 1092 PN10, andere auf Anfrage
- Andere Manschetten-Materialien auf Anfrage

d (mm)	DN (mm)	Zoll (inch)	PN (bar)	kv-Wert (Δp=1 bar) (l/min)	Manschette: EPDM DVGW Code	CHF	Manschette: EPDM Code	CHF	Gewicht (kg)
63	50	2	16	3140	**198 152 422**	**83.00**	**198 150 811**	**77.00**	3.203
75	65	2 ½	16	4570	**198 152 423**	**93.00**	**198 150 812**	**84.00**	4.398
90	80	3	16	7140	**198 152 424**	**105.00**	**198 150 813**	**95.00**	6.015
110	100	4	16	11710	**198 152 425**	**152.00**	**198 150 814**	**138.00**	8.096
140	125	5	16	18570	**198 152 426**	**175.00**	**198 150 815**	**159.00**	10.498
160	150	6	16	27130	**198 152 427**	**207.00**	**198 150 816**	**184.00**	11.658
225	200	8	16	47130	**198 152 428**	**270.00**	**198 150 817**	**242.00**	17.421
280	250	10	16	77110	**198 152 429**	**573.00**	**198 150 818**	**525.00**	32.500
315	300	12	16	114240	**198 152 430**	**882.00**	**198 150 819**	**812.00**	33.000

d (mm)	DN (mm)	Manschette: FKM Code	CHF	Manschette: NBR Code	CHF
63	50	**198 151 022**	**159.00**	**199 038 981**	**83.00**
75	65	**198 151 023**	**179.00**	**199 038 982**	**92.00**
90	80	**198 151 024**	**207.00**	**199 038 983**	**105.00**
110	100	**198 151 025**	**284.00**	**199 038 984**	**149.00**
140	125	**198 151 026**	**352.00**	**199 038 985**	**173.00**
160	150	**198 151 027**	**412.00**	**199 038 986**	**203.00**
225	200	**198 151 028**	**698.00**	**199 038 987**	**270.00**
280	250	**198 151 029**	**1'264.00**	**199 038 988**	**563.00**
315	300	**198 151 030**	**1'841.00**	**199 038 989**	**870.00**

d (mm)	DN (mm)	D3 (mm)	D4 (mm)	D5 (mm)	D6 (mm)	H (mm)	H1 (mm)	H2 (mm)	SW (mm)	AL	#	Cv-Wert (Δp=1 psi) (l/min)	L (mm)	Q (mm)
63	50	9	14	90	70	229	13	26	11	4	F-07	220	43	32
75	65	9	14	90	70	251	13	26	11	4	F-07	320	46	51
90	80	9	14	90	70	266	13	26	11	4	F-07	500	46	69
110	100	9	18	90	70	305	16	30	14	4	F-07	820	52	89
140	125	9	18	90	70	333	16	30	14	4	F-07	1300	56	115

Fortsetzung nächste Seite

PF 3 39 226

d (mm)	DN (mm)	D3 (mm)	D4 (mm)	D5 (mm)	D6 (mm)	H (mm)	H1 (mm)	H2 (mm)	SW (mm)	AL	#	Cv-Wert (Δp=1 psi) (l/min)	L (mm)	Q (mm)
160	150	9	22	90	70	358	17	33	17	4	F-07	1900	56	143
225	200	9	22	90	70	427	17	33	17	4	F-07	3330	60	194
280	250	11	28	125	102	525	17	47	22	4	F-10	5400	68	243
315	300	11	28	125	102	603	17	47	22	4	F-10	8000	78	293

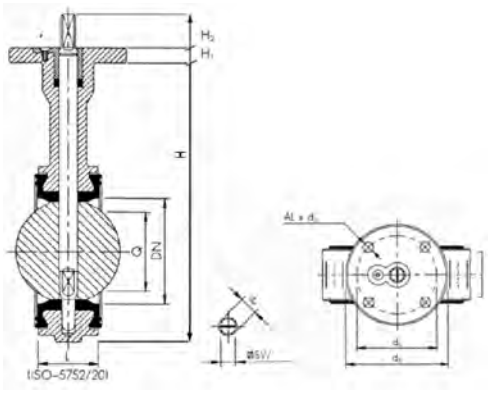

PF 3 39 226

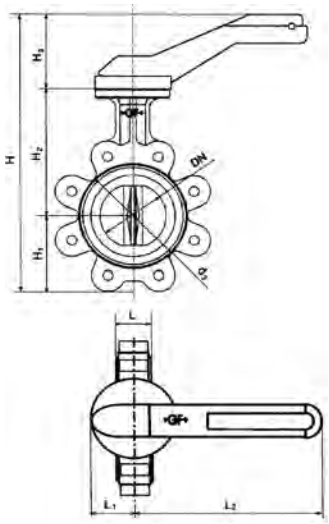

Metall - Absperrklappe Typ 038M
Mit Handhebel
Teller: Sphäroguss/Rilsan® beschichtet

Ausführung:

- Anschlussmasse: EN 1092 PN10, andere auf Anfrage
- Andere Manschetten-Materialien auf Anfrage
- Gehäuse: Sphäroguss GGG-40/ASTM A536, Rilsan®beschichtet, ab DN350 Epoxy® beschichtet
- Beim Einsatz dieser Klappe als Endeinbauklappe sollen Mediumsdrücke die folgenden Werte nicht überschreiten: DN50 bis DN150 5,6bar und >DN200 3,5bar
- ANSI Norm auf Anfrage erhältlich

d (mm)	DN (mm)	Zoll (inch)	PN (bar)	kv-Wert (Δp=1 bar) (l/min)	Manschette: EPDM DVGW Code	CHF	Manschette: EPDM Code	CHF	Gewicht (kg)
63	50	2	16	3140	**199 038 181**	**102.00**	**199 038 000**	**96.00**	3.800
75	65	2 ½	16	4570	**199 038 182**	**110.00**	**199 038 001**	**103.00**	4.900
90	80	3	16	7140	**199 038 183**	**123.00**	**199 038 002**	**112.00**	5.400
110	100	4	16	11710	**199 038 184**	**165.00**	**199 038 003**	**151.00**	9.100
140	125	5	16	18570	**199 038 185**	**186.00**	**199 038 004**	**171.00**	11.279
160	150	6	16	27130	**199 038 186**	**218.00**	**199 038 005**	**197.00**	12.800
225	200	8	16	47130	**199 038 187**	**277.00**	**199 038 006**	**250.00**	19.300
280	250	10	16	77110	**199 038 188**	**682.00**	**199 038 007**	**634.00**	35.000
315	300	12	16	114240	**199 038 189**	**984.00**	**199 038 008**	**916.00**	49.000

d (mm)	DN (mm)	Manschette: FKM Code	CHF	Manschette: NBR Code	CHF
63	50	**199 038 013**	**173.00**	**199 038 160**	**102.00**
75	65	**199 038 014**	**193.00**	**199 038 161**	**110.00**
90	80	**199 038 015**	**218.00**	**199 038 162**	**122.00**
110	100	**199 038 016**	**287.00**	**199 038 163**	**163.00**
140	125	**199 038 017**	**351.00**	**199 038 164**	**184.00**
160	150	**199 038 018**	**410.00**	**199 038 165**	**214.00**
225	200	**199 038 019**	**678.00**	**199 038 166**	**276.00**
280	250	**199 038 020**	**1'374.00**	**199 038 167**	**673.00**
315	300	**199 038 021**	**1'928.00**	**199 038 168**	**973.00**

d (mm)	DN (mm)	d3 (mm)	H (mm)	H1 (mm)	H2 (mm)	H3 (mm)	L (mm)	L1 (mm)	L2 (mm)	Cv-Wert (Δp=1 psi) (l/min)
63	50	95	298	63	140	95	43	45	220	220
75	65	114	320	73	152	95	46	45	220	320
90	80	131	335	81	159	95	46	45	220	500
110	100	152	370	97	178	95	52	45	220	820
140	125	182	398	112	181	95	56	45	320	1300
160	150	209	420	122	203	95	56	45	320	1900
225	200	262	489	149	245	95	60	45	320	3330
280	250	331	573	203	275	48	68	63	560	5400
315	300	380	651	241	315	48	78	63	560	8000

PF 3 39 226

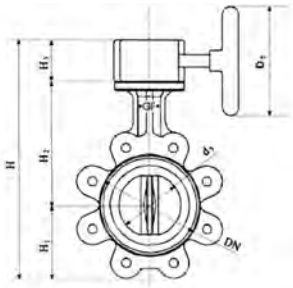

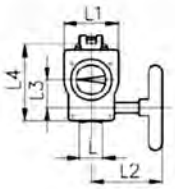

Metall - Absperrklappe Typ 038G
Mit Handgetriebe
Teller: Sphäroguss/Rilsan® beschichtet

- Gehäuse: Sphäroguss GGG-40/ASTM A536, Rilsan®beschichtet, ab DN350 Epoxy® beschichtet
- Beim Einsatz dieser Klappe als Endeinbauklappe sollen Mediumsdrücke die folgenden Werte nicht überschreiten: DN50 bis DN150 5,6bar und >DN200 3,5bar
- ANSI Norm auf Anfrage erhältlich

Ausführung:

- Andere Manschetten-Materialien auf Anfrage
- Anschlussmasse: EN 1092 PN10, andere auf Anfrage

d (mm)	DN (mm)	Zoll (inch)	PN (bar)	kv-Wert (Δp=1 bar) (l/min)	Manschette: EPDM DVGW Code	CHF	Manschette: EPDM Code	CHF	Gewicht (kg)
63	50	2	16	3140	**199 038 380**	**212.00**	**199 038 026**	**206.00**	5.300
75	65	2 ½	16	4570	**199 038 381**	**220.00**	**199 038 027**	**212.00**	6.400
90	80	3	16	7140	**199 038 382**	**232.00**	**199 038 028**	**221.00**	6.900
110	100	4	16	11710	**199 038 383**	**275.00**	**199 038 029**	**262.00**	10.400
140	125	5	16	18570	**199 038 384**	**297.00**	**199 038 030**	**280.00**	12.300
160	150	6	16	27130	**199 038 385**	**397.00**	**199 038 031**	**370.00**	14.100
225	200	8	16	47130	**199 038 386**	**457.00**	**199 038 032**	**424.00**	20.400
280	250	10	16	77110	**199 038 387**	**813.00**	**199 038 033**	**760.00**	37.000
315	300	12	16	114240	**199 038 388**	**1'057.00**	**199 038 034**	**988.00**	51.000
355	350	14	10	143360			**199 038 035**	**2'012.00**	70.000
400	400	16	10	186700			**199 038 036**	**2'450.00**	110.000
450	450	18	10	258390			**199 038 037**	**3'947.00**	139.300
500	500	20	10	316730			**199 038 038**	**4'758.00**	183.500
630	600	24	10	431750			**199 038 048**	**7'187.00**	346.000

d (mm)	DN (mm)	Manschette: FKM Code	CHF	Manschette: NBR Code	CHF
63	50	**199 038 039**	**288.00**	**199 038 541**	**213.00**
75	65	**199 038 040**	**308.00**	**199 038 542**	**219.00**
90	80	**199 038 041**	**334.00**	**199 038 543**	**232.00**
110	100	**199 038 042**	**406.00**	**199 038 544**	**273.00**
140	125	**199 038 043**	**471.00**	**199 038 545**	**295.00**
160	150	**199 038 044**	**641.00**	**199 038 546**	**392.00**
225	200	**199 038 045**	**951.00**	**199 038 547**	**456.00**
280	250	**199 038 046**	**1'577.00**	**199 038 548**	**802.00**
315	300	**199 038 047**	**2'015.00**	**199 038 549**	**1'045.00**
355	350				
400	400				
450	450				
500	500				
630	600				

d (mm)	DN (mm)	d3 (mm)	D5 (mm)	H (mm)	H1 (mm)	H2 (mm)	H3 (mm)	L (mm)	L1 (mm)	L2 (mm)	L3 (mm)	L4 (mm)	Cv-Wert (Δp=1 psi) (l/min)
63	50	95	125	261	63	140	58	43	84	152	38	107	220
75	65	114	125	283	73	152	58	46	84	152	38	107	320
90	80	131	125	298	81	159	58	46	84	152	38	107	500
110	100	152	125	333	97	178	58	52	84	152	38	107	820
140	125	182	125	361	112	191	58	56	84	152	38	107	1300
160	150	209	125	383	122	203	58	56	84	152	38	107	1900
225	200	262	125	452	149	245	58	60	84	152	38	107	3330
280	250	331	250	545	203	275	67	68	106	152	52	141	5400
315	300	380	250	623	241	315	67	78	106	152	52	141	8000
355	350												

Fortsetzung nächste Seite

PF 3 39 226

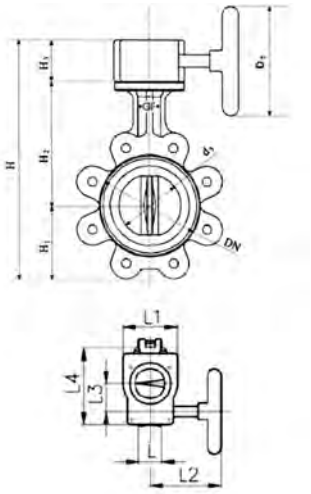

d (mm)	DN (mm)	d3 (mm)	D5 (mm)	H (mm)	H1 (mm)	H2 (mm)	H3 (mm)	L (mm)	L1 (mm)	L2 (mm)	L3 (mm)	L4 (mm)	Cv-Wert (Δp=1 psi) (l/min)
400	400												
450	450												
500	500												
630	600												

PF 3 39 226

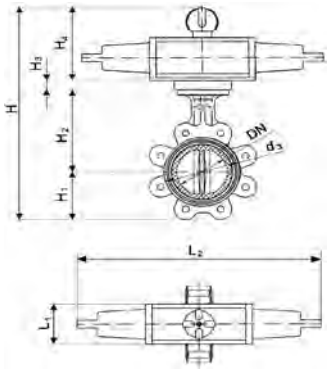

Metall - Absperrklappe Typ 038 FC (Federkraft schließend)
Ohne Handbetätigung
Teller: Sphäroguss/Rilsan® beschichtet

- Gehäuse: Sphäroguss GGG-40/ASTM A536, Rilsan®beschichtet, ab DN350 Epoxy® beschichtet
- ANSI Norm auf Anfrage erhältlich
- Beim Einsatz dieser Klappe als Endeinbauklappe sollen Mediumsdrücke die folgenden Werte nicht überschreiten: DN50 bis DN150 5,6bar und >DN200 3,5bar

Ausführung:

- Anschlussmasse: EN 1092 PN10, andere auf Anfrage
- Andere Manschetten-Materialien auf Anfrage

d (mm)	DN (mm)	Zoll (inch)	PN (bar)	kv-Wert (Δp=1 bar) (l/min)	Manschette: EPDM DVGW Code	CHF	Manschette: EPDM Code	CHF	Gewicht (kg)
63	50	2	16	3140	**199 038 501**	**295.00**	**199 038 052**	**295.00**	6.100
75	65	2 ½	16	4570	**199 038 502**	**304.00**	**199 038 053**	**301.00**	7.100
90	80	3	16	7140	**199 038 503**	**363.00**	**199 038 054**	**335.00**	9.210
110	100	4	16	11710	**199 038 504**	**428.00**	**199 038 055**	**400.00**	12.800
140	125	5	16	18570	**199 038 505**	**540.00**	**199 038 056**	**484.00**	8.258
160	150	6	16	27130	**199 038 506**	**616.00**	**199 038 057**	**576.00**	19.710
225	200	8	16	47130	**199 038 507**	**885.00**	**199 038 058**	**848.00**	32.080
280	250	10	16	77110	**199 038 508**	**1'305.00**	**199 038 059**	**1'232.00**	46.710
315	300	12	16	114240	**199 038 509**	**2'047.00**	**199 038 060**	**1'898.00**	67.230

d (mm)	DN (mm)	Manschette: FKM Code	CHF	Manschette: NBR Code	CHF
63	50	**199 038 150**	**380.00**	**199 038 113**	**301.00**
75	65	**199 038 151**	**400.00**	**199 038 114**	**309.00**
90	80	**199 038 152**	**444.00**	**199 038 115**	**345.00**
110	100	**199 038 153**	**543.00**	**199 038 116**	**413.00**
140	125	**199 038 154**	**667.00**	**199 038 117**	**500.00**
160	150	**199 038 155**	**801.00**	**199 038 118**	**598.00**
225	200	**199 038 156**	**1'310.00**	**199 038 119**	**877.00**
280	250	**199 038 157**	**2'088.00**	**199 038 120**	**1'286.00**
315	300	**199 038 158**	**2'957.00**		

d (mm)	DN (mm)	Stellantrieb Typ	H (mm)	H1 (mm)	H2 (mm)	H3 (mm)	H4 (mm)	L1 (mm)	L2 (mm)	Cv-Wert (Δp=1 psi) (l/min)	d3 (mm)
63	50	PA-30	321	63	140	15	103	65	272	220	95
75	65	PA-30	343	73	152	15	103	65	272	320	114
90	80	PA-35	365	81	159	12	113	72	336	500	131
110	100	PA-40	420	97	178	15	130	80	364	820	152
140	125	PA-45	455	112	191	12	140	90	403	1300	182
160	150	PA-50	487	122	203	12	150	100	418	1900	209
225	200	PA-60	580	149	245	12	174	124	497	3330	262
280	250	PA-60	672	203	275	20	174	124	497	5400	331
315	300	PA-70	774	241	315	20	198	145	652	8000	380

PF 3 39 226

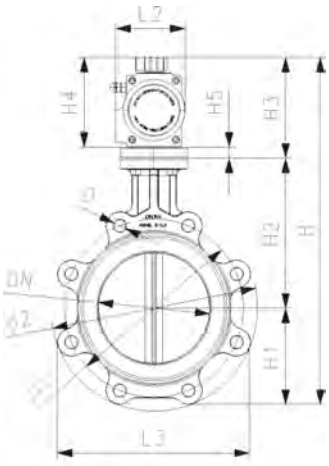

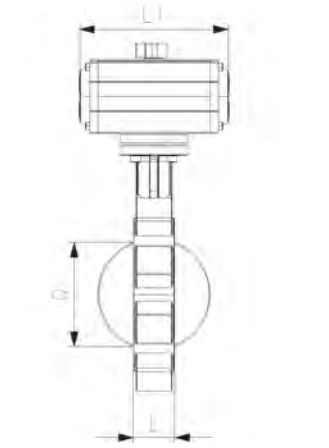

Metall - Absperrklappe Typ 038 FC (Federkraft schließend)
Ohne Handbetätigung
Teller: Sphäroguss/Rilsan® beschichtet

- Gehäuse: Sphäroguss GGG-40/ASTM A536, Rilsan®beschichtet, ab DN350 Epoxy® beschichtet
- ANSI Norm auf Anfrage erhältlich
- Beim Einsatz dieser Klappe als Endeinbauklappe sollen Mediumsdrücke die folgenden Werte nicht überschreiten: DN50 bis DN150 5,6bar und >DN200 3,5bar

Ausführung:

- Anschlussmasse: EN 1092 PN10, andere auf Anfrage
- Andere Manschetten-Materialien auf Anfrage

d (mm)	DN (mm)	Zoll (inch)	PN (bar)	kv-Wert (Δp=1 bar) (l/min)	Manschette: EPDM DVGW Code	CHF	Manschette: EPDM Code	CHF	Gewicht (kg)
63	50	2	10	3140	**199 038 461**	**287.00**	**199 038 069**	**280.00**	5.300
75	65	2 ½	10	4570	**199 038 462**	**295.00**	**199 038 070**	**286.00**	6.400
90	80	3	10	7140	**199 038 463**	**307.00**	**199 038 071**	**297.00**	8.100
110	100	4	10	11710	**199 038 464**	**379.00**	**199 038 072**	**366.00**	11.100
140	125	5	10	18570	**199 038 465**	**403.00**	**199 038 073**	**386.00**	12.900
160	150	6	10	27130	**199 038 466**	**581.00**	**199 038 074**	**558.00**	18.600
225	200	8	10	47130	**199 038 467**	**658.00**	**199 038 075**	**629.00**	25.400
280	250	10	10	77110	**199 038 468**	**1'385.00**	**199 038 076**	**1'331.00**	42.400
315	300	12	10	114240	**199 038 469**	**1'804.00**	**199 038 077**	**1'732.00**	64.000
355	350	14	10	143360			**199 038 090**	**6'512.00**	180.100
400	400	16	10	186700			**199 038 091**	**8'716.00**	221.100
450	450	18	10	258390			**199 038 092**	**9'804.00**	251.300
500	500	20	10	316730			**199 038 093**	**18'024.00**	295.500
630	600	24	10	431750			**199 038 094**	**31'119.00**	458.000

d (mm)	DN (mm)	Manschette: FKM Code	CHF	Manschette: NBR Code	CHF
63	50	**199 038 095**	**366.00**	**199 038 580**	**287.00**
75	65	**199 038 096**	**385.00**	**199 038 581**	**295.00**
90	80	**199 038 097**	**413.00**	**199 038 582**	**307.00**
110	100	**199 038 098**	**509.00**	**199 038 583**	**377.00**
140	125	**199 038 099**	**577.00**	**199 038 584**	**401.00**
160	150	**199 038 100**	**784.00**	**199 038 585**	**577.00**
225	200	**199 038 101**	**1'093.00**	**199 038 586**	**657.00**
280	250	**199 038 102**	**2'187.00**	**199 038 587**	**1'375.00**
315	300	**199 038 103**	**2'791.00**	**199 038 588**	**1'792.00**
355	350				
400	400				
450	450				
500	500				
630	600				

d (mm)	DN (mm)	Stellantrieb Typ	H (mm)	H1 (mm)	H2 (mm)	H3 (mm)	H4 (mm)	L1 (mm)	L2 (mm)	Cv-Wert (Δp=1 psi) (l/min)	d3 (mm)
63	50	CN63	321	63	140	15	103	65	240	220	95
75	65	CN63	343	73	152	15	103	65	240	320	114
90	80	CN63	365	81	159	12	113	72	294	500	131
110	100	CN75	420	97	178	15	130	80	320	820	152
140	125	CN75	455	112	191	12	140	90	357	1300	182
160	150	CN105	487	122	203	12	150	100	395	1900	209
225	200	CN105	580	149	245	12	174	124	487	3330	262
280	250	CN125	672	203	275	20	174	124	487	5400	331
315	300	CN140	774	241	315	20	198	145	551	8000	380
355	350										

Fortsetzung nächste Seite

PF 3 39 226

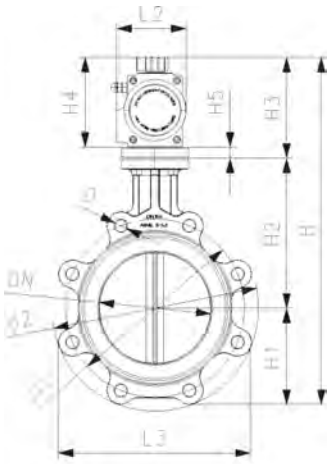

d (mm)	DN (mm)	Stellantrieb Typ	H (mm)	H1 (mm)	H2 (mm)	H3 (mm)	H4 (mm)	L1 (mm)	L2 (mm)	Cv-Wert (Δp=1 psi) (l/min)	d3 (mm)
400	400										
450	450										
500	500										
630	600										

PF 3 39 226

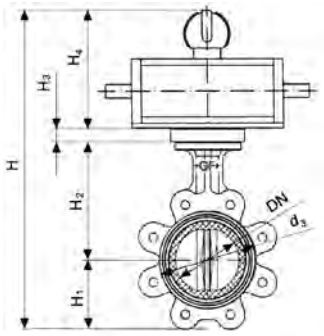

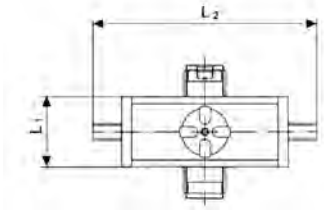

Metall - Absperrklappe Typ 038P DA (Doppelt wirkend)
Ohne Handbetätigung
Teller: Sphäroguss/Rilsan® beschichtet

- Gehäuse: Sphäroguss GGG-40/ASTM A536, Rilsan®beschichtet, ab DN350 Epoxy® beschichtet
- Beim Einsatz dieser Klappe als Endeinbauklappe sollen Mediumsdrücke die folgenden Werte nicht überschreiten: DN50 bis DN150 5,6bar und >DN200 3,5bar
- ANSI Norm auf Anfrage erhältlich

Ausführung:

- Anschlussmasse: EN 1092 PN10, andere auf Anfrage
- Andere Manschetten-Materialien auf Anfrage

d (mm)	DN (mm)	Zoll (inch)	PN (bar)	kv-Wert (Δp=1 bar) (l/min)	Manschette: EPDM DVGW Code	CHF	Manschette: EPDM Code	CHF	Gewicht (kg)
63	50	2	16	3140	**199 038 521**	**259.00**	**199 038 104**	**249.00**	5.020
75	65	2 ½	16	4570	**199 038 522**	**267.00**	**199 038 105**	**255.00**	6.220
90	80	3	16	7140	**199 038 523**	**285.00**	**199 038 106**	**266.00**	7.000
110	100	4	16	11710	**199 038 524**	**386.00**	**199 038 107**	**338.00**	9.240
140	125	5	16	18570	**199 038 525**	**423.00**	**199 038 108**	**357.00**	13.300
160	150	6	16	27130	**199 038 526**	**600.00**	**199 038 109**	**456.00**	15.160
225	200	8	16	47130	**199 038 527**	**483.00**	**199 038 110**	**569.00**	24.610
280	250	10	16	77110	**199 038 528**	**1'465.00**	**199 038 111**	**1'046.00**	39.710
315	300	12	16	114240	**199 038 529**	**1'913.00**	**199 038 112**	**1'377.00**	57.710

d (mm)	DN (mm)	Manschette: NBR Code	CHF
63	50	**199 038 560**	**255.00**
75	65	**199 038 561**	**263.00**
90	80	**199 038 562**	**282.00**
110	100	**199 038 563**	**379.00**
140	125	**199 038 564**	**418.00**
160	150	**199 038 565**	**592.00**
225	200	**199 038 566**	**782.00**
280	250	**199 038 567**	**1'391.00**
315	300	**199 038 568**	**1'813.00**

d (mm)	DN (mm)	Stellantrieb Typ	d3 (mm)	H (mm)	H1 (mm)	H2 (mm)	H3 (mm)	H4 (mm)	L1 (mm)	L2 (mm)	Cv-Wert (Δp=1 psi) (l/min)
63	50	PA-35	95	317	63	140	15	99	60	183	220
75	65	PA-35	114	339	73	152	15	99	60	183	320
90	80	PA-35	131	354	81	159	15	99	60	183	500
110	100	PA-45	152	402	97	178	15	112	72	225	820
140	125	PA-45	182	430	112	191	15	112	72	225	1300
160	150	PA-55	209	480	122	203	15	140	90	269	1900
225	200	PA-60	262	559	149	245	15	150	100	314	3330
280	250	PA-65	331	665	203	275	25	162	112	336	5400
315	300	PA-70	380	755	241	315	25	174	124	365	8000

Metall - Absperrklappe Typ 038P DA (Doppelt wirkend)
Ohne Handbetätigung
Teller: Sphäroguss/Rilsan® beschichtet

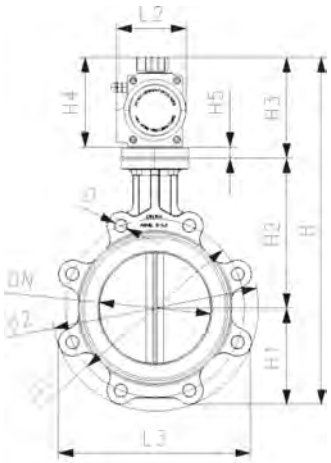

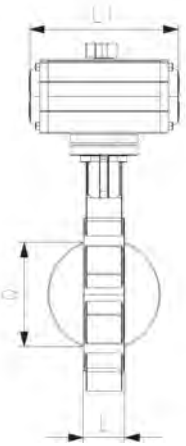

- Gehäuse: Sphäroguss GGG-40/ASTM A536, Rilsan®beschichtet, ab DN350 Epoxy® beschichtet
- Beim Einsatz dieser Klappe als Endeinbauklappe sollen Mediumsdrücke die folgenden Werte nicht überschreiten: DN50 bis DN150 5,6bar und >DN200 3,5bar
- ANSI Norm auf Anfrage erhältlich

Ausführung:

- Anschlussmasse: EN 1092 PN10, andere auf Anfrage
- Andere Manschetten-Materialien auf Anfrage

d (mm)	DN (mm)	Zoll (inch)	PN (bar)	kv-Wert (Δp=1 bar) (l/min)	Manschette: EPDM DVGW Code	CHF
63	50	2	16	3140	**199 038 481**	**204.00**
75	65	2 ½	16	4570	**199 038 482**	**211.00**
90	80	3	16	11710	**199 038 483**	**225.00**
110	100	4	16	7140	**199 038 484**	**311.00**
140	125	5	16	18570	**199 038 485**	**337.00**
160	150	6	16	27130	**199 038 486**	**468.00**
225	200	8	16	47130	**199 038 487**	**580.00**
280	250	10	16	77110	**199 038 488**	**1'229.00**
315	300	12	16	114240	**199 038 489**	**1'713.00**
355	350	14	10	143360		
400	400	16	10	186700		
450	450	18	10	258390		
500	500	20	10	316730		
630	600	24	10	431750		

d (mm)	DN (mm)	Manschette: EPDM Code	CHF	Gewicht (kg)	Manschette: FKM Code	CHF	Manschette: NBR Code	CHF
63	50	**199 038 280**	**198.00**	5.300	**199 038 344**	**276.00**	**199 038 609**	**204.00**
75	65	**199 038 281**	**204.00**	6.400	**199 038 345**	**295.00**	**199 038 610**	**211.00**
90	80	**199 038 282**	**214.00**	8.100	**199 038 346**	**321.00**	**199 038 611**	**224.00**
110	100	**199 038 283**	**297.00**	11.100	**199 038 347**	**443.00**	**199 038 612**	**308.00**
140	125	**199 038 284**	**320.00**	12.900	**199 038 348**	**517.00**	**199 038 613**	**336.00**
160	150	**199 038 285**	**441.00**	18.600	**199 038 349**	**710.00**	**199 038 614**	**462.00**
225	200	**199 038 286**	**546.00**	25.400	**199 038 350**	**1'090.00**	**199 038 615**	**579.00**
280	250	**199 038 287**	**1'160.00**	42.400	**199 038 351**	**2'230.00**	**199 038 616**	**1'215.00**
315	300	**199 038 288**	**1'621.00**	64.000	**199 038 352**	**2'972.00**	**199 038 617**	**1'697.00**
355	350	**199 038 289**	**3'250.00**	78.000				
400	400	**199 038 290**	**4'969.00**	124.000				
450	450	**199 038 291**	**6'322.00**	156.000				
500	500	**199 038 292**	**8'284.00**	200.000				
630	600	**199 038 293**	**13'404.00**	458.000				

d (mm)	DN (mm)	Stellantrieb Typ	d3 (mm)	H (mm)	H1 (mm)	H2 (mm)	H3 (mm)	H4 (mm)	L1 (mm)	L2 (mm)	Cv-Wert (Δp=1 psi) (l/min)
63	50	CN52	95	317	63	140	15	99	60	144	220
75	65	CN52	114	339	73	152	15	99	60	144	320
90	80	CN52	131	354	81	159	15	99	60	144	500
110	100	CN63	152	402	97	178	15	112	72	169	820
140	125	CN63	182	430	112	191	15	112	72	169	1300
160	150	CH75	209	480	122	203	15	140	90	212	1900
225	200	CN83	262	559	149	245	15	150	100	255	3330
280	250	CN105	331	665	203	275	25	162	112	264	5400
315	300	CN125	380	755	241	315	25	174	124	295	8000
355	350	CH-200									

Fortsetzung nächste Seite

PF 3 39 226

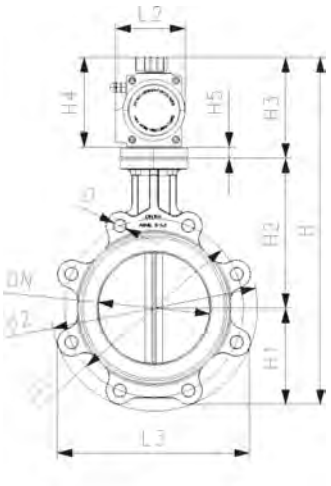

d (mm)	DN (mm)	Stellantrieb Typ	d3 (mm)	H (mm)	H1 (mm)	H2 (mm)	H3 (mm)	H4 (mm)	L1 (mm)	L2 (mm)	Cv-Wert (Δp=1 psi) (l/min)
400	400	CH240									
450	450	CH240									
500	500	CH-270									
630	600	CH350									

PF 3 39 226

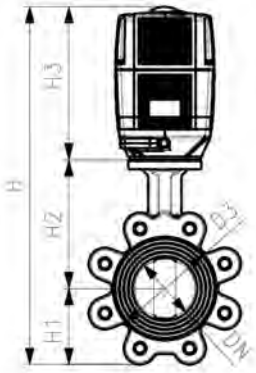

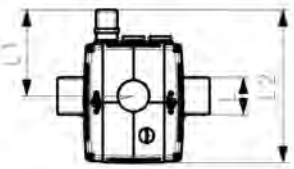

Metall - Absperrklappe Typ 038E 110-230V 50-60Hz
Ohne Handbetätigung
Teller: Sphäroguss/Rilsan® beschichtet

- Gehäuse: Sphäroguss GGG-40/ASTM A536, Rilsan®beschichtet, ab DN350 Epoxy® beschichtet
- In 24V AC/DC und/oder ANSI Norm auf Anfrage
- Beim Einsatz dieser Klappe als Endeinbauklappe sollen Mediumsdrücke die folgenden Werte nicht überschreiten: DN50 bis DN150 5,6bar und >DN200 3,5bar

* Elektrische Antriebe für höheren Nenndruck auf Anfrage

Ausführung:

- Spannung 115/230V, 50-60Hz für EA41/EA50
- Spannung 100-230V, 50-60Hz für EA-Antrieb
- Anschlussmasse: EN 1092 PN10, andere auf Anfrage
- Andere Manschetten-Materialien auf Anfrage

	d (mm)	DN (mm)	Zoll (inch)	PN (bar)	kv-Wert (Δp=1 bar) (l/min)	Manschette: EPDM DVGW Code	CHF
	63	50	2	10	3140	**199 038 740**	**655.00**
	75	65	2 ½	10	4570	**199 038 741**	**664.00**
	90	80	3	10	7140	**199 038 742**	**676.00**
	110	100	4	10	11710	**199 038 743**	**744.00**
	140	125	5	10	18570	**199 038 744**	**765.00**
	160	150	6	10	27130	**199 038 745**	**1'050.00**
	225	200	8	10	47130	**199 038 746**	**1'108.00**
*	280	250	10	6	77110	**199 038 747**	**1'497.00**
*	315	300	12	4	114240	**199 038 748**	**1'743.00**

	d (mm)	Manschette: EPDM Code	CHF	Gewicht (kg)	Manschette: FKM Code	CHF	Manschette: NBR Code	CHF
	63	**199 038 130**	**649.00**	6.600	**199 038 778**	**731.00**	**199 038 760**	**656.00**
	75	**199 038 131**	**656.00**	7.700	**199 038 779**	**752.00**	**199 038 761**	**664.00**
	90	**199 038 132**	**665.00**	8.200	**199 038 780**	**779.00**	**199 038 762**	**676.00**
	110	**199 038 133**	**729.00**	17.080	**199 038 781**	**881.00**	**199 038 763**	**742.00**
	140	**199 038 134**	**749.00**	18.980	**199 038 782**	**946.00**	**199 038 764**	**764.00**
	160	**199 038 135**	**1'026.00**	21.100	**199 038 783**	**1'259.00**	**199 038 765**	**1'045.00**
	225	**199 038 136**	**1'079.00**	28.000	**199 038 784**	**1'540.00**	**199 038 766**	**1'107.00**
*	280	**199 038 137**	**1'442.00**	45.000	**199 038 785**	**2'296.00**	**199 038 767**	**1'486.00**
*	315	**199 038 138**	**1'671.00**	57.710	**199 038 786**	**2'742.00**	**199 038 768**	**1'731.00**

	d (mm)	Stellantrieb Typ	d3 (mm)	H (mm)	H1 (mm)	H2 (mm)	H3 (mm)	L (mm)	L1 (mm)	L2 (mm)	Cv-Wert (Δp=1 psi) (l/min)
	63	EA45	65	393	63	140	188	43	28	122	220
	75	EA120	114	415	73	152	188	46	28	122	320
	90	EA120	131	430	81	159	188	46	28	122	500
	110	EA120	152	333	97	178	188	52	60	220	820
	140	EA120	182	361	112	191	188	56	60	220	1300
	160	EA250	209	383	122	203	208	56	60	220	1900
	225	EA250	262	452	149	245	208	60	60	220	3330
*	280	EA250	331	545	203	275	208	68	70	220	5400
*	315	EA250	380	623	241	315	208	78	70	220	8000

Absperrklappen Typ 038 Klappenteller Edelstahl

PF 3 39 226

Metall - Absperrklappe Typ 038 metrisch
Freies Wellenende
Teller: Edelstahl

- Gehäuse: Sphäroguss GGG-40/ASTM A536, Rilsan®beschichtet, ab DN350 Epoxy® beschichtet
- Beim Einsatz dieser Klappe als Endeinbauklappe sollen Mediumsdrücke die folgenden Werte nicht überschreiten: DN50 bis DN150 5,6bar und >DN200 3,5bar
- ANSI Norm auf Anfrage erhältlich

Ausführung:

- Anschlussmasse: EN 1092 PN10, andere auf Anfrage
- Andere Manschetten-Materialien auf Anfrage

d (mm)	DN (mm)	Zoll (inch)	PN (bar)	kv-Wert (Δp=1 bar) (l/min)	Manschette: EPDM DVGW Code	CHF	Manschette: EPDM Code	CHF	Gewicht (kg)
63	50	2	16	3140	**198 152 431**	**91.00**	**198 151 031**	**84.00**	3.145
75	65	2 ½	16	4570	**198 152 432**	**102.00**	**198 151 032**	**94.00**	4.214
90	80	3	16	7140	**198 152 433**	**117.00**	**198 151 033**	**107.00**	5.795
110	100	4	16	11710	**198 152 434**	**168.00**	**198 151 034**	**153.00**	8.041
140	125	5	16	18570	**198 152 435**	**201.00**	**198 151 035**	**184.00**	10.229
160	150	6	16	27130	**198 152 436**	**251.00**	**198 151 036**	**229.00**	11.578
225	200	8	16	47130	**198 152 437**	**349.00**	**198 151 037**	**321.00**	17.660
280	250	10	16	77110	**198 152 438**	**788.00**	**198 151 038**	**743.00**	29.653
315	300	12	16	114240	**198 152 439**	**1'097.00**	**198 151 039**	**1'040.00**	47.000

d (mm)	DN (mm)	Manschette: FKM Code	CHF	Manschette: NBR Code	CHF
63	50	**198 151 040**	**166.00**	**199 038 990**	**91.00**
75	65	**198 151 041**	**188.00**	**199 038 991**	**101.00**
90	80	**198 151 042**	**219.00**	**199 038 992**	**117.00**
110	100	**198 151 043**	**299.00**	**199 038 993**	**165.00**
140	125	**198 151 044**	**377.00**	**199 038 994**	**199.00**
160	150	**198 151 045**	**455.00**	**199 038 995**	**247.00**
225	200	**198 151 046**	**776.00**	**199 038 996**	**349.00**
280	250	**198 151 047**	**1'443.00**	**199 038 997**	**779.00**
315	300	**198 151 048**	**1'876.00**	**199 038 998**	**1'088.00**

d (mm)	DN (mm)	D3 (mm)	D4 (mm)	D5 (mm)	D6 (mm)	H (mm)	H1 (mm)	H2 (mm)	Q (mm)	L (mm)	SW (mm)	AL	#	Cv-Wert (Δp=1 psi) (l/min)
63	50	9	14	90	70	229	13	26	32	43	11	4	F-07	220
75	65	9	14	90	70	251	13	26	51	46	11	4	F-07	320
90	80	9	14	90	70	266	13	26	69	46	11	4	F-07	500
110	100	9	18	90	70	305	16	30	89	52	14	4	F-07	820
140	125	9	18	90	70	333	16	30	115	56	14	4	F-07	1300

Fortsetzung nächste Seite

PF 3 39 226

d (mm)	DN (mm)	D3 (mm)	D4 (mm)	D5 (mm)	D6 (mm)	H (mm)	H1 (mm)	H2 (mm)	Q (mm)	L (mm)	SW (mm)	AL	#	Cv-Wert (Δp=1 psi) (l/min)
160	150	9	22	90	70	358	17	33	143	56	17	4	F-07	1900
225	200	9	22	90	70	427	17	33	194	60	17	4	F-07	3330
280	250	11	28	125	102	525	17	47	243	68	22	4	F-10	5400
315	300	11	28	125	102	603	17	47	293	78	22	4	F-10	8000

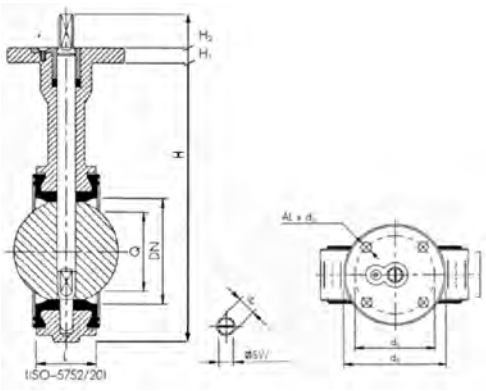

PF 3 39 226

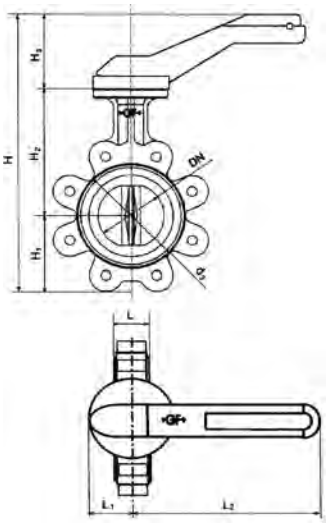

Metall - Absperrklappe Typ 038M
Mit Handhebel
Teller: Edelstahl

- Gehäuse: Sphäroguss GGG-40/ASTM A536, Rilsan®beschichtet, ab DN350 Epoxy® beschichtet
- Beim Einsatz dieser Klappe als Endeinbauklappe sollen Mediumsdrücke die folgenden Werte nicht überschreiten: DN50 bis DN150 5,6bar und >DN200 3,5bar
- ANSI Norm auf Anfrage erhältlich

Ausführung:

- Anschlussmasse: EN 1092 PN10, andere auf Anfrage
- Andere Manschetten-Materialien auf Anfrage

d (mm)	DN (mm)	Zoll (inch)	PN (bar)	kv-Wert (Δp=1 bar) (l/min)	Manschette: EPDM DVGW Code	CHF	Manschette: EPDM Code	CHF	Gewicht (kg)
63	50	2	16	3140	**199 038 191**	**108.00**	**199 038 200**	**102.00**	3.893
75	65	2 ½	16	4570	**199 038 192**	**118.00**	**199 038 201**	**111.00**	4.900
90	80	3	16	7140	**199 038 193**	**133.00**	**199 038 202**	**124.00**	6.926
110	100	4	16	11710	**199 038 194**	**180.00**	**199 038 203**	**167.00**	8.805
140	125	5	16	18570	**199 038 195**	**212.00**	**199 038 204**	**197.00**	11.117
160	150	6	16	27130	**199 038 196**	**260.00**	**199 038 205**	**238.00**	12.800
225	200	8	16	47130	**199 038 197**	**350.00**	**199 038 206**	**324.00**	19.300
280	250	10	16	77110	**199 038 198**	**886.00**	**199 038 207**	**842.00**	35.000
315	300	12	16	114240	**199 038 199**	**1'143.00**	**199 038 208**	**1'090.00**	49.000

d (mm)	DN (mm)	Manschette: FKM Code	CHF	Manschette: NBR Code	CHF
63	50	**199 038 213**	**178.00**	**199 038 169**	**108.00**
75	65	**199 038 214**	**201.00**	**199 038 170**	**118.00**
90	80	**199 038 215**	**229.00**	**199 038 171**	**133.00**
110	100	**199 038 216**	**303.00**	**199 038 172**	**178.00**
140	125	**199 038 217**	**378.00**	**199 038 173**	**210.00**
160	150	**199 038 218**	**450.00**	**199 038 174**	**255.00**
225	200	**199 038 219**	**751.00**	**199 038 175**	**350.00**
280	250	**199 038 220**	**1'539.00**	**199 038 176**	**878.00**
315	300	**199 038 221**	**1'890.00**	**199 038 177**	**1'135.00**

d (mm)	DN (mm)	d3 (mm)	H (mm)	H1 (mm)	L1 (mm)	H2 (mm)	H3 (mm)	L (mm)	L2 (mm)	Cv-Wert (Δp=1 psi) (l/min)
63	50	95	298	63	45	140	95	43	220	220
75	65	114	320	73	45	152	95	46	220	320
90	80	131	335	81	45	159	95	46	220	500
110	100	152	370	97	45	178	95	52	220	820
140	125	182	398	112	45	181	95	56	320	1300
160	150	209	420	122	45	203	95	56	320	1900
225	200	262	489	149	45	245	95	60	320	3330
280	250	331	573	203	63	275	48	68	560	5400
315	300	380	651	241	63	315	48	78	560	8000

PF 3 39 226

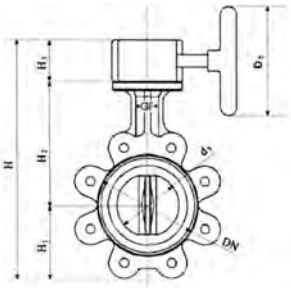

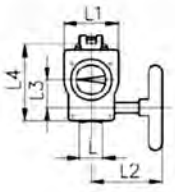

Metall - Absperrklappe Typ 038G
Mit Handgetriebe
Teller: rostfreier Stahl

- Gehäuse: Sphäroguss GGG-40/ASTM A536, Rilsan®beschichtet, ab DN350 Epoxy® beschichtet
- Beim Einsatz dieser Klappe als Endeinbauklappe sollen Mediumsdrücke die folgenden Werte nicht überschreiten: DN50 bis DN150 5,6bar und >DN200 3,5bar
- ANSI Norm auf Anfrage erhältlich

Ausführung:

- Anschlussmasse: EN 1092 PN10, andere auf Anfrage
- Andere Manschetten-Materialien auf Anfrage

d (mm)	DN (mm)	Zoll (inch)	PN (bar)	kv-Wert (Δp=1 bar) (l/min)	Manschette: EPDM DVGW Code	CHF
63	50	2	16	3140	**199 038 391**	**218.00**
75	65	2 ½	16	4570	**199 038 392**	**230.00**
90	80	3	16	7140	**199 038 393**	**243.00**
110	100	4	16	11710	**199 038 394**	**289.00**
140	125	5	16	18570	**199 038 395**	**322.00**
160	150	6	16	27130	**199 038 396**	**438.00**
225	200	8	16	47130	**199 038 397**	**530.00**
280	250	10	16	77110	**199 038 398**	**1'039.00**
315	300	12	16	114240	**199 038 399**	**1'347.00**
355	350	14	10	143360		
400	400	16	10	186700		
450	450	18	10	258390		
500	500	20	10	316730		
630	600	24	10	431750		

d (mm)	DN (mm)	Manschette: EPDM Code	CHF	Gewicht (kg)	Manschette: FKM Code	CHF	Manschette: NBR Code	CHF
63	50	**199 038 226**	**212.00**	5.300	**199 038 239**	**295.00**	**199 038 550**	**219.00**
75	65	**199 038 227**	**221.00**	6.400	**199 038 240**	**317.00**	**199 038 551**	**229.00**
90	80	**199 038 228**	**233.00**	6.900	**199 038 241**	**345.00**	**199 038 552**	**243.00**
110	100	**199 038 229**	**276.00**	10.400	**199 038 242**	**419.00**	**199 038 553**	**287.00**
140	125	**199 038 230**	**306.00**	12.300	**199 038 243**	**496.00**	**199 038 554**	**320.00**
160	150	**199 038 231**	**411.00**	14.100	**199 038 244**	**674.00**	**199 038 555**	**433.00**
225	200	**199 038 232**	**500.00**	20.400	**199 038 245**	**1'008.00**	**199 038 556**	**530.00**
280	250	**199 038 233**	**990.00**	37.000	**199 038 246**	**1'763.00**	**199 038 557**	**1'030.00**
315	300	**199 038 234**	**1'286.00**	51.000	**199 038 247**	**2'193.00**	**199 038 558**	**1'338.00**
355	350	**199 038 235**	**2'123.00**	68.100				
400	400	**199 038 236**	**2'621.00**	109.100				
450	450	**199 038 237**	**4'409.00**	139.300				
500	500	**199 038 238**	**5'083.00**	183.500				
630	600	**199 038 251**	**Auf Anfrage**	183.500				

d (mm)	DN (mm)	d3 (mm)	D5 (mm)	H (mm)	H1 (mm)	H2 (mm)	H3 (mm)	L (mm)	L1 (mm)	L2 (mm)	L3 (mm)	L4 (mm)	Cv-Wert (Δp=1 psi) (l/min)
63	50	95	125	261	63	140	58	43	84	152	38	107	220
75	65	114	125	283	73	152	58	46	84	152	38	107	320
90	80	131	125	298	81	159	58	46	84	152	38	107	500
110	100	152	125	333	97	178	58	52	84	152	38	107	820
140	125	182	125	361	112	191	58	56	84	152	38	107	1300
160	150	209	125	383	122	203	58	56	84	152	38	107	1900
225	200	262	125	452	149	245	58	60	84	152	38	107	3330
280	250	331	250	545	203	275	67	68	106	152	52	141	5400
315	300	380	250	623	241	315	67	78	106	152	52	141	8000
355	350												

Fortsetzung nächste Seite

PF 3 39 226

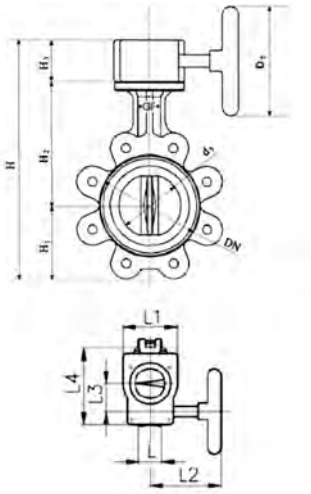

d (mm)	DN (mm)	d3 (mm)	D5 (mm)	H (mm)	H1 (mm)	H2 (mm)	H3 (mm)	L (mm)	L1 (mm)	L2 (mm)	L3 (mm)	L4 (mm)	Cv-Wert (Δp=1 psi) (l/min)
400	400												
450	450												
500	500												
630	600												

PF 3 39 226

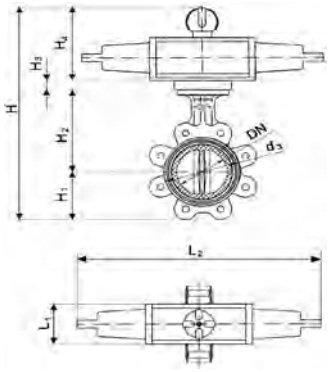

Metall - Absperrklappe Typ 038P FC (Federkraft schließend) ohne Handbetätigung Antrieb CN Teller: rostfreier Stahl

- Gehäuse: Sphäroguss GGG-40/ASTM A536, Rilsan®beschichtet, ab DN350 Epoxy® beschichtet
- ANSI Norm auf Anfrage erhältlich
- Beim Einsatz dieser Klappe als Endeinbauklappe sollen Mediumsdrücke die folgenden Werte nicht überschreiten: DN50 bis DN150 5,6bar und >DN200 3,5bar

Ausführung:

- Anschlussmasse: EN 1092 PN10, andere auf Anfrage
- Andere Manschetten-Materialien auf Anfrage

d (mm)	DN (mm)	Zoll (inch)	PN (bar)	kv-Wert (Δp=1 bar) (l/min)	Manschette: EPDM DVGW Code	CHF	Manschette: EPDM Code	CHF	Gewicht (kg)
63	50	2	16	3140	**199 038 511**	**311.00**	**199 038 252**	**301.00**	5.323
75	65	2 ½	16	4570	**199 038 512**	**322.00**	**199 038 253**	**310.00**	7.200
90	80	3	16	7140	**199 038 513**	**361.00**	**199 038 254**	**346.00**	9.210
110	100	4	16	11710	**199 038 514**	**435.00**	**199 038 255**	**415.00**	12.800
140	125	5	16	18570	**199 038 515**	**531.00**	**199 038 256**	**509.00**	17.700
160	150	6	16	27130	**199 038 516**	**649.00**	**199 038 257**	**618.00**	20.862
225	200	8	16	47130	**199 038 517**	**962.00**	**199 038 258**	**922.00**	32.080
280	250	10	16	77110	**199 038 518**	**1'581.00**	**199 038 259**	**1'507.00**	46.710
315	300	12	16	114240	**199 038 519**	**2'459.00**	**199 038 260**	**2'357.00**	67.230

d (mm)	DN (mm)	Manschette: FKM Code	CHF	Manschette: NBR Code	CHF
63	50	**199 038 265**	**386.00**	**199 038 313**	**307.00**
75	65	**199 038 266**	**409.00**	**199 038 314**	**318.00**
90	80	**199 038 267**	**454.00**	**199 038 315**	**356.00**
110	100	**199 038 268**	**558.00**	**199 038 316**	**428.00**
140	125	**199 038 269**	**691.00**	**199 038 317**	**524.00**
160	150	**199 038 270**	**843.00**	**199 038 318**	**641.00**
225	200	**199 038 271**	**1'381.00**	**199 038 319**	**950.00**
280	250	**199 038 272**	**2'349.00**	**199 038 320**	**1'561.00**
315	300	**199 038 273**	**3'404.00**		

d (mm)	DN (mm)	Stellantrieb Typ	H (mm)	H1 (mm)	H2 (mm)	H3 (mm)	H4 (mm)	L1 (mm)	L2 (mm)	Cv-Wert (Δp=1 psi) (l/min)	d3 (mm)
63	50	PA-30	321	63	140	15	103	65	272	220	95
75	65	PA-30	343	73	152	15	103	65	272	320	114
90	80	PA-35	365	81	159	12	113	72	336	500	131
110	100	PA-40	420	97	178	15	130	80	364	820	152
140	125	PA-45	455	112	191	12	140	90	403	1300	182
160	150	PA-50	487	122	203	12	150	100	418	1900	209
225	200	PA-60	580	149	245	12	174	124	497	3330	262
280	250	PA-60	672	203	275	20	174	124	497	5400	331
315	300	PA-70	774	241	315	20	198	145	652	8000	380

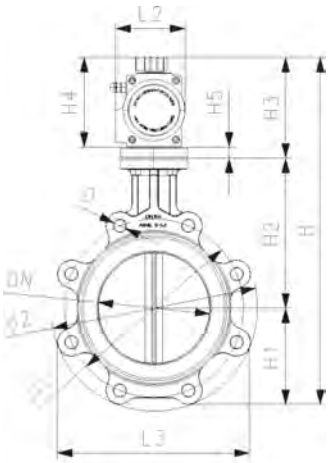

Metall - Absperrklappe Typ 038P FC (Federkraft schließend) ohne Handbetätigung Antrieb CN Teller: rostfreier Stahl

- Gehäuse: Sphäroguss GGG-40/ASTM A536, Rilsan®beschichtet, ab DN350 Epoxy® beschichtet
- ANSI Norm auf Anfrage erhältlich
- Beim Einsatz dieser Klappe als Endeinbauklappe sollen Mediumsdrücke die folgenden Werte nicht überschreiten: DN50 bis DN150 5,6bar und >DN200 3,5bar

Ausführung:

- Anschlussmasse: EN 1092 PN10, andere auf Anfrage
- Andere Manschetten-Materialien auf Anfrage

d (mm)	DN (mm)	Zoll (inch)	PN (bar)	kv-Wert (Δp=1 bar) (l/min)	Manschette: EPDM DVGW Code	CHF	Manschette: EPDM Code	CHF	Gewicht (kg)
63	50	2	10	3140	**199 038 471**	**293.00**	**199 038 121**	**286.00**	5.300
75	65	2 ½	10	4570	**199 038 472**	**304.00**	**199 038 122**	**296.00**	6.400
90	80	3	10	7140	**199 038 473**	**321.00**	**199 038 123**	**310.00**	8.100
110	100	4	10	11710	**199 038 474**	**394.00**	**199 038 124**	**381.00**	11.100
140	125	5	10	18570	**199 038 475**	**411.00**	**199 038 125**	**396.00**	12.900
160	150	6	10	27130	**199 038 476**	**623.00**	**199 038 126**	**600.00**	18.600
225	200	8	10	47130	**199 038 477**	**732.00**	**199 038 127**	**705.00**	25.400
280	250	10	10	77110	**199 038 478**	**1'657.00**	**199 038 128**	**1'604.00**	42.400
315	300	12	10	114240	**199 038 479**	**2'264.00**	**199 038 129**	**2'193.00**	64.000
355	350	14	10	143360			**199 038 145**	**6'912.00**	180.100
400	400	16	10	186700			**199 038 146**	**9'231.00**	221.100
450	450	18	10	258390			**199 038 147**	**10'925.00**	251.300
500	500	20	10	316730			**199 038 148**	**18'998.00**	295.500
630	600	24	10	431750			**199 038 149**	**33'140.00**	458.000

d (mm)	DN (mm)	Manschette: FKM Code	CHF	Manschette: NBR Code	CHF
63	50	**199 038 321**	**372.00**	**199 038 591**	**294.00**
75	65	**199 038 322**	**394.00**	**199 038 592**	**304.00**
90	80	**199 038 323**	**426.00**	**199 038 593**	**320.00**
110	100	**199 038 324**	**524.00**	**199 038 594**	**392.00**
140	125	**199 038 325**	**578.00**	**199 038 595**	**410.00**
160	150	**199 038 326**	**825.00**	**199 038 596**	**619.00**
225	200	**199 038 327**	**1'164.00**	**199 038 597**	**732.00**
280	250	**199 038 328**	**2'446.00**	**199 038 598**	**1'648.00**
315	300	**199 038 329**	**3'240.00**	**199 038 599**	**2'253.00**
355	350				
400	400				
450	450				
500	500				
630	600				

d (mm)	DN (mm)	Stellantrieb Typ	H (mm)	H1 (mm)	H2 (mm)	H3 (mm)	H4 (mm)	L1 (mm)	L2 (mm)	Cv-Wert (Δp=1 psi) (l/min)	d3 (mm)
63	50	CN63	321	63	140	15	103	65	240	220	95
75	65	CN63	343	73	152	15	103	65	240	320	114
90	80	CN63	365	81	159	12	113	72	294	500	131
110	100	CN75	420	97	178	15	130	80	320	820	152
140	125	CN75	455	112	191	12	140	90	357	1300	182
160	150	CN105	487	122	203	12	150	100	395	1900	209
225	200	CN105	580	149	245	12	174	124	487	3330	262
280	250	CN125	672	203	275	20	174	124	487	5400	331
315	300	CN140	774	241	315	20	198	145	551	8000	380
355	350	CH240									

Fortsetzung nächste Seite

PF 3 39 226

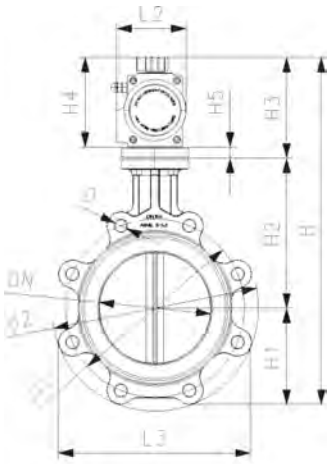

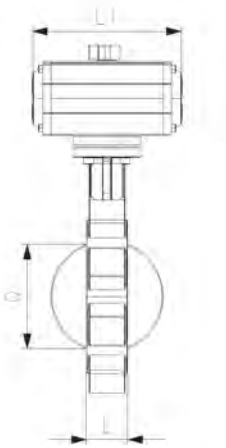

d (mm)	DN (mm)	Stellantrieb Typ	H (mm)	H1 (mm)	H2 (mm)	H3 (mm)	H4 (mm)	L1 (mm)	L2 (mm)	Cv-Wert (Δp=1 psi) (l/min)	d3 (mm)
400	400	CH270									
450	450	CHB270									
500	500	CHB350									
630	600	CHB400									

PF 3 39 226

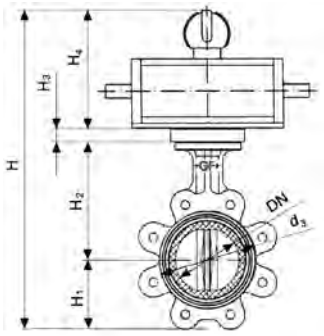

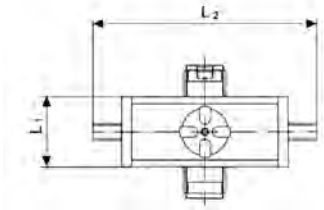

Metall - Absperrklappe Typ 038 DA (Doppelt wirkend))
ohne Handbetätigung Antrieb PA
Teller: rostfreier Stahl

- Gehäuse: Sphäroguss GGG-40/ASTM A536, Rilsan®beschichtet, ab DN350 Epoxy® beschichtet
- Beim Einsatz dieser Klappe als Endeinbauklappe sollen Mediumsdrücke die folgenden Werte nicht überschreiten: DN50 bis DN150 5,6bar und >DN200 3,5bar
- ANSI Norm auf Anfrage erhältlich

Ausführung:

- Anschlussmasse: EN 1092 PN10, andere auf Anfrage
- Andere Manschetten-Materialien auf Anfrage

d (mm)	DN (mm)	Zoll (inch)	PN (bar)	kv-Wert (Δp=1 bar) (l/min)	Manschette: EPDM DVGW Code	CHF	Manschette: EPDM Code	CHF	Gewicht (kg)
63	50	2	16	3140	**199 038 531**	**232.00**	**199 038 304**	**255.00**	5.020
75	65	2 ½	16	4570	**199 038 532**	**242.00**	**199 038 305**	**265.00**	6.220
90	80	3	16	7140	**199 038 533**	**261.00**	**199 038 306**	**277.00**	7.000
110	100	4	16	11710	**199 038 534**	**333.00**	**199 038 307**	**353.00**	9.240
140	125	5	16	18570	**199 038 535**	**372.00**	**199 038 308**	**382.00**	13.300
160	150	6	16	27130	**199 038 536**	**462.00**	**199 038 309**	**497.00**	15.160
225	200	8	16	47130	**199 038 537**	**625.00**	**199 038 310**	**644.00**	24.610
280	250	10	16	77110	**199 038 538**	**1'226.00**	**199 038 311**	**1'323.00**	39.710
315	300	12	16	114240	**199 038 539**	**1'689.00**	**199 038 312**	**1'835.00**	57.710

d (mm)	DN (mm)	Manschette: NBR Code	CHF
63	50	**199 038 570**	**230.00**
75	65	**199 038 571**	**239.00**
90	80	**199 038 572**	**258.00**
110	100	**199 038 573**	**328.00**
140	125	**199 038 574**	**367.00**
160	150	**199 038 575**	**456.00**
225	200	**199 038 576**	**618.00**
280	250	**199 038 577**	**1'210.00**
315	300	**199 038 578**	**1'668.00**

d (mm)	DN (mm)	Stellantrieb Typ	d3 (mm)	H (mm)	H1 (mm)	H2 (mm)	H3 (mm)	H4 (mm)	L1 (mm)	L2 (mm)	Cv-Wert (Δp=1 psi) (l/min)
63	50	PA-35	95	317	63	140	15	99	60	183	220
75	65	PA-35	114	339	73	152	15	99	60	183	320
90	80	PA-35	131	354	81	159	15	99	60	183	500
110	100	PA-45	152	402	97	178	15	112	72	225	820
140	125	PA-45	182	430	112	191	15	112	72	225	1300
160	150	PA-55	209	480	122	203	15	140	90	269	1900
225	200	PA-60	262	559	149	245	15	150	100	314	3330
280	250	PA-65	331	665	203	275	25	162	112	336	5400
315	300	PA-70	380	755	241	315	25	174	124	365	8000

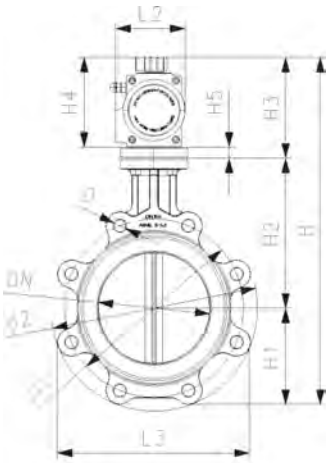

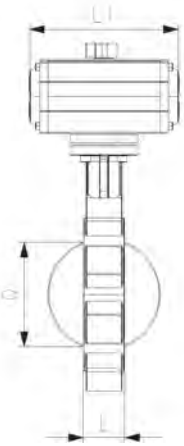

Metall - Absperrklappe Typ 038P DA (Doppelt wirkend))
ohne Handbetätigung Antrieb CN
Teller: rostfreier Stahl

- Gehäuse: Sphäroguss GGG-40/ASTM A536, Rilsan®beschichtet, ab DN350 Epoxy® beschichtet
- Beim Einsatz dieser Klappe als Endeinbauklappe sollen Mediumsdrücke die folgenden Werte nicht überschreiten: DN50 bis DN150 5,6bar und >DN200 3,5bar
- ANSI Norm auf Anfrage erhältlich

Ausführung:

- Anschlussmasse: EN 1092 PN10, andere auf Anfrage
- Andere Manschetten-Materialien auf Anfrage

d (mm)	DN (mm)	Zoll (inch)	PN (bar)	kv-Wert (Δp=1 bar) (l/min)	Manschette: EPDM DVGW Code	CHF	Manschette: EPDM Code	CHF	Gewicht (kg)
63	50	2	16	3140	**199 038 491**	**184.00**	**199 038 357**	**179.00**	5.300
75	65	2 ½	16	4570	**199 038 492**	**194.00**	**199 038 358**	**187.00**	6.400
90	80	3	16	7140	**199 038 493**	**207.00**	**199 038 359**	**199.00**	8.100
110	100	4	16	11710	**199 038 494**	**271.00**	**199 038 360**	**260.00**	11.100
140	125	5	16	18570	**199 038 495**	**300.00**	**199 038 361**	**286.00**	12.900
160	150	6	16	27130	**199 038 496**	**368.00**	**199 038 362**	**349.00**	18.600
225	200	8	16	47130	**199 038 497**	**475.00**	**199 038 363**	**451.00**	25.400
280	250	10	16	77110	**199 038 498**	**1'062.00**	**199 038 364**	**1'017.00**	42.400
315	300	12	16	114240	**199 038 499**	**1'551.00**	**199 038 365**	**1'490.00**	64.000
355	350	14	10	143360			**199 038 366**	**1'964.00**	78.000
400	400	16	10	186700			**199 038 367**	**2'438.00**	124.000
450	450	18	10	258390			**199 038 368**	**2'922.00**	156.000
500	500	20	10	316730			**199 038 369**	**3'398.00**	200.000

d (mm)	DN (mm)	Manschette: FKM Code	CHF	Manschette: NBR Code	CHF
63	50	**199 038 370**	**248.00**	**199 038 640**	**184.00**
75	65	**199 038 371**	**267.00**	**199 038 641**	**194.00**
90	80	**199 038 372**	**294.00**	**199 038 642**	**207.00**
110	100	**199 038 373**	**381.00**	**199 038 643**	**269.00**
140	125	**199 038 374**	**448.00**	**199 038 644**	**299.00**
160	150	**199 038 375**	**539.00**	**199 038 645**	**365.00**
225	200	**199 038 376**	**833.00**	**199 038 646**	**474.00**
280	250	**199 038 377**	**1'726.00**	**199 038 647**	**1'054.00**
315	300	**199 038 378**	**2'390.00**	**199 038 648**	**1'541.00**
355	350				
400	400				
450	450				
500	500				

d (mm)	DN (mm)	Stellantrieb Typ	d3 (mm)	H (mm)	H1 (mm)	H2 (mm)	H3 (mm)	H4 (mm)	L1 (mm)	L2 (mm)	Cv-Wert (Δp=1 psi) (l/min)
63	50	CN52	95	317	63	140	15	99	60	144	220
75	65	CN52	114	339	73	152	15	99	60	144	320
90	80	CN52	131	354	81	159	15	99	60	144	500
110	100	CN63	152	402	97	178	15	112	72	169	820
140	125	CN63	182	430	112	191	15	112	72	169	1300
160	150	CN75	209	480	122	203	15	140	90	212	1900
225	200	CN83	262	559	149	245	15	150	100	255	3330
280	250	CN105	331	665	203	275	25	162	112	264	5400
315	300	CN125	380	755	241	315	25	174	124	295	8000
355	350	CH240		999	291	307		393	258	646	
400	400	CH270		1090	325	342		423	292	722	
450	450	CHB270		1167	357	387		423	292	722	
500	500	CHB350		1340	381	425		534	385	866	

PF 3 39 226

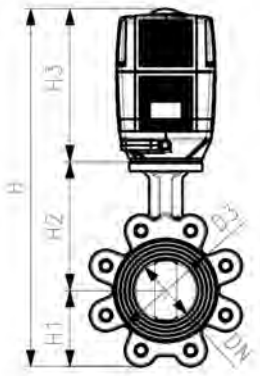

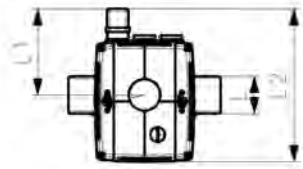

Metall - Absperrklappe Typ 038E 100-230V 50-60Hz ohne Handbetätigung Teller: Edelstahl

- Gehäuse: Sphäroguss GGG-40/ASTM A536, Rilsan®beschichtet, ab DN350 Epoxy® beschichtet
- In 24V AC/DC und/oder ANSI Norm auf Anfrage
- Beim Einsatz dieser Klappe als Endeinbauklappe sollen Mediumsdrücke die folgenden Werte nicht überschreiten: DN50 bis DN150 5,6bar und >DN200 3,5bar

* Elektrische Antriebe für höheren Nenndruck auf Anfrage

Ausführung:

- Spannung 115/230V, 50-60Hz für EA41/EA50
- Spannung 100-230V, 50-60Hz für EA-Antrieb
- Anschlussmasse: EN 1092 PN10, andere auf Anfrage
- Andere Manschetten-Materialien auf Anfrage

	d (mm)	DN (mm)	Zoll (inch)	PN (bar)	kv-Wert (Δp=1 bar) (l/min)	Manschette: EPDM DVGW Code	CHF
	63	50	2	10	3140	**199 038 749**	**675.00**
	75	65	2 ½	10	4570	**199 038 750**	**686.00**
	90	80	3	10	7140	**199 038 751**	**703.00**
	110	100	4	10	11710	**199 038 752**	**754.00**
	140	125	5	10	18570	**199 038 753**	**802.00**
	160	150	6	10	27130	**199 038 754**	**1'104.00**
	225	200	8	10	47130	**199 038 755**	**1'221.00**
*	280	250	10	6	77110	**199 038 756**	**1'843.00**
*	315	300	12	4	114240	**199 038 757**	**2'318.00**

	d (mm)	DN (mm)	Manschette: EPDM Code	CHF	Gewicht (kg)	Manschette: FKM Code	CHF
	63	50	**199 038 330**	**656.00**	6.600	**199 038 787**	**770.00**
	75	65	**199 038 331**	**664.00**	7.700	**199 038 788**	**792.00**
	90	80	**199 038 332**	**678.00**	8.200	**199 038 789**	**823.00**
	110	100	**199 038 333**	**745.00**	17.080	**199 038 790**	**930.00**
	140	125	**199 038 334**	**774.00**	18.980	**199 038 791**	**1'023.00**
	160	150	**199 038 335**	**1'068.00**	21.100	**199 038 792**	**1'320.00**
	225	200	**199 038 336**	**1'156.00**	28.000	**199 038 793**	**1'674.00**
*	280	250	**199 038 337**	**1'718.00**	45.000	**199 038 794**	**2'624.00**
*	315	300	**199 038 338**	**2'128.00**	57.710	**199 038 795**	**3'245.00**

	d (mm)	DN (mm)	Manschette: NBR Code	CHF
	63	50	**199 038 769**	**691.00**
	75	65	**199 038 770**	**700.00**
	90	80	**199 038 771**	**716.00**
	110	100	**199 038 772**	**786.00**
	140	125	**199 038 773**	**831.00**
	160	150	**199 038 774**	**1'104.00**
	225	200	**199 038 775**	**1'228.00**
*	280	250	**199 038 776**	**1'806.00**
*	315	300	**199 038 777**	**2'230.00**

	d (mm)	DN (mm)	Stellantrieb Typ	d3 (mm)	H (mm)	H1 (mm)	H2 (mm)	H3 (mm)	L (mm)	L1 (mm)	L2 (mm)	Cv-Wert (Δp=1 psi) (l/min)
	63	50	EA45	65	393	63	140	188	43	28	122	220
	75	65	EA120	114	415	73	152	188	46	28	122	320
	90	80	EA120	131	430	81	159	188	46	28	122	500
	110	100	EA120	152	333	97	178	188	52	60	220	820
	140	125	EA120	182	361	112	191	188	56	60	220	1300

Fortsetzung nächste Seite

PF 3 39 226

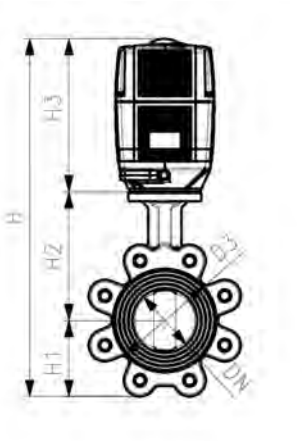

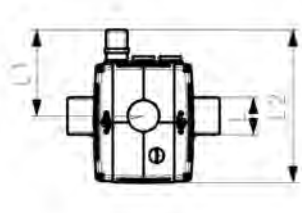

	d (mm)	DN (mm)	Stellantrieb Typ	d3 (mm)	H (mm)	H1 (mm)	H2 (mm)	H3 (mm)	L (mm)	L1 (mm)	L2 (mm)	Cv-Wert (Δp=1 psi) (l/min)
	160	150	EA250	209	383	122	203	208	56	60	220	1900
	225	200	EA250	262	452	149	245	208	60	60	220	3330
*	280	250	EA250	331	545	203	275	208	68	70	220	5400
*	315	300	EA250	380	623	241	315	208	78	70	220	8000

Zubehör
Ersatzteile Metall-Absperrklappen

PF 3 39 226

Handhebelsatz zu Typ 037M/038M

d-d (mm)	DN-DN (mm)	Zoll (inch)	Code	CHF	Gewicht (kg)
63 - 90	50 - 80	2-3	**198 803 049**	**39.70**	0.723
110 - 110	100 - 100	4-5	**198 803 050**	**39.70**	0.719
140 - 140	125 - 125	6	**198 803 051**	**40.70**	0.872
160 - 225	150 - 200	8	**198 803 052**	**40.70**	0.866
280 - 315	250 - 300	10-12	**198 806 645**	**129.00**	2.662

PF 3 39 226

Handhebelsatz mit stufenloser Feineinstellung
Zu Typ 037M/038M

d-d (mm)	DN-DN (mm)	Code	CHF	Gewicht (kg)
63 - 90	50 - 80	**198 803 384**	**143.00**	0.760
110 - 110	100 - 100	**198 803 385**	**143.00**	0.751
140 - 140	125 - 125	**198 803 386**	**144.00**	0.855
160 - 225	150 - 200	**198 803 387**	**144.00**	0.918

PF 3 39 213

Für Absperrklappe Typ 037M/038M
Endschaltereinheit mit 2 Hilfsschalter

- Ausführung in PNP, NPN, NAMUR auf Anfrage
- Endschaltereinheit und Handhebelsatz nicht inbegriffen

DN-DN (mm)	d-d (mm)	Zoll (inch)	Code	CHF	Gewicht (kg)
50 - 80	63 - 90	2-3	**198 151 341**	**391.00**	0.372
100 - 100	110 - 110	4	**198 151 342**	**391.00**	0.372
125 - 125	140 - 140	5	**198 151 343**	**431.00**	0.372
150 - 200	160 - 225	6-8	**198 151 344**	**431.00**	0.372

Zwischenelement zu Typ 037E/038E
Ohne Handbetätigung

DN-DN (mm)	d-d (mm)	Zoll (inch)	Typ	Code	CHF	PF	Gewicht (kg)
50 - 80	63 - 90	2-3	EA 31	**198 000 411**	**68.00**	3 39 226	0.114
100 - 125	110 - 140	4-5	EA 31	**198 000 412**	**68.00**	3 39 226	0.182

PF 3 39 226

Teller für Typ 037/038

d (mm)	DN (mm)	Zoll (inch)	Sphäroguss (GGG40)/ Rilsan® beschichtet Code	CHF	Gewicht (kg)	Sphäroguss (GGG40)/ Epoxy beschichtet Code	CHF	Gewicht (kg)
63	50	2	**198 806 740**	**14.60**	0.500			
75	65	2 ½	**198 806 741**	**16.80**	0.700			
90	80	3	**198 806 742**	**20.00**	0.800			
110	100	4	**198 806 743**	**23.00**	1.100			
140	125	5	**198 806 744**	**29.30**	1.500			
160	150	6	**198 806 745**	**39.70**	2.200			
225	200	8	**198 806 746**	**57.00**	3.300			
280	250	10	**198 806 747**	**112.00**	7.000			
315	300	12	**198 806 748**	**193.00**	9.000			
355	350	14				**198 808 109**	**851.00**	9.000
400	400	16				**198 808 110**	**1'037.00**	9.000
450	450	18				**198 808 111**	**1'320.00**	9.000
500	500	20				**198 808 112**	**1'646.00**	9.000
630	600	24				**198 808 113**	**3'047.00**	9.000
710	700	28				**198 808 114**	**3'890.00**	9.000
800	800	32				**198 808 115**	**8'859.00**	9.000
900	900	36				**198 808 116**	**13'781.00**	9.000
1000	1000	40				**198 808 117**	**16'734.00**	9.000
1200	1200	48				**198 808 118**	**22'862.00**	9.000

d (mm)	DN (mm)	Rostfreier Stahl (ASTM A351 - CF8M - 1.4408) Code	CHF	Gewicht (kg)	Aluminium-Bronze (ASTM B-148) Code	CHF	Gewicht (kg)
63	50	**198 806 700**	**61.00**	0.085	**198 806 920**	**61.00**	0.500
75	65	**198 806 701**	**70.00**	0.150	**198 806 921**	**70.00**	0.700
90	80	**198 806 702**	**81.00**	0.254	**198 806 922**	**81.00**	0.800
110	100	**198 806 703**	**106.00**	1.100	**198 806 923**	**106.00**	1.100
140	125	**198 806 704**	**139.00**	0.796	**198 806 924**	**139.00**	1.500
160	150	**198 806 705**	**193.00**	1.393	**198 806 925**	**193.00**	2.200
225	200	**198 806 706**	**336.00**	2.738	**198 806 926**	**336.00**	3.300
280	250	**198 806 707**	**383.00**	4.987	**198 806 927**	**383.00**	7.000
315	300	**198 806 708**	**479.00**	9.000	**198 806 928**	**479.00**	9.000
355	350	**198 808 709**	**959.00**	9.000	**198 808 929**	**Auf Anfrage**	9.000
400	400	**198 808 710**	**1'563.00**	9.000	**198 808 930**	**Auf Anfrage**	9.000
450	450	**198 808 711**	**2'160.00**	9.000	**198 808 931**	**Auf Anfrage**	9.000
500	500	**198 808 712**	**3'057.00**	9.000	**198 808 932**	**Auf Anfrage**	9.000
630	600	**198 808 713**	**4'101.00**	9.000	**198 808 933**	**Auf Anfrage**	9.000
710	700	**198 808 714**	**5'508.00**	9.000	**198 808 934**	**Auf Anfrage**	9.000
800	800	**198 808 715**	**7'556.00**	9.000	**198 808 935**	**Auf Anfrage**	9.000
900	900	**198 808 716**	**9'553.00**	9.000	**198 808 936**	**Auf Anfrage**	9.000
1000	1000	**198 808 717**	**14'570.00**	9.000	**198 808 937**	**Auf Anfrage**	9.000
1200	1200	**198 808 718**	**37'640.00**	9.000	**198 808 938**	**Auf Anfrage**	9.000

PF 3 39 226

Manschette zu Typ 037/038

d (mm)	DN (mm)	Zoll (inch)	EPDM Code	CHF	Gewicht (kg)	FKM Code	CHF	Gewicht (kg)
63	50	2	**198 806 726**	**11.80**	0.086	**198 806 713**	**110.00**	0.100
75	65	2 ½	**198 806 727**	**12.80**	0.130	**198 806 714**	**119.00**	0.200
90	80	3	**198 806 728**	**17.00**	0.160	**198 806 715**	**166.00**	0.248
110	100	4	**198 806 729**	**20.40**	0.219	**198 806 716**	**242.00**	0.372
140	125	5	**198 806 730**	**24.70**	0.321	**198 806 717**	**271.00**	0.230
160	150	6	**198 806 731**	**31.90**	0.300	**198 806 718**	**314.00**	0.701
225	200	8	**198 806 732**	**48.10**	0.596	**198 806 719**	**769.00**	1.055
280	250	10	**198 806 733**	**71.00**	0.750	**198 806 720**	**1'113.00**	0.750
315	300	12	**198 806 734**	**97.00**	1.000	**198 806 721**	**1'423.00**	1.000
355	350	14	**198 808 735**	**95.00**	1.000	**198 808 722**	**Auf Anfrage**	1.000
400	400	16	**198 808 736**	**128.00**	1.000	**198 808 723**	**Auf Anfrage**	1.000
450	450	18	**198 808 737**	**255.00**	1.000	**198 808 724**	**Auf Anfrage**	1.000
500	500	20	**198 808 738**	**422.00**	1.000	**198 808 725**	**Auf Anfrage**	1.000
630	600	24	**198 808 739**	**606.00**	1.000	**198 808 726**	**Auf Anfrage**	1.000
710	700	28	**198 808 740**	**932.00**	1.000	**198 808 727**	**Auf Anfrage**	1.000
800	800	32	**198 808 741**	**1'143.00**	1.000	**198 808 728**	**Auf Anfrage**	1.000
900	900	36	**198 808 742**	**1'264.00**	1.000	**198 808 729**	**Auf Anfrage**	1.000
1000	1000	40	**198 808 743**	**1'585.00**	1.000	**198 808 730**	**Auf Anfrage**	1.000
1200	1200	48	**198 808 744**	**3'319.00**	1.000	**198 808 731**	**Auf Anfrage**	1.000

d (mm)	DN (mm)	CSM Code	CHF	Gewicht (kg)	NBR Code	CHF	Gewicht (kg)
63	50	**198 806 854**	**15.80**	0.100	**198 806 937**	**13.70**	0.100
75	65	**198 806 855**	**17.70**	0.130	**198 806 938**	**15.80**	0.130
90	80	**198 806 856**	**24.10**	0.150	**198 806 939**	**20.00**	0.150
110	100	**198 806 857**	**27.20**	0.200	**198 806 940**	**24.10**	0.232
140	125	**198 806 858**	**35.60**	0.230	**198 806 941**	**30.50**	0.230
160	150	**198 806 859**	**46.00**	0.300	**198 806 942**	**38.60**	0.300
225	200	**198 806 860**	**69.00**	0.500	**198 806 943**	**59.00**	0.500
280	250	**198 806 861**	**110.00**	0.750	**198 806 944**	**91.00**	0.750
315	300	**198 806 862**	**149.00**	1.000	**198 806 945**	**124.00**	1.000
355	350						
400	400						
450	450						
500	500						
630	600						
710	700						
800	800						
900	900						
1000	1000						
1200	1200						

PF 3 39 226

Achse zu Typ 037/038

Ausführung:

- Bis DN300 vierkannt, ab DN350 zweiflach

d (mm)	Zoll (inch)	DN (mm)	Rostfreier Stahl AISI 420 / V2A Code	CHF	Gewicht (kg)	Rostfreier Stahl AISI 316 / V4A Code	CHF	Gewicht (kg)
63	2	50	**198 806 780**	**27.70**	0.180	**198 806 790**	**41.70**	0.180
75	2 ½	65	**198 806 781**	**28.70**	0.250	**198 806 791**	**42.60**	0.250
90	3	80	**198 806 782**	**29.80**	0.280	**198 806 792**	**43.70**	0.280
110	4	100	**198 806 783**	**38.30**	0.430	**198 806 793**	**59.00**	0.430
140	5	125	**198 806 784**	**41.70**	0.560	**198 806 794**	**64.00**	0.560
160	6	150	**198 806 785**	**59.00**	0.820	**198 806 795**	**87.00**	0.820
225	8	200	**198 806 786**	**62.00**	1.220	**198 806 796**	**93.00**	1.220
280	10	250	**198 806 787**	**115.00**	2.500	**198 806 797**	**170.00**	2.500
315	12	300	**198 806 788**	**122.00**	3.200	**198 806 798**	**180.00**	3.200
355	14	350	**198 808 789**	**Auf Anfrage**	3.200	**198 808 799**	**Auf Anfrage**	3.200
400	16	400	**198 808 790**	**Auf Anfrage**	3.200	**198 808 800**	**Auf Anfrage**	3.200
450	18	450	**198 808 791**	**Auf Anfrage**	3.200	**198 808 801**	**Auf Anfrage**	3.200
500	20	500	**198 808 792**	**Auf Anfrage**	3.200	**198 808 802**	**Auf Anfrage**	3.200
630	24	600	**198 808 793**	**Auf Anfrage**	3.200	**198 808 803**	**Auf Anfrage**	3.200
710	28	700	**198 808 794**	**Auf Anfrage**	3.200	**198 808 804**	**Auf Anfrage**	3.200
800	32	800	**198 808 795**	**Auf Anfrage**	3.200	**198 808 805**	**Auf Anfrage**	3.200
900	36	900	**198 808 796**	**Auf Anfrage**	3.200	**198 808 806**	**Auf Anfrage**	3.200
1000	40	1000	**198 808 797**	**Auf Anfrage**	3.200	**198 808 807**	**Auf Anfrage**	3.200
1200	48	1200	**198 808 798**	**Auf Anfrage**	3.200	**198 808 808**	**Auf Anfrage**	3.200

Sortiment

Rohrklemmen Tragschalen

Rohrklemmen und Tragschalen		Seite
	Rohrklemmen	798
	Tragschalen	801

Rohrklemmen

PF 2 30 162

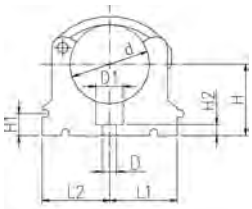

KLIP-IT Rohrklemme Typ 061 PP metrisch

Ausführung:

- Material: Halter und Bügel aus PP schwarz, UV-beständig
- d16 - d63: Höhe auf Kugelhahn Typ 546 und Typ 543 abgestimmt
- **Mindestbestellmenge: Standardpackung SP**

d (mm)	d (inch)	Code	CHF	Gewicht (kg)	D (mm)	D1 (mm)	H (mm)	H1 (mm)	H2 (mm)	H3 (mm)	L1 (mm)	L2 (mm)	SC
10		**167 061 003**	**1.50**	0.003	5	8	20	10	6	12	11	14	M4
12		**167 061 004**	**1.50**	0.003	5	8	21	10	6	12	11	14	M5
16		**167 061 035**	**1.60**	0.007	6	11	27	10	6	16	14	17	M5
20		**167 061 036**	**1.70**	0.007	6	11	27	10	6	16	17	19	M5
25		**167 061 037**	**2.00**	0.009	6	11	30	10	6	16	19	22	M5
32		**167 061 038**	**2.20**	0.012	6	11	36	10	6	16	24	27	M5
40		**167 061 039**	**3.60**	0.027	7	14	44	10	7	22	34	34	M6
50		**167 061 040**	**3.90**	0.031	7	14	51	10	7	22	37	37	M6
63		**167 061 041**	**4.50**	0.052	9	17	64	10	10	25	45	45	M8
75	2 ½	**167 061 012**	**10.70**	0.057	9	17	58	10	10	25	52	52	M8
90	3	**167 061 013**	**13.10**	0.092	9	17	65	10	10	28	65	65	M8
110	4	**167 061 014**	**15.60**	0.117	9	17	75	10	10	28	79	79	M8
125		**167 061 015**	**20.90**	0.180	9	17	90	10	10	32	88	88	M8
140	5	**167 061 016**	**23.90**	0.224	9	17	110	10	10	32	98	98	M8
160		**167 061 017**	**29.60**	0.242	9	17	108	10	10	32	109	109	M8

PF 2 30 162

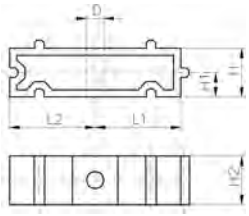

KLIP-IT Distanzhalter Typ 061 PP

Ausführung:

- Passend zu Rohrklemme Typ 061/061H, PP schwarz, UV-beständig
- **Mindestbestellmenge: Standardpackung SP**

d (mm)	Zoll (inch)	Code	CHF	Gewicht (kg)	D (mm)	L1 (mm)	L2 (mm)	H (mm)	H1 (mm)	H2 (mm)	SC
10 - 12	⅛ - ¼	**167 061 153**	**1.10**	0.003	5	11	14	20	10	12	M4
16	⅜	**167 061 155**	**1.10**	0.005	6	14	17	20	10	16	M5
20	½	**167 061 156**	**1.10**	0.005	6	17	19	20	10	16	M5
25	¾	**167 061 157**	**1.20**	0.007	6	19	22	20	10	16	M5
32	1	**167 061 158**	**1.60**	0.006	6	24	27	20	10	16	M5
40	1 ¼	**167 061 159**	**1.90**	0.015	7	34	34	20	10	22	M6
50	1 ½	**167 061 160**	**2.40**	0.017	7	37	37	20	10	22	M6
63	2	**167 061 161**	**3.30**	0.020	9	45	45	20	10	25	M8
75	2 ½	**167 061 162**	**4.70**	0.027	9	52	52	20	10	25	M8
90	3	**167 061 163**	**5.90**	0.039	9	65	65	20	10	28	M8
110	4	**167 061 164**	**7.80**	0.048	9	79	79	20	10	28	M8
125	4 ½	**167 061 165**	**10.90**	0.059	9	88	88	20	10	32	M8
140	5	**167 061 166**	**11.90**	0.065	9	98	98	20	10	32	M8
160	6	**167 061 167**	**14.90**	0.071	9	109	109	20	10	32	M8

PF 2 30 162

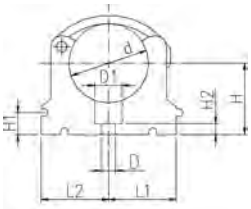

KLIP-IT Rohrklemme Typ 061 PE metrisch

Ausführung:

- Material: Halter aus PE, Bügel aus PP schwarz, Schrauben verzinkt
- **Mindestbestellmenge: Standardpackung SP**
- Höhe nicht auf KH 546 und 543 abgestimmt. Verwenden Sie Distanzhalter 73 06 11.

d (mm)	Code	CHF	Gewicht (kg)	D (mm)	D1 (mm)	L1 (mm)	L2 (mm)	H (mm)	H1 (mm)	H2 (mm)	H3 (mm)	SC
10	**173 061 003**	**1.50**	0.003	5	8	11	14	20	10	6	12	M4
12	**173 061 004**	**1.50**	0.006	5	8	11	14	21	10	6	12	M5
16	**173 061 005**	**1.50**	0.006	6	11	14	17	23	10	6	16	M5
20	**173 061 006**	**1.60**	0.007	6	11	17	19	25	10	6	16	M5
25	**173 061 007**	**1.90**	0.009	6	11	19	22	28	10	6	16	M5
32	**173 061 008**	**2.10**	0.011	6	11	24	27	31	10	6	16	M5
40	**173 061 009**	**3.40**	0.026	7	14	34	34	35	10	7	22	M6
50	**173 061 010**	**3.80**	0.028	7	14	37	37	40	10	7	22	M6
63	**173 061 011**	**4.40**	0.047	9	17	45	45	52	10	10	25	M8
75	**173 061 012**	**10.70**	0.061	9	17	52	52	58	10	10	25	M8
90	**173 061 013**	**13.10**	0.098	9	17	65	65	65	10	10	28	M8
110	**173 061 014**	**15.60**	0.125	9	17	79	79	75	10	10	28	M8
125	**173 061 015**	**20.90**	0.194	9	17	88	88	90	10	10	32	M8
140	**173 061 016**	**23.90**	0.243	9	17	98	98	110	10	10	32	M8
160	**173 061 017**	**29.60**	0.254	9	17	109	109	108	10	10	32	M8

PF 2 30 162

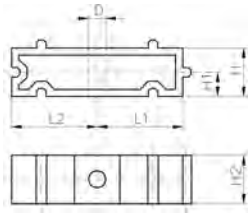

KLIP-IT Distanzhalter Typ 061 PE

Ausführung:

- **Mindestbestellmenge: Standardpackung SP**
- Passend zu Rohrklemme Typ 061/061H, PE schwarz, UV-beständig

d (mm)	Zoll (inch)	Code	CHF	Gewicht (kg)	D (mm)	L1 (mm)	L2 (mm)	H (mm)	H1 (mm)	H2 (mm)	SC
	1/8-1/4	**173 061 153**	**1.10**	0.003	5	11	14	20	10	12	M4
16	3/8	**173 061 155**	**1.10**	0.005	6	14	17	20	10	16	M5
20	1/2	**173 061 156**	**1.10**	0.005	6	17	19	20	10	16	M5
25	3/4	**173 061 157**	**1.20**	0.006	6	19	22	20	10	16	M5
32	1	**173 061 158**	**1.60**	0.008	6	24	27	20	10	16	M5
40	1 1/4	**173 061 159**	**1.90**	0.016	7	34	34	20	10	22	M6
50	1 1/2	**173 061 160**	**2.40**	0.017	7	37	37	20	10	22	M6
63	2	**173 061 161**	**3.30**	0.025	9	45	45	20	10	25	M8
75	2 1/2	**173 061 162**	**4.70**	0.027	9	52	52	20	10	25	M8
90	3	**173 061 163**	**5.90**	0.040	9	65	65	20	10	28	M8
110	4	**173 061 164**	**7.80**	0.050	9	79	79	20	10	28	M8
125	4 1/2	**173 061 165**	**10.90**	0.059	9	88	88	20	10	32	M8
140	5	**173 061 166**	**11.90**	0.065	9	98	98	20	10	32	M8
160	6	**173 061 167**	**14.90**	0.078	9	109	109	20	10	32	M8

PF 2 30 162

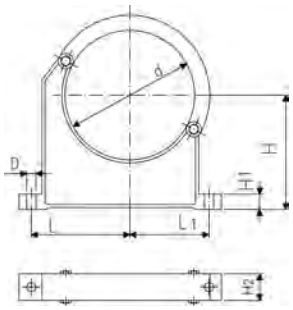

Rohrklemme Typ 060 PP metrisch

Ausführung:

- Material: Halter und Bügel aus PP schwarz, UV-beständig
- **Mindestbestellmenge: Standardpackung SP (10 Stück)**
- Selbständiges Öffnen des Bügels nicht möglich
- Halter und Bügel sind lose verpackt.
- Rohrleitungen mit Flanschen können direkt montiert werden

d (mm)	Code	CHF	Gewicht (kg)	D (mm)	L (mm)	L1 (mm)	H (mm)	H1 (mm)	H2 (mm)	SC
90	**167 060 038**	**13.80**	0.144	9	89	71	105	15	33	M 8
110	**167 060 039**	**16.30**	0.158	9	94	80	115	15	33	M 8
125	**167 060 040**	**22.50**	0.249	11	116	91	130	20	35	M10
140	**167 060 041**	**27.10**	0.260	11	121	98	130	20	35	M10
160	**167 060 042**	**31.00**	0.296	11	131	107	148	20	35	M10
180	**167 060 043**	**33.50**	0.327	11	143	115	163	20	35	M10
200	**167 060 019**	**46.00**	0.539	13	152	120	175	25	39	M12
225	**167 060 020**	**54.00**	0.178	13	165	132	175	25	39	M12
250	**167 060 021**	**69.00**	0.657	13	183	143	200	25	39	M12
280	**167 060 022**	**79.00**	0.212	13	198	156	200	25	39	M12
315	**167 060 023**	**88.00**	0.805	13	219	172	225	25	39	M12
355	**167 060 024**	**97.00**	1.251	17	275	209	258	30	50	M16
400	**167 060 025**	**105.00**	1.031	17	300	228	288	30	50	M16

Tragschalen

PF 2 77 388

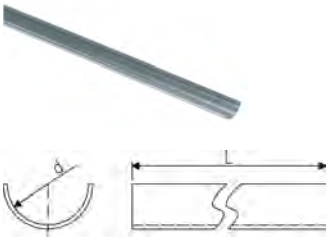

Clip-Tragschalen, verzinkt

Ausführung:

- Lieferlänge 3m

d (mm)	Code	CHF	Gewicht (kg)	L (mm)
20	**700 649 934**	**4.50**	0.127	3000
25	**700 649 935**	**6.20**	0.160	3000
32	**700 649 936**	**7.20**	0.200	3000

PF 2 77 388

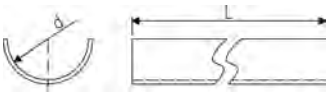

Tragschalen, schwarz lackiert

Ausführung:

- Aussen schwarz lackiert
- Lieferlänge 3m

d (mm)	Code	CHF	Gewicht (kg)	L (mm)
40	**766 106 011**	**10.60**	0.360	3000
50	**766 106 012**	**11.70**	0.426	3000
56	**766 106 013**	**13.00**	0.480	3000
63	**766 106 014**	**14.30**	0.180	3000
75	**766 106 015**	**15.30**	0.708	3000
90	**766 106 016**	**17.30**	0.852	3000
110	**766 106 017**	**19.90**	0.972	3000
125	**766 106 018**	**22.90**	1.200	3000
160	**766 106 019**	**28.50**	1.500	3000

PF 2 77 388

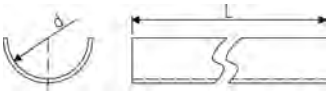

Tragschalen, Cr-Ni Stahl V2A 0,8 mm

Ausführung:

- Aussen schwarz lackiert
- Lieferlänge 3m

d (mm)	Code	CHF	Gewicht (kg)	L (mm)
20	**700 645 210**	**17.70**	0.189	3000
25	**700 645 211**	**18.40**	0.256	3000
32	**700 645 212**	**18.00**	0.400	3000
40	**700 645 213**	**20.50**	0.400	3000
50	**700 645 214**	**22.00**	0.454	3000
63	**700 645 215**	**25.60**	0.400	3000

PF 2 31 158

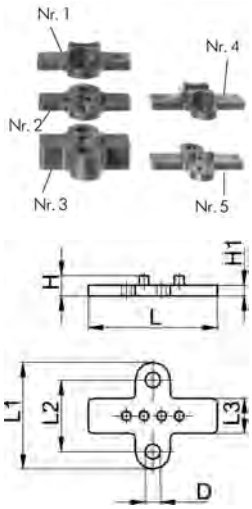

Montageplatte PP

- Für Membranventile der 5er und 3er Serie

d-d (mm)	Zoll (inch)	DN-DN (mm)	Platte Nr.	Code	CHF	Gewicht (kg)
20 - 32	1/2 -1	15 - 25	1	**167 480 422**	**6.50**	0.005
20 - 32	1/2 -1	15 - 25	2	**167 480 423**	**6.50**	0.004
20 - 32	1/2 -1	15 - 25	3	**167 480 424**	**6.50**	0.012
40 - 63	1 1/4 -2	32 - 50	4	**167 480 425**	**6.50**	0.018
40 - 63	1 1/4 -2	32 - 50	5	**167 480 426**	**6.50**	0.008

d-d (mm)	Zoll (inch)	D (mm)	H (mm)	H1 (mm)	L (mm)	L1 (mm)	L2 (mm)	L3 (mm)
20 - 32	1/2 -1	8	11	5	47	42	25	17
20 - 32	1/2 -1	8	7	4	47	42	25	17
20 - 32	1/2 -1	8	17	14	47	42	25	17
40 - 63	1 1/4 -2	10	17	7	80	67	45	22
40 - 63	1 1/4 -2	10	13	7	80	67	45	22

Sortiment

Zubehör für Automatik-armaturen / AS-Interface

Zubehör für Automatikarmaturen / AS-Interface		Seite
	Übersicht Zubehör elektrische und pneumatische Armaturen	806
	Zubehör für elektrische und pneumatische Armaturen	808
	Zubehör für elektrische und pneumatische Absperrklappen	815
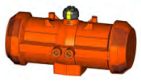	Zubehör für pneumatische Kugelhähne und Absperrklappen	817
	Zubehör Membranventile	831
	Digitale elektropneumatische Stellungsregler für Hub- und Schwenkantriebe	836
	Vorsteuer-Magnetventile	838
	Vorsteuer-Magnetventil Typ PV 2000	842
	Montageelemente	845
	AS-Interface	846

Übersicht Zubehör elektrische und pneumatische Armaturen

	Kugelhahn Typ 127	Kugelhahn Typ 179/180/181	Kugelhahn Typ 230/231/232 DN 10-50	Kugelhahn Typ 230/231/232 DN 65-150	3-Weg Kugelhahn Typ 167/168/169	3-Weg Kugelhahn Typ 285	Absperrklappe Typ 145	Absperrklappe Typ 146	Absperrklappe Typ 240	Absperrklappe Typ 243
Rückstelleinheit inkl. Akku 199 190 610	✓									
Rückstelleinheit für externe Speisung 199 190 611	✓									
Stellungsregler 199 190 603		✓			✓		✓	✓		
Überwachungskarte 199 190 602		✓			✓		✓	✓		
Rückstelleinheit inkl. Akku 199 190 601		✓			✓		✓	✓		
Rückstelleinheit für externe Speisung 199 190 604		✓			✓		✓	✓		
Profibus DP Karte 199 190 605		✓			✓		✓	✓		
Anschlussplatte NAMUR 199 190 378			✓			✓				
Anschlussplatte NAMUR 199 190 275				✓					✓	✓
Vorsteuer-Magnetventil Typ PV 94			✓			✓				
Vorsteuer-Magnetventil Typ PV 95				✓					✓	✓
Vorsteuer-Magnetventil 5/2 Wege			✓ doppelt wirkend	✓ doppelt wirkend		✓ doppelt wirkend			✓ doppelt wirkend	✓ doppelt wirkend
Rückmelder ER 90 AgNi 700 254 500			✓	✓		✓			✓	✓
Rückmelder ER 90 PNP 700 254 501			✓	✓		✓			✓	✓
Endschaltereinheit Ag/Ni 200 010 117			✓	✓		✓			✓	✓
Endschaltereinheit Au 200 010 118			✓	✓		✓			✓	✓
Endschaltereinheit PNP 200 010 119			✓	✓		✓			✓	✓
Endschaltereinheit Namur 200 010 295			✓	✓		✓			✓	✓
Endschaltereinheit Ag/Ni 199 190 282			✓	✓		✓			✓	✓
Endschaltereinheit Au 199 190 287			✓	✓		✓			✓	✓
Endschaltereinheit PNP 199 190 284			✓	✓		✓			✓	✓
Endschaltereinheit NPN 199 190 283			✓	✓		✓			✓	✓
Endschaltereinheit Namur Exi (eigensicher) 199 190 285			✓	✓		✓			✓	✓
Endschaltereinheit Eexd 199 190 286			✓	✓		✓			✓	✓
Digitaler elektropneumatischer Stellungsregler DSR500-3 199 190 108 u. -577			✓ Nur FC u. FO (FO nur Werksmontage)	✓ Nur FC u. FO (FO nur Werksmontage)		✓ Nur FC u. FO (FO nur Werksmontage)			✓ Nur FC u. FO (FO nur Werksmontage)	✓ Nur FC u. FO (FO nur Werksmontage)
Digitaler elektropneumatischer Stellungsregler DSR400-3 200 010 350			✓	✓		✓			✓	✓

Übersicht Zubehör elektrische und pneumatische Armaturen

	Diastar Six	Diastar Ten FC DN 15-50	Diastar Sixteen FC DN15-50	Diastar Ten FO DN15-50	Diastar Ten DA DN15-50	Diastar 025 FC/FO DN65-150	Diastar 025 DA DN65-150
Anschlussplatte NAMUR 199 190 378		✓ DN 15-32	✓ DN 15-25	✓ DN 15-32	✓ DN 15-32		
Anschlussplatte NAMUR 199 190 379		✓ DN 40-50	✓ DN 32-50	✓ DN 40-50	✓ DN 40-50		
Vorsteuer-Magnetventil Typ PV 94	✓	✓	✓	✓	✓		
Vorsteuer-Magnetventil Typ PV 95						✓	
Vorsteuer-Magnetventil 5/2 Wege					✓		✓
Rückmelder ER 52-1 AG/Ni 199 190 305		✓	✓	✓	✓		
Rückmelder ER 53-1 Ag/Ni 199 190 293						✓	✓
Rückmelder ER 52-2 Au 199 190 306		✓	✓	✓	✓		
Rückmelder ER 53-2 Au 199 190 297						✓	✓
Rückmelder ER 52-4 PNP 199 190 308		✓	✓	✓	✓		
Rückmelder ER 53-4 PNP 199 190 295						✓	✓
Rückmelder ER 52-3 PNP 199 190 307		✓	✓	✓	✓		
Rückmelder ER 53-3 PNP 199 190 294						✓	✓
Rückmelder ER 53-5 Namur Eexi 199 190 309		✓	✓	✓	✓		
Rückmelder ER 53-5 Namur Eexi 199 190 296						✓	✓
Rückmelder ER 53-6 Namur Eexi 199 190 405		✓	✓	✓	✓		
Rückmelder ER 53-6 Eexd 199 190 298						✓	✓
Rückmelder ER 55-1 Reedkontakt 199 190 462		✓	✓	✓	✓		
Rückmelder ER 55-2 Reedkontakt 199 190 464						✓	✓
Digitaler elektropneumatischer Stellungsregler DSR500-1 199 190 001 u. -575		✓ DN 15-50	✓ DN 15-50	✓ DN 15-50 (nur Werksmontage)			
Digitaler elektropneumatischer Stellungsregler DSR500-2 199 190 029 u. -576						✓ DN 15-50 (Ww FO nur Werksmontage)	
Digitaler elektropneumatischer Stellungsregler DSR400-1 200 010 232		✓ DN 15	✓ DN 15	✓ DN 15			
Digitaler elektropneumatischer Stellungsregler DSR400-2 200 010 364, -365, -366		✓ DN 20-50	✓ DN 20-50	✓ DN 20-50			

Zubehör für elektrische und pneumatische Armaturen

PF 3 46 251

Elektrischer Antrieb Typ EA15/25/45/120/250

Ausführung:

- Heizung integriert, Rückmeldung Auf/Zu/Mitte
- Alle: einstellbare Heizung, 7-Segment Fehler LED; LED Statusrückmeldung
- EA15: Ansteuerung und Rückmeldung Auf/Zu
- EA25 - 250: Ansteuerung Auf/Zu/Mitte; Rückmeldung Auf/Zu/Mitte Betriebsbereit

Option:

- Alle: Rückstelleinheit mit integrierter Batterie; EA25 - 250: Überwachungskarte; Stellungsregler, Feldbusanbindung

*mit Adapter 198 000 587 F05 /SW 11, 198 204 057 F05 / SW 14

Antrieb	Spannung	Torque nominal	Torque maximal	Interfaces	Code	CHF
EA15	100 -230V AC	10 Nm	20 Nm	F05* (WS 11/14)	**198 153 180**	**420.00**
EA15	24V AC/DC	10 Nm	20 Nm	F05* (WS 11/14)	**198 153 181**	**420.00**
EA25	100 -230V AC	10 Nm	25 Nm	F05* (WS 11/14)	**198 153 182**	**735.00**
EA25	24V AC/DC	10 Nm	25 Nm	F05* (WS 11/14)	**198 153 183**	**735.00**
EA45	100 -230V AC	20 Nm	45 Nm	F05* (WS 11/14)	**198 153 184**	**896.00**
EA45	24V AC/DC	20 Nm	45 Nm	F05* (WS 11/14)	**198 153 185**	**896.00**
EA120	100 -230V AC	60 Nm	120 Nm	F07 (WS17)	**198 153 186**	**1'075.00**
EA120	24V AC/DC	60 Nm	120 Nm	F07 (WS17)	**198 153 187**	**1'075.00**
EA250	100 -230V AC	100 Nm	250 Nm	F07 (WS17)	**198 153 188**	**1'434.00**
EA250	24V AC/DC	100 Nm	250 Nm	F07 (WS17)	**198 153 189**	**1'434.00**

Antrieb	H1 (mm)	H2 (mm)	L1 (mm)	L2 (mm)	L3 (mm)	L4 (mm)	L5 (mm)	L6 (mm)	L7 (mm)	L8 (mm)	L9 (mm)
EA15	137	158	122	83.0	77	64.3	122	16	49		33
EA15	137	158	122	83.0	77	64.3	122	16	49		33
EA25	167	188	150	82.5	107	64.3	122	16	49	33	33
EA25	167	188	150	82.5	107	64.3	122	16	49	33	33
EA45	167	188	150	82.5	107	64.3	122	16	49	33	33
EA45	167	188	150	82.5	107	64.3	122	16	49	33	33
EA120	190	212	150	82.5	107	64.3	122	16	49	33	33
EA120	190	212	150	82.5	107	64.3	122	16	49	33	33
EA250	200	221	150	82.5	107	64.3	122	16	49	33	33
EA250	200	221	150	82.5	107	64.3	122	16	49	33	33

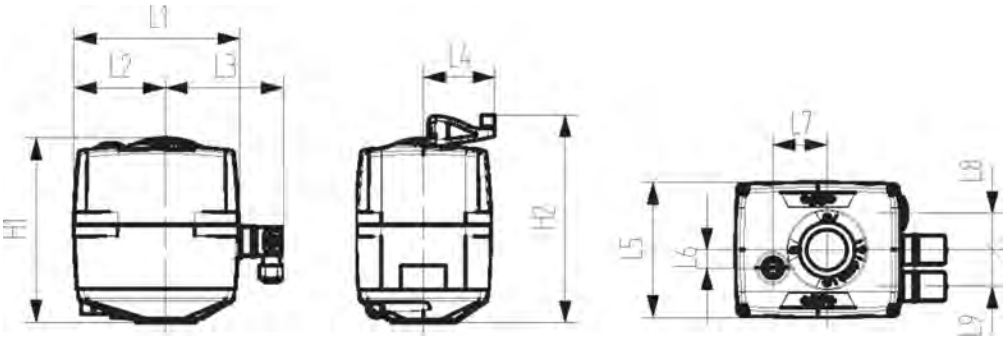

PF 3 46 251

Zubehör zu elektrischen Antrieben Typ 15/25/45/120/250

Ausführung:

- Alle Zubehörteile können nachgerüstet werden zu elektrischen Antrieben der selben Generation
- Zubehör kompatibel mit 100-230V und 24V Version

Material	Bezeichnung	EA25-250 Code	CHF
Rückstelleinheit integriert	Bewegt Antrieb in vordefinierte Sicherheitsposition bei Spannungsausfall, integrierter Akku	**199 190 601**	**342.00**
Rückstelleinheit für externe Speisung	Bewegt Antrieb in vordefinierte Sicherheitsposition bei Spannungsausfall	**199 190 604**	**171.00**
Stellungsregler	Überwachungskarte 4-20mA oder 0-10V Eingangssignal und 4-20mA Rückmeldesignal	**199 190 603**	**544.00**
Überwachungskarte	Parameter Überwachung. Generiert einen Alarm bei Erreichen der eingestellten Werte. Verhindert Druckschläge oder meldet Wartungszeitpunkt für das Ventil.	**199 190 602**	**260.00**
Profibus DP	Ermöglicht die Integration in ein Profibus DP-V0 Netzwerk	**199 190 605**	**793.00**
Diagnose Tool	Ermöglicht Datenauslesung von der Hauptplatine für Diagnosezwecke		**Auf Anfrage**
EA Demobox	Demo Box für elektrische Antriebe Typ EA15/25/45/120/250 als auch für die Typen EA11/21/31/42 Umschaltbar 24V / 100-230V Ansteuerung Auf/ Zu/ Mitte; Anzeige für Feedback Endposition / betriebsbereit		**Auf Anfrage**

Material	EA15 Code	CHF	EA15-250 Code	CHF
Rückstelleinheit integriert	**199 190 610**	**342.00**		**Auf Anfrage**
Rückstelleinheit für externe Speisung	**199 190 611**	**171.00**		**Auf Anfrage**
Stellungsregler		**Auf Anfrage**		**Auf Anfrage**
Überwachungskarte		**Auf Anfrage**		**Auf Anfrage**
Profibus DP		**Auf Anfrage**		**Auf Anfrage**
Diagnose Tool		**Auf Anfrage**	**199 190 600**	**595.00**
EA Demobox		**Auf Anfrage**	**199 190 607**	**801.00**

PF 3 39 211

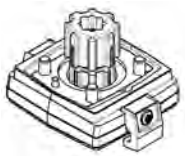

Adapterbausatz inkl. Kupplungsstück
Für Stellantrieb elektrisch TYP EA15 - EA25
Pneumatisch PA11/PA21
Zu Typ 546

d-d (mm)	DN-DN (mm)	Zoll (inch)	Code	CHF	Gewicht (kg)
16 - 20	10 - 15	⅜ - ½	**198 150 556**	**14.90**	0.128
25 - 32	20 - 25	¾ - 1	**198 150 557**	**14.90**	0.136
40 - 50	32 - 40	1 ¼ - 1 ½	**198 150 558**	**14.90**	0.120
- - 63	- - 50	2	**198 150 559**	**14.90**	0.140

PF 3 39 644

Zwischenelement
(Schrauben/Distanzstücke/Reduzierhülse)
Für Antrieb EA31
Zu Typ 546

d-d (mm)	DN-DN (mm)	Code	CHF	Gewicht (kg)
75 - 90	65 - 80	**198 000 601**	**37.80**	0.102
- - 110	- - 100	**198 000 602**	**37.80**	0.111

PF 2 31 798

DN10/15 - 50

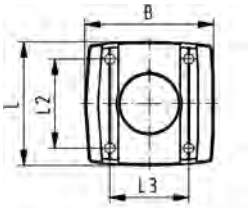

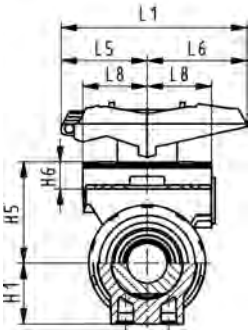

Multifunktions-Modul (I02) PP-GF
Modul leer

Ausführung:

- Zubehör zum Kugelhahn Typ 546
- Zwischenelement für Stellenantriebe
- Für Betätigung mit Hebel muss Multifunktionshebel separat bestellt werden
- Inklusive Schrauben zur Befestigung des Modules und Kupplungstückes aus rostfreiem Stahl (V2A) für die Dimension DN65-100
- Das Multifunktionsmodul der Dim. d75 - d110 besitzt einen Kopfflansch F07 gemäss EN ISO 5211.

d-d (mm)	Zoll (inch)	DN-DN (mm)	Code	CHF	Gewicht (kg)
16 - 20	⅜ - ½	10 - 15	**167 482 680**	**13.80**	0.069
25 - 32	¾ - 1	20 - 25	**167 482 681**	**13.80**	0.149
40 - 50	1 ¼ - 1 ½	32 - 40	**167 482 682**	**24.10**	0.168
63	2	50	**167 482 683**	**27.50**	0.209
75 - 90	2 ½ - 3	65 - 80	**167 482 684**	**93.00**	0.379
110	4	100	**167 482 685**	**117.00**	0.607

d-d (mm)	B (mm)	H1 (mm)	H5 (mm)	H6 (mm)	L (mm)	L1 (mm)	L2 (mm)	L3 (mm)	L5 (mm)	L6 (mm)	L8 (mm)
16 - 20	67	27	50	17	72	87	54	40	42	45	34
25 - 32	75	30	53	16	72	108	52	46	50	58	38
40 - 50	81	44	72	16	80	140	60	50	66	75	41
63	91	64	94	19	93	165	68	65	78	87	46
75 - 90	90	85	157	23	85	270			64	206	
110	106	123	175	23	97	320			64	256	

PF 2 31 798

DN10/15 - 50

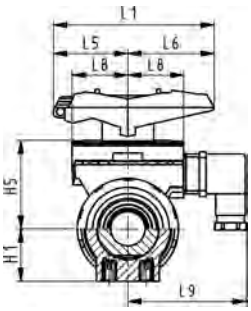

Multifunktions-Modul (I03) PP-GF
Mit mechanischen Endschaltern Ag Ni

Ausführung:

- Zubehör zum Kugelhahn Typ 546
- Zwischenelement für Stellenantriebe
- Für Betätigung mit Hebel muss Multifunktionshebel separat bestellt werden
- Inklusive Gerätestecker 3P+E / Schutzart: IP65
- Inklusive Schrauben zur Befestigung des Modules und Kupplungstückes aus rostfreiem Stahl (V2A) für die Dimension DN65-100
- Schaltertyp Crouzet Type 83 181

DN-DN (mm)	d-d (mm)	Zoll (inch)	Code	CHF	Gewicht (kg)
10 - 15	16 - 20	⅜ - ½	**167 482 626**	**171.00**	0.104
20 - 25	25 - 32	¾ - 1	**167 482 627**	**183.00**	0.118
32 - 40	40 - 50	1 ¼ - 1 ½	**167 482 628**	**226.00**	0.140
- - 50	- - 63	2	**167 482 629**	**238.00**	0.257
65 - 80	75 - 90	2 ½ - 3	**167 482 630**	**314.00**	0.478
- - 100	- - 110	4	**167 482 631**	**358.00**	0.480

H1 (mm)	H5 (mm)	L1 (mm)	L5 (mm)	L6 (mm)	L8 (mm)	L9 (mm)
27	50	87	42	45	34	73
30	53	108	50	58	38	77
44	72	140	66	75	41	80
64	94	165	78	87	46	85
85	157	270	64	206		
123	175	320	64	256		

PF 2 31 798

DN10/15 - 50

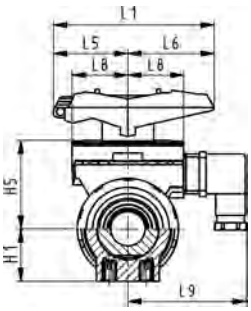

Multifunktions-Modul (I04) PP-GF
Mit mechanischen Endschaltern Au

Ausführung:

- Zubehör zum Kugelhahn Typ 546
- Zwischenelement für Stellenantriebe
- Für Betätigung mit Hebel muss Multifunktionshebel separat bestellt werden
- Inklusive Gerätestecker 3P+E / Schutzart: IP65
- Inklusive Schrauben zur Befestigung des Modules und Kupplungstückes aus rostfreiem Stahl (V2A) für die Dimension DN65-100
- Schaltertyp Crouzet Type 83 181

DN-DN (mm)	d-d (mm)	Zoll (inch)	Code	CHF	Gewicht (kg)
10 - 15	16 - 20	⅜ - ½	**167 482 635**	**171.00**	0.103
20 - 25	25 - 32	¾ - 1	**167 482 636**	**183.00**	0.120
32 - 40	40 - 50	1 ¼ - 1 ½	**167 482 637**	**226.00**	0.138
- - 50	- - 63	2	**167 482 638**	**238.00**	0.175
65 - 80	75 - 90	2 ½ - 3	**167 482 639**	**314.00**	0.460
- - 100	- - 110	4	**167 482 640**	**358.00**	0.480

H1 (mm)	H5 (mm)	L1 (mm)	L5 (mm)	L6 (mm)	L8 (mm)	L9 (mm)
27	50	87	42	45	34	73
30	53	108	50	58	38	77
44	72	140	66	75	41	80
64	94	165	78	87	46	85
85	157	270	64	206		
123	175	320	64	256		

PF 2 31 798

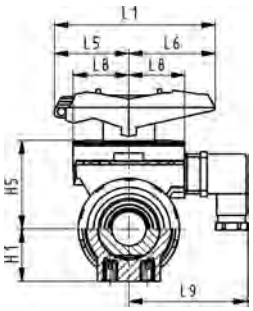

Multifunktions-Modul (I05) PP-GF
Mit induktiven Endschaltern Namur

Ausführung:

- Zubehör zum Kugelhahn Typ 546
- Zwischenelement für Stellenantriebe
- Für Betätigung mit Hebel muss Multifunktionshebel separat bestellt werden
- Inklusive Gerätestecker 3P+E / Schutzart: IP65
- Inklusive Schrauben zur Befestigung des Modules und Kupplungstückes aus rostfreiem Stahl (V2A) für die Dimension DN65-100
- Schaltertyp Pepperl+Fuchs NJ1.5-F-N

DN-DN (mm)	d-d (mm)	Zoll (inch)	Code	CHF	Gewicht (kg)
10 - 15	16 - 20	⅜ - ½	**167 482 671**	**922.00**	0.097
20 - 25	25 - 32	¾ - 1	**167 482 672**	**934.00**	0.107
32 - 40	40 - 50	1 ¼ - 1 ½	**167 482 673**	**975.00**	0.135
- - 50	- - 63	2	**167 482 674**	**988.00**	0.257
65 - 80	75 - 90	2 ½ - 3	**167 482 675**	**1'024.00**	0.460
- - 100	- - 110	4	**167 482 676**	**998.00**	0.480

H1 (mm)	H5 (mm)	L1 (mm)	L5 (mm)	L6 (mm)	L8 (mm)	L9 (mm)
27	50	87	42	45	34	73
30	53	108	50	58	38	77
44	72	140	66	75	41	80
64	94	165	78	87	46	85
85	157	270	64	206		
123	175	320	64	256		

PF 2 31 798

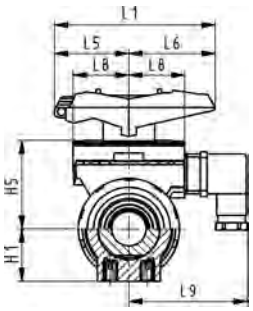

Multifunktions-Modul (I06) PP-GF
Mit induktiven Endschaltern PNP

Ausführung:

- Zubehör zum Kugelhahn Typ 546
- Zwischenelement für Stellenantriebe
- Für Betätigung mit Hebel muss Multifunktionshebel separat bestellt werden
- Inklusive Gerätestecker 3P+E / Schutzart: IP65
- Inklusive Schrauben zur Befestigung des Modules und Kupplungstückes aus rostfreiem Stahl (V2A) für die Dimension DN65-100
- Schaltertyp Pepperl+Fuchs NBB1.5-F79-E2

DN-DN (mm)	d-d (mm)	Zoll (inch)	Code	CHF	Gewicht (kg)
10 - 15	16 - 20	⅜ - ½	**167 482 662**	**603.00**	0.182
20 - 25	25 - 32	¾ - 1	**167 482 663**	**615.00**	0.197
32 - 40	40 - 50	1 ¼ - 1 ½	**167 482 664**	**659.00**	0.215
- - 50	- - 63	2	**167 482 665**	**668.00**	0.175
65 - 80	75 - 90	2 ½ - 3	**167 482 666**	**746.00**	0.460
- - 100	- - 110	4	**167 482 667**	**790.00**	0.480

H1 (mm)	H5 (mm)	L1 (mm)	L5 (mm)	L6 (mm)	L8 (mm)	L9 (mm)
27	50	87	42	45	34	73
30	53	108	50	58	38	77
44	72	140	66	75	41	80
64	94	165	78	87	46	85
85	157	270	64	206		
123	175	320	64	256		

PF 2 31 798

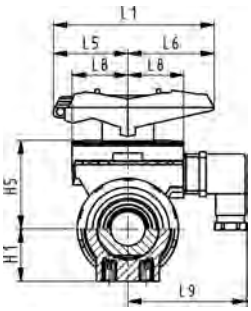

Multifunktions-Modul (I07) PP-GF
Mit induktiven Endschaltern NPN

Ausführung:

- Zubehör zum Kugelhahn Typ 546
- Zwischenelement für Stellenantriebe
- Für Betätigung mit Hebel muss Multifunktionshebel separat bestellt werden
- Inklusive Gerätestecker 3P+E / Schutzart: IP65
- Inklusive Schrauben zur Befestigung des Modules und Kupplungstückes aus rostfreiem Stahl (V2A) für die Dimension DN65-100
- Schaltertyp Pepperl+Fuchs NBB1.5-F79-E1

DN-DN (mm)	d-d (mm)	Zoll (inch)	Code	CHF	Gewicht (kg)
10 - 15	16 - 20	⅜ - ½	**167 482 653**	**603.00**	0.110
20 - 25	25 - 32	¾ - 1	**167 482 654**	**615.00**	0.120
32 - 40	40 - 50	1 ¼ - 1 ½	**167 482 655**	**659.00**	0.135
- - 50	- - 63	2	**167 482 656**	**668.00**	0.175
65 - 80	75 - 90	2 ½ - 3	**167 482 657**	**746.00**	0.460
- - 100	- - 110	4	**167 482 658**	**790.00**	0.480

H1 (mm)	H5 (mm)	L1 (mm)	L5 (mm)	L6 (mm)	L8 (mm)	L9 (mm)
27	50	87	42	45	34	73
30	53	108	50	58	38	77
44	72	140	66	75	41	80
64	94	165	78	87	46	85
85	157	270	64	206		
123	175	320	64	256		

PF 2 31 798

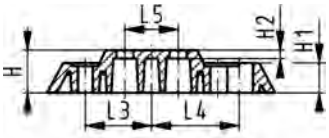

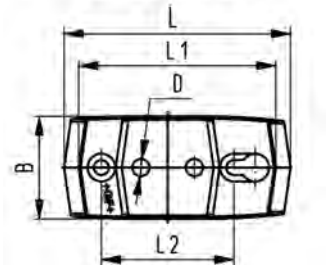

Befestigungsplatte 546 und 543 PP-GF (L02)

- Inklusive 2 Befestigungsschrauben

d-d (mm)	Zoll (inch)	DN-DN (mm)	Code	CHF	Gewicht (kg)
16 - 32	⅜ - 1	10 - 25	**167 484 110**	**10.80**	0.054
40 - 63	1 ¼ - 2	32 - 50	**167 484 111**	**14.00**	0.066

d-d (mm)	Zoll (inch)	B (mm)	D (mm)	H (mm)	H1 (mm)	H2 (mm)	L (mm)	L1 (mm)	L2 (mm)	L3 (mm)	L4 (mm)	L5 (mm)
16 - 32	⅜ - 1	48	8	20	14	4	106	92	62	31	41	25
40 - 63	1 ¼ - 2	54	9	20	14	4	149	134	104	52	62	45

PF 3 39 980

Ersatzteile Kugelhahn Typ 543 horizontal Montagebausatz

Ausführung:

- Zwischenelement für Kugelhahn Typ 543 horizontal und elektrische oder pneumatische Stellantriebe EA21; PA11/21
- Beinhaltet Schrauben und Stellungsanzeigen für Stellantriebe

d (mm)	Zoll (inch)	DN (mm)	Code	CHF
16 - 20	⅜ - ½	10 - 15	**167 484 941**	**105.00**
25 - 32	¾ - 1	20 - 25	**167 484 942**	**116.00**
40 - 50	1 ¼ - 1 ½	32 - 40	**167 484 943**	**128.00**
63	2	50	**167 484 944**	**140.00**

PF 3 39 980

Montagesatz

Ausführung:

- Zwischenelement für Kugelhahn Typ 543 vertikal und elektrische oder pneumatische Stellantriebe EA21; PA11/21
- Inklusive Schrauben

d (mm)	Zoll (inch)	DN (mm)	Code	CHF
16 - 20	⅜ - ½	10 - 15	**167 484 945**	**105.00**
25 - 32	¾ - 1	20 - 25	**167 484 946**	**116.00**
40 - 50	1 ¼ - 1 ½	32 - 40	**167 484 947**	**128.00**
63	2	50	**167 484 948**	**140.00**

Zubehör für elektrische und pneumatische Absperrklappen

Zwischenelement
Elektrisch Typ EA45/EA120
Ohne Handbetätigung

d (mm)	Antrieb	DN (mm)	d-d (mm)	Code	CHF	PF	Gewicht (kg)
	DN50-65 EA45		63 - 75	**198 000 943**	**73.00**	3 39 211	0.098
90	DN80 EA120	80	90	**198 000 601**	**37.80**	3 39 644	0.102
110	DN100 EA120	100	110	**198 000 602**	**37.80**	3 39 644	0.111
140	DN125 EA120	125	140	**198 000 602**	**37.80**	3 39 644	0.111
160	DN150 EA120	150	160	**198 000 599**	**Auf Anfrage**	3 39 644	0.100
225	DN200 EA250	200	225	**198 000 603**	**50.00**	3 39 644	0.010
280	DN250 EA250	250	280	**198 000 732**	**55.00**	3 39 643	0.750
315	DN300 EA250	300	315	**198 000 732**	**55.00**	3 39 643	0.750

PF 3 39 644

Zwischenelement
Elektrisch Typ 145/146/147
Mit Handbetätigung

Antrieb	DN-DN (mm)	d-d (mm)	Code	CHF	Gewicht (kg)
DN50-80 EA120	50 - 80	63 - 90	**198 000 623**	**396.00**	1.700
DN100-125 EA120	100 - 125	110 - 140	**198 000 624**	**396.00**	1.831
DN150 EA120	150	160	**198 000 625**	**396.00**	1.770
DN200 EA250	200	225	**198 000 627**	**396.00**	1.700

PF 3 39 643

Integrierter Rückmelder
Mechanisch AG NI

DN-DN (mm)	Grösse	Code	CHF	Gewicht (kg)
50 - 80	1	**161 486 859**	**158.00**	0.063
100 - 125	2	**161 486 305**	**158.00**	0.068
150 - 200	3	**161 486 010**	**158.00**	0.063

PF 3 39 643

Integrierter Rückmelder
Mechanisch AU

DN-DN (mm)	Grösse (mm)	Code	CHF	Gewicht (kg)
50 - 80	1	**161 486 858**	**158.00**	0.072
100 - 125	2	**161 486 304**	**158.00**	0.055
150 - 200	3	**161 486 009**	**158.00**	0.063

PF 3 39 643

Integrierter Rückmelder
Elektrisch Namur

DN-DN (mm)	Grösse	Code	CHF	Gewicht (kg)
50 - 80	1	**161 486 855**	**361.00**	0.050
100 - 125	2	**161 486 301**	**361.00**	0.050
150 - 200	3	**161 486 006**	**361.00**	0.050

PF 3 39 643

Integrierter Rückmelder
Elektrisch PNP

DN-DN (mm)	Grösse (mm)	Code	CHF	Gewicht (kg)
50 - 80	1	**161 486 856**	**350.00**	0.056
100 - 125	2	**161 486 302**	**350.00**	0.056
150 - 200	3	**161 486 007**	**350.00**	0.056

PF 3 39 643

Integrierter Rückmelder
Elektrisch NPN

DN-DN (mm)	Grösse (mm)	Code	CHF	Gewicht (kg)
50 - 80	1	**161 486 857**	**350.00**	0.056
100 - 125	2	**161 486 303**	**350.00**	0.056
150 - 200	3	**161 486 008**	**350.00**	0.056

Zubehör für pneumatische Kugelhähne und Absperrklappen

PF 3 46 254

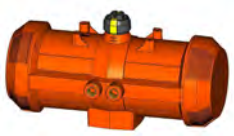

Stellantrieb pneumatisch Typ PA11/PA21
Federkraft schliessend (FC)

DN-DN (mm)	Typ	Code	CHF	Gewicht (kg)
10 - 25	PA 11 FC	**198 150 127**	**278.00**	0.769
32 - 50	PA 21 FC	**198 150 130**	**328.00**	1.445

PF 3 46 254

Stellantrieb pneumatisch Typ PA11/PA21
Federkraft öffnend (FO)

DN-DN (mm)	Typ	Code	CHF	Gewicht (kg)
10 - 25	PA 11 FO	**198 150 128**	**278.00**	0.775
32 - 50	PA 21 FO	**198 150 131**	**328.00**	1.419

PF 3 46 254

Stellantrieb pneumatisch Typ PA11/PA21
Doppelt wirkend (DA)

DN-DN (mm)	Typ	Code	CHF	Gewicht (kg)
10 - 25	PA 11 DA	**198 150 129**	**250.00**	0.542
32 - 50	PA 21 DA	**198 150 132**	**288.00**	0.995

PF 3 46 254

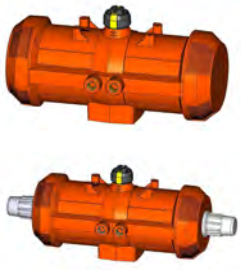

Stellantrieb pneumatisch Typ PA11/PA21
Federkraft schliessend (FC)
mit Hubbegrenzung

DN-DN (mm)	Typ	Code	CHF	Gewicht (kg)
10 - 25	PA 11 FC	**198 150 144**	**384.00**	0.854
32 - 50	PA 21 FC	**198 150 147**	**436.00**	1.609

PF 3 46 254

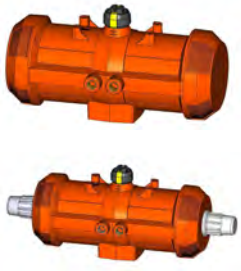

Stellantrieb pneumatisch Typ PA11/PA21
Federkraft öffnend (FO)
mit Hubbegrenzung

DN-DN (mm)	Typ	Code	CHF	Gewicht (kg)
10 - 25	PA 11 FO	**198 150 145**	**384.00**	0.837
32 - 50	PA 21 FO	**198 150 148**	**436.00**	1.609

PF 3 46 254

Stellantrieb pneumatisch Typ PA11/PA21
Doppelt wirkend (DA)
mit Hubbegrenzung

DN-DN (mm)	Typ	Code	CHF	Gewicht (kg)
10 - 25	PA 11 DA	**198 150 146**	**337.00**	0.647
32 - 50	PA 21 DA	**198 150 149**	**383.00**	1.185

PF 3 39 696

Zwischenelement
Mit Handbetätigung

Ausführung:

- Hinweis: In Kombination mit einem elektrischen Antrieb, für alle Dimensionen (3/8"-2") Code Nr. 198 000 501 verwenden.

DN-DN (mm)	Code	CHF	Gewicht (kg)
10 - 25	**198 000 500**	**163.00**	0.250
32 - 50	**198 000 501**	**163.00**	0.264

PF 3 39 644

Zwischenelement
Elektrisch Typ 145/146/147
Mit Handbetätigung

Antrieb	DN-DN (mm)	d-d (mm)	Code	CHF	Gewicht (kg)
DN50-80 EA120	50 - 80	63 - 90	**198 000 623**	**396.00**	1.700
DN100-125 EA120	100 - 125	110 - 140	**198 000 624**	**396.00**	1.831

PF 3 39 211

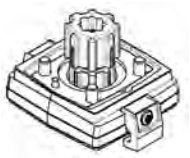

Adapterbausatz inkl. Kupplungsstück
Für Stellantrieb elektrisch TYP EA15 - EA25
Pneumatisch PA11/PA21
Zu Typ 546

d-d (mm)	DN-DN (mm)	Zoll (inch)	Code	CHF	Gewicht (kg)
16 - 20	10 - 15	⅜ - ½	**198 150 556**	**14.90**	0.128
25 - 32	20 - 25	¾ - 1	**198 150 557**	**14.90**	0.136
40 - 50	32 - 40	1 ¼ - 1 ½	**198 150 558**	**14.90**	0.120
- - 63	- - 50	2	**198 150 559**	**14.90**	0.140

PF 3 39 644

Zwischenelement
(Schrauben/Distanzstücke/Reduzierhülse)
Für Antriebe pneumatisch PA30-45
Zu Typ 546

d (mm)	DN (mm)	Antrieb	Code	CHF	Gewicht (kg)
75	65	PA30 FC/FO	**198 000 595**	**37.80**	0.309
75	65	PA35 DA	**198 000 595**	**37.80**	0.309
90	80	PA35 FC/FO	**198 000 596**	**48.20**	0.324
90	80	PA40 DA	**198 000 595**	**37.80**	0.309
110	100	PA40 FC/FO	**198 000 599**	**Auf Anfrage**	0.100
110	100	PA45 DA	**198 000 599**	**Auf Anfrage**	0.100

PF 2 31 798

DN10/15 - 50

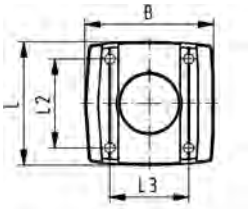

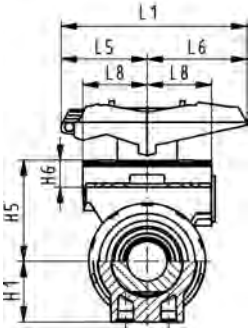

Multifunktions-Modul (I02) PP-GF
Modul leer

Ausführung:

- Zubehör zum Kugelhahn Typ 546
- Zwischenelement für Stellenantriebe
- Für Betätigung mit Hebel muss Multifunktionshebel separat bestellt werden
- Inklusive Schrauben zur Befestigung des Modules und Kupplungstückes aus rostfreiem Stahl (V2A) für die Dimension DN65-100
- Das Multifunktionsmodul der Dim. d75 - d110 besitzt einen Kopfflansch F07 gemäss EN ISO 5211.

d-d (mm)	Zoll (inch)	DN-DN (mm)	Code	CHF	Gewicht (kg)
16 - 20	⅜ - ½	10 - 15	**167 482 680**	**13.80**	0.069
25 - 32	¾ - 1	20 - 25	**167 482 681**	**13.80**	0.149
40 - 50	1 ¼ - 1 ½	32 - 40	**167 482 682**	**24.10**	0.168
63	2	50	**167 482 683**	**27.50**	0.209
75 - 90	2 ½ - 3	65 - 80	**167 482 684**	**93.00**	0.379
110	4	100	**167 482 685**	**117.00**	0.607

d-d (mm)	B (mm)	H1 (mm)	H5 (mm)	H6 (mm)	L (mm)	L1 (mm)	L2 (mm)	L3 (mm)	L5 (mm)	L6 (mm)	L8 (mm)
16 - 20	67	27	50	17	72	87	54	40	42	45	34
25 - 32	75	30	53	16	72	108	52	46	50	58	38
40 - 50	81	44	72	16	80	140	60	50	66	75	41
63	91	64	94	19	93	165	68	65	78	87	46
75 - 90	90	85	157	23	85	270			64	206	
110	106	123	175	23	97	320			64	256	

PF 2 31 798

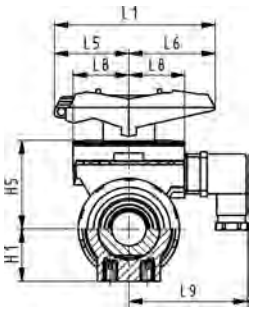

Multifunktions-Modul (I03) PP-GF
Mit mechanischen Endschaltern Ag Ni

Ausführung:

- Zubehör zum Kugelhahn Typ 546
- Zwischenelement für Stellenantriebe
- Für Betätigung mit Hebel muss Multifunktionshebel separat bestellt werden
- Inklusive Gerätestecker 3P+E / Schutzart: IP65
- Inklusive Schrauben zur Befestigung des Modules und Kupplungstückes aus rostfreiem Stahl (V2A) für die Dimension DN65-100
- Schaltertyp Crouzet Type 83 181

DN-DN (mm)	d-d (mm)	Zoll (inch)	Code	CHF	Gewicht (kg)
10 - 15	16 - 20	⅜ - ½	**167 482 626**	**171.00**	0.104
20 - 25	25 - 32	¾ - 1	**167 482 627**	**183.00**	0.118
32 - 40	40 - 50	1 ¼ - 1 ½	**167 482 628**	**226.00**	0.140
- - 50	- - 63	2	**167 482 629**	**238.00**	0.257
65 - 80	75 - 90	2 ½ - 3	**167 482 630**	**314.00**	0.478
- - 100	- - 110	4	**167 482 631**	**358.00**	0.480

H1 (mm)	H5 (mm)	L1 (mm)	L5 (mm)	L6 (mm)	L8 (mm)	L9 (mm)
27	50	87	42	45	34	73
30	53	108	50	58	38	77
44	72	140	66	75	41	80
64	94	165	78	87	46	85
85	157	270	64	206		
123	175	320	64	256		

PF 2 31 798

DN10/15 - 50

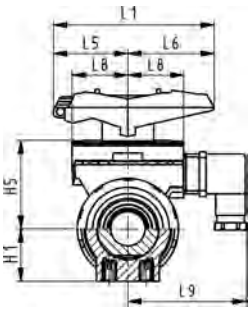

Multifunktions-Modul (I04) PP-GF
Mit mechanischen Endschaltern Au

Ausführung:

- Zubehör zum Kugelhahn Typ 546
- Zwischenelement für Stellenantriebe
- Für Betätigung mit Hebel muss Multifunktionshebel separat bestellt werden
- Inklusive Gerätestecker 3P+E / Schutzart: IP65
- Inklusive Schrauben zur Befestigung des Modules und Kupplungstückes aus rostfreiem Stahl (V2A) für die Dimension DN65-100
- Schaltertyp Crouzet Type 83 181

DN-DN (mm)	d-d (mm)	Zoll (inch)	Code	CHF	Gewicht (kg)
10 - 15	16 - 20	⅜ - ½	**167 482 635**	**171.00**	0.103
20 - 25	25 - 32	¾ - 1	**167 482 636**	**183.00**	0.120
32 - 40	40 - 50	1 ¼ - 1 ½	**167 482 637**	**226.00**	0.138
- - 50	- - 63	2	**167 482 638**	**238.00**	0.175
65 - 80	75 - 90	2 ½ - 3	**167 482 639**	**314.00**	0.460
- - 100	- - 110	4	**167 482 640**	**358.00**	0.480

H1 (mm)	H5 (mm)	L1 (mm)	L5 (mm)	L6 (mm)	L8 (mm)	L9 (mm)
27	50	87	42	45	34	73
30	53	108	50	58	38	77
44	72	140	66	75	41	80
64	94	165	78	87	46	85
85	157	270	64	206		
123	175	320	64	256		

PF 2 31 798

DN10/15 - 50

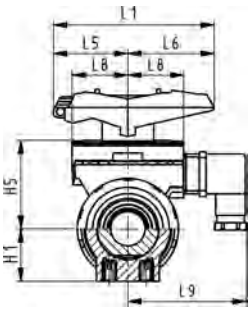

Multifunktions-Modul (I05) PP-GF
Mit induktiven Endschaltern Namur

Ausführung:

- Zubehör zum Kugelhahn Typ 546
- Zwischenelement für Stellenantriebe
- Für Betätigung mit Hebel muss Multifunktionshebel separat bestellt werden
- Inklusive Gerätestecker 3P+E / Schutzart: IP65
- Inklusive Schrauben zur Befestigung des Modules und Kupplungstückes aus rostfreiem Stahl (V2A) für die Dimension DN65-100
- Schaltertyp Pepperl+Fuchs NJ1.5-F-N

DN-DN (mm)	d-d (mm)	Zoll (inch)	Code	CHF	Gewicht (kg)
10 - 15	16 - 20	⅜ - ½	**167 482 671**	**922.00**	0.097
20 - 25	25 - 32	¾ - 1	**167 482 672**	**934.00**	0.107
32 - 40	40 - 50	1 ¼ - 1 ½	**167 482 673**	**975.00**	0.135
- - 50	- - 63	2	**167 482 674**	**988.00**	0.257
65 - 80	75 - 90	2 ½ - 3	**167 482 675**	**1'024.00**	0.460
- - 100	- - 110	4	**167 482 676**	**998.00**	0.480

H1 (mm)	H5 (mm)	L1 (mm)	L5 (mm)	L6 (mm)	L8 (mm)	L9 (mm)
27	50	87	42	45	34	73
30	53	108	50	58	38	77
44	72	140	66	75	41	80
64	94	165	78	87	46	85
85	157	270	64	206		
123	175	320	64	256		

PF 2 31 798

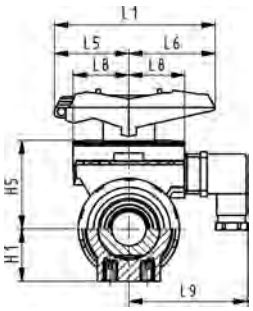

Multifunktions-Modul (I06) PP-GF
Mit induktiven Endschaltern PNP

Ausführung:

- Zubehör zum Kugelhahn Typ 546
- Zwischenelement für Stellenantriebe
- Für Betätigung mit Hebel muss Multifunktionshebel separat bestellt werden
- Inklusive Gerätestecker 3P+E / Schutzart: IP65
- Inklusive Schrauben zur Befestigung des Modules und Kupplungstückes aus rostfreiem Stahl (V2A) für die Dimension DN65-100
- Schaltertyp Pepperl+Fuchs NBB1.5-F79-E2

DN-DN (mm)	d-d (mm)	Zoll (inch)	Code	CHF	Gewicht (kg)
10 - 15	16 - 20	⅜ - ½	**167 482 662**	**603.00**	0.182
20 - 25	25 - 32	¾ - 1	**167 482 663**	**615.00**	0.197
32 - 40	40 - 50	1 ¼ - 1 ½	**167 482 664**	**659.00**	0.215
- - 50	- - 63	2	**167 482 665**	**668.00**	0.175
65 - 80	75 - 90	2 ½ - 3	**167 482 666**	**746.00**	0.460
- - 100	- - 110	4	**167 482 667**	**790.00**	0.480

H1 (mm)	H5 (mm)	L1 (mm)	L5 (mm)	L6 (mm)	L8 (mm)	L9 (mm)
27	50	87	42	45	34	73
30	53	108	50	58	38	77
44	72	140	66	75	41	80
64	94	165	78	87	46	85
85	157	270	64	206		
123	175	320	64	256		

PF 2 31 798

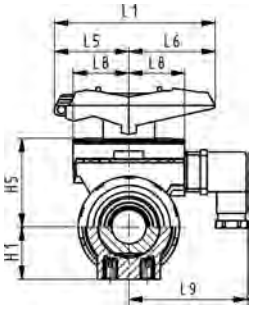

Multifunktions-Modul (I07) PP-GF
Mit induktiven Endschaltern NPN

Ausführung:

- Zubehör zum Kugelhahn Typ 546
- Zwischenelement für Stellenantriebe
- Für Betätigung mit Hebel muss Multifunktionshebel separat bestellt werden
- Inklusive Gerätestecker 3P+E / Schutzart: IP65
- Inklusive Schrauben zur Befestigung des Modules und Kupplungstückes aus rostfreiem Stahl (V2A) für die Dimension DN65-100
- Schaltertyp Pepperl+Fuchs NBB1.5-F79-E1

DN-DN (mm)	d-d (mm)	Zoll (inch)	Code	CHF	Gewicht (kg)
10 - 15	16 - 20	⅜ - ½	**167 482 653**	**603.00**	0.110
20 - 25	25 - 32	¾ - 1	**167 482 654**	**615.00**	0.120
32 - 40	40 - 50	1 ¼ - 1 ½	**167 482 655**	**659.00**	0.135
- - 50	- - 63	2	**167 482 656**	**668.00**	0.175
65 - 80	75 - 90	2 ½ - 3	**167 482 657**	**746.00**	0.460
- - 100	- - 110	4	**167 482 658**	**790.00**	0.480

H1 (mm)	H5 (mm)	L1 (mm)	L5 (mm)	L6 (mm)	L8 (mm)	L9 (mm)
27	50	87	42	45	34	73
30	53	108	50	58	38	77
44	72	140	66	75	41	80
64	94	165	78	87	46	85
85	157	270	64	206		
123	175	320	64	256		

PF 2 31 798

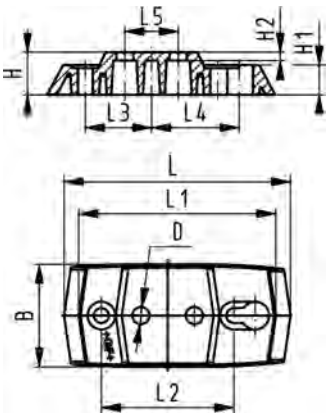

Befestigungsplatte 546 und 543 PP-GF (L02)

- Inklusive 2 Befestigungsschrauben

d-d (mm)	Zoll (inch)	DN-DN (mm)	Code	CHF	Gewicht (kg)
16 - 32	⅜ - 1	10 - 25	**167 484 110**	**10.80**	0.054
40 - 63	1 ¼ - 2	32 - 50	**167 484 111**	**14.00**	0.066

d-d (mm)	Zoll (inch)	B (mm)	D (mm)	H (mm)	H1 (mm)	H2 (mm)	L (mm)	L1 (mm)	L2 (mm)	L3 (mm)	L4 (mm)	L5 (mm)
16 - 32	⅜ - 1	48	8	20	14	4	106	92	62	31	41	25
40 - 63	1 ¼ - 2	54	9	20	14	4	149	134	104	52	62	45

Zubehör zu Typ 5470 und Typ MNL532
Anschlussplatte NAMUR
Für DIASTAR DN15-50/PA11/21/PA30-55

DN (mm)	Pos	Baureihe PA11/21 Code	CHF	PF	Baureihe PA30-55 Code	CHF	PF
15	2	**199 190 378**	**40.80**	3 39 212	**199 190 275**	**11.70**	3 46 253
20	2	**199 190 378**	**40.80**	3 39 212	**199 190 275**	**11.70**	3 46 253
25	2	**199 190 378**	**40.80**	3 39 212	**199 190 275**	**11.70**	3 46 253
32	2	**199 190 378**	**40.80**	3 39 212	**199 190 275**	**11.70**	3 46 253
40	2	**199 190 378**	**40.80**	3 39 212	**199 190 275**	**11.70**	3 46 253
50	2	**199 190 378**	**40.80**	3 39 212	**199 190 275**	**11.70**	3 46 253

Ten/028 FC Code	CHF	PF	Sixteen/025 FC Code	CHF	PF
199 190 378	**40.80**	3 39 212	**199 190 378**	**40.80**	3 39 212
199 190 378	**40.80**	3 39 212	**199 190 378**	**40.80**	3 39 212
199 190 378	**40.80**	3 39 212	**199 190 378**	**40.80**	3 39 212
199 190 378	**40.80**	3 39 212	**199 190 379**	**83.00**	3 39 212
199 190 379	**83.00**	3 39 212	**199 190 379**	**83.00**	3 39 212
199 190 379	**83.00**	3 39 212	**199 190 379**	**83.00**	3 39 212

Ten/025 FO/DA Code	CHF	PF	Gewicht (kg)
199 190 378	**40.80**	3 39 212	0.054
199 190 378	**40.80**	3 39 212	0.054
199 190 378	**40.80**	3 39 212	0.054
199 190 378	**40.80**	3 39 212	0.054
199 190 379	**83.00**	3 39 212	0.354
199 190 379	**83.00**	3 39 212	0.354

PF 3 39 644

Zwischenelement
Pneumatisch Typ 240 / 243 / 244
Ohne Handbetätigung

Ausführung:

- Zwischenelement zur Montage von PA30-70 auf Absperrklappe Typ 567/578

d (mm)	d (mm)	DN (mm)	DN (mm)	Antrieb	Code	CHF	Gewicht (kg)
63	63	50	50	PA30 FC/FO	**198 000 595**	**37.80**	0.309
63	63	50	50	PA35 DA	**198 000 595**	**37.80**	0.309
75	75	65	65	PA30 FC/FO	**198 000 595**	**37.80**	0.309
75	75	65	65	PA35 DA	**198 000 595**	**37.80**	0.309
90	90	80	80	PA40 DA	**198 000 595**	**37.80**	0.309
90			80	PA35 FC/FO	**198 000 596**	**48.20**	0.324
110	110	100	100	PA40 FC/FO	**198 000 600**	**15.10**	0.100
110	110	100	100	PA45 DA	**198 000 600**	**15.10**	0.100
140	140	125	125	PA45 DA	**198 000 600**	**15.10**	0.100
140	140	125	125	PA45 FC/FO	**198 000 597**	**48.20**	0.101
160	160	150	150	PA55 DA	**198 000 600**	**15.10**	0.100
160	160	150	150	PA50 FC	**198 000 599**	**Auf Anfrage**	0.100
225	225	200	200	PA55 FC/FO	**198 000 598**	**48.20**	0.111
225	225	200	200	PA55 DA	**198 000 600**	**15.10**	0.100
	280 - 315	250 - 300		PA65/70 DA/FC/FO	**198 000 945**	**135.00**	0.300
	280 - 315	250 - 300		PA65/70 DA	**198 000 944**	**103.00**	0.300

PF 3 46 253

Stellantrieb pneumatisch Typ PA30 -PA90
Federkraft schliessend/Federkraft öffnend (FC/FO)

* Nur für Absperrklappe Typ 240, 241, 242 und Kugelhahn Typ 230 - 235

	Typ	hart anodisiert Code	CHF	Gewicht (kg)	chemisch vernickelt Code	CHF
	PA 30 FC/FO	**198 800 757**	**399.00**	2.022	**198 800 034**	**Auf Anfrage**
*	PA 30 FO	**198 811 025**	**399.00**	2.020		
	PA 35 FC/FO	**198 800 037**	**458.00**	2.673	**198 800 052**	**Auf Anfrage**
*	PA 35 FO	**198 811 026**	**458.00**	2.675		
	PA 40 FC/FO	**198 800 728**	**523.00**	3.602	**198 800 004**	**557.00**
*	PA 40 FO	**198 811 027**	**523.00**	3.623		
	PA 45 FC/FO	**198 800 039**	**638.00**	4.962	**198 800 054**	**692.00**
*	PA45 FO	**198 811 028**	**638.00**	4.944		
	PA 50 FC/FO	**198 800 729**	**794.00**	6.921	**198 800 005**	**842.00**
*	PA50 FO	**198 811 029**	**794.00**	6.819		
	PA 55 FC/FO	**198 800 041**	**981.00**	9.354	**198 800 056**	**1'068.00**
*	PA 55 FO	**198 811 030**	**981.00**	9.203		
	PA 60 FC/FO	**198 800 730**	**1'199.00**	11.371	**198 800 006**	**1'285.00**
	PA 65 FC/FO	**198 800 043**	**1'657.00**	15.900	**198 800 058**	**Auf Anfrage**
	PA 70 FC/FO	**198 800 731**	**2'157.00**	18.758	**198 800 007**	**2'238.00**
*	PA 70 FO	**198 811 198**	**2'054.00**	18.750		
	PA 75 FC/FO	**198 800 045**	**2'966.00**	26.700	**198 800 060**	**Auf Anfrage**
	PA 80 FC/FO	**198 800 047**	**3'892.00**	34.400	**198 800 062**	**Auf Anfrage**

	Typ	hart anodisiert mit Hubbegrenzung Code	CHF	Epoxy beschichtet Code	CHF
	PA 30 FC/FO			**198 811 194**	**467.00**
*	PA 30 FO				
	PA 35 FC/FO			**198 800 029**	**573.00**
*	PA 35 FO				
	PA 40 FC/FO	**198 800 017**	**871.00**	**198 800 025**	**653.00**
*	PA 40 FO				
	PA 45 FC/FO				
*	PA45 FO				
	PA 50 FC/FO	**198 800 018**	**1'312.00**	**198 800 026**	**915.00**
*	PA50 FO				
	PA 55 FC/FO			**198 811 190**	**1'158.00**
*	PA 55 FO				
	PA 60 FC/FO	**198 800 019**	**1'977.00**		
	PA 65 FC/FO				
	PA 70 FC/FO	**198 800 020**	**3'280.00**	**198 800 028**	**2'371.00**
*	PA 70 FO				
	PA 75 FC/FO				
	PA 80 FC/FO				

	Typ	#	D1 (mm)	D2 (mm)	D3 [M] (mm)	D4 (inch)	D5 (mm)	L (mm)	L2 (mm)	L3 (mm)	L4 (mm)	L5 (mm)	H (mm)
	PA 30 FC/FO	F04	42	30	M5x9		10	272	11	35	70	32	102
*	PA 30 FO	F04	42	30	M5x9	⅛	10	272	11	35	70	32	102
	PA 35 FC/FO	F05	50	35	M6x11		12	336	14	35	70	32	111
*	PA 35 FO	F05	50	35	M6x11	⅛	12	336	14	35	70	32	111
	PA 40 FC/FO	F05	50	35	M6x11		12	364	14	35	70	32	129
*	PA 40 FO	F05	50	35	M6x11	⅛	12	364	14	35	70	32	129
	PA 45 FC/FO	F07	70	55	M8x15	⅛	15	403	17	35	70	32	139
*	PA45 FO	F07	70	55	M8x15	⅛	15	403	17	35	70	32	139
	PA 50 FC/FO	F07	70	55	M8x15		15	418	17	35	70	32	149
*	PA50 FO	F07	70	55	M8x15	⅛	15	418	17	35	70	32	149
	PA 55 FC/FO	F10	102	70	M10x17		19	478	22	35	70	32	161
*	PA 55 FO	F10	102	70	M10x17	⅛	19	478	22	35	70	32	161
	PA 60 FC/FO	F10	102	70	M10x17	⅛	19	497	22	35	70	32	173

Fortsetzung nächste Seite

	Typ	#	D1 (mm)	D2 (mm)	D3 [M] (mm)	D4 (inch)	D5 (mm)	L (mm)	L2 (mm)	L3 (mm)	L4 (mm)	L5 (mm)	H (mm)
	PA 65 FC/FO	F12	125	85	M12x21	¼		617	27			32	191
	PA 70 FC/FO	F12	125	85	M12x21			652	27			32	196
*	PA 70 FO	F12	125	85	M12x21	¼		652	27			32	196
	PA 75 FC/FO	F14	140	100	M16x25	¼		756	36			32	229
	PA 80 FC/FO	F14	140	100	M16x25	¼		803	36			32	241

	Typ	H1 (mm)	H2 (mm)	H3 (mm)	H4 (mm)	H5 (mm)	H6 (mm)	H7 (mm)	H8 (mm)
	PA 30 FC/FO	70	21	18	65	13	20	36	
*	PA 30 FO	70	21	18	65	13	20	36	
	PA 35 FC/FO	78	21	18	72	13	20	36	
*	PA 35 FO	78	21	18	72	13	20	36	
	PA 40 FC/FO	86	25	21	80	13	30	36	
*	PA 40 FO	86	25	21	80	13	30	36	
	PA 45 FC/FO	96	25	21	90	16	30	36	
*	PA45 FO	96	25	21	90	16	30	36	
	PA 50 FC/FO	106	25	26	100	17	30	36	
*	PA50 FO	106	25	26	100	17	30	36	
	PA 55 FC/FO	118	25	25	112	19	30	36	
*	PA 55 FO	118	25	25	112	19	30	36	
	PA 60 FC/FO	130	25	32	124	19	30	36	
	PA 65 FC/FO	148	24	34	137				22
	PA 70 FC/FO	153	24	38	145				24
*	PA 70 FO	153	24	38	145				24
	PA 75 FC/FO	186	24	43	166				27
	PA 80 FC/FO	198	24	44	180				32

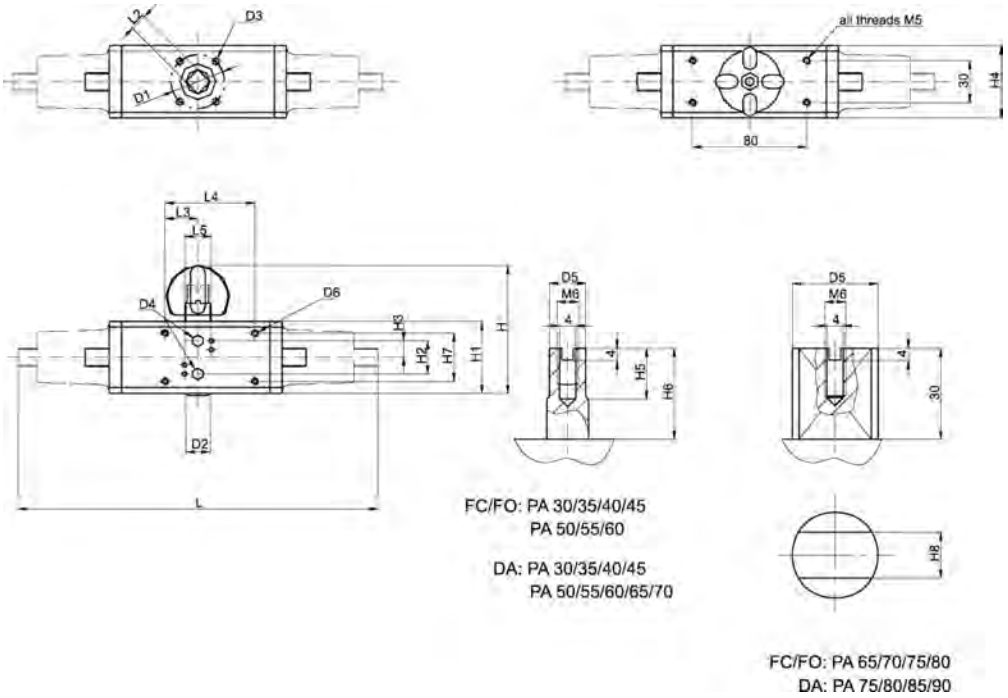

PF 3 46 253

Stellantrieb pneumatisch Typ PA30 - PA90
Doppelt wirkend (DA)

Typ	hart anodisiert Code	CHF	Gewicht (kg)
PA 30 DA	**198 800 737**	**287.00**	1.004
PA 35 DA	**198 800 758**	**285.00**	1.346
PA 40 DA	**198 800 759**	**306.00**	1.731
PA 45 DA	**198 800 040**	**354.00**	2.155
PA 50 DA	**198 800 733**	**411.00**	2.981
PA 55 DA	**198 800 042**	**489.00**	3.892
PA 60 DA	**198 800 734**	**602.00**	5.647
PA 65 DA	**198 800 044**	**748.00**	7.293
PA 70 DA	**198 800 735**	**947.00**	9.008
PA 75 DA	**198 800 046**	**1'182.00**	12.000
PA 80 DA	**198 800 048**	**1'464.00**	14.000
PA 85 DA	**198 800 050**	**2'305.00**	21.527
PA 90 DA	**198 800 051**	**3'191.00**	25.400

H7 (mm)	D5 (mm)	H6 (mm)	L4 (mm)	L3 (mm)	H5 (mm)	D3 [M] (mm)	#	D1 (mm)	D2 (mm)	D4 (inch)	L1 (mm)	L2 (mm)	L5 (mm)	H (mm)	H1 (mm)
36	9	20	70	35	10	M5x9	F03	36	25	⅛	169	9		92	60
36	10	20	70	35	13	M5x9	F03	42	30	⅛	183	11		98	66
36	10	20	70	35	13	M5x9	F05	42	30	⅛	190	11		102	70
36	12	20	70	35	13	M6x11	F05	50	35	⅛	225	14		111	78
36	12	30	70	35	13	M6x11	F05	50	35	⅛	240	14		129	86
36	15	30	70	35	16	M8x15	F07	70	55	⅛	269	17		139	96
36	15	30	70	35	17	M8x15	F07	70	55	⅛	314	17		149	106
36	19	30	70	35	19	M10x17	F10	102	70	⅛	336	22		161	118
36	19	30	70	35	19	M10x17	F10	102	70	⅛	365	22		173	130
						M12x21	F12	125	85	¼	402	27	32	191	148
						M12x21	F12	125	85	¼	445	27	32	197	153
						M16x25	F14	140	100	¼	529	36	32	229	186
						M16x25	F14	140	100	¼	581	36	32	241	198

H2 (mm)	H3 (mm)	H4 (mm)	H8 (mm)
25	12	55	
25	13	60	
21	18	65	
21	18	72	
25	21	80	
25	21	90	
25	26	100	
25	25	112	
25	32	124	

Fortsetzung nächste Seite

PF 3 46 253

H2 (mm)	H3 (mm)	H4 (mm)	H8 (mm)
24	34	137	22
24	38	145	24
24	43	166	27
24	44	180	32

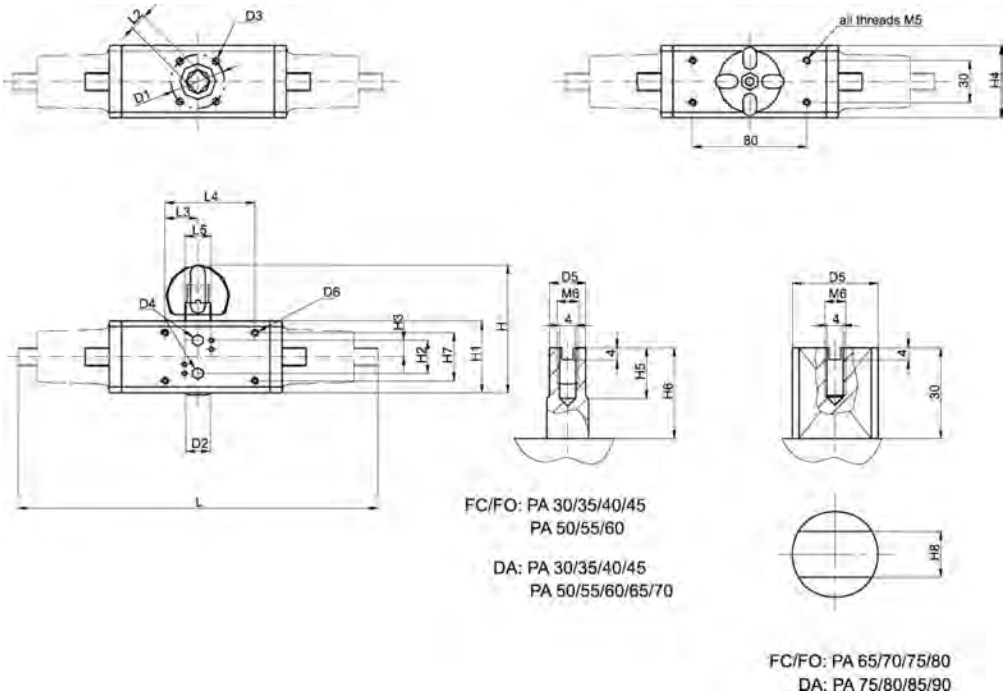

Für Stellantriebe pneumatisch Typ PA30-PA55 und PA11/21
Namur Anschlussplatte

- PA30 - PA55 FC/FO, PA30 - PA65 DA

DN (mm)	Serie PA11/21 Code	CHF	PF	Serie PA30-55 Code	CHF	PF	Gewicht (kg)
15	**199 190 378**	**40.80**	3 39 212	**199 190 275**	**11.70**	3 46 253	0.114
20	**199 190 378**	**40.80**	3 39 212	**199 190 275**	**11.70**	3 46 253	0.114
25	**199 190 378**	**40.80**	3 39 212	**199 190 275**	**11.70**	3 46 253	0.114
32	**199 190 378**	**40.80**	3 39 212	**199 190 275**	**11.70**	3 46 253	0.114
40	**199 190 378**	**40.80**	3 39 212	**199 190 275**	**11.70**	3 46 253	0.114
50	**199 190 378**	**40.80**	3 39 212	**199 190 275**	**11.70**	3 46 253	0.114

PF 3 58 267

Für Stellantriebe pneumatisch
Elektrischer Rückmelder Typ ER 90

Bezeichnung	Code	CHF	Gewicht (kg)
Bausatz 2 Hilfsschalter mechanisch	**700 254 500**	**182.00**	0.300
Bausatz 2 Hilfsschalter induktiv PNP	**700 254 501**	**317.00**	0.300

Für Stellantriebe pneumatisch
Endschaltereinheit

- Inklusive Namur Aufbaukonsole

Bezeichnung	Code	CHF	PF	Gewicht (kg)
Bausatz 2 Hilfsschalter Ag/Ni	**200 010 117**	**163.00**	3 46 253	0.600
Bausatz 2 Hilfsschalter Au	**200 010 118**	**314.00**	3 39 226	0.600
Bausatz 2 Hilfsschalter Namur	**200 010 295**	**Auf Anfrage**	3 39 226	0.612

PF 3 46 253

Endschalterbox mit 2 Schaltern
für pneumatische Antriebe Typ PA11 - PA90

- Inklusive Namur Aufbaukonsole
- NPN und PNP mit Leuchtdiode

Spannung	Code	CHF	Gewicht (kg)
250 V ~/10 A	**199 190 282**	**271.00**	0.270
10...30 V/ 0.1 A	**199 190 283**	**406.00**	0.530
10...30 V/ 0.1 A	**199 190 284**	**406.00**	0.530
5-15 V	**199 190 285**	**417.00**	0.284
250 V ~/5 A	**199 190 286**	**812.00**	1.948
30 V =/ 1-100 mA	**199 190 287**	**252.00**	0.530

Contacts	Switch type	Art.No.
AgNi	Cherry	D44X
NPN	Pepperl+Fuchs	NBB2-V3-E0
PNP	Pepperl+Fuchs	NBB2-V3-E2
Eexi (Namur)	Pepperl+Fuchs	NJ2-V3-N
Eexd	Bartec	07-1511-1530
Au	Cherry	D41X

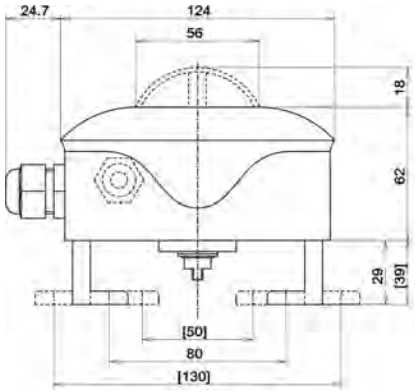

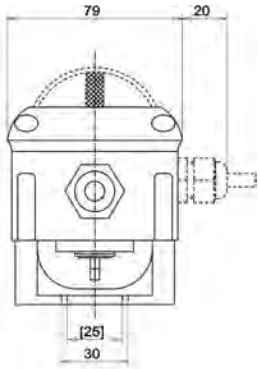

PF 3 46 253

Für Stellantriebe pneumatisch Typ PA11 - PA90
Namur Aufbaukonsole

Nr	Code	CHF	Gewicht (kg)
3	**199 190 281**	**34.40**	0.240

PF 3 58 267

Für Stellantriebe pneumatisch
Induktivschalter PNP mit Leuchtdiode

NAMUR-Anschluss-Set zum Anschluss von NAMUR-Pilotventilen an den R1/4"-Anschluss des Antriebes

Bezeichnung	Code	CHF	Gewicht (kg)
Doppelinitiator Namur Typ NN 5009 Kabel 2m	**700 646 823**	**Auf Anfrage**	0.100
Doppelinitiator PNP Typ IN 5251 Kabel 2m	**700 646 824**	**321.00**	0.100
Doppelinitiator PNP Typ 5285 mit Steckeranschluss M18	**700 646 826**	**340.00**	0.400
Installationsset für Induktivschalter	**700 646 827**	**101.00**	0.100

Zubehör Membranventile

PF 3 39 772

Antriebe

d (mm)	Zoll (inch)	DN (mm)	DIASTAR Six FC	DIASTAR Six FC Code	DIASTAR Ten FC Code	DIASTAR TEn FC
20	½	15	198151762	198151762	198151772	198151772
25	¾	20	198151763	198151763	198151773	198151773
32	1	25	198151764	198151764	198151774	198151774
40	1 ¼	32	198151765	198151765	198151775	198151775
50	1 ½	40	198151766	198151766	198151776	198151776
63	2	50	198151767	198151767	198151777	198151777

d (mm)	DIASTAR Six Code	CHF	DIASTAR Ten Code	CHF	DIASTAR Ten+ FC Code	CHF	DIASTAR Sixteen FC Code	CHF
20	198 151 762	141.00	198 151 772	179.00	198 153 062	248.00	198 151 782	220.00
25	198 151 763	146.00	198 151 773	188.00	198 153 063	261.00	198 151 783	231.00
32	198 151 764	158.00	198 151 774	199.00	198 153 064	275.00	198 151 784	244.00
40	198 151 765	191.00	198 151 775	258.00	198 153 065	349.00	198 151 785	309.00
50	198 151 766	221.00	198 151 776	303.00	198 153 066	452.00	198 151 786	400.00
63	198 151 767	254.00	198 151 777	336.00	198 153 067	503.00	198 151 787	444.00

d (mm)	DIASTAR Ten FO Code	CHF	DIASTAR Ten DA Code	CHF
20	198 151 792	141.00	198 151 802	141.00
25	198 151 793	146.00	198 151 803	146.00
32	198 151 794	158.00	198 151 804	158.00
40	198 151 795	191.00	198 151 805	191.00
50	198 151 796	221.00	198 151 806	221.00
63	198 151 797	254.00	198 151 807	254.00

PF 3 39 772

Druckstück Set

Ausführung:

- Inkl. Membranhalter

d (mm)	Zoll (inch)	DN (mm)	Code	CHF
20	1/2	15	198 000 872	35.80
25	3/4	20	198 000 873	35.80
32	1	25	198 000 874	37.40
40	1 1/4	32	198 000 875	37.40
50	1 1/2	40	198 000 876	40.80
63	2	50	198 000 877	40.80

PF 3 39 212

Zubehör und Ersatzteile für DIASTAR
Anzeigekappen für DIASTAR

d (mm)	DN (mm)	Pos	Baureihe 025 FC Code	CHF	Baureihe 025 FO Code	CHF	Baureihe 025 DA Code	CHF	Gewicht (kg)
75	65	4	198 806 376	20.60	198 806 376	20.60	198 806 376	20.60	0.022
90	80	4	198 806 376	20.60	198 806 376	20.60	198 806 376	20.60	0.022
110	100	4	198 806 376	20.60	198 806 376	20.60	198 806 376	20.60	0.022
160	150	4	198 806 376	20.60	198 806 376	20.60	198 806 376	20.60	0.022

PF 3 39 212

Anzeigekappe

Grösse (mm)	Code	CHF
1-2	**198 806 773**	**6.20**
3-5	**198 806 774**	**6.90**

PF 3 39 212

Zubehör und Ersatzteile für DIASTAR
Druckstücksatz komplett
Bestehend aus Druckstück und Membranhalter

DN (mm)	Zoll (inch)	d (mm)	EPDM Code	CHF	PTFE / EPDM Code	CHF	Gewicht (kg)
15	½	20	**198 000 320**	**36.20**	**198 000 326**	**48.00**	0.021
20	¾	25	**198 000 321**	**36.20**	**198 000 327**	**48.00**	0.048
25	1	32	**198 000 322**	**37.80**	**198 000 328**	**50.00**	0.063
32	1 ¼	40	**198 000 323**	**37.80**	**198 000 329**	**50.00**	0.055
40	1 ½	50	**198 000 324**	**41.30**	**198 000 330**	**57.00**	0.088
50	2	63	**198 000 325**	**41.30**	**198 000 331**	**57.00**	0.132
65	2 ½	75	**198 000 268**	**65.00**	**198 000 269**	**100.00**	0.135
80	3	90	**198 000 270**	**142.00**	**198 000 271**	**216.00**	0.350
100	4	110	**198 000 272**	**161.00**	**198 000 273**	**241.00**	0.489
150	6	160	**198 000 274**	**346.00**	**198 000 275**	**346.00**	1.466

PF 3 46 254

Hubantrieb pneumatisch DIASTAR
Baureihe 025 FC

Zoll (inch)	DN (mm)	Grösse	d (mm)	für EPDM Code	CHF	für PTFE/ EPDM Code	CHF	Gewicht (kg)
2 ½	65		75	**198 150 736**	**972.00**	**198 150 736**	**972.00**	3.700
3	80		90	**198 150 737**	**1'235.00**	**198 150 737**	**1'235.00**	13.144
4	100		110	**198 150 738**	**1'497.00**	**198 150 738**	**1'497.00**	14.295
6	150		160	**198 150 739**	**2'429.00**			

PF 3 46 254

Hubantrieb pneumatisch DIASTAR
Baureihe 025 FO

Grösse	DN (mm)	Zoll (inch)	d (mm)	Für PTFE / EPDM und EPDM Code	CHF	Gewicht (kg)
	65	2 ½	75	**198 150 746**	**777.00**	3.700
	80	3	90	**198 150 747**	**903.00**	9.500
	100	4	110	**198 150 748**	**1'229.00**	3.700
	150	6	160	**198 150 749**	**2'139.00**	3.700

PF 3 46 254

Hubantrieb pneumatisch DIASTAR
Baureihe 025 DA

DN (mm)	Zoll (inch)	d (mm)	Grösse	für EPDM Code	CHF	für PTFE/ EPDM Code	CHF	Gewicht (kg)
65	2 ½	75		**198 150 756**	**777.00**	**198 150 756**	**777.00**	10.440
80	3	90		**198 150 757**	**903.00**	**198 150 757**	**903.00**	3.700
100	4	110		**198 150 758**	**1'229.00**	**198 150 758**	**1'229.00**	3.700
150	6	160		**198 150 759**	**2'139.00**	**198 150 759**	**2'139.00**	3.700

PF 3 39 212

Für Membranventile Typ DIASTAR
Min./max. Hubbegrenzung/Handnotbetätigung

* nur max. Hubbegrenzung

DN-DN (mm)	Ten/028 FC Code	CHF	Ten Plus/ Sixteen/025 FC Code	CHF	Ten/025 DA/FO Code	CHF	Gewicht (kg)
- - 15	**199 190 381**	**29.00**	**199 190 382**	**34.40**	**199 190 381**	**29.00**	0.057
- - 20	**199 190 382**	**34.40**	**199 190 382**	**34.40**	**199 190 382**	**34.40**	0.068
- - 25	**199 190 382**	**34.40**	**199 190 383**	**39.80**	**199 190 382**	**34.40**	0.068
- - 32	**199 190 383**	**39.80**	**199 190 384**	**46.20**	**199 190 383**	**39.80**	0.120
- - 40	**199 190 384**	**46.20**	**199 190 385**	**54.00**	**199 190 384**	**46.20**	0.143
- - 50	**199 190 384**	**46.20**	**199 190 385**	**54.00**	**199 190 384**	**46.20**	0.143
65 - 80			**199 190 318**	**151.00**	**199 190 318**	**151.00**	0.500
100 - 150			**199 190 319**	**151.00**	**199 190 319**	**151.00**	0.500

PF 2 31 780

Mit Endschalter Ag Ni oder AU

Ausführung:

- Unveränderte Bauhöhe
- Einfache, schnelle und sichere Installation
- Zubehör zu Hand-Membranventil 514 - 519
- Selbstjustierend
- Inklusive Gerätestecker 3P+E / Schutzart: IP65

Grösse	d-d (mm)	DN-DN (mm)	Ag Ni Code	CHF	Gewicht (kg)	AU Code	CHF	Gewicht (kg)
1	10 - 25	10 - 20	**198 151 335**	**273.00**	0.095	**198 151 336**	**301.00**	0.120
2	32 - 40	25 - 32	**198 151 337**	**312.00**	0.101	**198 151 338**	**344.00**	0.101
3	50 - 63	40 - 50	**198 151 339**	**350.00**	0.154	**198 151 340**	**386.00**	0.120

PF 3 39 216

Elektrischer Rückmelder mit 2 Schaltern für DN15-50 (1/2" - 2")

- Anschluss Typ 52-1 bis 52-5: Stecker Form A (DIN 43650)
- Anschluss Typ 52-6: 2m Kabel
- Anschluss: Stecker
- Anschluss: Kabel, 2m

DN-DN (mm)	Zoll (inch)	Typ	Contacts	Spannung	Code	CHF	Gewicht (kg)
15 - 50	½ - 2	ER 52-1	AgNi	250 V~ 6 A	**199 190 305**	**163.00**	0.225
15 - 50	½ - 2	ER 52-2	Au	4-30 V= 1-100 mA	**199 190 306**	**177.00**	0.225
15 - 50	½ - 2	ER 52-3	NPN	5-30 V= 100 mA	**199 190 307**	**410.00**	0.396
15 - 50	½ - 2	ER 52-4	PNP	5-30 V= 100 mA	**199 190 308**	**410.00**	0.226
15 - 50	½ - 2	ER 52-5	Eexi (Namur)	8 V=	**199 190 309**	**351.00**	0.496
15 - 50	½ - 2	ER 52-6	Eexd	250 V ~ 5 A	**199 190 405**	**842.00**	0.650

PF 3 39 216

Elektrischer Rückmelder mit 2 Schaltern für DN65-150 (2 1/2" - 6")

- Anschluss: Kabel, 2m
- Anschluss Typ 53-1 bis 53-5: Stecker Form A (DIN 43650)
- Anschluss Typ 52-6: 2m Kabel

Zoll (inch)	DN-DN (mm)	Typ	Contacts	Spannung	Code	CHF	Gewicht (kg)
2 ½ - 6	65 - 150	ER 53-1	AgNi	250 V~ 6 A	**199 190 293**	**202.00**	0.457
2 ½ - 6	65 - 150	ER 53-2	Au	4-30 V= 1-100 mA	**199 190 297**	**222.00**	0.650
2 ½ - 6	65 - 150	ER 53-3	NPN	10-30 V= 100 mA	**199 190 294**	**547.00**	0.650
2 ½ - 6	65 - 150	ER 53-4	PNP	10-30 V= 100 mA	**199 190 295**	**547.00**	0.465
2 ½ - 6	65 - 150	ER 53-5	Eexi (Namur)	8 V=	**199 190 296**	**386.00**	0.650
2 ½ - 6	65 - 150	ER 53-6	Eexd	250 V ~ 5 A	**199 190 298**	**842.00**	0.650

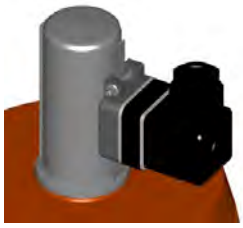

Elektrischer Rückmelder mit Reedkontakt

- Für eine Position offen oder geschlossen
- Zusätzliche Positionsanzeige durch Ersatzkontakt (198804875)
- Anschluss: Stecher
- Spannung: 250V 200mV

Typ	DN-DN (mm)	Zoll (inch)	Code	CHF	PF	Gewicht (kg)
Ersatzkontakt	15 - 150	½ - 6	**198 804 875**	**81.00**	3 48 227	0.046

PF 3 39 212

Für Membranventile Typ DIASTAR
Adapter komplett

- Für Kombination Elektrischer Rückmelder / Hubbegrenzung / Handnotbetätigung

Typ	DN-DN (mm)	Ten/028 FC Code	CHF	Gewicht (kg)	Sixteen/025 FC Code	CHF	Gewicht (kg)
ER 52	- - 15	**199 190 387**	**40.80**	0.062	**199 190 387**	**40.80**	0.062
ER 52	- - 20	**199 190 387**	**40.80**	0.062	**199 190 387**	**40.80**	0.062
ER 52	- - 25	**199 190 387**	**40.80**	0.062	**199 190 388**	**40.80**	0.061
ER 52	- - 32	**199 190 388**	**40.80**	0.061	**199 190 389**	**40.80**	0.068
ER 52	- - 40	**199 190 389**	**40.80**	0.068	**199 190 389**	**40.80**	0.068
ER 52	- - 50	**199 190 389**	**40.80**	0.068	**199 190 389**	**40.80**	0.068
ER 53	65 - 150				**199 190 310**	**75.00**	0.160

Ten/025 FO/DA Code	CHF	Gewicht (kg)
199 190 387	**40.80**	0.062
199 190 387	**40.80**	0.062
199 190 387	**40.80**	0.062
199 190 388	**40.80**	0.061
199 190 389	**40.80**	0.068
199 190 389	**40.80**	0.068
199 190 310	**75.00**	0.160

Zubehör zu Typ 5470 und Typ MNL532
Anschlussplatte NAMUR
Für DIASTAR DN15-50/PA11/21/PA30-55

DN (mm)	Pos	Baureihe PA11/21 Code	CHF	PF	Baureihe PA30-55 Code	CHF	PF
15	2	**199 190 378**	**40.80**	3 39 212	**199 190 275**	**11.70**	3 46 253
20	2	**199 190 378**	**40.80**	3 39 212	**199 190 275**	**11.70**	3 46 253
25	2	**199 190 378**	**40.80**	3 39 212	**199 190 275**	**11.70**	3 46 253
32	2	**199 190 378**	**40.80**	3 39 212	**199 190 275**	**11.70**	3 46 253
40	2	**199 190 378**	**40.80**	3 39 212	**199 190 275**	**11.70**	3 46 253
50	2	**199 190 378**	**40.80**	3 39 212	**199 190 275**	**11.70**	3 46 253

Ten/028 FC Code	CHF	PF	Sixteen/025 FC Code	CHF	PF
199 190 378	**40.80**	3 39 212	**199 190 378**	**40.80**	3 39 212
199 190 378	**40.80**	3 39 212	**199 190 378**	**40.80**	3 39 212
199 190 378	**40.80**	3 39 212	**199 190 378**	**40.80**	3 39 212
199 190 378	**40.80**	3 39 212	**199 190 379**	**83.00**	3 39 212
199 190 379	**83.00**	3 39 212	**199 190 379**	**83.00**	3 39 212
199 190 379	**83.00**	3 39 212	**199 190 379**	**83.00**	3 39 212

Ten/025 FO/DA Code	CHF	PF	Gewicht (kg)
199 190 378	**40.80**	3 39 212	0.054
199 190 378	**40.80**	3 39 212	0.054
199 190 378	**40.80**	3 39 212	0.054
199 190 378	**40.80**	3 39 212	0.054
199 190 379	**83.00**	3 39 212	0.354
199 190 379	**83.00**	3 39 212	0.354

Digitale elektropneumatische Stellungsregler für Hub- und Schwenkantriebe

PF 3 45 245

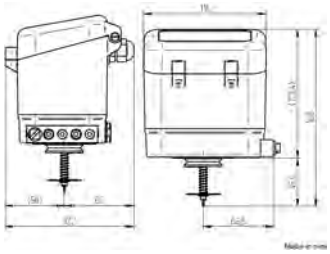

Digitaler Elektropneumatischer Stellungsregler Ohne Rückmeldung

- Für Antriebe Funktion FC
- Für Antriebe Funktion FO nur mit werkseitiger Montage möglich
- Weitere Ausführungen und Zubehör auf Anfrage

Nr	DSR 500-1 für Diastar DN 15-50 FC Code	CHF	Gewicht (kg)	DSR 500-2 für Diastar DN 65-150 FC Code	CHF	Gewicht (kg)
1	**199 190 001**	**1'717.00**	1.005	**199 190 029**	**1'914.00**	1.194

DSR 500-3 für Drehantriebe pneumatisch Code	CHF	Gewicht (kg)
199 190 108	**2'195.00**	0.850

PF 3 45 245

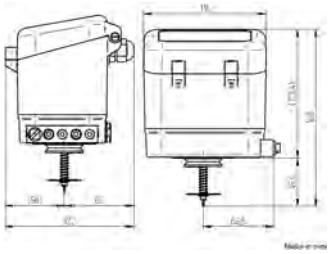

Digitaler Elektropneumatischer Stellungsregler Mit Rückmeldung 4-20mA

- Für Antriebe Funktion FC
- Für Antriebe Funktion FO nur mit werkseitiger Montage möglich
- Weitere Ausführungen und Zubehör auf Anfrage

Nr	DSR 500-1 für Diastar DN 15-50 FC Code	CHF	Gewicht (kg)	DSR 500-2 für Diastar DN 65-150 FC Code	CHF	Gewicht (kg)
1	**199 190 575**	**2'355.00**	0.500	**199 190 576**	**2'557.00**	0.500

DSR 500-3 für Drehantriebe pneumatisch Code	CHF	Gewicht (kg)	Rückmeldemodul 4-20mA Code	CHF	Gewicht (kg)
199 190 577	**2'844.00**	0.500	**199 190 109**	**603.00**	0.035

PF 3 45 245

Zubehör zu digitalem elektropneumatischem Stellungsregler Anbausatz zu Typ DSR 500-1

2 - mit optischer Stellungsanzeige
3 - ohne optischer Stellungsanzeige

Nr	DIASTAR Ten FC/FO	DIASTAR Ten-Plus/Sixteen FC	Code	CHF	Gewicht (kg)
2	DN20/25	DN15/20	**199 190 417**	**110.00**	0.186
2	DN32/40/50	DN25/32/40/50	**199 190 418**	**110.00**	0.200
3	DN20/25	DN15/20	**199 190 414**	**57.00**	0.101
3	DN32/40/50	DN25/32/40/50	**199 190 415**	**57.00**	0.134

PF 3 45 245

Zubehör zu digitalem elektropneumatischem Stellungsregler Anbausatz zu Typ DSR 500-2 Für Diastar DN65-150

Teile Nr.	mit optischer Stellungsanzeige Code	CHF	Gewicht (kg)
2	**199 190 419**	**140.00**	0.215

PF 3 46 253

Für Stellantriebe pneumatisch Typ PA30 - PA90 Namur Aufbaukonsole

Nr	Code	CHF	Gewicht (kg)
3	**199 190 281**	**34.40**	0.240

Vorsteuer-Magnetventile

PF 3 46 248

Vorsteuer-Magnetventil Typ PV94 3/2-Wege

- Für direkte Installation an einfach wirkende pneumatische Antriebe (FC/FO)
- Hohlschraube
- Arbeitsweise C
- Anschluss A: Antrieb
- Anschluss P: Druckluft
- Material: Polyamid/Messing
- IP 65 mit Gerätesteckdose
- Inkl. Reduktion G 1/4 - G 1/8

Druckluftan-schluss P	Arbeits-anschluss (Antrieb)	Spannung	DN (mm)	PN (bar)	Cable plug form	kv-Wert (Δp=1 bar) (l/min)
push-in 6mm	G 1/8	230 V, 50-60 Hz	1.2	10	B	48
G 1/8	G 1/8	230 V, 50-60 Hz	1.2	10	B	48
push-in 6mm	G 1/8	24 V=	1.2	10	B	48
G 1/8	G 1/8	24 V=	1.2	10	B	48

NBR Code	CHF	Gewicht (kg)
199 190 571	**67.00**	0.133
199 190 572	**67.00**	0.126
199 190 573	**67.00**	0.130
199 190 574	**67.00**	0.187

PF 3 46 248

Vorsteuer-Magnetventil Typ PV94 Zubehör

Ausführung:

- Kabelstecker zu DIN EN 175301 - 8203 (DIN 43 650)

Cable plug form	Spannung	Ausführung	NBR Code	CHF	Gewicht (kg)
B	0-250 V	ohne Beschaltung	**199 190 578**	**8.50**	0.048
B	0-24 V	Mit LED	**199 190 579**	**19.80**	0.020
B	0-250 V	Mit LED	**199 190 580**	**19.80**	0.020
B	0-24 V	Mit Gleichrichter LED	**199 190 581**	**20.00**	0.020

PF 3 46 248

Vorsteuer-Magnetventil Typ PV95 3/2-Wege

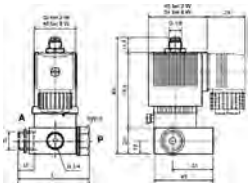

- Für direkte Installation an einfach wirkende pneumatische Antriebe (FC/FO)
- Hohlschraube
- Arbeitsweise C: drucklos geschlossen
- Anschluss A: Antrieb
- Anschluss P: Druckluft
- Leistungsaufnahme: 24V bei AC inrush; 17VA/8W bei AC hold; 8W bei DC
- Kabelstecker Form A
- Material: Polyamid/Messing
- IP 65 mit Gerätesteckdose

Druckluftan-schluss P	Arbeits-anschluss (Antrieb)	Spannung	DN (mm)	PN (bar)	kv-Wert (Δp=1 bar) (l/min)
G 1/4	G 1/8	24 V=	2	10	120
G 1/4	G 1/8	24 V, 50-60 Hz	2	10	120
G 1/4	G 1/8	110 V, 50-60 Hz	2	10	120
G 1/4	G 1/8	230 V, 50-60 Hz	2	10	120

FKM Code	CHF	Gewicht (kg)
199 190 532	**103.00**	0.479
199 190 533	**103.00**	0.406
199 190 534	**103.00**	0.473
199 190 535	**103.00**	0.435

PF 3 46 248

Vorsteuer-Magnetventil Typ PV95 Zubehör

Ausführung:

- Kabelsteckerzu DIN EN 175301-803 (DIN 43 650) Form A

Spannung	Ausführung	NBR Code	CHF	Gewicht (kg)
0-250 V	ohne Beschaltung (Standard)	**199 190 540**	**7.10**	0.030
0-24 V	mit LED	**199 190 541**	**12.30**	0.020
0-24 V	mit LED und Varistor	**199 190 542**	**14.00**	0.020
0-24 V	mit Gleichrichter LED und Varistor	**199 190 543**	**17.50**	0.020
200-240 V	mit LED	**199 190 544**	**12.30**	0.020
200-240 V	mit LED und Varistor	**199 190 545**	**14.00**	0.020

PF 3 46 248

Vorsteuer-Magnetventil Typ MNL532 3/2-5/2-Wege Vorsteuer-Magnetventil

Ausführung:

- Mit NAMUR-Anschluss und zwei Drosselschalldämpfern

Wirkungsweise:

- 3/2-Wege-Ventil in Ruhestellung Druckanschluss 1 geschlossen, Ausgang 3 entlüftet
- 5/2-Wege-Ventil in Ruhestellung Druckanschluss 1 mit Ausgang 4 verbunden, Ausgang 3 entlüftet
- Werkstoff des Strömungskörpers: Aluminium eloxiert
- Elektrischer Anschluss mit Kabelkopf
- **Zu pneumatischen Stellantrieben**

Spannung	Zoll (inch)	DN (mm)	NBR Code	CHF	Gewicht (kg)
230 V, AC	1/4	5	**199 190 360**	**95.00**	0.332
110 V, AC	1/4	5	**199 190 359**	**95.00**	0.343
48 V, AC	1/4	5	**199 190 361**	**95.00**	0.341
24 V, AC	1/4	5	**199 190 358**	**95.00**	0.339
24 V, DC	1/4	5	**199 190 357**	**95.00**	0.343

PF 3 58 267

Vorsteuer-Magnetventil mit NAMUR-Modulsystem 3/2- und 5/2-Wege

Ausführung:

- Lochbild NAMUR
- Wendedichtung für 3/2- und 5/2- Wegefunktion
- Steckerbild nach DIN 43650 Form A
- Betriebsdruck 8 bar
- Ventilegehäuse Aluminium eloxiert
- Vorsteuerflansch PBT
- Dichtung: NBR
- Für einfach- und doppelt wirkende Stellantriebe
- Anschlussgewinde G¼'' (IG)

Spannung	Dichtung	Code	CHF	Gewicht (kg)
230 V AC/4,9 W		**700 254 812**	**165.00**	0.180
24 V DC/2,7 W		**700 254 811**	**165.00**	0.180
230 V AC/4,9 W	EEX me II T5	**700 254 810**	**347.00**	0.180
24 V DC/33 mA	Eex ia IIC T6 geeignet für Asi-BUS	**700 254 813**	**381.00**	0.180

Vorsteuer-Magnetventil mit NAMUR-Modulsystem 3/2- und 5/2-Wege, Zubehör

Artikel	Dichtung	Code	CHF	PF	Gewicht (kg)
Muffe	DIN 43650 schwarz	**700 646 558**	**4.60**	3 58 267	0.030
		199 190 542	**14.00**	3 46 248	0.020
Steckdose 12 - 24 V	mit Gleichrichter	**700 646 868**	**17.20**	3 58 267	0.020

Zubehör zu Typ 5470 und Typ MNL532
Anschlussplatte NAMUR
Für DIASTAR DN15-50/PA11/21/PA30-55

DN (mm)	Pos	Baureihe PA11/21 Code	CHF	PF	Baureihe PA30-55 Code	CHF	PF
15	2	**199 190 378**	**40.80**	3 39 212	**199 190 275**	**11.70**	3 46 253
20	2	**199 190 378**	**40.80**	3 39 212	**199 190 275**	**11.70**	3 46 253
25	2	**199 190 378**	**40.80**	3 39 212	**199 190 275**	**11.70**	3 46 253
32	2	**199 190 378**	**40.80**	3 39 212	**199 190 275**	**11.70**	3 46 253
40	2	**199 190 378**	**40.80**	3 39 212	**199 190 275**	**11.70**	3 46 253
50	2	**199 190 378**	**40.80**	3 39 212	**199 190 275**	**11.70**	3 46 253

Ten/028 FC Code	CHF	PF	Sixteen/025 FC Code	CHF	PF
199 190 378	**40.80**	3 39 212	**199 190 378**	**40.80**	3 39 212
199 190 378	**40.80**	3 39 212	**199 190 378**	**40.80**	3 39 212
199 190 378	**40.80**	3 39 212	**199 190 378**	**40.80**	3 39 212
199 190 378	**40.80**	3 39 212	**199 190 379**	**83.00**	3 39 212
199 190 379	**83.00**	3 39 212	**199 190 379**	**83.00**	3 39 212
199 190 379	**83.00**	3 39 212	**199 190 379**	**83.00**	3 39 212

Ten/025 FO/DA Code	CHF	PF	Gewicht (kg)
199 190 378	**40.80**	3 39 212	0.054
199 190 378	**40.80**	3 39 212	0.054
199 190 378	**40.80**	3 39 212	0.054
199 190 378	**40.80**	3 39 212	0.054
199 190 379	**83.00**	3 39 212	0.354
199 190 379	**83.00**	3 39 212	0.354

Vorsteuer-Magnetventil Typ PV 2000

PF 3 46 248

Vorsteuer-Magnetventil Typ PV2000
2 x 3/2-Wegeventile

Ausführung:

- verriegelbare Handnotbetätigung
- 3/2-Weg und 5/2-Weg Ausführung für Schaltschrankmontage
- Elektrische Ansteuerung über Mehrfachstecker oder Feldbus

Nr	Spannung	Code	CHF	Gewicht (kg)
1	24V/DC 100%	**199 190 435**	**245.00**	0.114

PF 3 46 248

Vorsteuer-Magnetventil Typ PV2000
1 x 5/2-Wegeventil

- 3/2-Weg und 5/2-Weg Ausführung für Schaltschrankmontage
- Elektrische Ansteuerung über Mehrfachstecker oder Feldbus

Nr	Spannung	Code	CHF	Gewicht (kg)
2	24 V/DC 100%	**199 190 436**	**170.00**	0.105

PF 3 46 248

Vorsteuer-Magnetventil Typ PV2000
Anschlussmodul mit D-Sub-Stecker

- 3/2-Weg und 5/2-Weg Ausführung für Schaltschrankmontage
- Elektrische Ansteuerung über Mehrfachstecker oder Feldbus

Nr	Code	CHF	Gewicht (kg)
3	**199 190 424**	**147.00**	0.198

PF 3 46 248

Vorsteuer-Magnetventil Typ PV2000
Endmodul

- 3/2-Weg und 5/2-Weg Ausführung für Schaltschrankmontage
- Elektrische Ansteuerung über Mehrfachstecker oder Feldbus

Nr	Code	CHF	Gewicht (kg)
4	**199 190 426**	**63.00**	0.148

PF 3 46 248

Vorsteuer-Magnetventil Typ PV2000
Anschlussmodul AS-Interface

- 3/2-Weg und 5/2-Weg Ausführung für Schaltschrankmontage
- Elektrische Ansteuerung über Mehrfachstecker oder Feldbus

Nr	Code	CHF	Gewicht (kg)
1	**199 190 430**	**641.00**	0.200

PF 3 46 248

Vorsteuer-Magnetventil Typ PV2000
Anschlussmodul Profibus

- 3/2-Weg und 5/2-Weg Ausführung für Schaltschrankmontage
- Elektrische Ansteuerung über Mehrfachstecker oder Feldbus

Nr	Code	CHF	Gewicht (kg)
1	**199 190 431**	**1'329.00**	0.200

PF 3 46 248

Vorsteuer-Magnetventil Typ PV2000
Anschlussmodul mit Bus-Schnittstelle

- 3/2-Weg und 5/2-Weg Ausführung für Schaltschrankmontage
- Elektrische Ansteuerung über Mehrfachstecker oder Feldbus

Nr	Code	CHF	Gewicht (kg)
2	**199 190 425**	**128.00**	0.156

PF 3 46 248

Zubehör zu Typ PV2000
Schalldämpfer mit Steckverbindung 8mm

Code	CHF	Gewicht (kg)
199 190 427	**17.10**	0.005

PF 3 46 248

Zubehör zu Typ PV2000
Stopfen (weiss)

d (mm)	Code	CHF	Gewicht (kg)
8	**199 190 428**	**1.80**	0.005
6	**199 190 429**	**1.80**	0.010

Zubehör zu Typ PV2000
D-Sub-Stecker 25-polig mit Anschlusskabel

Kabellänge (m)	Code	CHF	Gewicht (kg)
2	**199 190 432**	**87.00**	0.316
3	**199 190 433**	**102.00**	0.500
5	**199 190 434**	**119.00**	0.500

Montageelemente

PF 3 58 267

für Pneumatik-Steueranschlüsse
Schalldämpfer aus Sintermetall

Dimension (mm)	Bezeichnung	Code	CHF	Gewicht (kg)
M 5	Schalldäpfer T20M0500	**700 254 530**	**4.40**	0.018
G1/8	Schalldäpfer T20C1800	**700 254 531**	**4.00**	0.010
G1/4	Schalldäpfer T20C1400	**700 254 532**	**4.20**	0.018

PF 3 58 267

für Pneumatik-Steueranschlüsse
Einschraubdrossel mit Schalldämpfer

Dimension (mm)	Bezeichnung	Code	CHF	Gewicht (kg)
M 5	T20COM500	**700 254 533**	**14.40**	0.003
G1/8 A	T20C1800FB	**700 254 534**	**19.10**	0.003
G1/4 A	T20C2800FB	**700 254 535**	**21.50**	0.003

PF 3 58 267

für Pneumatik-Steueranschlüsse
Gerade Einschraubvorrichtung

Dimension (1-2-3)	Bezeichnung	Code	CHF	Gewicht (kg)
G1/8 A6/4	242250618	**700 254 537**	**2.80**	0.014
G1/4 A6/4	242250628	**700 254 538**	**16.70**	0.014

PF 3 58 267

für Pneumatik-Steueranschlüsse
Schwenkverschraubung

Dimension (mm)	Bezeichnung	Code	CHF	Gewicht (kg)
G1/8 A 6/4	24A510618	**700 254 539**	**6.90**	0.030
G1/4 A 6/4	24A510628	**700 254 540**	**7.10**	0.046

PF 3 58 267

für Pneumatik-Steueranschlüsse
Druckluftschlauch PE blau 6/4

Dimension (mm)	Bezeichnung	Code	CHF	Gewicht (kg)
6/4 mm	1	**700 254 529**	**1.10**	0.005

AS-Interface

PF 3 39 216

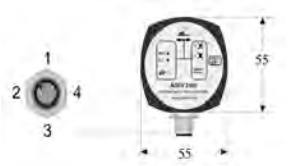

AS-Interface Typ ASEV 2400
Für elektrische Drehantriebe

- Ohne Zubehör

Code	CHF	Gewicht (kg)
199 190 562	**594.00**	0.159

PF 3 39 216

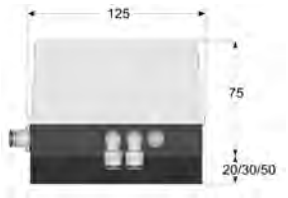

AS-Interface Set Typ ASVC2300
für pneumatische Drehantriebe

- Vorsteuerventil integriert

Antrieb	Code	CHF	Gewicht (kg)
PA11/21 (FC/FO); PA 30/35 (FC/FO)	**199 190 560**	**818.00**	0.807
PA >35 (FC/FO)	**199 190 565**	**779.00**	0.827
PA11/21 (DA); PA30-45 (DA)	**199 190 566**	**812.00**	0.825
PA >45 (DA)	**199 190 567**	**774.00**	0.861

PF 3 39 216

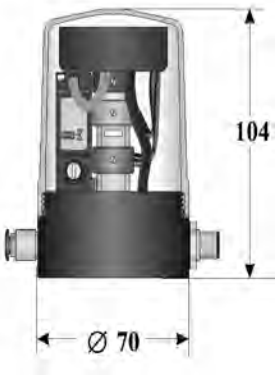

AS-Interface Aufsatz Typ Topmatic
Für Diastar
Baureihe Ten/028 FC/025 FO

- Ohne Zubehör

DN-DN (mm)	Code	CHF	Gewicht (kg)
15 - 25	**199 190 456**	**1'247.00**	0.434
32 - 50	**199 190 457**	**1'211.00**	0.348

PF 3 39 216

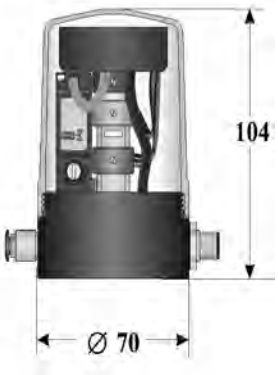

AS-Interface Aufsatz Typ Topmatic
Für Diastar
Baureihe Sixteen/025-FC

- Ohne Zubehör

DN-DN (mm)	Code	CHF	Gewicht (kg)
15 - 20	**199 190 456**	**1'247.00**	0.434
25 - 32	**199 190 467**	**1'211.00**	0.435
40 - 50	**199 190 468**	**1'211.00**	0.437

PF 3 39 216

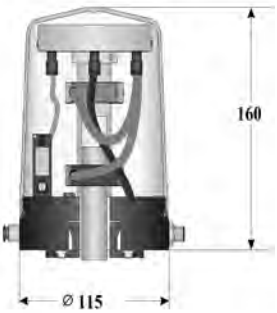

AS-Interface Aufsatz Typ Topmatic
Für Diastar
Baureihe 025 FC/FO

- Ohne Zubehör

DN-DN (mm)	Code	CHF	Gewicht (kg)
65 - 150	**199 190 458**	**1'262.00**	0.931

Sortiment

Schwebekörper Durchflussmesser

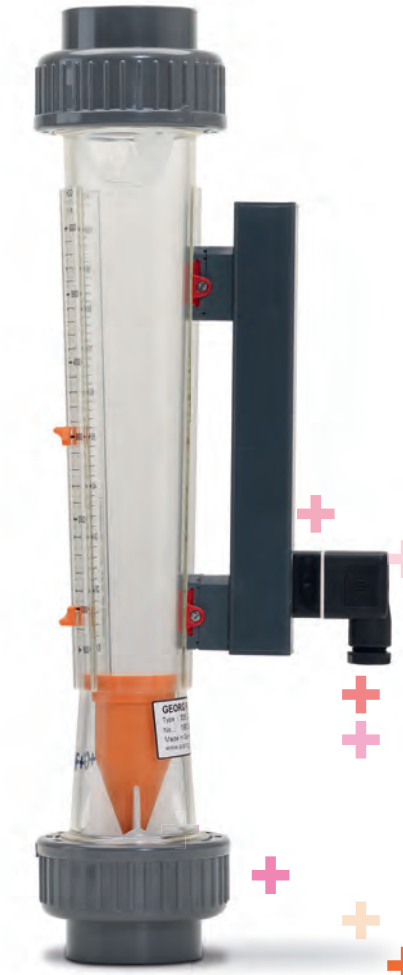

Chemische Beständigkeit

Chemikalie				PVC-U	Trogamid	PSU	PVDF	Peek
Säure	Phosphorsäure	H_3PO_4	75 %	X		X	X	X
	Schwefelsäure	H_2SO_4	< 90 %	X	-	-	X	-
	Salpetersäure	HNO_3	< 55 %	X	-	-	X	-
	Salpetersäure	HNO_3	67 %	-	-	-	X	-
	Flusssäure	HF	< 70 %	X	-	-	X	-
	Salzsäure	HCl	36 %	X	O	X	X	O
Lauge	Ammoniak	NH_4OH	25 %	X	X	X	-	X
	Kalilauge	KOH	> 50 %	X	O	X	-	X
	Natronlauge	NaOH	< 50 %	X	O	X	-	X
Anorganica	Eisenchlorid	$FeCl_3$		X	X	X	X	X
	Chlorbleichlauge	NaOCl	15 %	X	X	X	-	X
	Natriumbisulfit	$NaHSO_3$	< 40 %	X	X	X	X	X
	Wasserstoffperoxid	H_2O_2	35 %	X	-	X	O	X
	wässrige anorganische Salzlösungen (nicht oxidierend)	bis Sättigung		X	X	X	X	X
Organica	Ameisensäure	HCOOH	85 %	O	-	O	O	O
	Essigsäure	CH_3COOH	85 %	O	-	O	O	O
	Formaldehyd	H_2CO	< 40 %	X	-	X	O	X
	Glycol		< 50 %	O	-	X	X	X
	Aceton	rein		-	O	-	O	X
	Ethanol, Methanol	rein		O	-	X	X	X
	Aliphatische Kohlenwasserstoffe	rein		O	X	X	X	X

Ausgelegt für 40°C und 2bar X: empfohlen O: bedingt empfohlen -: nicht empfohlen

Bei höheren oder tieferen als in der Liste angegebenen Konzentrationen oder bei „O", kontaktieren Sie bitte gss@georgfischer.com.

Schwebekörper Durchflussmesser		Seite
	Schwebekörper-Durchflussmesser	852
	Ersatzteile zu Schwebekörper-Durchflussmesser Typ 335	867
	Ersatzteile zu Schwebekörper-Durchflussmesser Typ 350	872
	Ersatzteile zu Schwebekörper-Durchflussmesser SK50-SK73 / SK500-SK730	877
	Spezialüberwurfmuttern und Einlegeteile für Typ 335/350	879

Schwebekörper-Durchflussmesser

PF 3 48 227

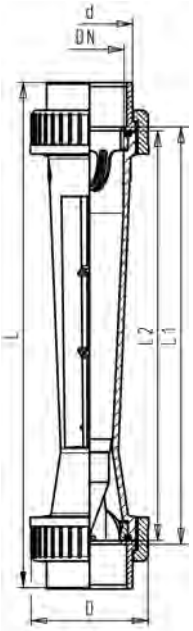

Schwebekörper-Durchflussmesser Typ 335
Schwebekörper in PVDF ohne Magnet
Mit Klebemuffen PVC-U metrisch

Ausführung:

- Standardausführung Führungsstange in PVDF mit V4A Edelstahlkern für DN50 und DN65, Varianten siehe Zubehör Schwebekörperdurchflussmesser

Messbereich (l/h)	d (mm)	DN (mm)	Messrohr in PVC-U transp. O-Ringe in EPDM Code	CHF	Gewicht (kg)	Messrohr in Polyamid O-Ringe in EPDM Code	CHF	Gewicht (kg)
50 - 500	32	25	**199 335 000**	**146.00**	0.564	**199 335 020**	**183.00**	0.522
100 - 1000	32	25	**199 335 001**	**146.00**	0.473	**199 335 021**	**183.00**	0.423
150 - 1500	40	32	**199 335 002**	**175.00**	0.626	**199 335 022**	**209.00**	0.567
250 - 2500	40	32	**199 335 003**	**175.00**	0.706	**199 335 023**	**209.00**	0.620
200 - 2000	50	40	**199 335 004**	**198.00**	0.972	**199 335 024**	**246.00**	0.885
300 - 3000	50	40	**199 335 005**	**198.00**	0.952	**199 335 025**	**246.00**	0.874
600 - 6000	50	40	**199 335 006**	**198.00**	1.019	**199 335 026**	**246.00**	0.840
600 - 6000	63	50	**199 335 007**	**314.00**	1.357	**199 335 027**	**392.00**	1.381
1000 - 10000	63	50	**199 335 008**	**314.00**	1.299	**199 335 028**	**392.00**	1.196
1500 - 15000	63	50	**199 335 009**	**314.00**	1.301	**199 335 029**	**392.00**	1.355
2000 - 20000	75	65	**199 335 010**	**492.00**	2.513	**199 335 030**	**616.00**	2.536
3000 - 30000	75	65	**199 335 011**	**492.00**	2.442	**199 335 031**	**616.00**	2.286
8000 - 60000	75	65	**199 335 012**	**492.00**	2.293	**199 335 032**	**616.00**	2.333

Messbereich (l/h)	Messrohr in Polysulfon O-Ringe in EPDM Code	CHF	Gewicht (kg)	D (mm)	L (mm)	L1 (mm)	L2 (mm)	G (inch)
50 - 500	**199 335 040**	**195.00**	0.464	58	385	341	335	1 ½
100 - 1000	**199 335 041**	**195.00**	0.528	58	385	341	335	1 ½
150 - 1500	**199 335 042**	**233.00**	0.698	72	393	341	335	2
250 - 2500	**199 335 043**	**233.00**	0.561	72	393	341	335	2
200 - 2000	**199 335 044**	**270.00**	1.057	83	403	341	335	2 ¼
300 - 3000	**199 335 045**	**270.00**	1.038	83	403	341	335	2 ¼
600 - 6000	**199 335 046**	**270.00**	0.991	83	403	341	335	2 ¼
600 - 6000	**199 335 047**	**421.00**	1.307	101	417	341	335	2 ¾
1000 - 10000	**199 335 048**	**421.00**	1.252	101	417	341	335	2 ¾
1500 - 15000	**199 335 049**	**421.00**	1.302	101	417	341	335	2 ¾
2000 - 20000	**199 335 050**	**654.00**	2.639	135	429	341	335	3 ½
3000 - 30000	**199 335 051**	**654.00**	2.572	135	429	341	335	3 ½
8000 - 60000	**199 335 052**	**654.00**	2.432	135	429	341	335	3 ½

PF 3 48 227

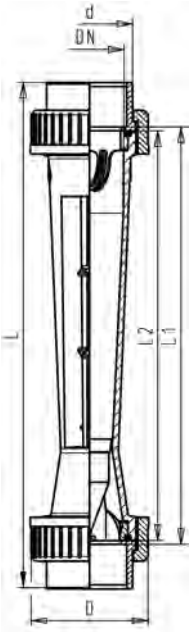

Schwebekörper-Durchflussmesser Typ 335
Schwebekörper in PVDF mit Magnet
Mit Klebemuffen PVC-U metrisch

Ausführung:

- Standardausführung Führungsstange in PVDF mit V4A Edelstahlkern für DN50 und DN65, Varianten siehe Zubehör Schwebekörperdurchflussmesser

Messbereich (l/h)	d (mm)	DN (mm)	Messrohr in PVC-U transp. O-Ringe in EPDM Code	CHF	Gewicht (kg)	Messrohr in Polyamid O-Ringe in EPDM Code	CHF	Gewicht (kg)
50 - 500	32	25	**199 335 100**	**207.00**	0.469	**199 335 120**	**259.00**	0.434
100 - 1000	32	25	**199 335 101**	**207.00**	0.547	**199 335 121**	**259.00**	0.423
150 - 1500	40	32	**199 335 102**	**245.00**	0.630	**199 335 122**	**298.00**	0.568
250 - 2500	40	32	**199 335 103**	**245.00**	0.714	**199 335 123**	**298.00**	0.547
200 - 2000	50	40	**199 335 104**	**293.00**	0.973	**199 335 124**	**364.00**	0.887
300 - 3000	50	40	**199 335 105**	**293.00**	0.952	**199 335 125**	**364.00**	0.874
600 - 6000	50	40	**199 335 106**	**293.00**	1.024	**199 335 126**	**364.00**	0.836
600 - 6000	63	50	**199 335 107**	**468.00**	1.342	**199 335 127**	**584.00**	1.240
1000 - 10000	63	50	**199 335 108**	**468.00**	1.303	**199 335 128**	**584.00**	1.190
1500 - 15000	63	50	**199 335 109**	**468.00**	1.297	**199 335 129**	**584.00**	1.351
2000 - 20000	75	65	**199 335 110**	**594.00**	2.508	**199 335 130**	**743.00**	2.378
3000 - 30000	75	65	**199 335 111**	**594.00**	2.477	**199 335 131**	**743.00**	2.472
8000 - 60000	75	65	**199 335 112**	**594.00**	2.294	**199 335 132**	**743.00**	2.150

Messbereich (l/h)	Messrohr in Polysulfon O-Ringe in EPDM Code	CHF	Gewicht (kg)	D (mm)	L (mm)	L1 (mm)	L2 (mm)	G (inch)
50 - 500	**199 335 140**	**281.00**	0.466	58	385	341	335	1 ½
100 - 1000	**199 335 141**	**281.00**	0.452	58	385	341	335	1 ½
150 - 1500	**199 335 142**	**340.00**	0.604	72	393	341	335	2
250 - 2500	**199 335 143**	**340.00**	0.585	72	393	341	335	2
200 - 2000	**199 335 144**	**404.00**	0.944	83	403	341	335	2 ¼
300 - 3000	**199 335 145**	**404.00**	1.035	83	403	341	335	2 ¼
600 - 6000	**199 335 146**	**404.00**	0.881	83	403	341	335	2 ¼
600 - 6000	**199 335 147**	**687.00**	1.360	101	417	341	335	2 ¾
1000 - 10000	**199 335 148**	**687.00**	1.248	101	417	341	335	2 ¾
1500 - 15000	**199 335 149**	**687.00**	1.409	101	417	341	335	2 ¾
2000 - 20000	**199 335 150**	**795.00**	2.441	135	429	341	335	3 ½
3000 - 30000	**199 335 151**	**795.00**	2.377	135	429	341	335	3 ½
8000 - 60000	**199 335 152**	**795.00**	2.150	135	429	341	335	3 ½

PF 3 48 227

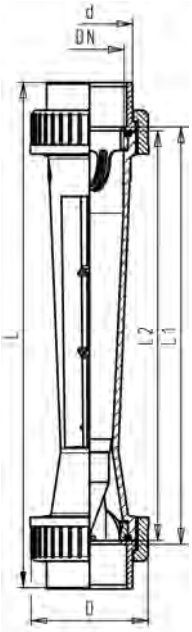

Schwebekörper-Durchflussmesser Typ 335
Schwebekörper in PVDF ohne Magnet
Mit PP-H IR-Stutzen

Messbereich (l/h)	d (mm)	DN (mm)	Messrohr in PVC-U transp. O-Ringe in EPDM Code	CHF	Gewicht (kg)	D (mm)	L (mm)	L1 (mm)	L2 (mm)	G (inch)
50 - 500	32	25	**800 046 010**	**173.00**	0.480	58	385	341	335	1 ½
100 - 1000	32	25	**800 046 011**	**173.00**	0.508	58	385	341	335	1 ½
150 - 1500	40	32	**800 046 012**	**214.00**	0.620	72	393	341	335	2
250 - 2500	40	32	**800 046 013**	**214.00**	0.620	72	393	341	335	2
200 - 2000	50	40	**800 046 014**	**249.00**	0.900	83	403	341	335	2 ¼
300 - 3000	50	40	**800 046 015**	**249.00**	0.900	83	403	341	335	2 ¼
600 - 6000	50	40	**800 046 016**	**249.00**	0.900	83	403	341	335	2 ¼
600 - 6000	63	50	**800 046 017**	**387.00**	1.225	101	417	341	335	2 ¾
1000 - 10000	63	50	**800 046 018**	**387.00**	1.225	101	417	341	335	2 ¾
1500 - 15000	63	50	**800 046 019**	**387.00**	1.225	101	417	341	335	2 ¾
2000 - 20000	75	65	**800 046 020**	**1'074.00**	2.150	135	429	341	335	3 ½
3000 - 30000	75	65	**800 046 021**	**1'074.00**	2.150	135	429	341	335	3 ½
8000 - 60000	75	65	**800 046 022**	**1'074.00**	2.150	135	429	341	335	3 ½

PF 3 48 227

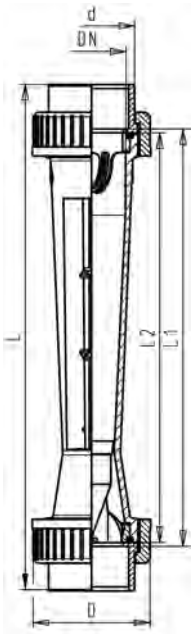

Schwebekörper-Durchflussmesser Typ 335
Schwebekörper in PVDF ohne Magnet
mit PVDF IR-Stutzen

Ausführung:

- Passende Grenzwertkontakte siehe Zubehör Schwebekörper Durchflussmesser

Messbereich (l/h)	d (mm)	DN (mm)	Messrohr in PVC-U transp. O-Ringe in EPDM Code	CHF	Gewicht (kg)	D (mm)	L (mm)	L1 (mm)	L2 (mm)	G (inch)
50 - 500	32	25	**800 046 023**	**213.00**	0.480	58	385	341	335	1 ½
100 - 1000	32	25	**800 046 024**	**213.00**	0.480	58	385	341	335	1 ½
150 - 1500	40	32	**800 046 025**	**264.00**	0.620	72	393	341	335	2
250 - 2500	40	32	**800 046 026**	**264.00**	0.620	72	393	341	335	2
200 - 2000	50	40	**800 046 027**	**317.00**	0.900	83	403	341	335	2 ¼
300 - 3000	50	40	**800 046 028**	**317.00**	0.900	83	403	341	335	2 ¼
600 - 6000	50	40	**800 046 029**	**317.00**	0.900	83	403	341	335	2 ¼
600 - 6000	63	50	**800 046 030**	**493.00**	1.225	101	417	341	335	2 ¾
1000 - 10000	63	50	**800 046 031**	**493.00**	1.225	101	417	341	335	2 ¾
1500 - 15000	63	50	**800 046 032**	**493.00**	1.225	101	417	341	335	2 ¾
2000 - 20000	75	65	**800 046 033**	**1'171.00**	2.150	135	429	341	335	3 ½
3000 - 30000	75	65	**800 046 034**	**1'171.00**	2.150	135	429	341	335	3 ½
8000 - 60000	75	65	**800 046 035**	**1'171.00**	2.150	135	429	341	335	3 ½

PF 3 48 227

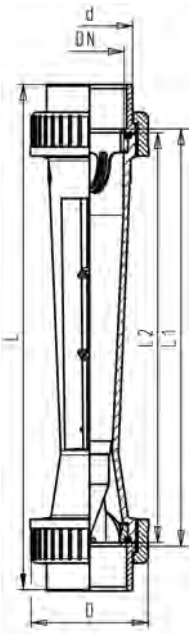

Schwebekörper-Durchflussmesser Typ 350
Schwebekörper in PVDF ohne Magnet
Mit Klebemuffen PVC-U metrisch

Ausführung:

- Standardausführung Führungsstange in PVDF mit V4A Edelstahlkern für DN50 und DN65, Varianten siehe Zubehör Schwebekörberdurchflussmesser

Messbereich (l/h)	d (mm)	DN (mm)	Messrohr in PVC-U transp. O-Ringe in EPDM Code	CHF	Gewicht (kg)	Messrohr in Polyamid O-Ringe in EPDM Code	CHF	Gewicht (kg)
50 - 500	32	25	**199 350 000**	**155.00**	0.562	**199 350 020**	**192.00**	0.458
100 - 1000	32	25	**199 350 001**	**155.00**	0.551	**199 350 021**	**192.00**	0.524
150 - 1500	40	32	**199 350 002**	**183.00**	0.641	**199 350 022**	**220.00**	0.594
250 - 2500	40	32	**199 350 003**	**183.00**	0.619	**199 350 023**	**220.00**	0.659
200 - 2000	50	40	**199 350 004**	**207.00**	0.992	**199 350 024**	**259.00**	0.953
300 - 3000	50	40	**199 350 005**	**207.00**	0.971	**199 350 025**	**259.00**	0.894
600 - 6000	50	40	**199 350 006**	**207.00**	0.921	**199 350 026**	**259.00**	1.011
600 - 6000	63	50	**199 350 007**	**330.00**	1.446	**199 350 027**	**411.00**	1.401
1000 - 10000	63	50	**199 350 008**	**330.00**	1.472	**199 350 028**	**411.00**	1.416
1500 - 15000	63	50	**199 350 009**	**330.00**	1.327	**199 350 029**	**411.00**	1.239
2000 - 20000	75	65	**199 350 010**	**517.00**	2.576	**199 350 030**	**646.00**	2.150
3000 - 30000	75	65	**199 350 011**	**517.00**	2.497	**199 350 031**	**646.00**	2.500
8000 - 60000	75	65	**199 350 012**	**517.00**	2.341	**199 350 032**	**646.00**	2.352

Messbereich (l/h)	Messrohr in Polysulfon O-Ringe in EPDM Code	CHF	Gewicht (kg)	D (mm)	L (mm)	L1 (mm)	L2 (mm)	G (inch)
50 - 500	**199 350 040**	**204.00**	0.487	58	400	356	350	1 ½
100 - 1000	**199 350 041**	**204.00**	0.474	58	400	356	350	1 ½
150 - 1500	**199 350 042**	**244.00**	0.614	72	408	356	350	2
250 - 2500	**199 350 043**	**244.00**	0.688	72	408	356	350	2
200 - 2000	**199 350 044**	**283.00**	0.962	83	418	356	350	2 ¼
300 - 3000	**199 350 045**	**283.00**	0.989	83	418	356	350	2 ¼
600 - 6000	**199 350 046**	**283.00**	0.953	83	418	356	350	2 ¼
600 - 6000	**199 350 047**	**442.00**	1.335	101	432	356	350	2 ¾
1000 - 10000	**199 350 048**	**442.00**	1.343	101	432	356	350	2 ¾
1500 - 15000	**199 350 049**	**442.00**	1.315	101	432	356	350	2 ¾
2000 - 20000	**199 350 050**	**686.00**	2.486	135	444	356	350	3 ½
3000 - 30000	**199 350 051**	**686.00**	2.150	135	444	356	350	3 ½
8000 - 60000	**199 350 052**	**686.00**	2.244	135	444	356	350	3 ½

PF 3 48 227

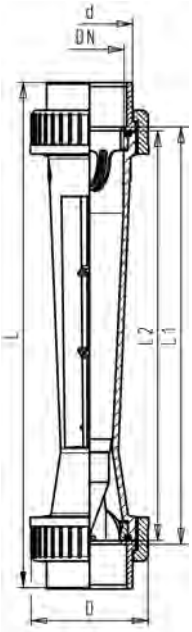

Schwebekörper-Durchflussmesser Typ 350
Schwebekörper in PVDF mit Magnet
Mit Klebemuffen PVC-U metrisch

Ausführung:

- Standardausführung Führungsstange in PVDF mit V4A Edelstahlkern für DN50 und DN65, Varianten siehe Zubehör Schwebekörberdurchflussmesser
- Passende Grenzwertkontakte siehe Zubehör Schwebekörper Durchflussmesser

Messbereich (l/h)	d (mm)	DN (mm)	Messrohr in PVC-U transp. O-Ringe in EPDM Code	CHF	Gewicht (kg)	Messrohr in Polyamid O-Ringe in EPDM Code	CHF	Gewicht (kg)
50 - 500	32	25	**199 350 100**	**218.00**	0.440	**199 350 120**	**272.00**	0.440
100 - 1000	32	25	**199 350 101**	**218.00**	0.479	**199 350 121**	**272.00**	0.440
150 - 1500	40	32	**199 350 102**	**258.00**	0.643	**199 350 122**	**313.00**	0.575
250 - 2500	40	32	**199 350 103**	**258.00**	0.619	**199 350 123**	**313.00**	0.620
200 - 2000	50	40	**199 350 104**	**307.00**	0.900	**199 350 124**	**382.00**	0.900
300 - 3000	50	40	**199 350 105**	**307.00**	0.970	**199 350 125**	**382.00**	0.900
600 - 6000	50	40	**199 350 106**	**307.00**	0.925	**199 350 126**	**382.00**	0.900
600 - 6000	63	50	**199 350 107**	**490.00**	1.445	**199 350 127**	**613.00**	1.320
1000 - 10000	63	50	**199 350 108**	**490.00**	1.325	**199 350 128**	**613.00**	1.320
1500 - 15000	63	50	**199 350 109**	**490.00**	1.328	**199 350 129**	**613.00**	1.320
2000 - 20000	75	65	**199 350 110**	**623.00**	2.150	**199 350 130**	**779.00**	2.150
3000 - 30000	75	65	**199 350 111**	**623.00**	2.150	**199 350 131**	**779.00**	2.150
8000 - 60000	75	65	**199 350 112**	**623.00**	2.150	**199 350 132**	**779.00**	2.150

Messbereich (l/h)	Messrohr in Polysulfon O-Ringe in EPDM Code	CHF	Gewicht (kg)	D (mm)	L (mm)	L1 (mm)	L2 (mm)	G (inch)
50 - 500	**199 350 140**	**296.00**	0.440	58	400	356	350	1 ½
100 - 1000	**199 350 141**	**296.00**	0.440	58	400	356	350	1 ½
150 - 1500	**199 350 142**	**356.00**	0.615	72	408	356	350	2
250 - 2500	**199 350 143**	**356.00**	0.620	72	408	356	350	2
200 - 2000	**199 350 144**	**424.00**	0.900	83	418	356	350	2 ¼
300 - 3000	**199 350 145**	**424.00**	0.900	83	418	356	350	2 ¼
600 - 6000	**199 350 146**	**424.00**	0.900	83	418	356	350	2 ¼
600 - 6000	**199 350 147**	**722.00**	1.320	101	432	356	350	2 ¾
1000 - 10000	**199 350 148**	**722.00**	1.320	101	432	356	350	2 ¾
1500 - 15000	**199 350 149**	**722.00**	1.320	101	432	356	350	2 ¾
2000 - 20000	**199 350 150**	**834.00**	2.150	135	444	356	350	3 ½
3000 - 30000	**199 350 151**	**834.00**	2.150	135	444	356	350	3 ½
8000 - 60000	**199 350 152**	**834.00**	2.150	135	444	356	350	3 ½

PF 3 48 227

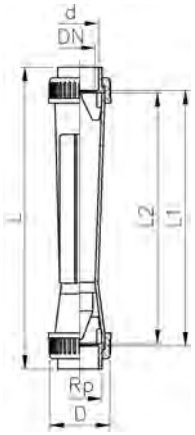

Kurzausführung
Schwebekörper in PVDF ohne Magnet
Mit Klebemuffen PVC-U metrisch

Ausführung:

- Überwurfmuttern und Anschlussteile in andern Materialien auf Anfrage

Messbereich (l/h)	Typ	d (mm)	DN (mm)	Messrohr in Polysulfon O-Ringe in EPDM Code	CHF	Gewicht (kg)
2.5 - 25.0	SK 50	16	10	**198 801 880**	**126.00**	0.083
5.0 - 50.0	SK 51	16	10	**198 801 881**	**126.00**	0.078
10.0 - 100.0	SK 52	16	10	**198 801 882**	**126.00**	0.079
8.0 - 80.0	SK 60	20	15	**198 801 883**	**136.00**	0.125
15.0 - 150.0	SK 61	20	15	**198 801 884**	**136.00**	0.122
20.0 - 200.0	SK 62	20	15	**198 801 885**	**136.00**	0.119
15.0 - 150.0	SK 70	32	25	**198 801 886**	**157.00**	0.247
30.0 - 300.0	SK 71	32	25	**198 801 887**	**157.00**	0.244
50.0 - 500.0	SK 72	32	25	**198 801 888**	**157.00**	0.285
100.0 - 1000.0	SK 73	32	25	**198 801 889**	**157.00**	0.234

Messbereich (l/h)	Typ	d (mm)	DN (mm)	Messrohr in PVC-U transp. O-Ringe in EPDM Code	CHF	Gewicht (kg)
2.5 - 25.0	SK 50	16	10	**198 803 310**	**101.00**	0.081
5.0 - 50.0	SK 51	16	10	**198 803 311**	**101.00**	0.079
10.0 - 100.0	SK 52	16	10	**198 803 312**	**101.00**	0.079
8.0 - 80.0	SK 60	20	15	**198 803 313**	**107.00**	0.127
15.0 - 150.0	SK 61	20	15	**198 803 314**	**107.00**	0.130
20.0 - 200.0	SK 62	20	15	**198 803 315**	**107.00**	0.125
15.0 - 150.0	SK 70	32	25	**198 803 316**	**125.00**	0.256
30.0 - 300.0	SK 71	32	25	**198 803 317**	**125.00**	0.254
50.0 - 500.0	SK 72	32	25	**198 803 318**	**125.00**	0.244
100.0 - 1000.0	SK 73	32	25	**198 803 319**	**125.00**	0.242

Messbereich (l/h)	Typ	d (mm)	DN (mm)	D (mm)	L (mm)	L1 (mm)	L2 (mm)	Rp (inch)	G (inch)
2.5 - 25.0	SK 50	16	10	35	199	171	165	⅜	¾
5.0 - 50.0	SK 51	16	10	35	199	171	165	⅜	¾
10.0 - 100.0	SK 52	16	10	35	199	171	165	⅜	¾
8.0 - 80.0	SK 60	20	15	43	223	191	185	½	1
15.0 - 150.0	SK 61	20	15	43	223	191	185	½	1
20.0 - 200.0	SK 62	20	15	43	223	191	185	½	1
15.0 - 150.0	SK 70	32	25	60	250	206	200	1	1 ½
30.0 - 300.0	SK 71	32	25	60	250	206	200	1	1 ½
50.0 - 500.0	SK 72	32	25	60	250	206	200	1	1 ½
100.0 - 1000.0	SK 73	32	25	60	250	206	200	1	1 ½

PF 3 48 227

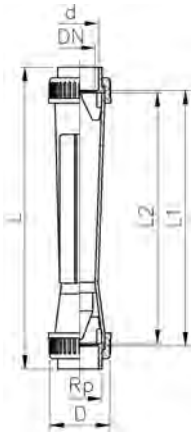

Kurzausführung
Schwebekörper in PVDF mit Magnet
Mit Klebemuffen PVC-U metrisch

Ausführung:

- Passende Grenzwertkontakte siehe Zubehör Schwebekörper Durchflussmesser
- Überwurfmuttern und Anschlussteile in andern Materialien auf Anfrage

Messbereich (l/h)	Typ	d (mm)	DN (mm)	Messrohr in Polysulfon O-Ringe in EPDM Code	CHF	Gewicht (kg)
2.5 - 25.0	SK 500	16	10	**198 801 890**	**200.00**	0.079
5.0 - 50.0	SK 510	16	10	**198 801 891**	**200.00**	0.102
10.0 - 100.0	SK 520	16	10	**198 801 892**	**200.00**	0.075
8.0 - 80.0	SK 600	20	15	**198 801 893**	**215.00**	0.123
15.0 - 150.0	SK 610	20	15	**198 801 894**	**215.00**	0.121
20.0 - 200.0	SK 620	20	15	**198 801 895**	**215.00**	0.119
15.0 - 150.0	SK 700	32	25	**198 801 896**	**278.00**	0.248
30.0 - 300.0	SK 710	32	25	**198 801 897**	**278.00**	0.289
50.0 - 500.0	SK 720	32	25	**198 801 898**	**278.00**	0.241
100.0 - 1000.0	SK 730	32	25	**198 801 899**	**278.00**	0.280

Messbereich (l/h)	Typ	d (mm)	DN (mm)	Messrohr in PVC-U transp. O-Ringe in EPDM Code	CHF	Gewicht (kg)
2.5 - 25.0	SK 500	16	10	**198 803 320**	**165.00**	0.081
5.0 - 50.0	SK 510	16	10	**198 803 321**	**165.00**	0.080
10.0 - 100.0	SK 520	16	10	**198 803 322**	**165.00**	0.079
8.0 - 80.0	SK 600	20	15	**198 803 323**	**175.00**	0.129
15.0 - 150.0	SK 610	20	15	**198 803 324**	**175.00**	0.128
20.0 - 200.0	SK 620	20	15	**198 803 325**	**175.00**	0.125
15.0 - 150.0	SK 700	32	25	**198 803 326**	**204.00**	0.301
30.0 - 300.0	SK 710	32	25	**198 803 327**	**204.00**	0.255
50.0 - 500.0	SK 720	32	25	**198 803 328**	**204.00**	0.248
100.0 - 1000.0	SK 730	32	25	**198 803 329**	**204.00**	0.242

Messbereich (l/h)	Typ	d (mm)	DN (mm)	D (mm)	L (mm)	L1 (mm)	L2 (mm)	Rp (inch)	G (inch)
2.5 - 25.0	SK 500	16	10	35	199	171	165	⅜	¾
5.0 - 50.0	SK 510	16	10	35	199	171	165	⅜	¾
10.0 - 100.0	SK 520	16	10	35	199	171	165	⅜	¾
8.0 - 80.0	SK 600	20	15	43	223	191	185	½	1
15.0 - 150.0	SK 610	20	15	43	223	191	185	½	1
20.0 - 200.0	SK 620	20	15	43	223	191	185	½	1
15.0 - 150.0	SK 700	32	25	60	250	206	200	1	1 ½
30.0 - 300.0	SK 710	32	25	60	250	206	200	1	1 ½
50.0 - 500.0	SK 720	32	25	60	250	206	200	1	1 ½
100.0 - 1000.0	SK 730	32	25	60	250	206	200	1	1 ½

PF 3 48 227

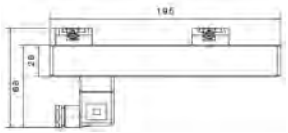

Zubehör
4-20 mA Sensor
Für Typ 335 und Typ 350

Typ	d (mm)	DN (mm)	Entspricht Wasserskala (l/h)	Code	CHF	Gewicht (kg)
GK 15	32	25	50-500	**198 335 962**	**661.00**	0.150
GK 15	32	25	100-1000	**198 335 963**	**661.00**	0.150
GK 15	40	32	150-1500	**198 335 964**	**661.00**	0.150
GK 15	40	32	250-2500	**198 335 965**	**661.00**	0.150
GK 15	50	40	200-2000	**198 335 966**	**661.00**	0.150
GK 15	50	40	300-3000	**198 335 967**	**661.00**	0.150
GK 15	50	40	600-6000	**198 335 968**	**661.00**	0.150
GK 15	63	50	600-6000	**198 335 969**	**661.00**	0.150
GK 15	63	50	1000-10000	**198 335 991**	**661.00**	0.150
GK 15	63	50	1500-15000	**198 335 992**	**661.00**	0.120
GK 15	75	65	2000-20000	**198 335 993**	**661.00**	0.150
GK 15	75	65	3000-30000	**198 335 994**	**661.00**	0.150
GK 15	75	65	8000-60000	**198 335 995**	**661.00**	0.150

PF 3 48 227

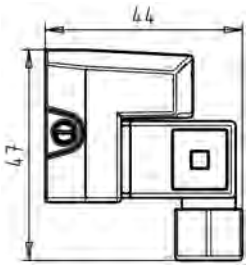

Zubehör
Grenzwertkontakte GK10/GK11
Für Typ 335/350 und Kurzversion

Typ	Code	CHF	Gewicht (kg)
GK10 (min.)	**198 335 998**	**81.00**	0.035
GK11 (max.)	**198 335 999**	**81.00**	0.034

PF 3 48 227

Sonderskala für Typ 335/350
% für H2O

d (mm)	DN (mm)	Messbereich (l/h)	Entspricht Wasserskala (l/h)	Code	CHF	Gewicht (kg)
32	25	10-100 %	50-500	**199 335 084**	**16.70**	0.050
32	25	10-100 %	100-1000	**199 335 083**	**16.70**	0.003
40	32	10-100 %	150-1500	**199 335 069**	**16.70**	0.050
40	32	10-100 %	250-2500	**199 335 068**	**16.70**	0.050
50	40	10-100 %	200-2000	**199 335 054**	**16.70**	0.050
50	40	10-100 %	300-3000	**199 335 053**	**16.70**	0.002
50	40	10-100 %	600-6000	**199 335 039**	**16.70**	0.050
63	50	10-100 %	600-6000	**199 335 038**	**16.70**	0.002
63	50	10-100 %	1000-10000	**199 335 037**	**16.70**	0.002
63	50	10-100 %	1500-15000	**199 335 036**	**16.70**	0.050
75	65	10-100 %	2000-20000	**199 335 035**	**16.70**	0.050
75	65	10-100 %	3000-30000	**199 335 034**	**16.70**	0.050
75	65	13.3-100 %	8000-60000	**199 335 033**	**16.70**	0.050

PF 3 48 227

Sonderskala für Typ 335/350
m3/h

d (mm)	DN (mm)	Messbereich (m^3/h)	Entspricht Wasserskala (l/h)	Code	CHF	Gewicht (kg)
32	25	0.05 - 0.50	50 - 500	**199 335 655**	**17.90**	0.050
32	25	0.10 - 1.00	100 - 1000	**199 335 656**	**17.90**	0.050
40	32	0.15 - 1.50	150 - 1500	**199 335 657**	**17.90**	0.050
40	32	0.25 - 2.50	250 - 2500	**199 335 658**	**17.90**	0.050
50	40	0.20 - 2.00	200 - 2000	**199 335 659**	**17.90**	0.050
50	40	0.30 - 3.00	300 - 3000	**199 335 660**	**17.90**	0.050
50	40	0.60 - 6.00	600 - 6000	**199 335 661**	**17.90**	0.050
63	50	0.60 - 6.00	600 - 6000	**199 335 662**	**17.90**	0.050
63	50	1.00 - 10.00	1000 - 10000	**199 335 663**	**17.90**	0.050
63	50	1.50 - 15.00	1500 - 15000	**199 335 664**	**17.90**	0.050
75	65	2.00 - 20.00	2000 - 20000	**199 335 665**	**17.90**	0.050
75	65	3.00 - 30.00	3000 - 30000	**199 335 666**	**17.90**	0.008
75	65	8.00 - 60.00	8000 - 60000	**199 335 667**	**17.90**	0.050

PF 3 48 227

Sonderskala für Typ 335/350
Luft/0bar/Nm3/h

d (mm)	DN (mm)	Messbereich (m^3/h)	Entspricht Wasserskala (l/h)	Code	CHF	Gewicht (kg)
32	25	2.0 - 15.0	50 - 500	**199 350 655**	**17.90**	0.002
32	25	3.5 - 30.0	100 - 1000	**199 350 656**	**17.90**	0.050
40	32	5.0 - 45.0	150 - 1500	**199 350 657**	**17.90**	0.050
40	32	8.0 - 76.0	250 - 2500	**199 350 658**	**17.90**	0.050
50	40	7.0 - 60.0	200 - 2000	**199 350 659**	**17.90**	0.050
50	40	10.0 - 87.0	300- 3000	**199 350 660**	**17.90**	0.002
50	40	20.0 - 170.0	600 - 6000	**199 350 661**	**17.90**	0.050
63	50	25.0 - 180.0	600 - 6000	**199 350 662**	**17.90**	0.050
63	50	30.0 - 280.0	1000 - 10000	**199 350 663**	**17.90**	0.050
63	50	50.0 - 440.0	1500 - 15000	**199 350 664**	**17.90**	0.050
75	65	70.0 - 580.0	2000 - 20000	**199 350 665**	**17.90**	0.050
75	65	10.0 - 900.0	3000 - 30000	**199 350 666**	**17.90**	0.050
75	65	230.0 - 1650.0	8000 - 60000	**199 350 667**	**17.90**	0.050

PF 3 48 227

Sonderskala für Typ 335/350
HCl 30-33% l/h

d (mm)	DN (mm)	Messbereich (l/h)	Entspricht Wasserskala (l/h)	Code	CHF	Gewicht (kg)
32	25	40 - 430	50-500	**199 350 670**	**17.90**	0.050
32	25	80 - 860	100-1000	**199 350 671**	**17.90**	0.002
40	32	150 - 1250	150-1500	**199 350 672**	**17.90**	0.050
40	32	200 - 2150	250-2500	**199 350 673**	**17.90**	0.050
50	40	200 - 1850	200-2000	**199 350 674**	**17.90**	0.050
50	40	300 - 2500	300-3000	**199 350 675**	**17.90**	0.050
50	40	600 - 4900	600-6000	**199 350 676**	**17.90**	0.010
63	50	600 - 5400	600-6000	**199 350 677**	**17.90**	0.050
63	50	800 - 8400	1000-10000	**199 350 678**	**17.90**	0.050
63	50	1000 - 12750	1500-15000	**199 350 679**	**17.90**	0.050
75	65	2000 - 17500	2000-20000	**199 350 680**	**17.90**	0.050
75	65	3000 - 26500	3000-30000	**199 350 681**	**17.90**	0.050
75	65	6000 - 50000	8000-60000	**199 350 682**	**17.90**	0.050

PF 3 48 227

Sonderskala für Typ 335/350
NaOH 30% l/h

d (mm)	DN (mm)	Messbereich (l/h)	Entspricht Wasserskala (l/h)	Code	CHF	Gewicht (kg)
32	25	30 - 320	50-500	**199 350 685**	**17.90**	0.050
32	25	70 - 660	100-1000	**199 350 686**	**17.90**	0.050
40	32	100 - 900	150-1500	**199 350 687**	**17.90**	0.050
40	32	100 - 1600	250-2500	**199 350 688**	**17.90**	0.050
50	40	200 - 1400	200-2000	**199 350 689**	**17.90**	0.002
50	40	300 - 1950	300-3000	**199 350 690**	**17.90**	0.050
50	40	500 - 3800	600-6000	**199 350 691**	**17.90**	0.050
63	50	500 - 4300	600-6000	**199 350 692**	**17.90**	0.050
63	50	600 - 6600	1000-10000	**199 350 693**	**17.90**	0.050
63	50	750 - 9500	1500-15000	**199 350 694**	**17.90**	0.050
75	65	1300 - 13000	2000-20000	**199 350 695**	**17.90**	0.050
75	65	2600 - 20000	3000-30000	**199 350 696**	**17.90**	0.050
75	65	6000 - 40000	8000-60000	**199 350 697**	**17.90**	0.050

PF 3 48 227

Sonderskala für Typ 335/350
NaOH 50% l/h

d (mm)	DN (mm)	Messbereich (l/h)	Entspricht Wasserskala (l/h)	Code	CHF	Gewicht (kg)
32	25	10 - 62	50-500	**199 350 755**	**17.90**	0.050
32	25	10 - 195	100-1000	**199 350 756**	**17.90**	0.050
40	32	20 - 350	150-1500	**199 350 757**	**17.90**	0.050
40	32	5 - 760	250-2500	**199 350 758**	**17.90**	0.050
50	40	5 - 540	200-2000	**199 350 759**	**17.90**	0.050
50	40	105 - 1200	300-3000	**199 350 760**	**17.90**	0.050
50	40	400 - 2350	600-6000	**199 350 761**	**17.90**	0.002
63	50	100 - 4000	600-6000	**199 350 762**	**17.90**	0.050
63	50	300 - 5000	1000-10000	**199 350 763**	**17.90**	0.050
63	50	200 - 7000	1500-15000	**199 350 764**	**17.90**	0.050
75	65	200 - 7000	2000-20000	**199 350 765**	**17.90**	0.050
75	65	400 - 9800	3000-30000	**199 350 766**	**17.90**	0.050
75	65	2000 - 15000	8000-60000	**199 350 767**	**17.90**	0.050

PF 3 48 227

Sonderskala für Kurzausführung Wasser l/h

Typ	Messbereich (l/h)	Code	CHF
SK 50 / 500	2.5 - 25.0	**198 801 386**	**8.00**
SK 51 / 510	5.0 - 50.0	**198 801 387**	**8.00**
SK 52 / 520	10.0 - 100.0	**198 801 388**	**8.00**
SK 60 / 600	8.0 - 80.0	**198 801 389**	**8.00**
SK 61 / 610	15.0 - 150.0	**198 801 390**	**8.00**
SK 62 / 620	20.0 - 200.0	**198 801 391**	**8.00**
SK 70 / 700	15.0 - 150.0	**198 801 392**	**8.00**
SK 71 / 710	30.0 - 30.0	**198 801 393**	**8.00**
SK 72 / 720	50.0 - 500.0	**198 801 394**	**8.00**
SK 73 / 730	100.0 - 1000.0	**198 801 395**	**8.00**

PF 3 48 227

Sonderskala für Kurzausführung Luft/0bar/Nm3/h

Typ	Messbereich (m^3/h)	Code	CHF
SK 50 / 500	0.50 - 0.95	**198 801 308**	**26.90**
SK 51 / 510	0.50 - 1.90	**198 801 309**	**26.90**
SK 52 / 520	0.80 - 3.00	**198 801 310**	**26.90**
SK 60 / 600	0.60 - 2.80	**198 801 311**	**26.90**
SK 61 / 610	1.40 - 5.60	**198 801 312**	**26.90**
SK 62 / 620	1.50 - 7.00	**198 801 313**	**26.90**
SK 70 / 700	1.00 - 6.50	**198 801 314**	**26.90**
SK 71 / 710	1.50 - 11.00	**198 801 315**	**26.90**
SK 72 / 720	3.00 - 18.00	**198 801 316**	**26.90**
SK 73 / 730	6.00 - 30.00	**198 801 317**	**26.90**

PF 3 48 227

Sonderskala für Kurzausführung HCl 30 - 33% l/h

Typ	Messbereich (l/h)	Code	CHF
SK 50 / 500	2.5 - 20.0	**198 806 511**	**26.90**
SK 51 / 510	5.0 - 40.0	**198 806 512**	**26.90**
SK 52 / 520	10.0 - 85.0	**198 806 513**	**26.90**
SK 60 / 600	8.0 - 70.0	**198 806 514**	**26.90**
SK 61 / 610	15.0 - 125.0	**198 806 515**	**26.90**
SK 62 / 620	20.0 - 170.0	**198 806 516**	**26.90**
SK 70 / 700	5.0 - 125.0	**198 806 517**	**26.40**
SK 71 / 710	30.0 - 260.0	**198 806 518**	**26.90**
SK 72 / 720	50.0 - 425.0	**198 806 519**	**26.90**
SK 73 / 730	100.0 - 850.0	**198 806 520**	**26.90**

PF 3 48 227

Sonderskala für Kurzausführung NaOH 30% l/h

Typ	Messbereich (l/h)	Code	CHF
SK 50 / 500	0.2 - 5.0	**198 806 521**	**26.90**
SK 51 / 510	1.0 - 14.0	**198 806 522**	**26.90**
SK 52 / 520	3.0 - 35.0	**198 806 523**	**26.90**
SK 60 / 600	2.0 - 23.0	**198 806 524**	**27.10**
SK 61 / 610	3.0 - 55.0	**198 806 525**	**26.90**
SK 62 / 620	5.0 - 80.0	**198 806 526**	**26.90**
SK 70 / 700	3.0 - 55.0	**198 806 527**	**27.10**
SK 71 / 710	6.0 - 130.0	**198 806 528**	**26.90**
SK 72 / 720	10.0 - 250.0	**198 806 529**	**26.90**
SK 73 / 730	40.0 - 590.0	**198 806 530**	**26.90**

PF 3 48 227

Sonderskala für Kurzausführung NaOH 50% l/h

Typ	Messbereich (l/h)	Code	CHF
SK 60 / 600	0.2 - 3.5	**198 806 531**	**26.90**
SK 61 / 610	0.5 - 10.0	**198 806 532**	**26.90**
SK 62 / 620	0.5 - 16.0	**198 806 533**	**26.90**
SK 70 / 700	0.5 - 11.0	**198 806 534**	**26.90**
SK 71 / 710	1.0 - 33.0	**198 806 535**	**26.90**
SK 72 / 720	2.0 - 80.0	**198 806 536**	**26.90**
SK 73 / 730	10.0 - 220.0	**198 806 537**	**26.90**

PF 3 48 227

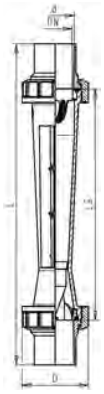

Spezialausführung PVDF-HP
Schwebekörper in PTFE ohne Magnet
Mit Schweissstutzen WNF/IR

Typ	d (mm)	DN (mm)	Messbereich (l/h)	Scale range (gal/min)	Messrohr in Polysulfon O-Ringe in FKM Code	CHF	Gewicht (kg)
SK 70	32	25	68 - 204	0.3 - 0.9	**198 807 209**	**476.00**	0.383
SK 71	32	25	90 - 295	0.4 - 1.3	**198 807 210**	**476.00**	0.387
SK 73	32	25	136 - 795	0.6 - 3.5	**198 807 202**	**476.00**	0.401

Typ	D (mm)	L (mm)	L2 (mm)	G (inch)
SK 70	60	318	200	1 ½
SK 71	60	318	200	1 ½
SK 73	60	318	200	1 ½

PF 3 48 227

Spezialausführung Typ 335 PVDF-HP
Schwebekörper aus PVDF (weiss) ohne Magnet
Mit Schweißstutzen WNF/IR

d (mm)	DN (mm)	Messbereich (l/h)	Scale range (gal/min)	Messrohr aus Polysulfon, O-Ringe aus FKM (weiss) Code	CHF	Gewicht (kg)	D (mm)	L (mm)	L2 (mm)	G (inch)
32	25	100 - 1000	0.4 - 4.4	**198 335 160**	**535.00**	0.401	60	453	335	1 ½
50	40	300 - 3000	1.3 - 13.2	**198 335 161**	**830.00**	1.030	83	466	335	2 ¼
50	40	600 - 6000	2.6 - 26.4	**198 335 162**	**830.00**	0.978	83	466	335	2 ¼
63	50	1000 - 8000	4.4 - 35.2	**198 335 163**	**1'114.00**	1.500	103	472	335	2 ¾
63	50	1500 - 15000	6.6 - 66.0	**198 335 164**	**1'114.00**	1.500	103	472	335	2 ¾
75	65	2000 - 20000	8.8 - 88.0	**198 335 165**	**1'674.00**	2.500	122	495	335	3 ½
75	65	3000 - 29000	13.2 - 127.7	**198 335 166**	**1'674.00**	2.500	122	495	335	3 ½

Ersatzteile zu Schwebekörper-Durchflussmesser Typ 335

PF 3 48 227

Messrohr ohne Skala (1)

Messbereich (l/h)	d (mm)	Zoll (inch)	DN (mm)	PVC-U transparent Code	CHF	Polyamid Code	CHF
50 - 500	32	1	25	**199 335 255**	**64.00**	**199 335 270**	**71.00**
100 - 1000	32	1	25	**199 335 256**	**64.00**	**199 335 271**	**71.00**
150 - 1500	40	1 ¼	32	**199 335 257**	**74.00**	**199 335 272**	**81.00**
250 - 2500	40	1 ¼	32	**199 335 258**	**74.00**	**199 335 273**	**81.00**
200 - 2000	50	1 ½	40	**199 335 259**	**80.00**	**199 335 274**	**90.00**
300 - 3000	50	1 ½	40	**199 335 260**	**80.00**	**199 335 275**	**90.00**
600 - 6000	50	1 ½	40	**199 335 261**	**80.00**	**199 335 276**	**90.00**
600 - 6000	63	2	50	**199 335 262**	**108.00**	**199 335 277**	**149.00**
1000 - 10000	63	2	50	**199 335 263**	**108.00**	**199 335 278**	**149.00**
1500 - 15000	63	2	50	**199 335 264**	**108.00**	**199 335 279**	**149.00**
2000 - 20000	75	2 ½	65	**199 335 265**	**220.00**	**199 335 280**	**289.00**
3000 - 30000	75	2 ½	65	**199 335 266**	**220.00**	**199 335 281**	**289.00**
8000 - 60000	75	2 ½	65	**199 335 267**	**220.00**	**199 335 282**	**289.00**

Messbereich (l/h)	d (mm)	Polysulfon Code	CHF
50 - 500	32	**199 335 285**	**97.00**
100 - 1000	32	**199 335 286**	**97.00**
150 - 1500	40	**199 335 287**	**111.00**
250 - 2500	40	**199 335 288**	**111.00**
200 - 2000	50	**199 335 289**	**122.00**
300 - 3000	50	**199 335 290**	**122.00**
600 - 6000	50	**199 335 291**	**122.00**
600 - 6000	63	**199 335 292**	**184.00**
1000 - 10000	63	**199 335 293**	**184.00**
1500 - 15000	63	**199 335 294**	**184.00**
2000 - 20000	75	**199 335 295**	**357.00**
3000 - 30000	75	**199 335 296**	**357.00**
8000 - 60000	75	**199 335 297**	**357.00**

PF 3 48 227

Schwebekörper PVDF (2)

d (mm)	Zoll (inch)	DN (mm)	Messbereich (l/h)	Ohne Magnet Code	CHF	Mit Magnet (bistabil) Code	CHF
32	1	25	50 - 500	**198 335 455**	**83.00**	**198 335 470**	**110.00**
32	1	25	100 - 1000	**198 335 455**	**83.00**	**198 335 470**	**110.00**
40	1 ¼	32	150 - 1500	**198 335 455**	**83.00**	**198 335 470**	**110.00**
40	1 ¼	32	250 - 2500	**198 335 455**	**83.00**	**198 335 470**	**110.00**
50	1 ½	40	200 - 2000	**198 335 457**	**94.00**	**198 335 471**	**116.00**
50	1 ½	40	200 - 2000	**198 335 457**	**94.00**	**198 335 471**	**116.00**
50	1 ½	40	600 - 6000	**198 335 457**	**94.00**	**198 335 471**	**116.00**
63	2	50	600 - 6000	**198 335 457**	**94.00**	**198 335 471**	**116.00**
63	2	50	1000 - 10000	**198 335 457**	**94.00**	**198 335 471**	**116.00**
63	2	50	1500 - 15000	**198 335 458**	**110.00**	**198 335 472**	**136.00**
75	2 ½	65	2000 - 20000	**198 335 459**	**125.00**	**198 335 473**	**159.00**
75	2 ½	65	3000 - 30000	**198 335 459**	**125.00**	**198 335 473**	**159.00**
75	2 ½	65	8000 - 60000	**199 335 460**	**184.00**	**199 335 474**	**216.00**

PF 3 48 227

Einsatz PVDF (3,4)

d (mm)	Zoll (inch)	DN (mm)	Messbereich (l/h)	Oben (4) Code	CHF
32	1	25	50 - 500	**198 335 970**	**17.00**
40	1 ¼	32	150 - 1500, 250 - 2500	**198 335 971**	**20.10**
50	1 ½	40	200 - 2000, 300 - 3000, 600 - 6000	**198 335 972**	**22.50**
63	2	50	600-6000, 1000-10000	**199 335 973**	**32.70**
63	2	50	1500-15000	**199 335 974**	**32.70**
75	2 ½	65	2000-20000, 3000-30000, 8000-60000	**199 335 975**	**38.40**

d (mm)	Unten (3) Code	CHF	Unten (3) für PEEK Führungsstange Code	CHF	Unten (3) für PVDF/V4A Führungsstange Code	CHF
32	**198 335 977**	**17.00**				
40	**198 335 978**	**20.10**				
50	**198 335 979**	**22.50**				
63	**198 335 980**	**32.70**				
63			**198 335 982**	**35.50**	**198 335 893**	**15.10**
75			**198 335 981**	**35.50**	**198 335 894**	**17.60**

PF 3 48 227

Führungsstange (10)

Ausführung:

- Nur für DN50 (1'500 - 15'000 l/h) und DN65 (alle Messbereiche)

Messbereich (l/h)	d (mm)	DN (mm)	Peek Code	CHF	Edelstahl (V4A) Code	CHF	PVDF Code	CHF
1500 - 15000	63	50	**198 335 985**	**65.00**	**198 335 098**	**60.00**	**198 335 984**	**82.00**
2000 - 20000	75	65	**198 335 985**	**65.00**	**198 335 098**	**60.00**	**198 335 984**	**82.00**
3000 - 30000	75	65	**198 335 985**	**65.00**	**198 335 098**	**60.00**	**198 335 984**	**82.00**
8000 - 80000	75	65	**198 335 985**	**65.00**	**198 335 098**	**60.00**	**198 335 984**	**82.00**

PF 3 48 227

Einsatz Führungsstange PVDF (für 10)

Ausführung:

- Nur für DN50 (1'500 - 15'000 l/h) und DN65 (alle Messbereiche)

Messbereich (l/h)	d (mm)	DN (mm)	für PEEK Code	CHF	für PVDF/ V4A Code	CHF
1500 - 15000	63	50	**198 335 986**	**38.40**	**198 335 953**	**24.50**
2000 - 20000	75	65	**198 335 987**	**35.50**	**198 335 954**	**27.00**
3000 - 30000	75	65	**198 335 987**	**35.50**	**198 335 954**	**27.00**
8000 - 60000	75	65	**198 335 987**	**35.50**	**198 335 954**	**27.00**

PF 3 48 227

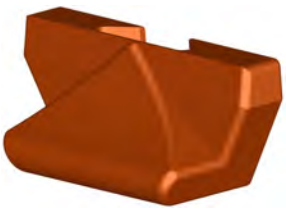

Sollwertanzeige PS (8)

Ausführung:

- Für alle Dimensionen Typ 335/350

d (mm)	DN (mm)	Sollwertanzeiger Code	CHF
32	25	**198 335 990**	**1.80**
40	32	**198 335 990**	**1.80**
50	40	**198 335 990**	**1.80**
63	50	**198 335 990**	**1.80**
75	65	**198 335 990**	**1.80**

PF 2 30 162

O-Ringe (7)

d (mm)	DN (mm)	EPDM Code	CHF	FKM Code	CHF
32	25	**748 410 008**	**5.90**	**749 410 008**	**11.20**
40	32	**748 410 009**	**5.90**	**749 410 009**	**18.00**
50	40	**748 410 010**	**5.90**	**749 410 010**	**19.50**
63	50	**748 410 011**	**6.00**	**749 410 011**	**22.50**
75	65	**748 410 014**	**7.80**	**749 410 014**	**35.40**

Überwurfmutter (5)

Überwurfmuttern nicht verwendbar für die Spezialausführung mit Messrohr in PVDF

d (mm)	Zoll (inch)	DN (mm)	PVC-U Code	CHF	PF	NPK	PVC-C Code	CHF	PF
32	1	25	**721 890 008**	**7.30**	2 30 153		**723 690 008**	**12.40**	2 32 450
40	1 ¼	32	**721 890 009**	**8.20**	2 30 153		**723 690 009**	**14.30**	2 32 450
50	1 ½	40	**721 890 010**	**13.10**	2 30 153		**723 690 010**	**23.70**	2 32 450
63	2	50	**721 890 011**	**16.90**	2 30 153	**535 377**	**723 690 011**	**30.50**	2 32 450
75	2 ½	65	**198 806 429**	**113.00**	3 48 227				

d (mm)	ABS Code	CHF	PF	PP-H Code	CHF	PF
32	**729 890 408**	**5.90**	2 33 172	**727 890 408**	**15.10**	2 34 180
40	**729 890 409**	**7.80**	2 33 172	**727 890 409**	**20.60**	2 34 180
50	**729 890 410**	**11.10**	2 33 172	**727 890 410**	**31.40**	2 34 180
63	**729 890 411**	**14.10**	2 33 172	**727 890 411**	**51.00**	2 34 180
75				**198 806 421**	**254.00**	3 48 227

d (mm)	PVDF Code	CHF	PF
32	**735 690 408**	**32.70**	2 35 191
40	**735 690 409**	**45.00**	2 35 191
50	**735 690 410**	**66.00**	2 35 191
63	**735 690 411**	**103.00**	2 35 191
75	**198 806 422**	**254.00**	3 48 227

Schwebekörper-Durchflussmesser Typ 335
Einlegteil / Muffe (6)

DN65 PVDF nur Stutzenvariante

d (mm)	Zoll (inch)	DN (mm)	PVC-U Code	CHF	PF	PVC-C Code	CHF	PF
32	1	25	**721 500 108**	**3.40**	2 30 153	**723 800 108**	**5.80**	2 32 450
40	1 ¼	32	**721 500 109**	**4.70**	2 30 153	**723 800 109**	**8.10**	2 32 450
50	1 ½	40	**721 500 110**	**8.20**	2 30 153	**723 800 110**	**14.80**	2 32 450
63	2	50	**721 500 111**	**11.90**	2 30 153	**723 800 111**	**21.60**	2 32 450
75	2 ½	65	**721 600 112**	**26.60**	2 30 153	**700 253 867**	**55.00**	3 48 227

d (mm)	ABS Code	CHF	PF	PP-H Code	CHF	PF
32	**729 800 108**	**3.50**	2 33 198	**727 500 108**	**3.90**	2 34 180
40	**729 800 109**	**4.90**	2 33 198	**727 500 109**	**5.20**	2 34 180
50	**729 800 110**	**8.80**	2 33 198	**727 500 110**	**6.20**	2 34 180
63	**729 800 111**	**12.70**	2 33 198	**727 500 111**	**6.50**	2 34 180
75	**700 246 112**	**70.00**	3 48 227	**700 253 866**	**41.80**	4 E4 B64

d (mm)	PVDF Code	CHF	PF	PE80 Code	CHF	PF
32	**735 600 108**	**16.90**	2 35 191	**734 600 108**	**4.10**	2 68 332
40	**735 600 109**	**21.60**	2 35 191	**734 600 109**	**5.50**	2 68 332
50	**735 600 110**	**24.60**	2 35 191	**734 600 110**	**6.30**	2 68 332
63	**735 600 111**	**34.20**	2 35 191	**734 600 111**	**7.10**	2 68 332
75				**700 246 419**	**112.00**	2 68 265

d (mm)	z (mm)	L (mm)	D1 (mm)	D (mm)	PN (bar)
32					
40	3	29	53	57	16
50	3	34	59	63	16
63	3	41	74	78	16
75					

Einlegteil / Stutzen (6)

d (mm)	Zoll (inch)	DN (mm)	PP-H Code	CHF	PF	PVDF Code	CHF	PF
32	1	25	**727 508 508**	**8.20**	2 34 403	**735 608 608**	**20.20**	2 35 421
40	1 ¼	32	**727 508 509**	**13.50**	2 34 403	**735 608 609**	**25.70**	2 35 421
50	1 ½	40	**727 508 510**	**13.50**	2 34 403	**735 608 610**	**29.60**	2 35 421
63	2	50	**727 508 511**	**14.70**	2 34 403	**735 608 611**	**41.00**	2 35 421
75	2 ½	65	**700 256 401**	**37.60**	3 48 227	**175 483 013**	**87.00**	3 48 227

d (mm)	PE100 Code	CHF	PF
32	**753 508 608**	**6.50**	2 68 241
40	**753 508 609**	**10.70**	2 68 241
50	**753 508 610**	**10.70**	2 68 241
63	**753 508 611**	**11.80**	2 68 241
75	**700 246 420**	**95.00**	2 68 241

PF 3 48 227

Umbau Kit

Ausführung:

- Umbauset bestehend aus: Stange (PVDF / V4A), Einsatz Stange, Einsatz unten

d (mm)	Zoll (inch)	DN (mm)	Messbereich (l/h)	PVDF Code	CHF
63	2	50	600-6000, 1000-10000, 1500 - 15000	**199 335 895**	**135.00**
75	2 ½	65	2000 - 20000, 3000 - 30000, 8000 - 80000	**199 335 896**	**140.00**

Ersatzteile zu Schwebekörper-Durchflussmesser Typ 350

PF 3 48 227

Messrohr ohne Skala (1)

d (mm)	Zoll (inch)	DN (mm)	Messbereich (l/h)	PVC-U transparent Code	CHF	Polyamid Code	CHF
32	1	25	50 - 500	**199 350 255**	**67.00**	**199 350 270**	**73.00**
32	1	25	100 - 1000	**199 350 256**	**67.00**	**199 350 271**	**73.00**
40	1 ¼	32	150 - 1500	**199 350 257**	**76.00**	**199 350 272**	**83.00**
40	1 ¼	32	250 - 2500	**199 350 258**	**76.00**	**199 350 273**	**83.00**
50	1 ½	40	200 - 2000	**199 350 259**	**82.00**	**199 350 274**	**93.00**
50	1 ½	40	300 - 3000	**199 350 260**	**82.00**	**199 350 275**	**93.00**
50	1 ½	40	600 - 6000	**199 350 261**	**82.00**	**199 350 276**	**93.00**
63	2	50	600 - 6000	**199 350 262**	**112.00**	**199 350 277**	**155.00**
63	2	50	1000 - 10000	**199 350 263**	**112.00**	**199 350 278**	**155.00**
63	2	50	1500 - 15000	**199 350 264**	**112.00**	**199 350 279**	**155.00**
75	2 ½	65	2000 - 20000	**199 350 265**	**227.00**	**199 350 280**	**298.00**
75	2 ½	65	3000 - 30000	**199 350 266**	**227.00**	**199 350 281**	**298.00**
75	2 ½	65	8000 - 60000	**199 350 267**	**227.00**	**199 350 282**	**298.00**

d (mm)	Polysulfon Code	CHF
32	**199 350 285**	**100.00**
32	**199 350 286**	**100.00**
40	**199 350 287**	**114.00**
40	**199 350 288**	**114.00**
50	**199 350 289**	**125.00**
50	**199 350 290**	**125.00**
50	**199 350 291**	**125.00**
63	**199 350 292**	**190.00**
63	**199 350 293**	**190.00**
63	**199 350 294**	**190.00**
75	**199 350 295**	**368.00**
75	**199 350 296**	**368.00**
75	**199 350 297**	**368.00**

PF 3 48 227

Schwebekörper PVDF (2)

d (mm)	Zoll (inch)	DN (mm)	Messbereich (l/h)	Ohne Magnet Code	CHF	Mit Magnet (bistabil) Code	CHF
32	1	25	50 - 500	**198 335 455**	**83.00**	**198 335 470**	**110.00**
32	1	25	100 - 1000	**198 335 455**	**83.00**	**198 335 470**	**110.00**
40	1 ¼	32	150 - 1500	**198 335 455**	**83.00**	**198 335 470**	**110.00**
40	1 ¼	32	250 - 2500	**198 335 455**	**83.00**	**198 335 470**	**110.00**
50	1 ½	40	200 - 2000	**198 335 457**	**94.00**	**198 335 471**	**116.00**
50	1 ½	40	200 - 2000	**198 335 457**	**94.00**	**198 335 471**	**116.00**
50	1 ½	40	600 - 6000	**198 335 457**	**94.00**	**198 335 471**	**116.00**
63	2	50	600 - 6000	**198 335 457**	**94.00**	**198 335 471**	**116.00**
63	2	50	1000 - 10000	**198 335 457**	**94.00**	**198 335 471**	**116.00**
63	2	50	1500 - 15000	**198 335 458**	**110.00**	**198 335 472**	**136.00**
75	2 ½	65	2000 - 20000	**198 335 459**	**125.00**	**198 335 473**	**159.00**
75	2 ½	65	3000 - 30000	**198 335 459**	**125.00**	**198 335 473**	**159.00**
75	2 ½	65	8000 - 60000	**199 335 460**	**184.00**	**199 335 474**	**216.00**

PF 3 48 227

Einsatz PVDF (3,4)

d (mm)	Zoll (inch)	DN (mm)	Messbereich (l/h)	Oben (4) Code	CHF
32	1	25	50 - 500	**198 335 970**	**17.00**
40	1 ¼	32	150 - 1500, 250 - 2500	**198 335 971**	**20.10**
50	1 ½	40	200 - 2000, 300 - 3000, 600 - 6000	**198 335 972**	**22.50**
63	2	50	600-6000, 1000-10000	**199 335 973**	**32.70**
63	2	50	1500-15000	**199 335 974**	**32.70**
75	2 ½	65	2000-20000, 3000-30000, 8000-60000	**199 335 975**	**38.40**

d (mm)	Unten (3) Code	CHF	Unten (3) für PEEK Führungsstange Code	CHF	Unten (3) für PVDF/V4A Führungsstange Code	CHF
32	**198 335 977**	**17.00**				
40	**198 335 978**	**20.10**				
50	**198 335 979**	**22.50**				
63	**198 335 980**	**32.70**				
63			**198 335 982**	**35.50**	**198 335 893**	**15.10**
75			**198 335 981**	**35.50**	**198 335 894**	**17.60**

PF 3 48 227

Schwebekörper-Durchflussmesser Typ 350 Führungsstange (10)

Ausführung:

- Nur für DN50 (1'500 - 15'000 l/h) und DN65 (alle Messbereiche)

Messbereich (l/h)	d (mm)	DN (mm)	Peek Code	CHF	Edelstahl Code	CHF	PVDF Code	CHF
1500 - 15000	63	50	**198 350 980**	**65.00**	**198 350 098**	**60.00**	**198 350 981**	**82.00**
2000 - 20000	75	65	**198 350 980**	**65.00**	**198 350 098**	**60.00**	**198 350 981**	**82.00**
3000 - 30000	75	65	**198 350 980**	**65.00**	**198 350 098**	**60.00**	**198 350 981**	**82.00**
8000 - 60000	75	65	**198 350 980**	**65.00**	**198 350 098**	**60.00**	**198 350 981**	**82.00**

PF 3 48 227

Schwebekörper-Durchflussmesser Typ 350 Einsatz Führungsstange PVDF (für 10)

Ausführung:

- Nur für DN50 (1'500 - 15'000 l/h) und DN65 (alle Messbereiche)

Messbereich (l/h)	d (mm)	DN (mm)	für PEEK Code	CHF	für PVDF/ V4A Code	CHF
1500 - 15000	63	50	**198 335 986**	**38.40**	**198 335 953**	**24.50**
2000 - 20000	75	65	**198 335 987**	**35.50**	**198 335 954**	**27.00**
3000 - 30000	75	65	**198 335 987**	**35.50**	**198 335 954**	**27.00**
8000 - 60000	75	65	**198 335 987**	**35.50**	**198 335 954**	**27.00**

PF 3 48 227

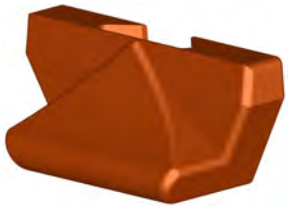

Schwebekörper-Durchflussmesser Typ 350
Sollwertanzeige PS (8)

Ausführung:

- Für alle Dimensionen Typ 335/350

d (mm)	DN (mm)	Sollwertanzeige Code	CHF
32	25	**198 335 990**	**1.80**
40	32	**198 335 990**	**1.80**
50	40	**198 335 990**	**1.80**
63	50	**198 335 990**	**1.80**
75	65	**198 335 990**	**1.80**

PF 2 30 162

Schwebekörper-Durchflussmesser Typ 350
O-Ringe (7)

d (mm)	DN (mm)	EPDM Code	CHF	FKM Code	CHF
32	25	**748 410 008**	**5.90**	**749 410 008**	**11.20**
40	32	**748 410 009**	**5.90**	**749 410 009**	**18.00**
50	40	**748 410 010**	**5.90**	**749 410 010**	**19.50**
63	50	**748 410 011**	**6.00**	**749 410 011**	**22.50**
75	65	**748 410 014**	**7.80**	**749 410 014**	**35.40**

Überwurfmutter (5)

Überwurfmuttern nicht verwendbar für die Spezialausführung mit Messrohr in PVDF

d (mm)	Zoll (inch)	DN (mm)	PVC-U Code	CHF	PF	NPK	PVC-C Code	CHF	PF
32	1	25	**721 890 008**	**7.30**	2 30 153		**723 690 008**	**12.40**	2 32 450
40	1 ¼	32	**721 890 009**	**8.20**	2 30 153		**723 690 009**	**14.30**	2 32 450
50	1 ½	40	**721 890 010**	**13.10**	2 30 153		**723 690 010**	**23.70**	2 32 450
63	2	50	**721 890 011**	**16.90**	2 30 153	**535 377**	**723 690 011**	**30.50**	2 32 450
75	2 ½	65	**198 806 429**	**113.00**	3 48 227				

d (mm)	ABS Code	CHF	PF	PP-H Code	CHF	PF
32	**729 890 408**	**5.90**	2 33 172	**727 890 408**	**15.10**	2 34 180
40	**729 890 409**	**7.80**	2 33 172	**727 890 409**	**20.60**	2 34 180
50	**729 890 410**	**11.10**	2 33 172	**727 890 410**	**31.40**	2 34 180
63	**729 890 411**	**14.10**	2 33 172	**727 890 411**	**51.00**	2 34 180
75				**198 806 421**	**254.00**	3 48 227

d (mm)	PVDF Code	CHF	PF
32	**735 690 408**	**32.70**	2 35 191
40	**735 690 409**	**45.00**	2 35 191
50	**735 690 410**	**66.00**	2 35 191
63	**735 690 411**	**103.00**	2 35 191
75	**198 806 422**	**254.00**	3 48 227

Schwebekörper-Durchflussmesser Typ 350
Einlegteil / Muffe (6)

DN65 PVDF nur Stutzenvariante
* zu Übergangsverschraubung 21 53 02, 21 53 07, 21 55 02, 21 55 07 alte Version
* für Verschraubungen 721 510 103-114, 721 510 128-139
* **Nicht** verwenden für Verschraubung 721510112, 721510313 und 721510137, 721510338; passen nur für Schwebekörper Durchflussmesser

Ausführung:

- Zu Übergangsverschraubung 29 53 02, 29 53 07, 29 55 02, 29 55 07
- Material: PP-H
- Passend für Verschraubungen, Behälteranschlüsse und Membranventile Typ 514
- Klebemuffe metrisch
- Für Verschraubung 29 5101
- Klebemuffe metrisch
- Schweissmuffe metrisch
- Für Verschraubung 29 51 01
- Nur für die Version in PP-H erhältlich

d (mm)	Zoll (inch)	DN (mm)	PVC-U Code	CHF	PF	PVC-C Code	CHF	PF
32	1	25	**721 500 108**	**3.40**	2 30 153	**723 800 108**	**5.80**	2 32 450
40	1 ¼	32	**721 500 109**	**4.70**	2 30 153	**723 800 109**	**8.10**	2 32 450
50	1 ½	40	**721 500 110**	**8.20**	2 30 153	**723 800 110**	**14.80**	2 32 450
63	2	50	**721 500 111**	**11.90**	2 30 153	**723 800 111**	**21.60**	2 32 450
75	2 ½	65	**721 600 112**	**26.60**	2 30 153	**700 253 867**	**55.00**	3 48 227

d (mm)	ABS Code	CHF	PF	PP-H Code	CHF	PF
32	**729 800 108**	**3.50**	2 33 198	**727 500 108**	**3.90**	2 34 180
40	**729 800 109**	**4.90**	2 33 198	**727 500 109**	**5.20**	2 34 180
50	**729 800 110**	**8.80**	2 33 198	**727 500 110**	**6.20**	2 34 180
63	**729 800 111**	**12.70**	2 33 198	**727 500 111**	**6.50**	2 34 180
75	**700 246 112**	**70.00**	3 48 227	**700 253 866**	**41.80**	4 E4 B64

d (mm)	PVDF Code	CHF	PF	PE80 Code	CHF	PF
32	**735 600 108**	**16.90**	2 35 191	**734 600 108**	**4.10**	2 68 332
40	**735 600 109**	**21.60**	2 35 191	**734 600 109**	**5.50**	2 68 332
50	**735 600 110**	**24.60**	2 35 191	**734 600 110**	**6.30**	2 68 332
63	**735 600 111**	**34.20**	2 35 191	**734 600 111**	**7.10**	2 68 332
75				**700 246 419**	**112.00**	2 68 265

d (mm)	z (mm)	L (mm)	D1 (mm)	D (mm)	PN (bar)
32					
40	3	29	53	57	16
50	3	34	59	63	16
63	3	41	74	78	16
75					

Einlegteil / Stutzen (6)

d (mm)	Zoll (inch)	DN (mm)	PP-H Code	CHF	PF	PVDF Code	CHF	PF
32	1	25	**727 508 508**	**8.20**	2 34 403	**735 608 608**	**20.20**	2 35 421
40	1 ¼	32	**727 508 509**	**13.50**	2 34 403	**735 608 609**	**25.70**	2 35 421
50	1 ½	40	**727 508 510**	**13.50**	2 34 403	**735 608 610**	**29.60**	2 35 421
63	2	50	**727 508 511**	**14.70**	2 34 403	**735 608 611**	**41.00**	2 35 421
75	2 ½	65	**700 256 401**	**37.60**	3 48 227	**175 483 013**	**87.00**	3 48 227

d (mm)	PE100 Code	CHF	PF
32	**753 508 608**	**6.50**	2 68 241
40	**753 508 609**	**10.70**	2 68 241
50	**753 508 610**	**10.70**	2 68 241
63	**753 508 611**	**11.80**	2 68 241
75	**700 246 420**	**95.00**	2 68 241

PF 3 48 227

Umbau Kit

Ausführung:

- Umbauset bestehend aus: Stange (PVDF / V4A), Einsatz Stange, Einsatz unten

d (mm)	Zoll (inch)	DN (mm)	Messbereich (l/h)	Code	CHF
63	2	50	600-6000, 1000-10000, 1500-15000	**199 350 895**	**135.00**
75	2 ½	65	2000-20000, 3000-30000, 8000-80000	**199 350 896**	**140.00**

Ersatzteile zu Schwebekörper-Durchflussmesser SK50-SK73 / SK500-SK730

PF 3 48 227

Ersatzteile zu Schwebekörper Durchflussmesser SK50-SK73/SK500-SK730 Kurzausführung Messrohr Polysulfon

d (mm)	DN (mm)	Typ	Code	CHF
16	10	SK 50 / 500	**198 801 341**	**68.00**
16	10	SK 51 / 510	**198 801 342**	**68.00**
16	10	SK 52 / 520	**198 801 343**	**68.00**
20	15	SK 60 / 600	**198 801 449**	**73.00**
20	15	SK 61 / 610	**198 801 450**	**73.00**
20	15	SK 62 / 620	**198 801 451**	**73.00**
32	25	SK 70 / 700	**198 801 445**	**83.00**
32	25	SK 71 / 710	**198 801 338**	**83.00**
32	25	SK 72 / 720	**198 801 339**	**83.00**
32	25	SK 73 / 730	**198 801 340**	**83.00**

PF 3 48 227

Ersatzteile zu Schwebekörper Durchflussmesser SK50-SK73/SK500-SK730 Kurzausführung Messrohr PVC-U transparent

d (mm)	DN (mm)	Typ	Code	CHF
16	10	SK 50 / 500	**198 803 790**	**106.00**
16	10	SK 51 / 510	**198 803 791**	**106.00**
16	10	SK 52 / 520	**198 803 792**	**106.00**
20	15	SK 60 / 600	**198 803 793**	**106.00**
20	15	SK 61 / 610	**198 803 794**	**106.00**
20	15	SK 62 / 620	**198 803 795**	**123.00**
32	25	SK 70 / 700	**198 803 796**	**123.00**
32	25	SK 71 / 710	**198 803 797**	**123.00**
32	25	SK 72 / 720	**198 803 798**	**123.00**
32	25	SK 73 / 730	**198 803 799**	**123.00**

PF 3 48 227

Ersatzteile zu Schwebekörper Durchflussmesser SK50-SK73/SK500-SK730 Kurzausführung Schwebekörper PVDF ohne Magnet

d (mm)	DN (mm)	Typ	Code	CHF
16	10	SK 50 / 51 / 52	**198 806 219**	**67.00**
20	15	SK 60 / 61 / 62	**198 806 220**	**71.00**
32	25	SK 70 / 71 / 72 / 73	**198 806 221**	**82.00**

PF 3 48 227

Ersatzteile zu Schwebekörper Durchflussmesser SK50-SK73/SK500-SK730 Kurzausführung Schwebekörper PVDF mit Magnet bistabil

d (mm)	DN (mm)	Typ	Code	CHF
16	10	SK 500 / 510 / 520	**198 806 222**	**143.00**
20	15	SK 600 / 610 / 620	**198 806 223**	**160.00**
32	25	SK 700 / 710 / 720 / 730	**198 806 224**	**192.00**

PF 3 48 227

Ersatzteile zu Schwebekörper Durchflussmesser SK50-SK73/SK500-SK730 Kurzausführung Schwebekörper PTFE ohne Magnet

d (mm)	DN (mm)	Typ	Code	CHF
32	25	SK 73	**198 807 166**	**139.00**

PF 3 48 227

Ersatzteile zu Schwebekörper Durchflussmesser SK50-SK73/SK500-SK730 Kurzausführung Einsatz oben PVDF

d (mm)	DN (mm)	Typ	Code	CHF
16	10	SK 50 / 500; 51 / 510; 52 / 520	**198 807 188**	**20.90**
20	15	SK 60 / 600; 61 / 610; 62 / 620	**198 807 187**	**11.60**
32	25	SK 70 / 700; 71 / 710; 72 / 720; 73 / 730	**198 807 182**	**14.60**

Spezialüberwurfmuttern und Einlegeteile für Typ 335/350

PF 2 30 153

Überwurfmutter Edelstahl WN 1.4404 (316L)

*8-kant Überwurfmutter

	d (mm)	PN (bar)	Code	CHF	Gewicht (kg)	G (inch)	L (mm)	s (mm)
	16	16	**724 690 105**	**41.30**	0.060	¾	19	32
	20	16	**724 690 106**	**54.00**	0.105	1	21	41
	25	16	**724 690 107**	**60.00**	0.091	1 ¼	23	46
	32	16	**724 690 108**	**77.00**	0.170	1 ½	24	55
*	40	16	**724 690 109**	**107.00**	0.218	2	27	68
*	50	16	**724 690 110**	**113.00**	0.316	2 ¼	31	74
*	63	16	**724 690 111**	**165.00**	0.364	2 ¾	35	88

PF 2 30 153

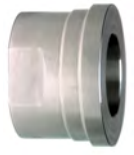

Einlegteil Edelstahl WN 1.4404 (316L) Rp

Ausführung:

- Material: Edelstahl 1.4404 (316L)
- Gewindemuffe mit zylindrischem Rohr- Innengewinde Rp

Rp (inch)	PN (bar)	Code	CHF	Gewicht (kg)	z (mm)	D (mm)	D1 (mm)	L (mm)	s (mm)
⅜	16	**724 600 655**	**58.00**	0.030	9	24	22	19	19
½	16	**724 600 656**	**60.00**	0.060	11	30	28	24	24
¾	16	**724 600 657**	**65.00**	0.092	11	39	36	26	29
1	16	**724 600 658**	**70.00**	0.137	12	45	42	29	36
1 ¼	16	**724 600 659**	**102.00**	0.226	14	57	53	33	45
1 ½	16	**724 600 660**	**113.00**	0.314	15	63	59	34	54
2	16	**724 600 661**	**148.00**	0.438	15	78	74	39	63

PF 2 30 153

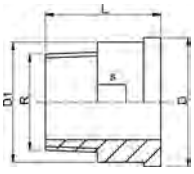

Einlegteil Edelstahl WN 1.4404 (316L) R

Ausführung:

- Material: Edelstahl 1.4404 (316L)
- Gewindestutzen mit konischem Rohr- Aussengewinde R

R (inch)	PN (bar)	Code	CHF	Gewicht (kg)	D (mm)	D1 (mm)	L (mm)	s (mm)
⅜	16	**724 600 705**	**60.00**	0.052	24	22	30	19
½	16	**724 600 706**	**64.00**	0.083	30	28	34	24
¾	16	**724 600 707**	**68.00**	0.125	39	36	36	32
1	16	**724 600 708**	**72.00**	0.189	45	42	40	37
1 ¼	16	**724 600 709**	**106.00**	0.356	57	53	46	48
1 ½	16	**724 600 710**	**115.00**	0.407	63	59	48	54
2	16	**724 600 711**	**188.00**	0.668	78	74	55	69

PF 2 30 153

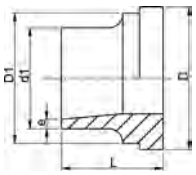

Einlegteil Edelstahl WN 1.4404 (316L) Schweissende

Ausführung:

- Material: Edelstahl 1.4404 (316L)

d1 (mm)	d (mm)	PN (bar)	Code	CHF	Gewicht (kg)	D (mm)	D1 (mm)	L (mm)	e (mm)
17	16	16	**724 605 505**	**38.50**	0.029	24	22	18	1.6
21	20	16	**724 605 506**	**44.30**	0.046	30	28	22	2.0
26	25	16	**724 605 507**	**51.00**	0.080	39	36	23	2.0
33	32	16	**724 605 508**	**57.00**	0.112	45	42	26	2.0
42	40	16	**724 605 509**	**81.00**	0.188	57	53	26	2.0
48	50	16	**724 605 510**	**94.00**	0.222	63	59	28	2.0
60	63	16	**724 605 511**	**118.00**	0.361	78	74	32	2.6

PF 2 30 153

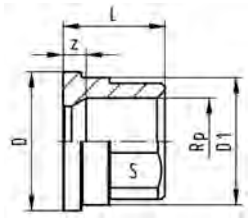

Einlegteil Temperguss verzinkt

Ausführung:

- Einlegteil: Temperguss mit zylindrischem Rohr-Innengewinde Rp

Rp (inch)	PN (bar)	Code	CHF	Gewicht (kg)	z (mm)	D (mm)	D1 (mm)	L (mm)	s (mm)
½	16	**724 600 206**	**4.80**	0.037	9	30	27	22	25
¾	16	**724 600 207**	**5.30**	0.072	7	39	36	22	31
1	16	**724 600 208**	**5.70**	0.088	9	44	41	26	38
1 ¼	16	**724 600 209**	**7.60**	0.172	12	56	52	31	48
1 ½	16	**724 600 210**	**10.50**	0.210	14	62	58	33	54
2	16	**724 600 211**	**16.50**	0.324	11	78	73	35	67

PF 2 30 153

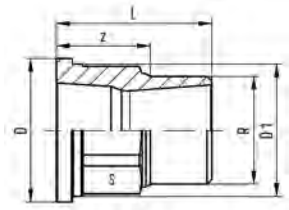

Einlegteil Temperguss verzinkt

Ausführung:

- Einlegteil: Temperguss mit konischem Rohr-Aussengewinde R

R (inch)	Code	CHF	Gewicht (kg)	z (mm)	D (mm)	D1 (mm)	L (mm)	s (mm)
½	**724 600 806**	**7.10**	0.069	25	30	27	40	23
¾	**724 600 807**	**6.70**	0.115	27	39	36	43	30
1	**724 600 808**	**8.20**	0.161	29	44	41	48	36
1 ¼	**724 600 809**	**14.00**	0.294	36	56	52	57	48
1 ½	**724 600 810**	**16.20**	0.353	37	62	58	59	54
2	**724 600 811**	**22.80**	0.570	36	78	73	62	66

PF 2 30 153

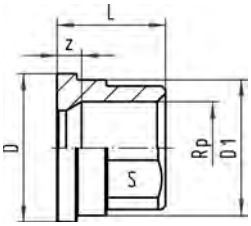

Einlegteil Messing

Ausführung:

- Einlegteil: Messing mit zylindrischem Rohr-Innengewinde Rp

Rp (inch)	Code	CHF	Gewicht (kg)	z (mm)	D (mm)	D1 (mm)	L (mm)	s (mm)
½	**720 600 236**	**12.60**	0.059	5	30	28	22	25
¾	**720 600 237**	**16.90**	0.100	6	39	36	25	30
1	**720 600 238**	**20.00**	0.128	6	45	42	27	36
1 ¼	**720 600 239**	**29.90**	0.211	7	56	53	31	46
1 ½	**720 600 240**	**38.10**	0.324	7	62	59	35	55
2	**720 600 241**	**58.00**	0.510	8	78	74	40	65
2 ½	**720 600 242**	**143.00**	0.893	10	100	92	47	85

PF 2 30 153

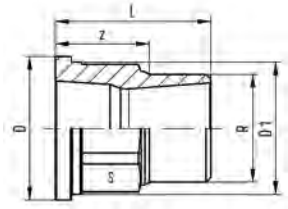

Einlegteil Messing

Ausführung:

- Messing mit konischem Rohr-Aussengewinde R

R (inch)	Code	CHF	Gewicht (kg)	z (mm)	D (mm)	D1 (mm)	L (mm)	s (mm)
½	**720 600 246**	**14.60**	0.092	22	30	28	37	25
¾	**720 600 247**	**19.50**	0.151	25	39	36	42	30
1	**720 600 248**	**25.00**	0.216	28	45	42	46	36
1 ¼	**720 600 249**	**37.70**	0.408	32	56	53	52	46
1 ½	**720 600 250**	**46.50**	0.538	36	62	59	56	55
2	**720 600 251**	**70.00**	0.859	42	78	74	67	65

Korrekturtabellen

Temperatur-Korrektur-Tabelle für Gase

		Eichtemperatur (°C)								
		0	10	20	30	40	50	60	70	80
Betriebs-	0	1	1.018	1.035	1.052	1.07	1.088	1.103	1.12	1.135
temperatur	10	0.983	1	1.018	1.035	1.051	1.068	1.084	1.1	1.116
(°C)	20	0.965	0.983	1	1.015	1.032	1.05	1.065	1.08	1.096
	30	0.948	0.966	0.983	1	1.015	1.031	1.047	1.062	1.08
	40	0.933	0.95	0.967	0.984	1	1.015	1.031	1.046	1.061
	50	0.92	0.936	0.953	0.968	0.984	1	1.015	1.03	1.045
	60	0.905	0.922	0.938	0.953	0.968	0.985	1	1.015	1.03
	70	0.892	0.907	0.924	0.94	0.955	0.97	0.985	1	1.014
	80	0.88	0.895	0.912	0.927	0.943	0.965	0.971	0.987	1

Bitte benutzen Sie diese Tabelle, um die vom Durchflussmessgerät für gasförmige Medien angezeigten Werte zu korrigieren, wenn die Betriebstemperatur von der bei der Eichung zugrunde gelegten Temperatur von 20°C abweicht.

Beispiel:
Die Eichtemperatur beträgt 20°C und die Betriebstemperatur 70°C. Aus der Spalte Eichtemperatur 20°C und der Zeile Betriebstemperatur 70°C entnehmen Sie den Faktor 0.924. Die vom Messgerät angezeigten Werte werden mit diesem Faktor multipliziert, sodass die tatsächliche Durchflussmenge bei einer Betriebstemperatur von 70°C bestimmt werden kann. Folgende Formel ergibt den Faktor :

$$\sqrt{\frac{T_c+237}{T_o+237}} = \sqrt{\frac{20+237}{70+237}} = 0.924$$

T_c= Eichtemperatur
T_o= Betriebstemperatur

Hinweis:
Betriebstemperatur >Eichtemperatur:
Faktor <1
Betriebstemperatur <Eichtemperatur:
Faktor >1

Dichte-Korrektur-Tabelle für Gase

		Eichgase					
Betriebs-gase	P [kg/Nm³]	Luft	Sauerstroff	Stickstoff	Ammoniak	Acetylen	Chlor
Luft	1.293	1.000	1.050	0.983	0.772	0.953	1.580
Sauerstroff	1.429	0.953	1.000	0.935	0.735	0.906	1.500
Stickstoff	1.251	1.017	1.069	1.000	0.786	0.968	1.604
Ammoniak	0.771	1.295	1.360	1.272	1.000	1.232	2.040
Acetylen	1.171	1.050	1.105	1.033	0.812	1.000	1.660
Chlor	3.220	0.633	0.665	0.623	0.490	0.603	1.000
Wasserstoff	0.089	3.810	4.010	3.750	2.940	3.630	6.020
Kohlendioxid	1.977	0.808	0.850	0.796	0.625	0.770	1.275
Schwefeldioxid	2.926	0.668	0.698	0.654	0.514	0.633	1.050
Leuchtgas	0.550	1.532	1.610	1.506	1.185	1.460	2.420
Propan	2.020	0.800	0.841	0.786	0.618	0.762	1.262

		Eichgase				
Betriebs-gase	P [kg/Nm³]	Wasserstoff	Kohlen-dioxid	Schwefel-dioxid	Leuchtgas	Propan
Luft	1.293	0.262	1.238	1.495	0.652	1.250
Sauerstoff	1.429	0.250	1.175	1.430	0.621	1.189
Stickstoff	1.251	0.267	1.255	1.530	0.664	1.272
Amminiak	0.771	0.340	1.600	1.946	0.845	1.620
Acetylen	1.171	0.276	1.300	1.580	0.685	1.314
Chlor	3.220	0.166	0.785	0.953	0.413	0.792
Wasserstoff	0.089	1.000	4.715	5.725	2.480	4.760
Kohlendioxid	1.977	0.212	1.000	1.216	0.528	1.010
Schwefeldioxid	2.926	0.174	0.823	1.000	0.433	0.830
Leuchtgas	0.550	0.403	1.895	2.306	1.000	1.915
Propan	2.020	0.210	0.990	1.205	0.522	1.000

Bitte benutzen Sie diese Tabelle, um die vom Durchflussmessgerät für gasförmige Medien angezeigten Werte zu korrigieren, wenn das Medium von dem bei der Eichung zugrunde gelegten Gewicht von 1.293 kg/Nm³ (Luft), abweicht.

Beispiel:
Spezifisches Gewicht bei der Eichung 1.293 kg/Nm³ (Luft). Das Medium Wasserstoff mit einem spezifischen Gewicht von 0,089 kg/Nm³ soll gemessen werden. Aus der Spalte Eichgase/ Luft entnehmen Sie in der Zeile Betriebsgase/ Wasserstoff den Faktor 3.81. Die vom Durchflussmessgerät angezeigten Werte werden mit diesem Faktor multipliziert, sodass die tatsächlich durchgeflossene Menge bei einem spezifischen Gewicht von 0.089 kg/Nm³ bestimmt werden kann.

Hinweis:
Betriebsgasdichte >Eichgasdichte:
Faktor <1
Betriebsgasdichte <Eichgasdichte:
Faktor >1

Kopiervorlage
GF Schwebekörper-Durchflussmesser Typ 335 und Typ 350

So einfach konfigurieren Sie den Typ 335 und 350:

Mit dem Konfigurator haben Sie die Wahl zwischen den verschiedenen Messrohrwerkstoffen und Anschlussvarianten. Ausserdem stehen ihnen ausgewählte Sonderskalen und Rückmeldemöglichkeiten zur Auswahl.

Sie konfigurieren. Wir liefern.

Schwebekörperdurchflussmesser

A50	Typ 350 ohne Magnet
A51	Typ 335 ohne Magnet
A53	Typ 350 mit Magnet
A54	Typ 335 mit Magnet

Material

B01	PVC-U
B25	PA
B20	PSU

Dichtungen

E01	EPDM Dichtungen
E02	FPM Dichtungen

Nennweite & Messrohr Basis (l/h H20)

C08	V08	d32DN25	50-500 l/h
C08	V09	d32DN25	100-1000 l/h
C09	V10	d40DN32	150-1500 l/h
C09	V11	d40DN32	250-2500 l/h
C10	V12	d50DN40	200-2000 l/h
C10	V13	d50DN40	300-3000 l/h
C10	V14	d50DN40	600-6000 l/h
C11	V14	d63DN50	600-6000 l/h
C11	V15	d63DN50	1000-10000 l/h
C11	V16	d63DN50	1500-15000 l/h
C12	V17	d75DN65	2000-20000 l/h
C12	V18	d75DN65	3000-30000 l/h
C12	V19	d75DN65	8000-60000 l/h

Messskala Medium & Einheit

V20	H_2O l/h & %
V21	Luft in m^3/h
V22	HCl 30-33% l/h
V23	NaOH 30% l/h
V24	NaOH 50% l/h
V27	H_2O Imp GPM
V28	H_2O US GPM

Anschlussteile/ Einlegteile

H01	PVC-U Klebemuffe metrisch
H03	PVC-U Klebemuffe Zoll ASTM
H04	PVC-U Klebemuffe Zoll BS
H09	PVC-U Gewindemuffe NPT (ASTM)
H11	PVC-C Klebemuffe metrisch
H13	PVC-C Klebemuffe Zoll ASTM
H20	ABS Klebemuffe metrisch
H21	ABS Klebemuffe Zoll BS
H30	PP-H Schweissmuffe metrisch
H35	PP-H Stumpfschweiss-Stutzen SDR11 metrisch IR-PLUS
H50	PVDF Schweissmuffe metrisch
H52	PVDF Stumpfschweiss-Stutzen SDR11 metrisch IR-PLUS

Rückmeldung

I30	GK 10 (min)
I31	GK11 (max)
I32	4..20mA
I33	GK10/GK11

A	B	E	C	V	V	H	I

+GF+

Sortiment

Mess- und Regeltechnik

Mess- und Regeltechnik		Seite
	Installationsfittings aus Kunststoff	889
	Installationsfittings aus Metall	902
	Multi-Parameter Controller	904
	Schaufelradsensoren	908
	Inline-Rotor-Durchflusssensoren	912
	Elektromagnetischer Durchflusssensor	913
	Analoge/LCD-Anzeige-Geräte	917
	Ultraschall Durchflussmessung	918
	Leitfähigkeits-Sensoren und Anzeigegeräte	923
	pH/ORP Elektroden	931
	pH/ORP Vorverstärker	932
	pH/ORP Transmitter und Anzeigegeräte	933
	Zubehör pH/ORP - Messing	936
	Temperatur-/Druck-Sensoren	937
	Füllstandsmessung	940
	Ersatzteile und Zubehör	948
	Analytik-Sensoren	955

Mess- und Regeltechnik	Seite
Geräte-Zubehör und Ersatzteile	957

Installationsfittings aus Kunststoff

PF 2 98 930

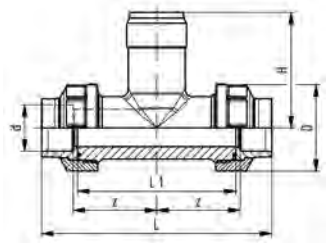

Installationsfitting Typ 310 PVC-U für Muffensysteme metrisch

Einsatzbereich:

- Kompatible Signet Flusssensoren: Typ 2551, 2537, 515, 8510, 2536, 8512
- kompatible Signet pH/ORP Sensoren: Typ 2724, 2725, 2726, 2734, 2736, 2735

Achtung:

- Sensorlänge ist abhängig von Installationsfitting

Ausführung:

- Gewindeanschluss 1 ¼" NPSM
- Einlegteil mit Klebemuffe PVC-U

Typ	d (mm)	DN (mm)	PN (bar)	EPDM Code	CHF	Gewicht (kg)	FKM Code	CHF	Gewicht (kg)
PVMT005	20	15	16	**721 310 006**	**113.00**	0.181	**721 310 036**	**118.00**	0.181
PVMT007	25	20	16	**721 310 007**	**113.00**	0.226	**721 310 037**	**118.00**	0.226
PVMT010	32	25	16	**721 310 008**	**144.00**	0.303	**721 310 038**	**148.00**	0.304
PVMT012	40	32	16	**721 310 009**	**144.00**	0.419	**721 310 039**	**148.00**	0.479
PVMT015	50	40	16	**721 310 010**	**155.00**	0.568	**721 310 040**	**179.00**	0.571
PVMT020	63	50	16	**721 310 011**	**155.00**	0.879	**721 310 041**	**179.00**	0.881

L1 (mm)	D (mm)	H (mm)	L (mm)	Sensor Typ	z (mm)
90	43	76	128	Durchfluss X0, pH XX	48
100	51	78	144	Durchfluss X0, pH XX	53
110	58	81	160	Durchfluss X0, pH XX	58
110	72	85	168	Durchfluss X0, pH XX	58
120	83	89	188	Durchfluss X0, pH XX	63
130	100	95	212	Durchfluss X0, pH XX	68

PF 2 98 931

Installationsfitting Typ 312 PVC-U metrisch

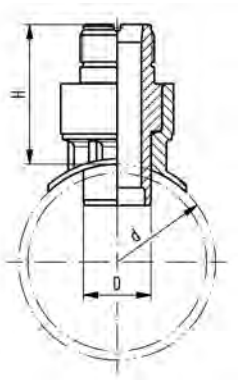

Ausführung:

- Satteloberteil aufklebbar
- Sattel mit Gewindeanschluss 1 ¼" NPSM

Einsatzbereich:

- Kompatible Signet Flusssensoren: Typ 2551, 2537, 515, 8510, 2536, 8512

Achtung:

- Sensorlänge ist abhängig von Installationsfitting

PN (bar)	DN (mm)	d (mm)	Code	CHF	Gewicht (kg)	D (mm)	Sensor Typ	H (mm)
10	65	75	**721 312 012**	**260.00**	0.220	38	Durchfluss X1	89
10	80	90	**721 312 013**	**268.00**	0.228	38	Durchfluss X1	89
10	100	110	**721 312 014**	**267.00**	0.225	38	Durchfluss X1	89
10	100	125	**721 312 015**	**293.00**	0.218	38	Durchfluss X1	81
10	125	140	**721 312 016**	**305.00**	0.213	38	Durchfluss X1	79
10	150	160	**721 312 017**	**321.00**	0.217	38	Durchfluss X1	76
10	200	200	**721 312 019**	**340.00**	0.192	38	Durchfluss X1	69
10	200	225	**721 312 020**	**359.00**	0.297	38	Durchfluss X2	141
10	250	250	**721 312 021**	**391.00**	0.295	38	Durchfluss X2	137
10	300	315	**721 312 023**	**420.00**	0.290	38	Durchfluss X2	127

PF 2 98 931

Installationsfitting Typ 312 PVC-U metrisch Klemmsattel

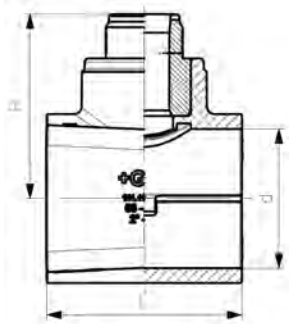

Ausführung:

- Sattel mit Gewindeanschluss 1 ¼" NPSM
- Satteloberteil aufklebbar
- Dichtung: Lippendichtung aus EPDM

Einsatzbereich:

- Kompatible Signet Flusssensoren: Typ 2551, 2537, 515, 8510, 2536, 8512
- kompatible Signet pH/ORP Sensoren: Typ 2724, 2725, 2726, 2734, 2736, 2735

Achtung:

- Sensorlänge ist abhängig von Installationsfitting

DN (mm)	PN	d (mm)	Code	CHF	Gewicht (kg)	Sensor Typ	H (mm)	L (mm)
65	16	75	**198 150 538**	**248.00**	0.780	Durchfluss X0, pH XX	99	105
80	16	90	**198 150 539**	**248.00**	0.835	Durchfluss X0, pH XX	105	105
100	16	110	**198 150 540**	**272.00**	0.885	Durchfluss X0, pH XX	114	105
150	16	160	**198 150 543**	**377.00**	1.375	Durchfluss X1	157	120
200	16	225	**198 150 545**	**377.00**	1.700	Durchfluss X1	184	120

PF 2 98 931

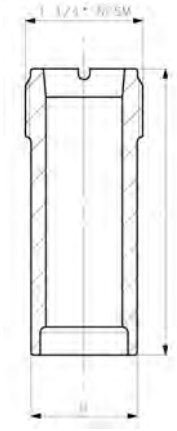

Installationsfitting Typ 314
PVC-U metrisch

Ausführung:

- Gewindeanschluss 1 ¼" NPSM
- für konventionelles Warmgasziehschweissen nach DVS 2207 Teil 3

Achtung:

- pH Sensoren können auch verwendet werden für Dimensionen über d180/DN150 und unter d75/DN65 mit 721 314 000. Die Länge muss ggf. angepasst werden (Sensor muss das Medium berühren)
- nur für drucklose oder geringe Druckanwendungen
- Drücke hängen sehr stark von der Qualität der Heissgasdrahtschweissung ab
- bitte beachten Sie die Bedienungsanleitung
- Installation nur durch geschulte und zertifizierte Schweisser
- Sensorlänge ist abhängig von Installationsfitting

Einsatzbereich:

- Kompatible Signet Flusssensoren: Typ 2551, 2537, 515, 8510, 2536, 8512
- kompatible Signet pH/ORP Sensoren: Typ 2724, 2725, 2726, 2734, 2736, 2735

DN	d (mm)	PN* (bar)	Code	CHF	Gewicht (kg)	Sensor Typ	D (mm)	L (mm)
65 - 150	75 - 180	-	**721 314 000**	**67.00**	0.053	Durchfluss X0, pH XX	38	68
200 - 350	200 - 355	-	**721 314 001**	**72.00**	0.078	Durchfluss X1	38	102
350 - 600	400 - 630	-	**721 314 002**	**107.00**	0.153	Durchfluss X2	38	178

PF 2 98 930

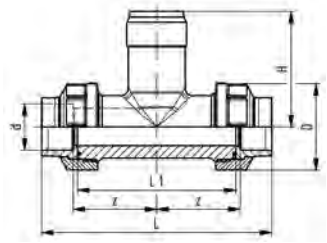

Installationsfitting Typ 310 PVC-C
für Muffensysteme metrisch

Einsatzbereich:

- Kompatible Signet Flusssensoren: Typ 2551, 2537, 515, 8510, 2536, 8512
- kompatible Signet pH/ORP Sensoren: Typ 2724, 2725, 2726, 2734, 2736, 2735

Achtung:

- Sensorlänge ist abhängig von Installationsfitting

Ausführung:

- Gewindeanschluss 1 ¼" NPSM
- Stömungskörper und Überwurfmutter aus PVDF
- Einlegteil mit Klebemuffe PVC-C

d (mm)	DN (mm)	PN (bar)	EPDM Code	CHF	Gewicht (kg)	FKM Code	CHF	Gewicht (kg)
20	15	16	**723 310 006**	**211.00**	0.250	**723 310 036**	**215.00**	0.250
25	20	16	**723 310 007**	**211.00**	0.355	**723 310 037**	**215.00**	0.355
32	25	16	**723 310 008**	**269.00**	0.427	**723 310 038**	**273.00**	0.427
40	32	16	**723 310 009**	**269.00**	0.700	**723 310 039**	**273.00**	0.700
50	40	16	**723 310 010**	**286.00**	0.850	**723 310 040**	**307.00**	0.850
63	50	16	**723 310 011**	**286.00**	1.182	**723 310 041**	**307.00**	1.182

d (mm)	DN (mm)	L (mm)	z (mm)	L1 (mm)	D (mm)	H (mm)	Sensor Typ
20	15	132	49	90	45	76	Durchfluss X0; pH XX
25	20	148	53	100	55	78	Durchfluss X0; pH XX
32	25	164	58	110	62	81	Durchfluss X0; pH XX
40	32	172	58	110	75	85	Durchfluss X0; pH XX
50	40	188	63	120	84	89	Durchfluss X0; pH XX
63	50	212	68	130	101	95	Durchfluss X0; pH XX

PF 2 98 930

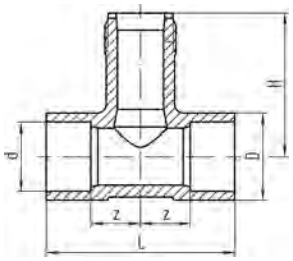

Installationsfitting Typ 310 ABS metrisch

Ausführung:

- Gewindeanschluss 1 ¼" NPSM
- Klebemuffe metrisch
- Material: ABS

Einsatzbereich:

- kompatible Signet pH/ORP Sensoren: Typ 2724, 2725, 2726, 2734, 2736, 2735
- Kompatible Signet Flusssensoren: Typ 2551, 2537, 515, 8510, 2536, 8512

Achtung:

- Sensorlänge ist abhängig von Installationsfitting

d (mm)	DN (mm)	PN (bar)	Code	CHF	Gewicht (kg)	z (mm)	Sensor Typ	D (mm)	H (mm)	L (mm)
25	20	10	**729 310 007**	**45.50**	0.100	32	Durchfluss X0, pH XX	35	78	100
32	25	10	**729 310 008**	**45.50**	0.143	33	Durchfluss X0, pH XX	44	81	110
40	32	10	**729 310 009**	**48.30**	0.140	29	Durchfluss X0, pH XX	51	84	110
50	40	10	**729 310 010**	**51.00**	0.187	29	Durchfluss X0, pH XX	63	88	120
63	50	10	**729 310 011**	**56.00**	0.257	28	Durchfluss X0, pH XX	78	94	130

PF 2 98 931

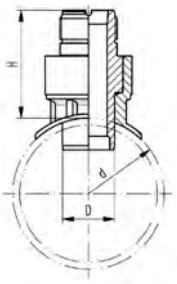

Installationsfitting Typ 312 ABS metrisch

Ausführung:

- Sattel mit Gewindeanschluss 1 ¼" NPSM
- Satteloberteil aufklebbar
- Material: ABS

Einsatzbereich:

- Kompatible Signet Flusssensoren: Typ 2551, 2537, 515, 8510, 2536, 8512

Achtung:

- Sensorlänge ist abhängig von Installationsfitting

d (mm)	DN (mm)	PN (bar)	Code	CHF	Gewicht (kg)	D (mm)	H (mm)	Sensor Typ
75	65	10	**729 312 012**	**373.00**	0.170	38	91	Durchfluss X1
90	80	10	**729 312 013**	**389.00**	0.176	38	91	Durchfluss X1
110	100	10	**729 312 014**	**406.00**	0.172	38	91	Durchfluss X1
140	125	10	**729 312 016**	**441.00**	0.166	38	81	Durchfluss X1
160	150	10	**729 312 017**	**465.00**	0.166	38	77	Durchfluss X1
200	200	10	**729 312 019**	**492.00**	0.152	38	71	Durchfluss X1
225	200	10	**729 312 020**	**520.00**	0.196	38	67	Durchfluss X1

PF 2 98 930

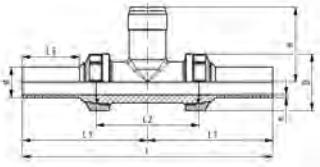

PROGEF Standard Installationsfitting Typ 318 S5/SDR11 (PN10)
Für Stumpfschweiss-Systeme metrisch

Ausführung:

- Material: PP-H
- Gewindeanschluss 1 ¼" NPSM
- Einlegteil mit Stumpfschweissstutzen PP-H

Einsatzbereich:

- Kompatible Signet Flusssensoren: Typ 2551, 2537, 515, 8510, 2536, 8512
- kompatible Signet pH/ORP Sensoren: Typ 2724, 2725, 2726, 2734, 2736, 2735

Achtung:

- Sensorlänge ist abhängig von Installationsfitting

PN (bar)	DN (mm)	SM	d (mm)	EPDM Code	CHF	Gewicht (kg)	FKM Code	CHF	Gewicht (kg)
10	15	IR	20	**727 318 006**	**127.00**	0.151	**727 318 036**	**131.00**	0.136
10	20	IR	25	**727 318 007**	**127.00**	0.190	**727 318 037**	**131.00**	0.208
10	25	IR	32	**727 318 008**	**167.00**	0.250	**727 318 038**	**171.00**	0.250
10	32	IR	40	**727 318 009**	**167.00**	0.356	**727 318 039**	**171.00**	0.358
10	40	IR	50	**727 318 010**	**184.00**	0.510	**727 318 040**	**206.00**	0.510
10	50	IR	63	**727 318 011**	**184.00**	0.800	**727 318 041**	**206.00**	0.800

Sensor Typ	e (mm)	L3 (mm)	L2 (mm)	L (mm)	H (mm)	D (mm)	L1 (mm)
Durchfluss X0, pH XX	2	52	90	224	76	48	112
Durchfluss X0, pH XX	2	53	100	242	78	58	121
Durchfluss X0, pH XX	3	55	110	256	81	65	128
Durchfluss X0, pH XX	4	60	110	272	85	79	136
Durchfluss X0, pH XX	5	66	120	294	89	91	147
Durchfluss X0, pH XX	6	70	130	316	95	105	158

PF 2 98 930

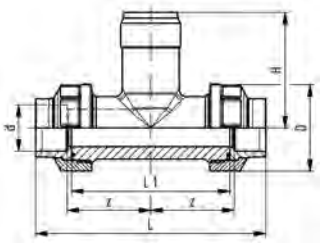

PROGEF Standard Installationsfitting Typ 310 (PN10)
Für Muffensysteme metrisch

Ausführung:

- Werkstoff: PP-H
- Gewindeanschluss 1 ¼" NPSM
- Einlegteil mit Schweissmuffe PP-H

Einsatzbereich:

- Kompatible Signet Flusssensoren: Typ 2551, 2537, 515, 8510, 2536, 8512
- kompatible Signet pH/ORP Sensoren: Typ 2724, 2725, 2726, 2734, 2736, 2735

Achtung:

- Sensorlänge ist abhängig von Installationsfitting

PN (bar)	d (mm)	DN (mm)	EPDM Code	CHF	Gewicht (kg)	FKM Code	CHF	Gewicht (kg)
10	20	15	**727 310 006**	**127.00**	0.136	**727 310 036**	**131.00**	0.136
10	25	20	**727 310 007**	**127.00**	0.190	**727 310 037**	**131.00**	0.190
10	32	25	**727 310 008**	**167.00**	0.250	**727 310 038**	**171.00**	0.250
10	40	32	**727 310 009**	**167.00**	0.356	**727 310 039**	**171.00**	0.356
10	50	40	**727 310 010**	**184.00**	0.510	**727 310 040**	**206.00**	0.510
10	63	50	**727 310 011**	**184.00**	0.800	**727 310 041**	**206.00**	0.645

Sensor Typ	D (mm)	H (mm)	L1 (mm)	L (mm)	z (mm)
Durchfluss X0, pH XX	48	76	90	128	50
Durchfluss X0, pH XX	58	78	100	142	55
Durchfluss X0, pH XX	65	81	110	156	60
Durchfluss X0, pH XX	79	85	110	160	60
Durchfluss X0, pH XX	91	89	120	176	65
Durchfluss X0, pH XX	105	95	130	194	70

PF 2 98 930

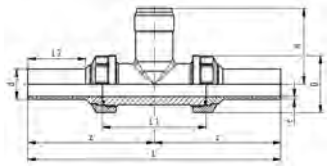

Installationsfitting Typ 318 SDR11
Für Stumpfschweiss-Systeme metrisch

Achtung:

- Sensorlänge ist abhängig von Installationsfitting

Ausführung:

- Werkstoff: PE100
- Gewindeanschluss 1 ¼" NPSM
- Verschraubung mit Stumpfschweissstutzen PE100
- Strömungskörper und Überwurfmutter aus PP-H

Einsatzbereich:

- kompatible Signet pH/ORP Sensoren: Typ 2724, 2725, 2726, 2734, 2736, 2735
- Kompatible Signet Flusssensoren: Typ 2551, 2537, 515, 8510, 2536, 8512

DN (mm)	PN (bar)	SM	d (mm)	EPDM Code	CHF	Gewicht (kg)	FKM Code	CHF
15	10	IR	20	**753 318 006**	**127.00**	0.136	**753 318 036**	**131.00**
20	10	IR	25	**753 318 007**	**127.00**	0.190	**753 318 037**	**131.00**
25	10	IR	32	**753 318 008**	**167.00**	0.250	**753 318 038**	**171.00**
32	10	IR	40	**753 318 009**	**167.00**	0.356	**753 318 039**	**171.00**
40	10	IR	50	**753 318 010**	**184.00**	0.510	**753 318 040**	**206.00**
50	10	IR	63	**753 318 011**	**184.00**	0.800	**753 318 041**	**206.00**

D (mm)	z (mm)	L (mm)	L1 (mm)	L2 (mm)	H (mm)	e (mm)	Sensor Typ
48	112	224	90	52	76	1.9	Durchfluss X0, pH XX
58	121	242	100	53	78	2.3	Durchfluss X0, pH XX
65	128	256	110	55	81	2.9	Durchfluss X0, pH XX
79	136	272	110	60	85	3.7	Durchfluss X0, pH XX
91	147	294	120	66	89	4.6	Durchfluss X0, pH XX
105	158	316	130	70	95	5.8	Durchfluss X0, pH XX

PF 2 98 930

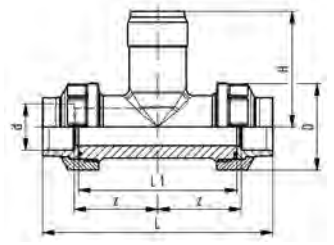

Installationsfitting Typ 310 PP-H/PE80
Für Stumpfschweiss-Systeme metrisch

Einsatzbereich:

- Kompatible Signet Flusssensoren: Typ 2551, 2537, 515, 8510, 2536, 8512
- kompatible Signet pH/ORP Sensoren: Typ 2724, 2725, 2726, 2734, 2736, 2735

Achtung:

- Sensorlänge ist abhängig von Installationsfitting

Ausführung:

- Werkstoff: PP-H/PE80
- Gewindeanschluss 1 ¼" NPSM
- Einlegteil mit Schweissmuffe PE80
- Strömungskörper und Überwurfmutter aus PP-H

d (mm)	DN (mm)	EPDM Code	CHF	Gewicht (kg)	FKM Code	CHF
20	15	**733 310 006**	**127.00**	0.136	**733 310 036**	**131.00**
25	20	**733 310 007**	**127.00**	0.190	**733 310 037**	**131.00**
32	25	**733 310 008**	**167.00**	0.250	**733 310 038**	**171.00**
40	32	**733 310 009**	**167.00**	0.356	**733 310 039**	**171.00**
50	40	**733 310 010**	**184.00**	0.510	**733 310 040**	**206.00**
63	50	**733 310 011**	**184.00**	0.800	**733 310 041**	**206.00**

d (mm)	D (mm)	z (mm)	L (mm)	L1 (mm)	H (mm)	Sensor Typ
20	48	50	128	90	76	Durchfluss X0, pH XX
25	58	55	421	100	78	Durchfluss X0, pH XX
32	65	60	156	110	81	Durchfluss X0, pH XX
40	79	60	160	110	85	Durchfluss X0, pH XX
50	91	65	176	120	89	Durchfluss X0, pH XX
63	105	70	194	130	95	Durchfluss X0, pH XX

PF 2 98 930

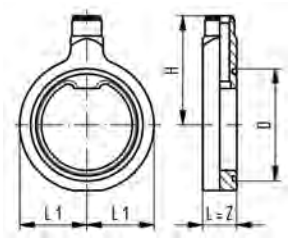

PROGEF Standard Installationsfitting Typ 311 (PN10)

Einsatzbereich:

- Kompatible Signet Flusssensoren: Typ 2551, 2537, 515, 8510, 2536, 8512

Achtung:

- Sensorlänge ist abhängig von Installationsfitting

Ausführung:

- Material: PP-H
- Gewindeanschluss 1 ¼" NPSM
- Passend zu Flanschen metrisch und inch
- Passend zu SDR 11 - SDR 17.6
- Profilierte O-Ringe im Lieferumfang enthalten

d (inch)	d (mm)	PN (bar)	DN (mm)	EPDM Code	CHF	Gewicht (kg)	FKM Code	CHF	Gewicht (kg)
2 ½	75	16	65	**727 311 012**	**607.00**	0.430	**727 311 042**	**669.00**	0.460
3	90	16	80	**727 311 013**	**617.00**	0.528	**727 311 043**	**679.00**	0.542
4	110	16	100	**727 311 014**	**658.00**	0.652	**727 311 044**	**723.00**	0.668
	125	16	100	**727 311 015**	**684.00**	0.565	**727 311 045**	**753.00**	0.595
5	140	16	125	**727 311 016**	**722.00**	0.816	**727 311 046**	**794.00**	0.842
6	160	16	150	**727 311 017**	**793.00**	0.983	**727 311 047**	**873.00**	0.984
	180	16	150	**727 311 018**	**875.00**	0.828	**727 311 048**	**962.00**	0.868
8	200	16	200	**727 311 019**	**972.00**	1.524	**727 311 049**	**1'069.00**	1.578
8	225	16	200	**727 311 020**	**1'027.00**	1.278	**727 311 050**	**1'130.00**	1.332
10	250	16	250	**727 311 021**	**1'139.00**	2.133	**727 311 051**	**1'253.00**	2.209
10	280	16	250	**727 311 022**	**1'215.00**	1.760	**727 311 052**	**1'336.00**	1.836
12	315	16	300	**727 311 023**	**1'327.00**	2.409	**727 311 053**	**1'460.00**	2.495

D (mm)	L1 (mm)	L (mm)	H (mm)	Sensor Typ
88	61	48	133	Durchfluss X1
102	69	48	140	Durchfluss X1
132	79	48	149	Durchfluss X1
132	79	48	144	Durchfluss X1
157	94	48	149	Durchfluss X1
182	106	48	156	Durchfluss X1
182	106	48	163	Durchfluss X1
236	134	48	170	Durchfluss X1
236	134	48	178	Durchfluss X1
289	160	48	263	Durchfluss X2
289	160	48	273	Durchfluss X2
329	185	48	285	Durchfluss X2

PF 2 98 931

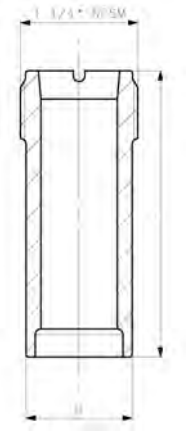

PROGEF Standard Installationsfitting Typ 314

Ausführung:

- Material: PP-H
- Gewindeanschluss 1 ¼" NPSM
- für konventionelles Warmgasziehschweissen nach DVS 2207 Teil 3

Achtung:

- pH Sensoren können auch verwendet werden für Dimensionen über d180/DN150 und unter d75/DN65 mit 727 314 000. Die Länge muss ggf. angepasst werden (Sensor muss das Medium berühren)
- nur für drucklose oder geringe Druckanwendungen
- Drücke hängen sehr stark von der Qualität der Heissgasdrahtschweissung ab
- bitte beachten Sie die Bedienungsanleitung
- Installation nur durch geschulte und zertifizierte Schweisser
- Sensorlänge ist abhängig von Installationsfitting

Einsatzbereich:

- Kompatible Signet Flusssensoren: Typ 2551, 2537, 515, 8510, 2536, 8512
- kompatible Signet pH/ORP Sensoren: Typ 2724, 2725, 2726, 2734, 2736, 2735

DN	PN* (bar)	d (mm)	Code	CHF	Gewicht (kg)	D (mm)	Sensor Typ	L (mm)
65 - 150	-	75 - 180	**727 314 000**	**64.00**	0.050	38	Durchfluss X0, pH XX	68
200 - 350	-	200 - 355	**727 314 001**	**70.00**	0.057	38	Durchfluss X1	102
350 - 600	-	400 - 630	**727 314 002**	**106.00**	0.885	38	Durchfluss X2	178

PF 2 98 931

PROGEF Standard Installationsfitting Typ 312 metrisch

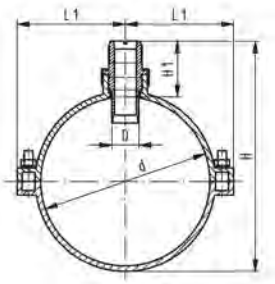

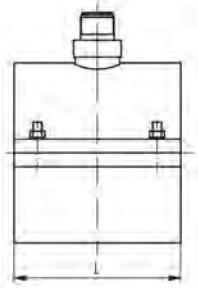

Ausführung:

- Material: PP-H
- Gewindeanschluss 1 ¼" NPSM
- Anbohrschelle mit EPDM Dichtung
- Schrauben und Muttern: Edelstahl

Einsatzbereich:

- Kompatible Signet Flusssensoren: Typ 2551, 2537, 515, 8510, 2536, 8512
- Geeignet für alle Kunststoff Rohre

Achtung:

- Sensorlänge ist abhängig von Installationsfitting
- Einsatztemperatur max. +40°C (Wasser)

d (mm)	PN (bar)	DN (mm)	Code	CHF	Gewicht (kg)	L (mm)	H (mm)	H1 (mm)	Sensor Typ	D (mm)	L1 (mm)
75	8	65	**727 312 072**	**299.00**	0.488	78	172	88	Durchfluss X1	34	62
90	8	80	**727 312 073**	**300.00**	0.514	86	186	87	Durchfluss X1	34	69
110	8	100	**727 312 074**	**301.00**	0.602	98	206	86	Durchfluss X1	34	79
125	8	100	**727 312 075**	**305.00**	0.667	101	212	78	Durchfluss X1	34	85
140	6	125	**727 312 076**	**311.00**	0.949	114	227	75	Durchfluss X1	34	104
160	6	150	**727 312 077**	**317.00**	0.985	114	243	72	Durchfluss X1	34	114
180	6	150	**727 312 078**	**413.00**	2.118	168	348	144	Durchfluss X2	34	134
200	6	200	**727 312 079**	**416.00**	2.045	168	357	142	Durchfluss X2	34	132
225	5	200	**727 312 080**	**449.00**	2.211	174	375	136	Durchfluss X2	34	146
250	5	250	**727 312 081**	**475.00**	2.616	179	397	131	Durchfluss X2	34	159
280	5	250	**727 312 082**	**518.00**	3.583	179	426	127	Durchfluss X2	34	167
315	5	300	**727 312 083**	**520.00**	4.311	248	450	120	Durchfluss X2	34	202

PF 2 98 930

Installationsfitting Typ 310
Für Stumpfschweiss-Systeme metrisch

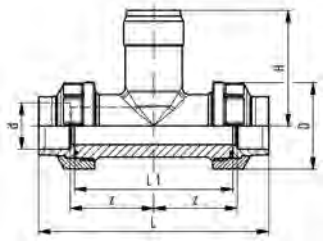

Einsatzbereich:

- Kompatible Signet Flusssensoren: Typ 2551, 2537, 515, 8510, 2536, 8512
- kompatible Signet pH/ORP Sensoren: Typ 2724, 2725, 2726, 2734, 2736, 2735

Achtung:

- Sensorlänge ist abhängig von Installationsfitting

Ausführung:

- Werkstoff: PP-H/PE80
- Gewindeanschluss 1 ¼" NPSM
- Einlegteil mit Schweissmuffe PE80
- Strömungskörper und Überwurfmutter aus PP-H

d (mm)	DN (mm)	EPDM Code	CHF	Gewicht (kg)	D (mm)	z (mm)	L (mm)	L1 (mm)	H (mm)	Sensor Typ
20	15	**733 310 006**	**127.00**	0.136	48	50	128	90	76	Durchfluss X0, pH XX
25	20	**733 310 007**	**127.00**	0.190	58	55	421	100	78	Durchfluss X0, pH XX
32	25	**733 310 008**	**167.00**	0.250	65	60	156	110	81	Durchfluss X0, pH XX
40	32	**733 310 009**	**167.00**	0.356	79	60	160	110	85	Durchfluss X0, pH XX
50	40	**733 310 010**	**184.00**	0.510	91	65	176	120	89	Durchfluss X0, pH XX
63	50	**733 310 011**	**184.00**	0.800	105	70	194	130	95	Durchfluss X0, pH XX

PF 2 98 931

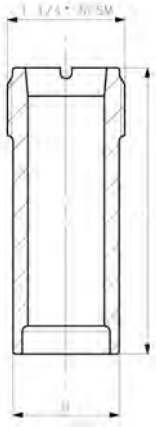

ecoFIT Installationsfitting Typ 314

Ausführung:

- Werkstoff: PE100
- Gewindeanschluss 1 ¼" NPSM
- für konventionelles Warmgasziehschweissen nach DVS 2207 Teil 3

Achtung:

- pH Sensoren können auch verwendet werden für Dimensionen über d180/DN150 und unter d75/DN65 mit 753 314 000. Die Länge muss ggf. angepasst werden (Sensor muss das Medium berühren)
- nur für drucklose oder geringe Druckanwendungen
- Drücke hängen sehr stark von der Qualität der Heissgasdrahtschweissung ab
- bitte beachten Sie die Bedienungsanleitung
- Installation nur durch geschulte und zertifizierte Schweisser
- Sensorlänge ist abhängig von Installationsfitting

Einsatzbereich:

- Kompatible Signet Flusssensoren: Typ 2551, 2537, 515, 8510, 2536, 8512
- kompatible Signet pH/ORP Sensoren: Typ 2724, 2725, 2726, 2734, 2736, 2735

d (mm)	DN	Code	CHF	Gewicht (kg)	D (mm)	L (mm)	Sensor Typ
75 - 180	65 - 150	**753 314 000**	**64.00**	0.040	37	68	Durchfluss X0, pH XX
200 - 355	200 - 350	**753 314 001**	**70.00**	0.057	37	102	Durchfluss X1
400 - 630	350 - 600	**753 314 002**	**103.00**	0.934	37	178	Durchfluss X2

PF 2 98 930

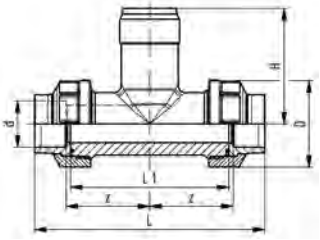

SYGEF Standard Installations Fitting Type 310 (FKM schwarz) PN16 Für Muffenschweiss-Systeme

Einsatzbereich:

- kompatible Signet pH/ORP Sensoren: Typ 2724, 2725, 2726, 2734, 2736, 2735
- Kompatible Signet Flusssensoren: Typ 2551, 2537, 515, 8510, 2536, 8512

Ausführung:

- Einlegteil mit Schweissmuffe PVDF
- Werkstoff: PVDF
- Gewindeanschluss 1 ¼" NPSM
- inkl. Dichtung

Achtung:

- Sensorlänge ist abhängig von Installationsfitting

d (mm)	PN (bar)	Code	CHF	Gewicht (kg)	L1 (mm)	D (mm)	H (mm)	L (mm)	z (mm)	Sensor Typ
20	16	**735 310 036**	**215.00**	0.250	90	45	76	128	50	Durchfluss X0, pH XX
25	16	**735 310 037**	**215.00**	0.355	100	55	78	142	55	Durchfluss X0, pH XX
32	16	**735 310 038**	**273.00**	0.427	110	62	81	156	60	Durchfluss X0, pH XX
40	16	**735 310 039**	**273.00**	0.540	110	75	85	160	60	Durchfluss X0, pH XX
50	16	**735 310 040**	**307.00**	0.850	120	84	89	176	65	Durchfluss X0, pH XX
63	16	**735 310 041**	**307.00**	0.987	130	101	95	194	70	Durchfluss X0, pH XX

PF 2 98 930

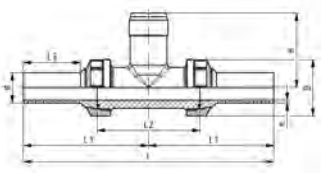

SYGEF Standard Installations Fitting Type 318 (FKM schwarz) PN16 Für Stumpfschweiss-Systeme

Ausführung:

- Werkstoff: PVDF
- Gewindeanschluss 1 ¼" NPSM
- Einlegteil mit Stumpfschweiss-Stutzen PVDF

Einsatzbereich:

- Kompatible Signet Flusssensoren: Typ 2551, 2537, 515, 8510, 2536, 8512
- kompatible Signet pH/ORP Sensoren: Typ 2724, 2725, 2726, 2734, 2736, 2735

Achtung:

- Sensorlänge ist abhängig von Installationsfitting
- inkl. Dichtung

SM	d (mm)	DN (mm)	PN (bar)	Code	CHF	Gewicht (kg)
WNF, IR	20	15	16	**735 318 036**	**215.00**	0.240
WNF, IR	25	20	16	**735 318 037**	**215.00**	0.318
WNF, IR	32	25	16	**735 318 038**	**273.00**	0.427
WNF, IR	40	32	16	**735 318 039**	**273.00**	0.588
WNF, IR	50	40	16	**735 318 040**	**307.00**	0.719
WNF, IR	63	50	16	**735 318 041**	**307.00**	1.088

L3 (mm)	L2 (mm)	e (mm)	Sensor Typ	H (mm)	L (mm)	L1 (mm)	D (mm)
37	90	2	Durchfluss X0, pH XX	76	196	98	45
37	100	2	Durchfluss X0, pH XX	78	212	106	55
40	110	2	Durchfluss X0, pH XX	81	228	114	62
40	110	2	Durchfluss X0, pH XX	85	234	117	75
43	120	3	Durchfluss X0, pH XX	89	250	125	84
43	130	3	Durchfluss X0, pH XX	95	266	133	101

PF 2 98 931

SYGEF Standard Installationsfitting Typ 314

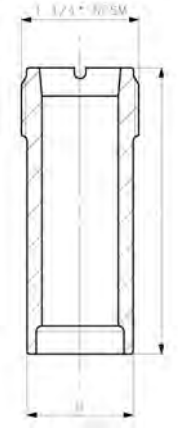

Achtung:

- Drücke hängen sehr stark von der Qualität der Heissgasdrahtschweissung ab
- bitte beachten Sie die Bedienungsanleitung
- Installation nur durch geschulte und zertifizierte Schweisser
- nur für drucklose oder geringe Druckanwendungen
- pH Sensoren können auch verwendet werden für Dimensionen über d180/DN150 und unter d75/DN65 mit 735 314 000. Die Länge muss ggf. angepasst werden (Sensor muss das Medium berühren)

Einsatzbereich:

- kompatible Signet pH/ORP Sensoren: Typ 2724, 2725, 2726, 2734, 2736, 2735
- Kompatible Signet Flusssensoren: Typ 2551, 2537, 515, 8510, 2536, 8512

Ausführung:

- für konventionelles Warmgasziehschweissen nach DVS 2207 Teil 3
- Gewindeanschluss 1 ¼" NPSM
- Werkstoff: PVDF

DN	d (mm)	PN* (bar)	Code	CHF	Gewicht (kg)	Sensor Typ	D (mm)	L (mm)
65 - 150	75 - 180	-	**735 314 000**	**124.00**	0.069	Durchfluss X0, pH XX	38	68
200 - 350	200 - 355	-	**735 314 001**	**160.00**	0.100	Durchfluss X1	38	102
350 - 600	400 - 630	-	**735 314 002**	**260.00**	0.173	Durchfluss X2	38	178

PF 2 98 930

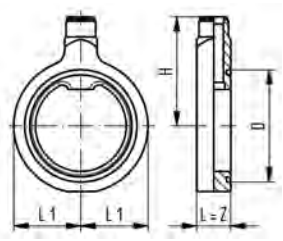

SYGEF Standard
Installations Fitting Type 311
(FKM schwarz)

Einsatzbereich:

- Kompatible Signet Flusssensoren: Typ 2551, 2537, 515, 8510, 2536, 8512

Achtung:

- Sensorlänge ist abhängig von Installationsfitting

Ausführung:

- Werkstoff: PVDF
- Gewindeanschluss 1 ¼" NPSM
- Passend zu Flanschen metrisch und inch
- Profilierte O-Ringe im Lieferumfang enthalten

d (inch)	DN (mm)	PN (bar)	d (mm)	Code	CHF	Gewicht (kg)
2 ½	65	10 - 16	75	**735 311 042**	**1'200.00**	0.845
3	80	10 - 16	90	**735 311 043**	**1'289.00**	1.020
4	100	10 - 16	110	**735 311 044**	**1'410.00**	1.192
	100	10 - 16	125	**735 311 045**	**1'505.00**	0.990
5	125	10 - 16	140	**735 311 046**	**1'626.00**	1.473
6	150	10 - 16	160	**735 311 047**	**1'832.00**	1.742
8	200	10 - 16	200	**735 311 049**	**2'595.00**	2.643
8	200	10 - 16	225	**735 311 050**	**2'863.00**	2.074

d (inch)	DN (mm)	Sensor Typ	D (mm)	H (mm)	L (mm)	L1 (mm)
2 ½	65	Durchfluss X1	88	135	48	61
3	80	Durchfluss X1	102	141	48	69
4	100	Durchfluss X1	132	152	48	79
	100	Durchfluss X1	132	147	48	79
5	125	Durchfluss X1	157	153	48	94
6	150	Durchfluss X1	482	161	48	106
8	200	Durchfluss X1	236	175	48	134
8	200	Durchfluss X1	236	185	48	134

Installationsfittings aus Metall

PF 2 98 931

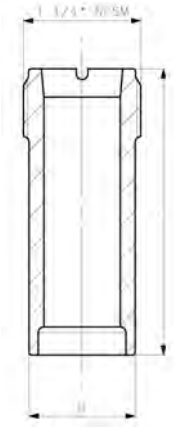

Installationsfitting Typ 314 Edelstahl

Einsatzbereich:

- Kompatible Signet Flusssensoren: Typ 2551, 2537, 515, 8510, 2536, 8512
- kompatible Signet pH/ORP Sensoren: Typ 2724, 2725, 2726, 2734, 2736, 2735

Ausführung:

- Material: Chromnickelstahl
- Gewindeanschluss 1 ¼" NPSM

Achtung:

- pH Sensoren können auch verwendet werden für Dimensionen über d180/DN150 und unter d75/DN65 mit 724 314 000. Die Länge muss ggf. angepasst werden (Sensor muss das Medium berühren)
- Sensorlänge ist abhängig von Installationsfitting

d (mm)	DN	PN* (bar)	Code	CHF	Gewicht (kg)	D (mm)	L (mm)	Sensor Typ
63 - 180	50 - 150	16	**724 314 000**	**257.00**	0.400	37	68	Durchfluss X0, pH XX
200 - 355	200 - 350	16	**724 314 001**	**360.00**	0.456	37	102	Durchfluss X1
400 - 630	350 - 600	16	**724 314 002**	**517.00**	0.780	37	178	Durchfluss X2

PF 3 40 430

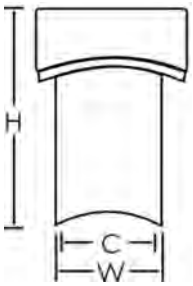

Montageblöcke und Anschweissstutzen aus rostfreiem Stahl 1.4401* Anschweissstutzen

- Rostfreier Stahl nach DIN 17440
- .

Typ	DN (mm)	Grösse (inch)	für Sensor	Code	CHF	Gewicht (kg)	W (inch)	H (inch)	C (inch)
P526-2012	32	1.25	P525-2, 2S	**159 000 494**	**362.00**	0.400	1.66	2.25	1.26
P526-2015	40	1.50	P525-2, 2S	**198 840 506**	**362.00**	0.800	1.66	2.20	1.26
P526-2020	50	2.00	P525-2, 2S	**159 000 495**	**362.00**	0.550	1.66	2.17	1.26
P526-2025	65	2.50	P525-2, 2S	**159 000 496**	**362.00**	0.700	1.66	2.10	1.26
P526-2030	80	3.00	P525-2, 2S	**159 000 497**	**362.00**	0.850	1.66	2.00	1.26
P526-2040	100	4.00	P525-2, 2S	**159 000 498**	**362.00**	1.000	1.66	1.95	1.26
P526-2050	125	5.00	P525-2, 2S	**159 000 499**	**362.00**	1.150	1.66	1.83	1.26
P526-2060	150	6.00	P525-2, 2S	**159 000 500**	**362.00**	0.880	1.66	1.75	1.26
P526-2080	200	8.00	P525-2, 2S	**159 000 501**	**362.00**	0.890	1.66	1.56	1.26
P526-2100	250	10.00	P525-2, 2S	**159 000 502**	**362.00**	0.910	1.66	1.35	1.26
P526-2120	300	12.00	P525-2, 2S	**159 000 503**	**362.00**	1.750	1.66	1.15	1.26

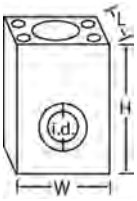

Montageblöcke und Anschweissstutzen aus rostfreiem Stahl 1.4401*
Block

- Rostfreier Stahl nach DIN 17440

Typ	DN (mm)	Grösse (inch)	für Sensor	Code	CHF	Gewicht (kg)	L (inch)	W (inch)	H (inch)	i.d. (inch)
P526-2005	15	0.50	P525-1, 1S	**198 840 501**	**434.00**	0.320	2	2.4	3	0.85
P526-2007	20	0.75	P525-1, 1S	**198 840 502**	**434.00**	1.800	2	2.4	3	1.06
P526-2010	25	1.00	P525-1, 1S	**198 840 503**	**434.00**	1.600	2	2.4	3	1.33

Multi-Parameter Controller

PF 3 40 220

9900 SmartPro® Transmitter

Ausstattung

- Grosses automatisches Display mit Hintergrundbeleuchtung und übersichtlichem Anzeigendisplay.
- Digitales Balkendiagramm
- Nachrüstbares Relais
- 13-stellige Anzeige für die Messgröße
- Intuitive und benutzerfreundliche Schnittstelle einheitlich mit Signet ProPoint® und Process-Pro® Legacy-Geräten

MFR	Bezeichnung	Code	CHF
3-9900-1P	9900 Schaltschrankmontage	**159 001 695**	**358.00**
3-9900-1	9900 Feldmontage	**159 001 696**	**358.00**

PF 3 40 220

9900-1BC Batch Controller System

Ausstattung

- Wahlweise 10 Chargenbezeichnungen für leichtere Unterscheidung verschiedener Abfüllvorgänge
- Speicherung von bis zu 10 Chargenabfüllungen oder verschiedenen Durchflussmedien
- Fernsteuerung mit Start-, Stop- und Wiederaufnahme des Chargenabfüllungsprozesses
- Zwei programmierbare Relais
- Zweistufige Abschaltung um Überfüllungen und Druckschläge zu vermeiden
- Eingabemöglichkeit für 10 K-Faktoren - einer pro Chargenabfüllung, wenn verschiedene Medien abgefüllt werden

MFR	Bezeichnung	Code	CHF
3-9900-1BC	Batch Controller System	**159 001 770**	**768.00**

Ausstattung

- Das 4 - 20 mA Ausgangsmodul bietet die Möglichkeit eines zweiten 4 - 20 mA-Ausgangs zum 9900 Transmitter (Generation III oder neuer) Jeder der Ausgänge kann für Primär bzw. Sekundärmessungen verwendet werden Die Ausgänge haben individuelle Einstellmöglichkeiten verfügbar.

MFR	Bezeichnung
3-9900.393	Relaismodul - 2 programmierbare Relais
3-9900.395	HART COMM Modul
3-9900.394	Direkt-Leitfähigkeitsmodul
3-9900.397	Batch Module
6682-0204	Leitfähigkeitsmodulstecker, 4-polig
6682-1102	Gleichstromsteckverbinder, 2-polig
6682-1103	Rechtwinkliger Stecker, Relaismodul (2 pro Modul)
6682-1104	Schleifenstromsteckverbinder, 4-polig
6682-3004	Steckerleiste
6682-3104	Frequenz/S3L-Steckverbinder, 4-polig
3-8050	Universalmontageset
3-8050.396	RC Filterset
3-8051	Set für integrierte Montage von Durchflusssensoren
3-8052	¾ Zoll Integralmontageset, NPT
3-8058-1	I-Go Signalwandler, Drahtmontage
3-8058-2	I-Go Signalwandler, DIN-Schienen-Montage
3-9000.392-1	NPT (1 Stück)
3-9900.390	Standardmässiges Steckverbinderset
3-9900.391	Steckverbinderset, High-Profile Stecker (optional)
3-9900.392	Wandmontagezubehör
3-9900.396	Winkeladapterset (für Feldmontage)
3-0251	PC-COMM-Konfigurations-/Diagnose-Tool
7310-1024	24 VDC Stromversorgung 10W, 0,42 A
7310-2024	24 VDC Stromversorgung, 24W, 1.0A
7310-4024	24 VDC Stromversorgung, 40W, 1.7 A
7310-6024	24 VDC Stromversorgung, 60W, 2.5A
7310-7024	24 VDC Stromversorgung, 96W, 4,0A
3-9900.398-1	4 - 20 mA Ausgangsmodul
3-9900.399-1	Rückseitiges Gehäusekit, Abdeckung mit Scharnier
3-9900.399-2	Rückseitiges Gehäusekit, Flache Abdeckung

MFR	Code	CHF	PF	Gewicht (kg)
3-9900.393	**159 001 698**	**52.00**	3 40 220	0.190
3-9900.395	**159 001 697**	**140.00**	3 40 220	0.160
3-9900.394	**159 001 699**	**102.00**	3 40 220	0.090
3-9900.397	**159 310 163**	**447.00**	3 40 220	0.160
6682-0204	**159 001 709**	**13.10**	3 40 228	0.003
6682-1102	**159 001 710**	**6.90**	3 40 220	0.004
6682-1103	**159 001 711**	**8.10**	3 40 220	0.006
6682-1104	**159 001 712**	**9.30**	3 40 220	0.007
6682-3004	**159 001 725**	**30.70**	3 40 228	0.012
6682-3104	**159 001 713**	**9.30**	3 40 220	0.003
3-8050	**159 000 184**	**57.00**	3 64 270	0.200
3-8050.396	**159 000 617**	**19.40**	3 40 333	0.020
3-8051	**159 000 187**	**57.00**	3 64 270	0.200
3-8052	**159 000 188**	**64.00**	3 64 270	0.124
3-8058-1	**159 000 966**	**273.00**	3 40 343	0.150
3-8058-2	**159 000 967**	**397.00**	3 40 343	0.150
3-9000.392-1	**159 000 839**	**25.30**	3 44 334	0.013
3-9900.390	**159 001 714**	**19.70**	3 40 220	0.020
3-9900.391	**159 001 715**	**49.20**	3 40 220	0.020
3-9900.392	**159 001 700**	**171.00**	3 40 228	1.810
3-9900.396	**159 001 701**	**17.50**	3 40 228	0.020
3-0251	**159 001 724**	**137.00**	3 40 220	0.220
7310-1024	**159 873 004**	**86.00**	3 40 228	0.170

Fortsetzung nächste Seite

MFR	Code	CHF	PF	Gewicht (kg)
7310-2024	**159 873 005**	**113.00**	3 40 228	0.190
7310-4024	**159 873 006**	**137.00**	3 40 228	0.300
7310-6024	**159 873 007**	**204.00**	3 40 228	0.330
7310-7024	**159 873 008**	**263.00**	3 40 228	0.420
3-9900.398-1	**159 001 784**	**103.00**	3 40 220	0.160
3-9900.399-1	**159 001 834**	**66.00**	3 40 220	0.300
3-9900.399-2	**159 001 835**	**61.00**	3 40 220	0.280

PF 3 40 343

9950 Zweikanal-Transmitter

Ausstattung

- Ein Instrument für unterschiedliche Sensortypen
- Zwei unterschiedliche Sensortypen können miteinander kombiniert werden
- Individuell anpassbares Display
- Ableitungsfunktionen wie Summen-, Delta- oder Verhältnisabhängige Berechnungen möglich
- Optional verfügbare Ein- und Ausgangskarten ermöglichen erweiterte Funktionen; Relaisausgänge und Binäreingänge
- USB-Port für einfache Software-Updates auf dem Feld via USB Flash Laufwerk

MFR	Bezeichnung	Ein- gänge	Ausgang	Befestigung	Leistung
3-9950-1		Zwei Eingangskanäle Multi-Parameter	zwei 4 - 20 mA	Schrankmontage	DC
3-9950-2		Zwei Eingangskanäle Multi-Parameter	zwei 4 - 20 mA	Schrankmontage	AC / DC

Code	CHF
159 001 841	**957.00**
159 001 842	**1'049.00**

PF 3 40 343

9950 Relaismodul

MFR	Bezeichnung	Relais	Code	CHF
3-9950.393-1		Mit 4 mechanischen Relais	**159 310 268**	**235.00**
3-9950.393-2		Mit 2 mechanischen und 2 Halbleiterrelais	**159 310 269**	**235.00**
3-9950.393-3		Mit 2 mechanischen Relais und 4 Binäreingängen	**159 310 270**	**235.00**

PF 3 40 220

4 - 20 mA Ausgangsmodul

Ausstattung

- Das 4 - 20 mA Ausgangsmodul bietet die Möglichkeit eines zweiten 4 - 20 mA-Ausgangs zum 9900 Transmitter (Generation III oder neuer) Jeder der Ausgänge kann für Primär bzw. Sekundärmessungen verwendet werden Die Ausgänge haben individuelle Einstellmöglichkeiten verfügbar.

MFR	Code	CHF
3-9900.398-1	**159 001 784**	**103.00**

9900 Transmitter Zubehör und Ersatzteile

MFR	Bezeichnung	Code	CHF	PF	Gewicht (kg)
3-9900.397	Batch Module	**159 310 163**	**447.00**	3 40 220	0.160

Schaufelradsensoren

PF 3 40 220

Typ 515 Schaufelradsensor Standardmontage

Durchfluss:

- Durchfluss-Wertebereich: 0,3 bis 6 m/s
- Einbau in Rohrleitungen mit folgenden Grössen: DN15 bis DN900, 0,5 bis 36 Zoll
- Maximaler Betriebsdruck: PP 12.5 bar @ 20°C, PVDF 14 bar @ 20°C
- Der Schaufelradsensor ist ein robuster und kompakter Durchflusssensor, der ein dem Durchfluss proportionales Frequenz -und Spannungssignal erzeugt.
- Rotor: PVDF
- Kompatibilität: 5075, 5090, 5500, 5600, 8150, 8550, 8900
- * Bestimmung der Sensorlänge entsprechend Installations Fitting

MFR	Rohrgröße (inch)	Sensor Typ	Code	CHF	Achse	Schaft
P51530-H0	0.5 - 4.0	-X0	**198 801 659**	**328.00**	Hastelloy C	PP
P51530-P0	0.5 - 4.0	-X0	**198 801 620**	**295.00**	Titan	PP
P51530-P1	5.0 - 8.0	-X1	**198 801 621**	**315.00**	Titan	PP
P51530-P2	10.0 - 36.0	-X2	**198 801 622**	**341.00**	Titan	PP
P51530-S0	0.5 - 4.0	-X0	**198 801 661**	**328.00**	PVDF	PP
P51530-T0	0.5 - 4.0	-X0	**198 801 663**	**557.00**	PVDF	PVDF
P51530-T1	5.0 - 8.0	-X1	**198 801 664**	**578.00**	PVDF	PVDF
P51530-V0	0.5 - 4.0	-X0	**198 801 623**	**533.00**	Hastelloy C	PVDF
P51530-V1	5.0 - 8.0	-X1	**198 801 624**	**551.00**	Hastelloy C	PVDF
P51530-V2	10.0 - 36.0	-X2	**198 801 625**	**578.00**	Hastelloy C	PVDF

PF 3 40 333

Signet Durchfluss-Integral System mit 9900 Transmitter

- Verfügbar nur in Europa

MFR	Rohrdimension (inch)	Code	CHF	Achse	Schaft
3-9900-1 w/ 3-8510-P0	0.5 - 4.0	**159 001 733**	**757.00**	Titan	PP
3-9900-1 w/ 3-8510-H0	0.5 - 4.0	**159 001 734**	**818.00**	Hastelloy C	PP
3-9900-1 w/ 3-8510-S0	0.5 - 4.0	**159 001 735**	**815.00**	PVDF Natural	PP
3-9900-1 w/ 3-8510-T0	0.5 - 4.0	**159 001 736**	**1'044.00**	PVDF Natural	Natural PVDF
3-9900-1 w/ 3-8510-P1	5.0 to 8.0	**159 001 737**	**777.00**	Titan	PP

PF 3 40 219

Typ 8150 Durchflussanzeigegerät, batteriebetrieben

Ausstattung

- Display: Obere Zeile 4-stellig, untere Zeile 8-stellig
- Sensoreingang: 1 Eingang
- Anschluss: Zwei 3,6 V Lithium Thionylchlorid, Gr. AA, 4 Jahre Batterielebensdauer
- Relais/Offener Kollektorausgang: Keiner
- Stromausgang: keiner
- Kompatible Sensoren: 515, 525 Durchflusssensoren

MFR	Integrierter Sensor	Sensor Typ	Code	CHF
3-8150-1	N/A		**159 000 929**	**694.00**
3-8150-1P	N/A		**159 000 930**	**694.00**
3-8150-P0	3-8510-P0	-X0	**159 000 931**	**1'084.00**
3-8150-P1	3-8510-P1	-X1	**159 000 932**	**1'110.00**
3-8150-T0	3-8510-T0	-X0	**159 001 011**	**1'460.00**

PF 3 40 220

Typ 2536 Low-Flow-Schaufelradsensor

Durchfluss:

- Durchfluss-Wertebereich: 0,3 bis 6 m/s
- Open collector Ausgang
- Einbau in Rohrleitungen mit folgenden Grössen: DN15 bis DN900, 0,5 bis 36 Zoll
- Maximaler Betriebsdruck: PP 12.5 bar @ 20°C, PVDF 14 bar @ 20°C
- Rotor: PVDF
- Kompatibilität: 8900, 9900, 9900-1BC, 9950
- Spannungsquelle: <20 mA bei 6 bis 24 VDC
- * Bestimmung der Sensorlänge entsprechend Installations Fitting
- Typ 2536 Spezial-Schaufelradsensor DN15 bis DN100 (1/" bis 4 Zoll) für konzentriertes Natrium Hypochlorit 12,5% für Dosierungsanwendungen in der Wasseraufbereitung.

MFR	Schaft	Achse	Rohrgröße (inch)	Sensor Typ	Code	CHF
3-2536-P0	PP	Titan	0.5 - 4.0	-X0	**198 840 143**	**457.00**
3-2536-P1	PP	Titan	5.0 - 8.0	-X1	**198 840 144**	**483.00**
3-2536-P2	PP	Titan	10.0 - 36.0	-X2	**198 840 145**	**507.00**
3-2536-T0	PVDF	PVDF	0.5 - 4.0	-X0	**198 840 149**	**804.00**
3-2536-V0	PVDF	Hastelloy C	0.5 - 4.0	-X0	**198 840 146**	**784.00**
3-2536-V1	PVDF	Hastelloy C	5.0 - 8.0	-X1	**198 840 147**	**816.00**
3-2536-U0	PVC	Titan	0.5 - 4.0	-X0	**159 001 843**	**428.00**

PF 3 40 220

Typ 2536 Low-Flow-Schaufelradsensor

Durchfluss:

- Durchfluss-Wertebereich: 0,3 bis 6 m/s
- Open collector Ausgang
- Einbau in Rohrleitungen mit folgenden Grössen: DN15 bis DN900, 0,5 bis 36 Zoll
- Maximaler Betriebsdruck: PP 12.5 bar @ 20°C, PVDF 14 bar @ 20°C
- Rotor: PVDF
- Kompatibilität: 8900, 9900, 9900-1BC, 9950
- Spannungsquelle: <20 mA bei 6 bis 24 VDC
- * Bestimmung der Sensorlänge entsprechend Installations Fitting
- Typ 2536 Spezial-Schaufelradsensor DN15 bis DN100 (1/" bis 4 Zoll) für konzentriertes Natrium Hypochlorit 12,5% für Dosierungsanwendungen in der Wasseraufbereitung.

MFR	Schaft	Achse	Rohrgröße (inch)	Sensor Typ	Code	CHF
3-2536-U0	PVC	Titan	0.5 - 4.0	-X0	**159 001 843**	**428.00**

PF 3 40 333

Signet Low-Flow Durchfluss-Integral System mit 9900 Transmitter

- Verfügbar nur in Europa

MFR	Rohrdimension (inch)	Code	CHF	Achse	Schaft
3-9900-1 w/ 3-8512-P0	0.5 - 4.0	**159 001 738**	**783.00**	Titan	PP
3-9900-1 w/ 3-8512-H0	0.5 - 4.0	**159 001 739**	**843.00**	Hastelloy C	PP
3-9900-1 w/ 3-8512-S0	0.5 - 4.0	**159 001 740**	**1'119.00**	PVDF Natural	PP
3-9900-1 w/ 3-8512-V0	0.5 - 4.0	**159 001 741**	**1'330.00**	Hastelloy C	Natural PVDF
3-9900-1 w/ 3-8512-T0	0.5 - 4.0	**159 001 742**	**1'393.00**	PVDF Natural	Natural PVDF
3-9900-1 w/ 3-8512-P1	5.0 to 8.0	**159 001 743**	**1'046.00**	Titan	PP

PF 3 40 220

Typ 2537 Schaufelrad-Durchflusssensor

Durchfluss:

- Einbau in Rohrleitungen mit folgenden Größen: DN15 bis DN900, 0,5 bis 36 Zoll
- Durchfluss-Wertebereich: 0,3 bis 6 m/s
- Ausgänge: Digital S3L, 4 bis 20 mA, Durchflussschalter oder Impulsmodus
- Maximaler Betriebsdruck: PP 12.5 bar @ 20°C, PVDF 14 bar @ 20°C
- Spannungsquelle: 4 bis 20 mA, 12 VDC min. bis 35,2 VDC max., 21 mA Strom max.
- Kompatibilität: 8900, 9900, 9900-1BC, 9950
- Rotor: PVDF

MFR	Ausgang	Schaft	Achse	Rohrgröße (inch)	Sensor Typ	Code	CHF
3-2537-1C-P0	Impulsteiler über Kontaktrelais	PP	Titan	0.5 - 4.0	-X0	**159 001 291**	**653.00**
3-2537-2C-P0	Impulsteiler über Halbleiterrelais	PP	Titan	0.5 - 4.0	-X0	**159 001 292**	**653.00**
3-2537-5C-P0	Digitaler (S3L) Ausgang	PP	Titan	0.5 - 4.0	-X0	**159 001 295**	**686.00**
3-2537-6C-P0	4- bis 20mA-Ausgang	PP	Titan	0.5 - 4.0	-X0	**159 001 296**	**716.00**
3-2537-1C-P1	Impulsteiler über Kontaktrelais	PP	Titan	5.0 - 8.0	-X1	**159 001 303**	**686.00**
3-2537-2C-P1	Impulsteiler über Halbleiterrelais	PP	Titan	5.0 - 8.0	-X1	**159 001 304**	**686.00**
3-2537-5C-P1	Digitaler (S3L) Ausgang	PP	Titan	5.0 - 8.0	-X1	**159 001 307**	**716.00**
3-2537-6C-P1	4- bis 20mA-Ausgang	PP	Titan	5.0 - 8.0	-X1	**159 001 308**	**747.00**
3-2537-1C-T0	Impulsteiler über Kontaktrelais	PVDF	PVDF	0.5 - 4.0	-X0	**159 001 315**	**778.00**
3-2537-2C-T0	Impulsteiler über Halbleiterrelais	PVDF	PVDF	0.5 - 4.0	-X0	**159 001 316**	**778.00**
3-2537-5C-T0	Digitaler (S3L) Ausgang	PVDF	PVDF	0.5 - 4.0	-X0	**159 001 319**	**816.00**
3-2537-6C-T0	4- bis 20mA-Ausgang	PVDF	PVDF	0.5 - 4.0	-X0	**159 001 320**	**856.00**

PF 3 40 220

Typ 525 METALEX Schaufelradsensor

Durchfluss:

- Einbau in Rohrleitungen mit folgenden Größen:DN50 bis DN2550 bei Typ 2552 DN15 bis DN300 bei Typ 525
- Durchfluss-Wertebereich: 0,5 bis 6 m/s
- Die Konstruktion aus rostfreiem Stahl erlaubt einen vielseitigen Einsatz bei Drücken bis zu 100 bar und Temperaturen bis 150° C.
- Der Schaufelradsensor ist ein robuster und kompakter Durchflusssensor, der ein dem Durchfluss proportionales Frequenz -und Spannungssignal erzeugt.
- Kompatibilität: 5075, 5500, 5600, 8150, 8550, 8900

MFR	Achse	Rohrdimension (inch)	DN-DN (mm)	Code	CHF
P525-1	Wolframkarbid	0.5 - 1	15 - 25	**198 801 494**	**648.00**
P525-2	Wolframkarbid	1.25 - 12	32 - 300	**198 801 495**	**648.00**
P525-1S	1.4401 (316SS)-Edelstahl	0.5 - 1	15 - 25	**159 000 963**	**660.00**
P525-2S	1.4401 (316SS)-Edelstahl	1.25 - 12	32 - 300	**159 000 964**	**660.00**

Inline-Rotor-Durchflusssensoren

PF 3 40 220

Typ 2100 Turbinensensor

Durchfluss:

- Einbau in Rohrleitungen mit folgenden Größen: 0,5 Zoll, DN15 Schlauchgröße: DN8, 1/4 Zoll, DN10, 3/8 Zoll, DN15, 0,5 Zoll
- Durchfluss-Wertebereich: 0,38 bis 38 l/m
- Max. Nenndruck: 16 bar bei 20 °C
- Spannungsquelle: 5 bis 24 VDC, 1,5 mA max.
- Kompatibilität: 8900, 9900, 9900-1BC, 9950
- *Anschlusskits müssen separat bestellt werden.
- H-Version kann mit dem Flare-Fitting verwendet werden. Durchflussbereich: 3-27 l/min

	MFR	Bezeichnung	Messbereich	Code	CHF
*	3-2100-1L	FKM O-Ring	0,38 - 3,8 l/m	**159 000 001**	**180.00**
*	3-2100-2L	EPDM O-Ring	0,38 - 3,8 l/m	**159 000 003**	**180.00**
*	3-2100-1H	FKM O-Ring	(0.10-1 gpm) 3,0 - 38,0 l/m	**159 000 002**	**180.00**
*	3-2100-2H	EPDM O-Ring	(0.8-38 gpm) 3,0 - 38,0 l/m	**159 000 004**	**180.00**

PF 3 40 220

Typ 2507 Mini-Flow-Sensor

Durchfluss:

- Installation in Rohrgrössen von G ¼Zoll, ¼ NPT
- Durchfluss-Werteberecih: 400 bis 12000ml/m
- Max. Nenndruck: 5,5bar 24°C
- Spannungsquelle: 5 bis 24 VDC, 10mA
- Kompatibilität: 8900, 9900, 9900-1BC, 9950

MFR	Bezeichnung	Messbereich (l/min)	Dichtung	Code	CHF
	1 mm Einsatz (nur über DZS Georg Fischer)	0.1 - 2.0	FKM	**198 801 731**	**311.00**
3-2507.100-2V	2 mm Einsatz	0.4 - 2.8	FKM	**198 801 732**	**502.00**
3-2507.100-3V	3 mm Einsatz	0.7 - 4.2	FKM	**198 801 733**	**502.00**
3-2507.100-4V	4 mm Einsatz	1.3 - 6.0	FKM	**198 801 734**	**502.00**
3-2507.100-6V	6 mm Einlass, kein Einsatz	3.2 - 12.0	FKM	**198 801 736**	**502.00**

Elektromagnetischer Durchflusssensor

PF 3 40 220

Typ 2551 Elektromagnetischer Durchflusssensor Display Version, mit 4-20 mA Ausgang

Durchfluss:

- Einbau in Rohrleitungen mit folgenden Grössen: DN15 bis DN900, 0,5 bis 36 Zoll
- Durchfluss-Wertebereich: 0,05 bis10 m/s
- Max. Nenndruck: 10,3bar bei 25°C
- Spannungsquelle:4 bis20 mA: 21.6 bis 26.4 VDC, 22.1 MA max.
- * Bestimmung der Sensorlänge entsprechend Installations Fitting

MFR	Schaft	Elektrode	Rohrgröße (inch)	Sensor Typ	Code	CHF
3-2551-P0-42	PP	316L SS	0.5 - 4.0	-X0	**159 001 279**	**1'454.00**
3-2551-P1-42	PP	316L SS	5.0 - 8.0	-X1	**159 001 280**	**1'481.00**
3-2551-P2-42	PP	316L SS	10.0 - 36.0	-X2	**159 001 441**	**1'764.00**
3-2551-T0-42	PVDF	Titan	0.5 - 4.0	-X0	**159 001 442**	**1'764.00**
3-2551-T1-42	PVDF	Titan	5.0 - 8.0	-X1	**159 001 443**	**1'755.00**
3-2551-T2-42	PVDF	Titan	10.0 - 36.0	-X2	**159 001 461**	**2'102.00**
3-2551-V0-42	PVDF	Hastelloy C	0.5 - 4.0	-X0	**159 001 281**	**1'784.00**
3-2551-V1-42	PVDF	Hastelloy C	5.0 - 8.0	-X1	**159 001 282**	**1'811.00**
3-2551-V2-42	PVDF	Hastelloy C	10.0 - 36.0	-X2	**159 001 463**	**2'142.00**

PF 3 40 220

Typ 2551 Elektromagnetischer Durchflusssensor Display Version, mit Relais und 4-20 mA Ausgang

Durchfluss:

- Einbau in Rohrleitungen mit folgenden Grössen: DN15 bis DN900, 0,5 bis 36 Zoll
- Durchfluss-Wertebereich: 0,05 bis10 m/s
- Max. Nenndruck: 10,3bar bei 25°C
- Spannungsquelle: 4 bis 20 mA, 21,6 bis 26,4 VDC, 22,1 mA max. Zusatzspeisung für Relais, 9 bis 24 VDC, 0,4 A max.
- * Bestimmung der Sensorlänge entsprechend Installations Fitting

MFR	Schaft	Elektrode	Rohrgröße (inch)	Sensor Typ	Code	CHF
3-2551-P0-22	PP	316L SS	1 - 4	-X0	**159 001 273**	**1'752.00**
3-2551-P1-22	PP	316L SS	5 - 8	-X1	**159 001 274**	**1'779.00**
3-2551-P2-22	PP	316L SS	10 - 36	-X2	**159 001 438**	**2'149.00**
3-2551-T0-22	PVDF	Titan	1 - 4	-X0	**159 001 439**	**2'149.00**
3-2551-T1-22	PVDF	Titan	5 - 8	-X1	**159 001 440**	**2'133.00**
3-2551-T2-22	PVDF	Titan	10 - 36	-X2	**159 001 455**	**2'481.00**
3-2551-V0-22	PVDF	Hastelloy C	1 - 4	-X0	**159 001 275**	**2'085.00**
3-2551-V1-22	PVDF	Hastelloy C	5 - 8	-X1	**159 001 276**	**2'112.00**
3-2551-V2-22	PVDF	Hastelloy C	10 - 36	-X2	**159 001 457**	**2'481.00**

PF 3 40 220

Typ 2551 Elektromagnetischer Durchflusssensor
Display Version, mit Frequenz/Digital-Ausgang

Durchfluss:

- Einbau in Rohrleitungen mit folgenden Grössen: DN15 bis DN900, 0,5 bis 36 Zoll
- Durchfluss-Wertebereich: 0,05 bis10 m/s
- Max. Nenndruck: 10,3bar bei 25°C
- Alle Ausführungen sind aus korrosionsbeständigen Materialien konstruiert, um langfristige Zuverlässigkeit und minimale Wartungskosten zu gewährleisten.
- Kompatibilität: 8900, 9900, 9900-1BC, 9950
- * Bestimmung der Sensorlänge entsprechend Installations Fitting

MFR	Schaft	Elektrode	Rohrgröße (inch)	Sensor Typ	Code	CHF
3-2551-P0-41	PP	316L SS	0.5 - 4.0	-X0	**159 001 261**	**1'355.00**
3-2551-P1-41	PP	316L SS	5.0 - 8.0	-X1	**159 001 262**	**1'381.00**
3-2551-P2-41	PP	316L SS	10.0 - 36.0	-X2	**159 001 432**	**1'670.00**
3-2551-T0-41	PVDF	Titan	0.5 - 4.0	-X0	**159 001 433**	**1'670.00**
3-2551-T1-41	PVDF	Titan	5.0 - 8.0	-X1	**159 001 434**	**1'662.00**
3-2551-T2-41	PVDF	Titan	10.0 - 36.0	-X2	**159 001 460**	**2'009.00**
3-2551-V0-41	PVDF	Hastelloy C	0.5 - 4.0	-X0	**159 001 263**	**1'686.00**
3-2551-V1-41	PVDF	Hastelloy C	5.0 - 8.0	-X1	**159 001 264**	**1'714.00**
3-2551-V2-41	PVDF	Hastelloy C	10.0 - 36.0	-X2	**159 001 462**	**2'009.00**

PF 3 40 220

Typ 2551 Elektromagnetischer Durchflusssensor
Display Version, mit Relais, Frequenz/Digital-Ausgang

Durchfluss:

- Einbau in Rohrleitungen mit folgenden Grössen: DN15 bis DN900, 0,5 bis 36 Zoll
- Durchfluss-Wertebereich: 0,05 bis10 m/s
- Max. Nenndruck: 10,3bar bei 25°C
- Alle Ausführungen sind aus korrosionsbeständigen Materialien konstruiert, um langfristige Zuverlässigkeit und minimale Wartungskosten zu gewährleisten.
- Kompatibilität: 8900, 9900, 9900-1BC, 9950
- * Bestimmung der Sensorlänge entsprechend Installations Fitting

MFR	Schaft	Elektrode	Rohrgröße (inch)	Sensor Typ	Code	CHF
3-2551-P0-21	PP	316L SS	0.5 - 4.0	-X0	**159 001 267**	**1'652.00**
3-2551-P1-21	PP	316L SS	5.0 - 8.0	-X1	**159 001 268**	**1'680.00**
3-2551-P2-21	PP	316L SS	10.0 - 36.0	-X2	**159 001 435**	**2'055.00**
3-2551-T0-21	PVDF	Titan	0.5 - 4.0	-X0	**159 001 436**	**2'016.00**
3-2551-T1-21	PVDF	Titan	5.0 - 8.0	-X1	**159 001 437**	**2'040.00**
3-2551-T2-21	PVDF	Titan	10.0 - 36.0	-X2	**159 001 454**	**2'388.00**
3-2551-V0-21	PVDF	Hastelloy C	0.5 - 4.0	-X0	**159 001 269**	**1'946.00**
3-2551-V1-21	PVDF	Hastelloy C	5.0 - 8.0	-X1	**159 001 270**	**2'012.00**
3-2551-V2-21	PVDF	Hastelloy C	10.0 - 36.0	-X2	**159 001 456**	**2'388.00**

PF 3 40 220

Typ 2551 Elektromagnetischer Durchflusssensor Blindversion mit 4-20 mA Ausgang

Durchfluss:

- Einbau in Rohrleitungen mit folgenden Grössen: DN15 bis DN900, 0,5 bis 36 Zoll
- Durchfluss-Wertebereich: 0,05 bis10 m/s
- Max. Nenndruck: 10,3bar bei 25°C
- Spannungsquelle:4 bis20 mA: 21.6 bis 26.4 VDC, 22.1 MA max.
- * Bestimmung der Sensorlänge entsprechend Installations Fitting

MFR	Schaft	Elektrode	Rohrgröße (inch)	Sensor Typ	Code	CHF
3-2551-P0-12	PP	316L SS	0.5 - 4.0	-X0	**159 001 110**	**924.00**
3-2551-P1-12	PP	316L SS	5.0 - 8.0	-X1	**159 001 111**	**967.00**
3-2551-P2-12	PP	316L SS	10.0 - 36.0	-X2	**159 001 112**	**1'353.00**
3-2551-T0-12	PVDF	Titan	0.5 - 4.0	-X0	**159 001 113**	**1'258.00**
3-2551-T1-12	PVDF	Titan	5.0 - 8.0	-X1	**159 001 114**	**1'284.00**
3-2551-T2-12	PVDF	Titan	10.0 - 36.0	-X2	**159 001 449**	**1'698.00**
3-2551-V0-12	PVDF	Hastelloy C	0.5 - 4.0	-X0	**159 001 259**	**1'255.00**
3-2551-V1-12	PVDF	Hastelloy C	5.0 - 8.0	-X1	**159 001 260**	**1'282.00**
3-2551-V2-12	PVDF	Hastelloy C	10.0 - 36.0	-X2	**159 001 451**	**1'733.00**

PF 3 40 220

Typ 2551 Elektromagnetischer Durchflusssensor Blindversion mit Frequenz/Digital (S3L) Ausgang

Durchfluss:

- Einbau in Rohrleitungen mit folgenden Grössen: DN15 bis DN900, 0,5 bis 36 Zoll
- Durchfluss-Wertebereich: 0,05 bis10 m/s
- Max. Nenndruck: 10,3bar bei 25°C
- Alle Ausführungen sind aus korrosionsbeständigen Materialien konstruiert, um langfristige Zuverlässigkeit und minimale Wartungskosten zu gewährleisten.
- Kompatibilität: 8900, 9900, 9900-1BC, 9950
- * Bestimmung der Sensorlänge entsprechend Installations Fitting

MFR	Schaft	Elektrode	Rohrgröße (inch)	Sensor Typ	Code	CHF
3-2551-P0-11	PP	316L SS	0.5 - 4.0	-X0	**159 001 105**	**924.00**
3-2551-P1-11	PP	316L SS	5.0 - 8.0	-X1	**159 001 106**	**967.00**
3-2551-P2-11	PP	316L SS	10.0 - 36.0	-X2	**159 001 107**	**1'258.00**
3-2551-T0-11	PVDF	Titan	0.5 - 4.0	-X0	**159 001 108**	**1'235.00**
3-2551-T1-11	PVDF	Titan	5.0 - 8.0	-X1	**159 001 109**	**1'284.00**
3-2551-T2-11	PVDF	Titan	10.0 - 36.0	-X2	**159 001 448**	**1'638.00**
3-2551-V0-11	PVDF	Hastelloy C	0.5 - 4.0	-X0	**159 001 257**	**1'280.00**
3-2551-V1-11	PVDF	Hastelloy C	5.0 - 8.0	-X1	**159 001 258**	**1'282.00**
3-2551-V2-11	PVDF	Hastelloy C	10.0 - 36.0	-X2	**159 001 450**	**1'638.00**

Typ 2552 Elektromagnetischer Durchflusssensor 4-20 mA Ausgang

Durchfluss:

- Installation in Rohrgrössen von 2bis 102 Zoll, DN50 bis DN2550
- Durchfluss-Wertebereich: 0,05 bis10 m/s
- Max. Nenndruck: 10,3bar bei 25°C
- Spannungsquelle:4 bis20 mA: 21.6 bis 26.4 VDC, 22.1 MA max.

MFR	Befestigung	Anschlussmass	Code	CHF	PF
3-2552-21-A-12	9,4 Zoll Tiefe	1 1/4 Zoll NPT	**159 001 514**	**2'844.00**	3 40 220
3-2552-21-B-12	9,4 Zoll Tiefe	1 1/4 Zoll NPT	**159 001 516**	**2'844.00**	3 40 220
3-2552-22-A-12	9,4 Zoll Tiefe, Festkabel	1 1/4 Zoll ISO	**159 001 518**	**2'844.00**	3 40 220
3-2552-22-B-12	9,4 Zoll Tiefe, Stecker	1 1/4 Zoll ISO	**159 001 520**	**2'844.00**	3 40 220
3-2552-33-A-12	14,8 Zoll Tiefe, Festkabel	1 1/2 Zoll NPT	**159 001 525**	**7'452.00**	3 40 220
3-2552-33-B-12	14,8 Zoll Tiefe, Stecker	1 1/2 Zoll NPT	**159 001 527**	**7'452.00**	3 40 220
3-2552-34-A-12	14,8 Zoll Tiefe, Festkabel	1 1/2 Zoll ISO	**159 001 526**	**3'923.00**	3 40 220
3-2552-34-B-12	14,8 Zoll Tiefe, Stecker	1 1/2 Zoll ISO	**159 001 528**	**3'736.00**	3 99 933

PF 3 40 220

Typ 2552 Elektromagnetischer Durchflusssensor mit Frequenz/Digital (S3L) Ausgang

Durchfluss:

- Installation in Rohrgrössen von 2bis 102 Zoll, DN50 bis DN2550
- Durchfluss-Wertebereich: 0,05 bis10 m/s
- Max. Nenndruck: 10,3bar bei 25°C
- Spannungsquelle: 5 bis 26,4 VDC, maxilmal 15mA
- Kompatibilität: 8900, 9900, 9900-1BC, 9950

MFR	Befestigung	Anschlussmass	Code	CHF
3-2552-21-A-11	9,4 Zoll Tiefe	1 1/4 Zoll NPT	**159 001 513**	**2'680.00**
3-2552-21-B-11	9,4 Zoll Tiefe	1 1/4 Zoll NPT	**159 001 515**	**2'680.00**
3-2552-22-A-11	9,4 Zoll Tiefe, Festkabel	1 1/4 Zoll ISO	**159 001 517**	**2'680.00**
3-2552-22-B-11	9,4 Zoll Tiefe, Stecker	1 1/4 Zoll ISO	**159 001 519**	**2'680.00**
3-2552-33-A-11	14,8 Zoll Tiefe	1 1/2 Zoll NPT	**159 001 521**	**8'845.00**
3-2552-33-B-11	14,8 Zoll Tiefe	1 1/2 Zoll NPT	**159 001 523**	**7'173.00**
3-2552-34-A-11	14,8 Zoll Tiefe, Festkabel	1 1/2 Zoll ISO	**159 001 522**	**4'648.00**
3-2552-34-B-11	14,8 Zoll Tiefe, Stecker	1 1/2 Zoll ISO	**159 001 524**	**3'775.00**

PF 3 40 228

Typ 0250 Konfigurations-Diagnose-USB-Stick

- Benutzerfreundliche Oberfläche
- Überwachung der mV-Werte im pH/ORP-Messwertgeber
- Konfiguration aller Blindversionen
- Überwachen von Messwertgeberdaten oder Protokollieren dieser Daten in einer Datei
- Mehrsprachige Software

MFR	Bezeichnung	Code	CHF	Gewicht (kg)
3-0250	USB zu Digital (S3L) Konfigurations-/Diagnose-Tool	**159 001 538**	**234.00**	0.230

Analoge/LCD-Anzeige-Geräte

PF 3 40 219

Typ 5090 Durchfluss-Anzeigegerät, netzunabhängig

Ausstattung

- Display: Analoger Zeiger mit umkehrbaren Zeigereinstellungen
- Sensoreingang: 1 Eingang
- Anschluss: Keiner
- Relais/Offener Kollektorausgang: Keiner
- Stromausgang: keiner
- Kompatible Sensoren: Nur Sensor 515

MFR	Bezeichnung	Code	CHF
3-5090	Durchflussmonitor mit Sensorspeisung	**198 825 000**	**432.00**

Ultraschall Durchflussmessung

PF 3 58 A09

Portaflow 330/220 "clamp-on" tragbarer Durchflussmesser

Ausführung:

- Inklusive Sensor-Führungsschiene und allen Montageteilen
- Mit Transportkoffer, Kabel, Betriebsanleitung und anderen Zusatzteilen

d-d (mm)	330 A+B Code	CHF	Gewicht (kg)	220 A Code	CHF	Gewicht (kg)
13 - 2000	**159 300 001**	**6'937.00**	7.000			
13 - 114				**159 300 002**	**3'379.00**	6.000
50 - 1000						

220 B Code	CHF	Gewicht (kg)
159 300 003	**4'017.00**	6.000

PF 3 58 A09

Ultraflow 3000/4000 Ultraschall Durchflussmesser

Ausführung:

- Inklusive Sensor-Führungsschiene und allen Montageteilen
- Schutzklasse IP65
- Ultraflow 4000 kommt mit eingebautem Datenlogger

Für Variante B bitte bei Bestellung folgendes angeben:- Kabelänge 5 oder 10 Meter- Temperatur Medium °C- Medium- Rohrgösse (d)- Rohrdicke (mm)

d-d (mm)	Spannung	3000 A Code	CHF	3000 B Code	CHF	4000 A Code	CHF
13 - 115	230V AC	**159 300 004**	**3'195.00**	**159 300 006**	**3'288.00**	**159 300 008**	**3'835.00**
50 - 2000	24V DC	**159 300 005**	**3'195.00**	**159 300 007**	**3'288.00**	**159 300 009**	**3'835.00**

4000 B Code	CHF	Gewicht (kg)
159 300 010	**3'925.00**	4.000
159 300 011	**3'925.00**	4.000

PF 3 58 A09

Ultrasonic Schichtdickenmesser

Code	CHF	Gewicht (kg)
159 300 012	**609.00**	1.000

PF 3 58 A09

Typ U1000 Kompakt Clamp-on Durchfluss-Sensor Display-Version, 4-20 mA und Impuls-Ausgang

- Prinzip: Ultraschall Laufzeitverfahren, berührungslos
- Messbereich: 0.1...10 m/s
- Rohrdurchmesser [d]: 25...115 mm
- Rohrmaterial: Kunststoffe und Stahl
- Ausgang: 4-20 mA, 4-Draht, Impuls
- Integriertes Display und Programmiertasten
- Versorgungsspannung: 12...24 V AC/DC

MFR	Messbereich (m^3/h)	Code	CHF
U1000-1	0.1 - 10 m/s	**159 300 085**	**2'040.00**

PF 3 58 A09

Zubehör zu Portaflow 330/220 Transducer-Zusammenstellung

d-d (mm)	A Code	CHF	Gewicht (kg)	B Code	CHF	Gewicht (kg)
13 - 115	**159 300 013**	**732.00**	1.000	**159 300 014**	**732.00**	1.000

PF 3 58 A09

Zubehör zu Ultraflo 3000/4000 Rohrschelle

d-d (mm)	Edelstahl Code	CHF	Gewicht (kg)
19 - 44	**159 300 042**	**3.80**	0.050
46 - 70	**159 300 043**	**6.20**	0.060
76 - 127	**159 300 044**	**8.60**	0.070

PF 3 58 A09

Zubehör zu Ultraflo 3000/4000 Befestigungsschraube

Code	CHF	Gewicht (kg)
159 300 041	**11.30**	0.020

PF 3 58 A09

Zubehör zu Ultraflo 3000/4000 Kabel Externes Signal

Länge (m)	rot Code	CHF	Gewicht (kg)	blau Code	CHF	Gewicht (kg)
5	**159 300 045**	**90.00**	0.500	**159 300 055**	**90.00**	0.500
10	**159 300 046**	**104.00**	1.000	**159 300 056**	**104.00**	1.000
20	**159 300 047**	**127.00**	2.000	**159 300 057**	**127.00**	2.000
25	**159 300 048**	**139.00**	2.500	**159 300 058**	**139.00**	2.500
30	**159 300 049**	**150.00**	3.000	**159 300 059**	**150.00**	3.000
50	**159 300 050**	**194.00**	5.000	**159 300 060**	**194.00**	5.000
60	**159 300 051**	**217.00**	6.000	**159 300 061**	**217.00**	6.000
70	**159 300 052**	**240.00**	7.000	**159 300 062**	**240.00**	7.000
90	**159 300 053**	**286.00**	9.000	**159 300 063**	**286.00**	9.000
100	**159 300 054**	**309.00**	10.000	**159 300 064**	**309.00**	10.000

PF 3 58 A09

Zubehör zu Ultraflo 3000/4000
USB Kabel zu 4000

Länge (m)	Code	CHF	Gewicht (kg)
3	**159 300 065**	**41.50**	0.200

PF 3 58 A09

Zubehör zu Ultraflo 3000/4000
Folientastatur (Georg Fischer)

3000 Code	CHF	Gewicht (kg)	4000 Code	CHF	Gewicht (kg)
159 300 066	**158.00**	0.010	**159 300 067**	**158.00**	0.010

PF 3 58 A09

Zubehör zu Ultraflo 3000/4000
Führungsschiene diagonal

Code	CHF	Gewicht (kg)
159 300 019	**342.00**	1.000

PF 3 58 A09

Zubehör zu Ultraflo 3000/4000
Transducer-Zusammenstellung

d-d (mm)	A Code	CHF	Gewicht (kg)	B Code	CHF	Gewicht (kg)
50 - 2000	**159 300 017**	**975.00**	1.000	**159 300 018**	**1'096.00**	1.000

PF 3 58 A09

Zubehör zu Portaflow 330/220
Gerätestecker inkl. Lemo Stecker & US, Euro & UK Adapter

Code	CHF	Gewicht (kg)
159 300 039	**145.00**	0.300

PF 3 58 A09

Zubehör zu Portaflow 330/220
Fett 85GM

Code	CHF	Gewicht (kg)
159 300 038	**34.20**	0.100

PF 3 58 A09

Zubehör zu Portaflow 330/220
Führungsschiene ohne Kette/Lineal

Code	CHF	Gewicht (kg)
159 300 037	**245.00**	0.500

PF 3 58 A09

Zubehör zu Portaflow 330/220
Transducer Test Box

Code	CHF	Gewicht (kg)
159 300 036	**43.90**	0.300

PF 3 58 A09

Zubehör zu Portaflow 330/220
Batterie

Code	CHF	Gewicht (kg)
159 300 035	**66.00**	0.500

PF 3 58 A09

Zubehör zu Portaflow 330/220
Lineal

Code	CHF	Gewicht (kg)
159 300 034	**99.00**	0.200

PF 3 58 A09

Zubehör zu Portaflow 330/220
Kette

Zink Code	CHF	Gewicht (kg)
159 300 033	**2.60**	0.500

PF 3 58 A09

Zubehör zu Portaflow 330/220
Koffer ausgeschäumt Issue D

330 Code	CHF	Gewicht (kg)	220 grau mit Klips Code	CHF	Gewicht (kg)
159 300 031	**410.00**	1.000	**159 300 032**	**175.00**	1.000

PF 3 58 A09

Zubehör zu Portaflow 330/220
Sensor-Kabel

Länge (m)	rot Code	CHF	Gewicht (kg)	blau Code	CHF	Gewicht (kg)
2	**159 300 025**	**88.00**	0.300	**159 300 028**	**88.00**	0.300
5	**159 300 026**	**99.00**	0.400	**159 300 029**	**99.00**	0.400
10	**159 300 027**	**108.00**	0.600	**159 300 030**	**108.00**	0.600

PF 3 58 A09

Zubehör zu Portaflow 330/220
Kabel zu 330

Puls/4-20mA Code	CHF	Gewicht (kg)	RS232 Code	CHF	Gewicht (kg)	USB Code	CHF	Gewicht (kg)
159 300 022	**86.00**	0.200	**159 300 023**	**99.00**	0.200	**159 300 024**	**77.00**	0.200

PF 3 58 A09

Zubehör zu Portaflow 330/220
Folientastatur (Georg Fischer)

330 Code	CHF	Gewicht (kg)	220 Code	CHF	Gewicht (kg)
159 300 020	**79.00**	0.500	**159 300 021**	**79.00**	0.500

PF 3 58 A09

Zubehör zu Portaflow 330/220
Führungsschiene

Edelstahl Code	CHF	Gewicht (kg)	magnetisch Code	CHF	Gewicht (kg)
159 300 015	**686.00**	1.000	**159 300 016**	**799.00**	1.000

PF 3 58 A09

Klebebare Gel Pads

Ausführung:

- Beidseitig klebendes Gelpad zur sicheren und dauerhaften Befestigung der Schwallwandler auf der Rohoberfläche. Herkömmliche Kupplungsverbindung wird nicht mehr benötigt. Die Gel Pads machen die Messstelle weniger anfälligergegenüber äusseren Einflüssen wie beispielsweise Kodenswasser. Erlaubt den wirklich wartungsfreien Betrieb von Ultraschall-Durchflussmessgeräten auch in anspruchsvoller Umgebung.

Code	CHF	Gewicht (kg)
159 300 088	**3.30**	0.020

Leitfähigkeits-Sensoren und Anzeigegeräte

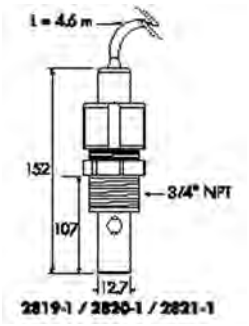

Typ 2819 Leit-/Widerstandsfähigkeitselektroden

Leit-/Widerstandsfähigkeit:

- Die SIGNET Typ 2819 Leit-Widerstandsfähigkeitselektroden sind für vielseitige Installationen und genaue Messungen über einen sehr großen dynamischen Bereich konzipiert. Die Elektroden sind mit einem kontrollierten Oberflächefinish gefertigt, um Genauigkeit und Wiederholbarkeit zu gewährleisten. Die Standardelektrode ist aus Edelstahl 1.4404 (316LSS) bzw. Titan hergestellt; es sind auch andere Materialien erhältlich, um chemische Beständigkeit zu bieten. Umkehrbare Gewinde oder Sanitär-Flansche ermöglichen breite Installationsmöglichkeiten. Die Sanitär Flansch-Ausführungen sind mit einem optionalen Zertifikat der NIST-Rückverfolgbarkeit (NIST Traceability Certificate) erhältlich, um USP-Anforderungen zu erfüllen. Zusammen mit der patentierten Messschaltung von SIGNET wird ein Drei-Dekaden-Messbereich ohne aufwändige Elektrodenplatinierung erzielt. Ein Platin-Widerstandstemperaturfühler (PT-1000) in der Elektrode ermöglicht optimale Temperaturmessung. Die SIGNET Typ 2819 Leitfähigkeits-Sensoren sind für den Gebrauch mit dem SIGNETTyp 5800 CR Leitfähigkeits- / Widerstands-Monitor und Typ 8850 Leitfähigkeits-/Widerstands-Transmitter konstruiert worden. Die Kabellänge an den Sensoren beträgt 4.6 m, kann jedoch nach Bedarf auf max. 30 m verlängert werden.
- Prozessanschlüsse: 3/4-Zoll-Gewinde für Integrierte- oder Tauchausführung, 1,5 und 2 Zoll Sanitary Adapter nach 3A Standard
- Zellkonstanten und entsprechende Messbereiche: 0,01 cm-1 / 0,55 bis 100 ...S (18,3 mΩ bis 10 KΩ) 0,1 cm-1 / 1 bis 1000 ...S (1 mΩ bis 1 KΩ) 1,0 cm-1 / 10 bis 10.000 ...S (5 bis 5.000 ppm) 10,0 cm-1 / 100 bis 200.000 ...S (50 bis 100.000 ppm) 20,0 cm-1 / 200 bis 400.000 ...S (100 bis 200.000 ppm)
- Kompatible Geräte: Signet Gerätetypen: 5800CR, 5900, 8850, 8860 oder 8900 (bei Verwendung in Kombination mit dem 2850)
- Das Gewinde ist in fester oder umkehrbarer Doppelausführung erhältlich

MFR	Zell-Konstante (cm^{-1})	Elektrode	Anschluss	Gewinde	Code	CHF	PF
3-2819-1	0.01	316 SST	Schraubverbindung	lösbar	**198 844 010**	**427.00**	3 44 232

Typ 2820 Leit-/Widerstandsfähigkeitselektroden

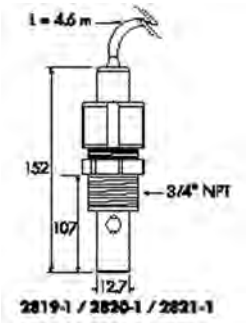

Leit-/Widerstandsfähigkeit:

- Die SIGNET Typ 2819 Leit-Widerstandsfähigkeitselektroden sind für vielseitige Installationen und genaue Messungen über einen sehr großen dynamischen Bereich konzipiert. Die Elektroden sind mit einem kontrollierten Oberflächefinish gefertigt, um Genauigkeit und Wiederholbarkeit zu gewährleisten. Die Standardelektrode ist aus Edelstahl 1.4404 (316LSS) bzw. Titan hergestellt; es sind auch andere Materialien erhältlich, um chemische Beständigkeit zu bieten. Umkehrbare Gewinde oder Sanitär-Flansche ermöglichen breite Installationsmöglichkeiten. Die Sanitär Flansch-Ausführungen sind mit einem optionalen Zertifikat der NIST-Rückverfolgbarkeit (NIST Traceability Certificate) erhältlich, um USP-Anforderungen zu erfüllen. Zusammen mit der patentierten Messschaltung von SIGNET wird ein Drei-Dekaden-Messbereich ohne aufwändige Elektrodenplatinierung erzielt. Ein Platin-Widerstandstemperaturfühler (PT-1000) in der Elektrode ermöglicht optimale Temperaturmessung. Die SIGNET Typ 2819 Leitfähigkeits-Sensoren sind für den Gebrauch mit dem SIGNETTyp 5800 CR Leitfähigkeits- / Widerstands-Monitor und Typ 8850 Leitfähigkeits-/Widerstands-Transmitter konstruiert worden. Die Kabellänge an den Sensoren beträgt 4.6 m, kann jedoch nach Bedarf auf max. 30 m verlängert werden.
- Prozessanschlüsse: 3/4-Zoll-Gewinde für Integrierte- oder Tauchausführung, 1,5 und 2 Zoll Sanitary Adapter nach 3A Standard
- Zellkonstanten und entsprechende Messbereiche: 0,01 cm-1 / 0,55 bis 100 ...S (18,3 mΩ bis 10 KΩ) 0,1 cm-1 / 1 bis 1000 ...S (1 mΩ bis 1 KΩ) 1,0 cm-1 / 10 bis 10.000 ...S (5 bis 5.000 ppm) 10,0 cm-1 / 100 bis 200.000 ...S (50 bis 100.000 ppm) 20,0 cm-1 / 200 bis 400.000 ...S (100 bis 200.000 ppm)
- Kompatible Geräte: Signet Gerätetypen: 5800CR, 5900, 8850, 8860 oder 8900 (bei Verwendung in Kombination mit dem 2850)
- Das Gewinde ist in fester oder umkehrbarer Doppelausführung erhältlich

MFR	Zell-Konstante (cm^{-1})	Elektrode	Anschluss	Gewinde
3-2820-1	0.10	316 SST	Schraubverbindung	Doppelgewinde

MFR	Code	CHF	PF
3-2820-1	**198 844 000**	**406.00**	3 44 232

Typ 2821 Leit-/Widerstandsfähigkeitselektroden

Leit-/Widerstandsfähigkeit:

- Die SIGNET Typ 2819 Leit-Widerstandsfähigkeitselektroden sind für vielseitige Installationen und genaue Messungen über einen sehr großen dynamischen Bereich konzipiert. Die Elektroden sind mit einem kontrollierten Oberflächefinish gefertigt, um Genauigkeit und Wiederholbarkeit zu gewährleisten. Die Standardelektrode ist aus Edelstahl 1.4404 (316LSS) bzw. Titan hergestellt; es sind auch andere Materialien erhältlich, um chemische Beständigkeit zu bieten. Umkehrbare Gewinde oder Sanitär-Flansche ermöglichen breite Installationsmöglichkeiten. Die Sanitär Flansch-Ausführungen sind mit einem optionalen Zertifikat der NIST-Rückverfolgbarkeit (NIST Traceability Certificate) erhältlich, um USP-Anforderungen zu erfüllen. Zusammen mit der patentierten Messschaltung von SIGNET wird ein Drei-Dekaden-Messbereich ohne aufwändige Elektrodenplatinierung erzielt. Ein Platin-Widerstandstemperaturfühler (PT-1000) in der Elektrode ermöglicht optimale Temperaturmessung. Die SIGNET Typ 2819 Leitfähigkeits-Sensoren sind für den Gebrauch mit dem SIGNETTyp 5800 CR Leitfähigkeits- / Widerstands-Monitor und Typ 8850 Leitfähigkeits-/Widerstands-Transmitter konstruiert worden. Die Kabellänge an den Sensoren beträgt 4.6 m, kann jedoch nach Bedarf auf max. 30 m verlängert werden.
- Prozessanschlüsse: 3/4-Zoll-Gewinde für Integrierte- oder Tauchausführung, 1,5 und 2 Zoll Sanitary Adapter nach 3A Standard
- Zellkonstanten und entsprechende Messbereiche: 0,01 cm-1 / 0,55 bis 100 ...S (18,3 mΩ bis 10 KΩ) 0,1 cm-1 / 1 bis 1000 ...S (1 mΩ bis 1 KΩ) 1,0 cm-1 / 10 bis 10.000 ...S (5 bis 5.000 ppm) 10,0 cm-1 / 100 bis 200.000 ...S (50 bis 100.000 ppm) 20,0 cm-1 / 200 bis 400.000 ...S (100 bis 200.000 ppm)
- Kompatible Geräte: Signet Gerätetypen: 5800CR, 5900, 8850, 8860 oder 8900 (bei Verwendung in Kombination mit dem 2850)
- Das Gewinde ist in fester oder umkehrbarer Doppelausführung erhältlich

MFR	Zell-Konstante (cm^{-1})	Elektrode	Anschluss	Gewinde
3-2821-1	1	316 SS	Schraubverbindung	Doppelgewinde

MFR	Code	CHF	PF
3-2821-1	**198 844 001**	**406.00**	3 44 232

PF 3 44 232

Typ 2822/2823 Leit-/ Widerstandsfähigkeitselektroden

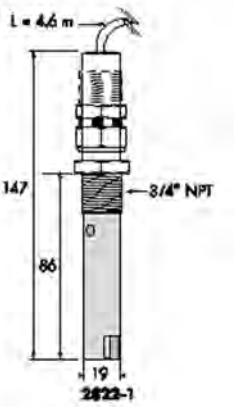

Leit-/Widerstandsfähigkeit:

- Die SIGNET Typ 2819 Leit-Widerstandsfähigkeitselektroden sind für vielseitige Installationen und genaue Messungen über einen sehr großen dynamischen Bereich konzipiert. Die Elektroden sind mit einem kontrollierten Oberflächefinish gefertigt, um Genauigkeit und Wiederholbarkeit zu gewährleisten. Die Standardelektrode ist aus Edelstahl 1.4404 (316LSS) bzw. Titan hergestellt; es sind auch andere Materialien erhältlich, um chemische Beständigkeit zu bieten. Umkehrbare Gewinde oder Sanitär-Flansche ermöglichen breite Installationsmöglichkeiten. Die Sanitär Flansch-Ausführungen sind mit einem optionalen Zertifikat der NIST-Rückverfolgbarkeit (NIST Traceability Certificate) erhältlich, um USP-Anforderungen zu erfüllen. Zusammen mit der patentierten Messschaltung von SIGNET wird ein Drei-Dekaden-Messbereich ohne aufwändige Elektrodenplatinierung erzielt. Ein Platin-Widerstandstemperaturfühler (PT-1000) in der Elektrode ermöglicht optimale Temperaturmessung. Die SIGNET Typ 2819 Leitfähigkeits-Sensoren sind für den Gebrauch mit dem SIGNETTyp 5800 CR Leitfähigkeits- / Widerstands-Monitor und Typ 8850 Leitfähigkeits-/Widerstands-Transmitter konstruiert worden. Die Kabellänge an den Sensoren beträgt 4.6 m, kann jedoch nach Bedarf auf max. 30 m verlängert werden.
- Prozessanschlüsse: 3/4-Zoll-Gewinde für Integrierte- oder Tauchausführung, 1,5 und 2 Zoll Sanitary Adapter nach 3A Standard
- Zellkonstanten und entsprechende Messbereiche: 0,01 cm-1 / 0,55 bis 100 ...S (18,3 mΩ bis 10 KΩ) 0,1 cm-1 / 1 bis 1000 ...S (1 mΩ bis 1 KΩ) 1,0 cm-1 / 10 bis 10.000 ...S (5 bis 5.000 ppm) 10,0 cm-1 / 100 bis 200.000 ...S (50 bis 100.000 ppm) 20,0 cm-1 / 200 bis 400.000 ...S (100 bis 200.000 ppm)
- Kompatible Geräte: Signet Gerätetypen: 5800CR, 5900, 8850, 8860 oder 8900 (bei Verwendung in Kombination mit dem 2850)
- Zusatzfunktion (2823): Gewinde ist lösbar für Tauchinstallation

MFR	Zell-Konstante (cm^{-1})	Elektrode	Code	CHF
3-2822-1	10	316 SST	**198 844 002**	**569.00**
3-2823-1	20	316 SST	**198 844 003**	**854.00**

PF 3 44 232

NEU Typ 2850 Leit-/Widerstandsfähigkeitselektroden Sensorelektronik

Leit-/Widerstandsfähigkeit:

- Übernimmt jede beliebige Zellkonstante
- Kompatibel mit allen Leitfähigkeitssensoren von Signet
- Digitale Ausgabe (S3L), geeignet für den Signet 8900, 4 bis 20 mA
- Kompatibel mit Signet Instrument-Typ 8900 oder andere Instrumente, die für Ausgabesignale von 4 bis 20 mA geeignet sind
- Ausführungen mit einem oder zwei Eingängen zur abgesetzten Befestigung erhältlich

MFR	Befestigung	Ausgang	Code	CHF
3-2850-51	3/4 Zoll FNPT	1x Digital (S^3L), 1 Eingang	**159 001 398**	**410.00**
3-2850-52	3/4 Zoll FNPT	1x 4-20 mA, 1 Eingang	**159 001 399**	**572.00**
3-2850-61	Universalbefestigung	1x Digital (S^3L), 1 Eingang	**159 001 400**	**410.00**
3-2850-62	Universalbefestigung	1x 4-20 mA, 1 Eingang	**159 001 401**	**572.00**
3-2850-63	Universalbefestigung	2x Digital (S^3L), 2 Eingänge	**159 001 402**	**700.00**

PF 3 44 232

Typ 2850 Leit-/Widerstandsfähigkeitselektroden integriertes System PVDF

Leit-/Widerstandsfähigkeit:

- Test Zertifikate werden bei allen Sensoren mitgeliefert.
- Die Zellkonstante der Leitfähigkeitselektrode ist bereits in der Elektronik vorprogrammiert.
- Integrierte Montagesysteme für schnelle und einfache Installation
- Kann zur Verlängerung der Strecke zw. Messstelle und Transmitter bis zu 120 m verwendet werden
- EasyCal mit automatischer Erkennung der Testlösung
- Einheit mit zwei Kanälen für kostengünstige Installation mit Signet 8900 Mehrfachparameter-Controller
- Für alle Signet-Leitfähigkeitselektroden

MFR	Anschluss	Zell-Konstante (cm^{-1})	Ausgang	Code	CHF
3-2850-51-39VD	ISO	0.01	Digital (S3L)	**159 001 822**	**492.00**
3-2850-51-40VD	ISO	0.10	Digital (S3L)	**159 001 823**	**492.00**
3-2850-51-41VD	ISO	1.00	Digital (S3L)	**159 001 824**	**492.00**
3-2850-51-42VD	ISO	10.00	Digital (S3L)	**159 001 825**	**551.00**
3-2850-52-39VD	ISO	0.01	4 to 20 mA	**159 001 830**	**566.00**
3-2850-52-40VD	ISO	0.10	4 to 20 mA	**159 001 831**	**938.00**
3-2850-52-41VD	ISO	1.00	4 to 20 mA	**159 001 832**	**938.00**
3-2850-52-42VD	ISO	10.00	4 to 20 mA	**159 001 833**	**994.00**

PF 3 44 232

Signet Leitfähigkeits-/Widerstands-Integral System mit 9900 Transmitter

- Verfügbar nur in Europa

MFR	Zell-Konstante (cm^{-1})	Scale Range (µs)	Anschlussmass	Code	CHF
3-9900-1 + 3-2839-1VD	0.01	0.055 - 100	ISO 7/1-R ¾	**159 001 757**	**1'286.00**
3-9900-1 + 3-2840-1VD	0.10	1 - 1,000	ISO 7/1-R ¾	**159 001 758**	**986.00**
3-9900-1 + 3-2841-1VD	1.00	10 - 10,000	ISO 7/1-R ¾	**159 001 759**	**986.00**
3-9900-1 + 3-2842-1VD	10.00	100 - 200,000	ISO 7/1-R ¾	**159 001 732**	**1'424.00**

PF 3 40 220

9900 SmartPro® Transmitter

Ausstattung

- Grosses automatisches Display mit Hintergrundbeleuchtung und übersichtlichem Anzeigendisplay.
- Digitales Balkendiagramm
- Nachrüstbares Relais
- 13-stellige Anzeige für die Messgröße
- Intuitive und benutzerfreundliche Schnittstelle einheitlich mit Signet ProPoint® und ProcessPro® Legacy-Geräten

MFR	Bezeichnung	Code	CHF
3-9900-1P	9900 Schaltschrankmontage	**159 001 695**	**358.00**
3-9900-1	9900 Feldmontage	**159 001 696**	**358.00**

PF 3 44 232

Typ 2774-2776 DryLoc pH-Elektrode mit Gewinde

pH/ORP:

- Mediumsberührte Materialien: Ryton, PTFE, FKM, Glas oder Platin
- Anschluss: Belastbarer DryLoc® mit vergoldeten Anschlüssen
- Kompatible Vorverstärker: 2750 und 2760
- Kompatible Geräte: Verwendung in Kombination mit dem Vorverstärker 2760 und dem Transmitter Signet 8750; in Kombination mit der Sensorelektronik Typ 2750 mit dem Signet Transmitter 8900, 9900 oder 9950.
- Weitere Funktionen: Schnelleres Temperaturansprechverhalten, von unten nach oben montierbar
- Integrierte Ausführungen: Standard-3/4-Zoll bzw. ISO-Verschraubungen
- Tauchfähige Ausführung: Bei Verwendung der Vorverstärker-Rückseite möglich
- Anwendungsgebiete: Wasseraufbereitung, Überwachung der Wasserqualität, einige aggressive Chemikalien

MFR	Ausführung	Kompatbiler Vorverstärker	Befestigung	Code	CHF
3-2774-1	Flach	2750 Dryloc	Schraubverbindung	**159 000 956**	**491.00**
3-2776-1	Halbkugel	2750 DryLoc	Schraubverbindung	**159 000 960**	**443.00**

PF 3 44 232

Typ 2775-2777 DryLoc ORP-Elektrode mit Gewinde

pH/ORP:

- Mediumsberührte Materialien: Ryton, PTFE, FKM, Glas oder Platin
- Anschluss: Belastbarer DryLoc® mit vergoldeten Anschlüssen
- Kompatible Vorverstärker: 2750 und 2760
- Kompatible Geräte: Verwendung in Kombination mit dem Vorverstärker 2760 und dem Transmitter Signet 8750; in Kombination mit der Sensorelektronik Typ 2750 mit dem Signet Transmitter 8900, 9900 oder 9950.
- Weitere Funktionen: Schnelleres Temperaturansprechverhalten, von unten nach oben montierbar
- Integrierte Ausführungen: Am 3/4-Zoll-Sensorgewinde kann ein beliebiges T-Stück angeschraubt werden
- Tauchfähige Ausführung: Bei Verwendung der Vorverstärker-Rückseite möglich
- Anwendungsgebiete: Wasseraufbereitung, Überwachung der Wasserqualität, einige aggressive Chemikalien

	MFR	Ausführung	Kompatbiler Vorverstärker	Befestigung	Code	CHF
*	3-2775	Flach	2750, 2760 DryLoc	Schraubverbindung	**159 000 957**	**517.00**
*	3-2777	Halbkugel	2750, 2760 DryLoc	Schraubverbindung	**159 000 961**	**466.00**

PF 3 44 232

Typ 2756-WT Wet-Tap DryLoc pH-Elektroden

MFR	Ausführung	Kompatbiler Vorverstärker	Code	CHF
3-2756-WTP	Halbkugel, Kunststoff Wet-Tap	2751 DryLoc	**159 001 390**	**442.00**

PF 3 44 232

Typ 2757-WT Wet-Tap DryLoc ORP-Elektroden

MFR	Ausführung	Kompatibler Vorverstärker	Code	CHF
3-2757-WTP	Halbkugel, Kunststoff Wet-Tap	2751, 2760 DryLoc	**159 001 391**	**492.00**

PF 3 44 334

2751 pH/ORP Sensorelektronik

pH/ORP:

- Selektierbarer Widerstandsalarm
- Prozessdaten-Aufzeichnung/Speicherung
- Überwachung des Sensorzustandes (Glasimpedanz, Glasbruch)
- Kompatible Geräte: Signet 8900
- Praktische Fernkalibrierung

MFR	Befestigung	Anschlussmass	Code	CHF
3-2751-4	ISO, tauchfähig	DryLoc	**159 001 807**	**443.00**
3-2751-3	NPT, tauchfähig	DryLoc	**159 001 806**	**313.00**

9900 Transmitter Zubehör und Ersatzteile

MFR	Bezeichnung
3-9900.393	Relaismodul - 2 programmierbare Relais
3-9900.395	HART COMM Modul
3-9900.394	Direkt-Leitfähigkeitsmodul
3-9900.397	Batch Module
6682-0204	Leitfähigkeitsmodulstecker, 4-polig
6682-1102	Gleichstromsteckverbinder, 2-polig
6682-1103	Rechtwinkliger Stecker, Relaismodul (2 pro Modul)
6682-1104	Schleifenstromsteckverbinder, 4-polig
6682-3004	Steckerleiste
6682-3104	Frequenz/S3L-Steckverbinder, 4-polig
3-8050	Universalmontageset
3-8050.396	RC Filterset
3-8051	Set für integrierte Montage von Durchflusssensoren
3-8052	¾ Zoll Integralmontageset, NPT
3-8058-1	I-Go Signalwandler, Drahtmontage
3-8058-2	I-Go Signalwandler, DIN-Schienen-Montage
3-9000.392-1	NPT (1 Stück)
3-9900.390	Standardmässiges Steckverbinderset
3-9900.391	Steckverbinderset, High-Profile Stecker (optional)
3-9900.392	Wandmontagezubehör
3-9900.396	Winkeladapterset (für Feldmontage)
3-0251	PC-COMM-Konfigurations-/Diagnose-Tool
7310-1024	24 VDC Stromversorgung 10W, 0,42 A
7310-2024	24 VDC Stromversorgung, 24W, 1.0A
7310-4024	24 VDC Stromversorgung, 40W, 1.7 A
7310-6024	24 VDC Stromversorgung, 60W, 2.5A
7310-7024	24 VDC Stromversorgung, 96W, 4,0A

MFR	Code	CHF	PF	Gewicht (kg)
3-9900.393	**159 001 698**	**52.00**	3 40 220	0.190
3-9900.395	**159 001 697**	**140.00**	3 40 220	0.160
3-9900.394	**159 001 699**	**102.00**	3 40 220	0.090
3-9900.397	**159 310 163**	**447.00**	3 40 220	0.160
6682-0204	**159 001 709**	**13.10**	3 40 228	0.003
6682-1102	**159 001 710**	**6.90**	3 40 220	0.004
6682-1103	**159 001 711**	**8.10**	3 40 220	0.006
6682-1104	**159 001 712**	**9.30**	3 40 220	0.007
6682-3004	**159 001 725**	**30.70**	3 40 228	0.012
6682-3104	**159 001 713**	**9.30**	3 40 220	0.003
3-8050	**159 000 184**	**57.00**	3 64 270	0.200
3-8050.396	**159 000 617**	**19.40**	3 40 333	0.020
3-8051	**159 000 187**	**57.00**	3 64 270	0.200
3-8052	**159 000 188**	**64.00**	3 64 270	0.124
3-8058-1	**159 000 966**	**273.00**	3 40 343	0.150
3-8058-2	**159 000 967**	**397.00**	3 40 343	0.150
3-9000.392-1	**159 000 839**	**25.30**	3 44 334	0.013
3-9900.390	**159 001 714**	**19.70**	3 40 220	0.020
3-9900.391	**159 001 715**	**49.20**	3 40 220	0.020
3-9900.392	**159 001 700**	**171.00**	3 40 228	1.810
3-9900.396	**159 001 701**	**17.50**	3 40 228	0.020
3-0251	**159 001 724**	**137.00**	3 40 220	0.220
7310-1024	**159 873 004**	**86.00**	3 40 228	0.170
7310-2024	**159 873 005**	**113.00**	3 40 228	0.190
7310-4024	**159 873 006**	**137.00**	3 40 228	0.300
7310-6024	**159 873 007**	**204.00**	3 40 228	0.330
7310-7024	**159 873 008**	**263.00**	3 40 228	0.420

pH/ORP Elektroden

PF 3 44 232

Typ 2724/2726 DryLoc ph/ORP Elektroden

pH/ORP:

- Mediumsberührte Materialien: Ryton, UHMW Polyethylen, FKM, Glas
- Anschluss: Belastbarer DryLoc® mit vergoldeten Anschlüssen
- Kompatible Vorverstärker: 2750 und 2760
- Kompatible Geräte: Verwendung in Kombination mit dem Vorverstärker 2760 und dem Transmitter Signet 8750; in Kombination mit der Sensorelektronik Typ 2750 mit dem Signet Transmitter 8900, 9900 oder 9950.
- Zusätzliche Ausführung: HF und LC wahlweise möglich
- Integrierte Ausführungen: Standard-3/4-Zoll bzw. ISO-Verschraubungen
- Tauchfähige Ausführung: Bei Verwendung der Vorverstärker-Rückseite möglich
- Anwendungsgebiete: Wasseraufbereitung, Überwachung der Wasserqualität, etc.

MFR	Elektrode	Ausführung	Temperatur Kompensation	Anschluss
3-2724-01	pH	Flach	PT1000	ISO 7/1-R 3/4 Gewinde
3-2726-01	pH	Gewölbt	PT1000	ISO 7/1-R 3/4 Gewinde
3-2726-HF-01	pH	Gewölbt, HF resistent	PT1000	ISO 7/1-R 3/4 Gewinde
3-2726-LC-01	pH	Gewölbt, geringe Leitfähigkeit	PT1000	ISO 7/1-R 3/4 Gewinde

MFR	Code	CHF
3-2724-01	**159 001 546**	**335.00**
3-2726-01	**159 001 554**	**285.00**
3-2726-HF-01	**159 001 550**	**343.00**
3-2726-LC-01	**159 001 558**	**333.00**

PF 3 44 232

Typ 2734/2736 DryLoc ph/ORP Elektroden

pH/ORP:

- Patentiertes Referenzdesign für herausragende Performance
- Kann in Standard Signet Installationsfittings von DN15 - DN100 eingebaut werden
- 3/4 in. Sensoren mit NPT oder ISO 7/1-R 3/4" Gewinde zur Verwendung mit reduzierten T-Stücken DN15 bis DN100
- Das spezielle Design erlaubt Installationen in jedem beliebigen Winkel, sogar horizontal oder über Kopf
- Ryton®(PPS) Elektrodenkörper mit PTFE Verbindung für breites Anwendungsbiet in chemischen Anwendungen
- Patentierter DryLoc®Anschluss mit vergoldeten Kontakten
- Schnelle Temperaturreaktion

MFR	Elektrode	Ausführung	Temperatur Kompensation	Anschluss
3-2734-01	pH	Flach	PT1000	ISO 7/1-R ¾ Gewinde
3-2734-HF-01	pH	Flach, HF resistent	PT1000	ISO 7/1-R ¾ Gewinde
3-2736-01	pH	Gewölbt	PT1000	ISO 7/1-R ¾ Gewinde
3-2736-HF-01	pH	Gewölbt, HF resistent	PT1000	ISO 7/1-R ¾ Gewinde
3-2735-61	ORP	Flach, 10K		ISO 7/1-R ¾ Gewinde

MFR	Code	CHF
3-2734-01	**159 001 775**	**526.00**
3-2734-HF-01	**159 001 777**	**1'120.00**
3-2736-01	**159 001 779**	**944.00**
3-2736-HF-01	**159 001 781**	**1'120.00**
3-2735-61	**159 001 783**	**1'038.00**

pH/ORP Vorverstärker

PF 3 44 334

2751 pH/ORP Sensorelektronik

pH/ORP:

- Selektierbarer Widerstandsalarm
- Prozessdaten-Aufzeichnung/Speicherung
- Überwachung des Sensorzustandes (Glasimpedanz, Glasbruch)
- Kompatible Geräte: Signet 8900
- Praktische Fernkalibrierung

MFR	Befestigung	Anschluss-mass	Code	CHF
3-2751-1	Integriert	DryLoc	**159 001 804**	**307.00**
3-2751-2	Integriert mit Easycal	DryLoc	**159 001 805**	**511.00**
3-2751-4	ISO, tauchfähig	DryLoc	**159 001 807**	**443.00**
3-2751-3	NPT, tauchfähig	DryLoc	**159 001 806**	**313.00**

pH/ORP Transmitter und Anzeigegeräte

PF 3 40 220

9900 SmartPro® Transmitter

Ausstattung

- Grosses automatisches Display mit Hintergrundbeleuchtung und übersichtlichem Anzeigendisplay.
- Digitales Balkendiagramm
- Nachrüstbares Relais
- 13-stellige Anzeige für die Messgröße
- Intuitive und benutzerfreundliche Schnittstelle einheitlich mit Signet ProPoint® und Process-Pro® Legacy-Geräten

MFR	Bezeichnung	Code	CHF
3-9900-1P	9900 Schaltschrankmontage	**159 001 695**	**358.00**
3-9900-1	9900 Feldmontage	**159 001 696**	**358.00**

9900 Transmitter Zubehör und Ersatzteile

MFR	Bezeichnung
3-9900.393	Relaismodul - 2 programmierbare Relais
3-9900.395	HART COMM Modul
3-9900.394	Direkt-Leitfähigkeitsmodul
3-9900.397	Batch Module
6682-0204	Leitfähigkeitsmodulstecker, 4-polig
6682-1102	Gleichstromsteckverbinder, 2-polig
6682-1103	Rechtwinkliger Stecker, Relaismodul (2 pro Modul)
6682-1104	Schleifenstromsteckverbinder, 4-polig
6682-3004	Steckerleiste
6682-3104	Frequenz/S3L-Steckverbinder, 4-polig
3-8050	Universalmontageset
3-8050.396	RC Filterset
3-8051	Set für integrierte Montage von Durchflusssensoren
3-8052	¾ Zoll Integralmontageset, NPT
3-8058-1	I-Go Signalwandler, Drahtmontage
3-8058-2	I-Go Signalwandler, DIN-Schienen-Montage
3-9000.392-1	NPT (1 Stück)
3-9900.390	Standardmässiges Steckverbinderset
3-9900.391	Steckverbinderset, High-Profile Stecker (optional)
3-9900.392	Wandmontagezubehör
3-9900.396	Winkeladapterset (für Feldmontage)
3-0251	PC-COMM-Konfigurations-/Diagnose-Tool
7310-1024	24 VDC Stromversorgung 10W, 0,42 A
7310-2024	24 VDC Stromversorgung, 24W, 1.0A
7310-4024	24 VDC Stromversorgung, 40W, 1.7 A
7310-6024	24 VDC Stromversorgung, 60W, 2.5A
7310-7024	24 VDC Stromversorgung, 96W, 4,0A

MFR	Code	CHF	PF	Gewicht (kg)
3-9900.393	**159 001 698**	**52.00**	3 40 220	0.190
3-9900.395	**159 001 697**	**140.00**	3 40 220	0.160
3-9900.394	**159 001 699**	**102.00**	3 40 220	0.090
3-9900.397	**159 310 163**	**447.00**	3 40 220	0.160
6682-0204	**159 001 709**	**13.10**	3 40 228	0.003
6682-1102	**159 001 710**	**6.90**	3 40 220	0.004
6682-1103	**159 001 711**	**8.10**	3 40 220	0.006
6682-1104	**159 001 712**	**9.30**	3 40 220	0.007
6682-3004	**159 001 725**	**30.70**	3 40 228	0.012
6682-3104	**159 001 713**	**9.30**	3 40 220	0.003
3-8050	**159 000 184**	**57.00**	3 64 270	0.200
3-8050.396	**159 000 617**	**19.40**	3 40 333	0.020
3-8051	**159 000 187**	**57.00**	3 64 270	0.200
3-8052	**159 000 188**	**64.00**	3 64 270	0.124
3-8058-1	**159 000 966**	**273.00**	3 40 343	0.150
3-8058-2	**159 000 967**	**397.00**	3 40 343	0.150
3-9000.392-1	**159 000 839**	**25.30**	3 44 334	0.013
3-9900.390	**159 001 714**	**19.70**	3 40 220	0.020
3-9900.391	**159 001 715**	**49.20**	3 40 220	0.020
3-9900.392	**159 001 700**	**171.00**	3 40 228	1.810
3-9900.396	**159 001 701**	**17.50**	3 40 228	0.020
3-0251	**159 001 724**	**137.00**	3 40 220	0.220
7310-1024	**159 873 004**	**86.00**	3 40 228	0.170
7310-2024	**159 873 005**	**113.00**	3 40 228	0.190
7310-4024	**159 873 006**	**137.00**	3 40 228	0.300
7310-6024	**159 873 007**	**204.00**	3 40 228	0.330
7310-7024	**159 873 008**	**263.00**	3 40 228	0.420

PF 3 40 220

Relaismodul

- Potenzialfreie Relais sind elektromechanische Kontakte zum Schalten von elektrischen Lasten Sie sind universal einsetzbar im Wechsel- oder Gleichstrombereich, für Spannungen bis 250 V.Bitte verwenden Sie RC-Filter-Kits (3-8050-369) für das Schalten von induktiven Lasten.Dieses Modul beinhaltet 2 programmierbare potenzialfreie Relais, zusätzlich zum Open-Kollektor Ausgang auf der Basiseinheit.

MFR	Bezeichnung	Code	CHF
3-9900.393	Relaismodul - 2 programmierbare Relais	**159 001 698**	**52.00**

PF 3 40 220

Leitfähigkeitsmodul

- Das Leitfähigkeits/Widerstands-Modul dient als Zwischenglied für die Kommunikation zwischen den Leitfähigkeits-Sensoren des Typs 2819-2823/ 2939-2842 und dem Transmitter 9900. Leit-/Widerstandsfähigkeits- und Salzkonzentrationsmessungen können ebenfalls über die 2850 Sensorelektronik und den S3L-Eingang des 9900 durchgeführt werden.Dieses Modul bereitet das Messsignal direkt auf.(Leit-/Widerstandsfähigkeits- und Salzkonzentrationsmessungen können ebenfalls über die 2850 Sensorelektronik und den S3L-Eingang des 9900 durchgeführt werden)

MFR	Bezeichnung	Code	CHF
3-9900.394	Direkt-Leitfähigkeitsmodul	**159 001 699**	**102.00**

PF 3 40 220

HART COMM Modul

- Das HART-COMM-Modul ermöglicht die Kommunikation zwischen dem 9900 und einem HART® aktivierten Gerät. Das HART (Highway Addressable Remote Transducer)-Protokoll überlagert digitale Signale auf dem 4- bis 20-mA-Analogsignal.

MFR	Bezeichnung	Code	CHF
3-9900.395	HART COMM Modul	**159 001 697**	**140.00**

PF 3 40 220

4 - 20 mA Ausgangsmodul

Ausstattung

- Das 4 - 20 mA Ausgangsmodul bietet die Möglichkeit eines zweiten 4 - 20 mA-Ausgangs zum 9900 Transmitter (Generation III oder neuer) Jeder der Ausgänge kann für Primär bzw. Sekundärmessungen verwendet werden Die Ausgänge haben individuelle Einstellmöglichkeiten verfügbar.

MFR	Bezeichnung	Code	CHF
3-9900.398-1	4 - 20 mA Ausgangsmodul	**159 001 784**	**103.00**

Zubehör pH/ORP - Messing

PF 3 44 232

Pufferlösung

pH/ORP:

- Das pH-Pulver kann zum einmaligen Gebrauch mit Wasser gemischt werden.
- Die Signet pH-Pufferlösung ist ideal für alle Kalibrier-Anforderungen
- Die flüssigen Lösungen sind praktisch in einer Kunststoffflasche abgefüllt.
- Alle pH-Pufferlösungen sind farblich gekennzeichnet
- 4,01 pH rot, 7.00 pH gelb und 10,00 pH blau

MFR	Bezeichnung
3822-7004	pH 4.01 Pufferlösung, (473 ml) Flasche
3822-7007	pH 7.00 Pufferlösung, (473 ml) Flasche
3822-7010	pH 10.00 Pufferlösung, (473 ml) Flasche
3-0700.390	Kalibrierset (jeweils 4, 7, 10 pH Pufferlösung in 50ml Pulver)
3-2700.395	Kalibrierset; inkl. 3 PP Behälter, 1 Flasche pH 4.01, 1 Flasche pH 7.00
3822-7115	20g Flasche Quinhydrone für OPR Kalibrierung

Code	CHF	Gewicht (kg)
159 001 581	**26.80**	0.500
159 001 582	**26.80**	0.500
159 001 583	**26.80**	0.500
198 864 403	**9.00**	0.060
159 001 605	**98.00**	1.000
159 001 606	**127.00**	0.500

PF 3 44 232

2759 pH-/ORP-Systemtester

pH/ORP:

- Für alle Signet pH-/ORP-Instrumente
- Kompatibel mit Vorverstärker 2750 und 2760
- Weitere Funktionen: Batteriebetriebener Millivolt-Spannungserzeuger
- Simuliert ph- oder ORP-Werte
- Prüft die Systemfunktionen

MFR	Bezeichnung	Kompatbiler Vor-verstärker
3-2759	Anschluss direkt an Instrument	n/a
3-2759.391	Verwendungmit DryLoc Vorverstärker	2750, 2760 DryLoc

Code	CHF	Gewicht (kg)
159 000 762	**470.00**	0.320
159 000 764	**106.00**	0.320

Temperatur-/Druck-Sensoren

PF 3 41 222

Typ 2350 Temperatur-Sensor

Temperatur-/Druck:

- Mediumsberührte Materialien: PDVF
- Weitere Funktionen: Platin-RTD in verlängerter Spitze für schnelles Ansprechverhalten
- Integierte Ausführungen: 3/4 Zoll NPT
- Tauchfähige Ausführung: 3/4 Zoll NPT
- Betriebstemperatur: ** Integriert: -10 bis 100 °C Tauchfähige Ausführung: -10 °C bis 85 °C
- Betriebsdruck:** 0 bis 16 bar
- Kompatibilität: 8350 oder 8900
- **Weitere Angaben entnehmen Sie den Betriebstemperatur-/Druckkurven im Katalog

MFR	Ausgang	Kabellänge	Code	CHF
3-2350-1	S3L-Digital	4.5 m	**159 000 021**	**341.00**
3-2350-3	4-20mA-Analog	4.5 m	**159 000 920**	**449.00**

PF 3 41 222

Typ 2450 Drucksensor NPT 1/2 Zoll Aussengewinde

Temperatur-/Druck:

- Mediumsberührte Materialien: PVDF, Keramik, FKM
- Ausgang mit 4 bis 20 mA oder Digitalausgang (S3L)
- Integrierte Ausführungen: 1/2 Zoll Schraubnippel
- Betriebstemperatur:** 15° bis 85°C
- Betriebsdruck:**-XU Ultraniedrig: 0 bis 0,7 bar-XL Niedrig: 0 bis 3,4 bar-XH High: 0 bis 17 bar
- Kompatibilität: 8900, 9900 and 9950
- *Füllstandsbereiche auf Basis des spezifischen Gewichts von Wasser ermittelt. Maximale Bereiche können für andere Flüssigkeiten abweichen.
- **Weitere Angaben entnehmen Sie den Betriebstemperatur-/Druckkurven im Katalog

MFR	Ausgang	Maximalbetrieb	Kabellänge	Code	CHF
3-2450-3U	Digital (S^3L)	0.7 bar (10 psi)	4.6m (15 ft.)	**159 000 683**	**572.00**
3-2450-3L	Digital (S^3L)	3.4 bar (50 psi)	4.6m (15 ft.)	**159 000 682**	**572.00**
3-2450-3H	Digital (S^3L)	17 bar (250 psi)	4.6m (15 ft.)	**159 000 681**	**572.00**
3-2450-7U	4-20 mA	0.7 bar (10 psi)	4.6m (15 ft.)	**159 000 906**	**694.00**
3-2450-7L	4-20 mA	3.4 bar (50 psi)	4.6m (15 ft.)	**159 000 908**	**694.00**
3-2450-7H	4-20 mA	17 bar (250 psi)	4.6m (15 ft.)	**159 000 910**	**694.00**

PF 3 41 331

Signet Temperatur Integralsensor mit 9900 Transmitter

- Verfügbar nur in Europa

MFR	Bezeichnung
3-9900-1 + 3-2350-1	4 bis 20 mA- und 1 Open -Kollektor-Ausgang + 1 digital (S3L) Temperatursensor

Code	CHF	Gewicht (kg)
159 001 745	**1'049.00**	1.100

PF 3 41 331

Signet Druck-Integralsensor mit 9900 Transmitter

- Verfügbar nur in Europa

MFR	Bezeichnung	Code	CHF	Gewicht (kg)
3-9900-1 + 3-2450-3U	0 - 0,7 bar, 1/2 Zoll Prozessanschluss	**159 001 726**	**1'292.00**	1.100
3-9900-1 + 3-2450-3L	0 -3.4 bar, 1/2 Zoll Prozessanschluss	**159 001 727**	**1'292.00**	1.100
3-9900-1 + 3-2450-3H	0 - 17 bar, 1/2 Zoll Prozessanschluss	**159 001 744**	**1'292.00**	1.100

PF 3 40 220

9900 SmartPro® Transmitter

Ausstattung

- Grosses automatisches Display mit Hintergrundbeleuchtung und übersichtlichem Anzeigendisplay.
- Digitales Balkendiagramm
- Nachrüstbares Relais
- 13-stellige Anzeige für die Messgröße
- Intuitive und benutzerfreundliche Schnittstelle einheitlich mit Signet ProPoint® und Process-Pro® Legacy-Geräten

MFR	Bezeichnung	Code	CHF
3-9900-1P	9900 Schaltschrankmontage	**159 001 695**	**358.00**
3-9900-1	9900 Feldmontage	**159 001 696**	**358.00**

9900 Transmitter Zubehör und Ersatzteile

MFR	Bezeichnung
3-9900.393	Relaismodul - 2 programmierbare Relais
3-9900.395	HART COMM Modul
3-9900.394	Direkt-Leitfähigkeitsmodul
3-9900.397	Batch Module
6682-0204	Leitfähigkeitsmodulstecker, 4-polig
6682-1102	Gleichstromsteckverbinder, 2-polig
6682-1103	Rechtwinkliger Stecker, Relaismodul (2 pro Modul)
6682-1104	Schleifenstromsteckverbinder, 4-polig
6682-3004	Steckerleiste
6682-3104	Frequenz/S3L-Steckverbinder, 4-polig
3-8050	Universalmontageset
3-8050.396	RC Filterset
3-8051	Set für integrierte Montage von Durchflusssensoren
3-8052	¾ Zoll Integralmontageset, NPT
3-8058-1	I-Go Signalwandler, Drahtmontage
3-8058-2	I-Go Signalwandler, DIN-Schienen-Montage
3-9000.392-1	NPT (1 Stück)
3-9900.390	Standardmässiges Steckverbinderset
3-9900.391	Steckverbinderset, High-Profile Stecker (optional)
3-9900.392	Wandmontagezubehör
3-9900.396	Winkeladapterset (für Feldmontage)
3-0251	PC-COMM-Konfigurations-/Diagnose-Tool
7310-1024	24 VDC Stromversorgung 10W, 0,42 A
7310-2024	24 VDC Stromversorgung, 24W, 1.0A
7310-4024	24 VDC Stromversorgung, 40W, 1.7 A
7310-6024	24 VDC Stromversorgung, 60W, 2.5A
7310-7024	24 VDC Stromversorgung, 96W, 4,0A

MFR	Code	CHF	PF	Gewicht (kg)
3-9900.393	**159 001 698**	**52.00**	3 40 220	0.190
3-9900.395	**159 001 697**	**140.00**	3 40 220	0.160
3-9900.394	**159 001 699**	**102.00**	3 40 220	0.090
3-9900.397	**159 310 163**	**447.00**	3 40 220	0.160
6682-0204	**159 001 709**	**13.10**	3 40 228	0.003
6682-1102	**159 001 710**	**6.90**	3 40 220	0.004
6682-1103	**159 001 711**	**8.10**	3 40 220	0.006
6682-1104	**159 001 712**	**9.30**	3 40 220	0.007
6682-3004	**159 001 725**	**30.70**	3 40 228	0.012
6682-3104	**159 001 713**	**9.30**	3 40 220	0.003
3-8050	**159 000 184**	**57.00**	3 64 270	0.200
3-8050.396	**159 000 617**	**19.40**	3 40 333	0.020
3-8051	**159 000 187**	**57.00**	3 64 270	0.200
3-8052	**159 000 188**	**64.00**	3 64 270	0.124
3-8058-1	**159 000 966**	**273.00**	3 40 343	0.150
3-8058-2	**159 000 967**	**397.00**	3 40 343	0.150
3-9000.392-1	**159 000 839**	**25.30**	3 44 334	0.013
3-9900.390	**159 001 714**	**19.70**	3 40 220	0.020
3-9900.391	**159 001 715**	**49.20**	3 40 220	0.020
3-9900.392	**159 001 700**	**171.00**	3 40 228	1.810
3-9900.396	**159 001 701**	**17.50**	3 40 228	0.020
3-0251	**159 001 724**	**137.00**	3 40 220	0.220
7310-1024	**159 873 004**	**86.00**	3 40 228	0.170
7310-2024	**159 873 005**	**113.00**	3 40 228	0.190
7310-4024	**159 873 006**	**137.00**	3 40 228	0.300
7310-6024	**159 873 007**	**204.00**	3 40 228	0.330
7310-7024	**159 873 008**	**263.00**	3 40 228	0.420

Füllstandsmessung

Typ 2250 für Füllstands- und Tiefenmessungen mit 1/2 Zoll Muffe

Temperatur-/Druck:

- Kabellänge: 10 m
- Betriebstemperatur:** 15° bis 85°C
- Betriebsdruck: ** -XU Ultraniedrig: 0 bis 0.7 bar (0 bis 10 psi) -XL Niedrig: 0 bis 3,4 bar (0 bis 50 psi)
- Kompatibilität: 8900, 9900 and 9950

MFR	Ausgang	Maximalbetrieb	Code	CHF	PF
3-2250-11U	Digital (S^3L)	0.7 bar (10 psi); 7.03 m (23 ft)	**159 001 242**	**833.00**	3 86 377
3-2250-11L	Digital (S^3L)	3.4 bar (50 psi); 35.15 m (115 ft)	**159 001 241**	**833.00**	3 86 377
3-2250-21U	4-20 mA	0.7 bar (10 psi); 7.03 m (23 ft)	**159 001 248**	**958.00**	3 86 377
3-2250-21L	4-20 mA	3.4 bar (50 psi); 35.15 m (115 ft)	**159 001 247**	**958.00**	3 86 377
3-2250-11U-1	Digital (S^3L)	0.7 bar (10 psi); 7.03 m (23 ft)	**159 001 478**	**833.00**	3 86 377
3-2250-11L-1	Digital (S^3L)	3.4 bar (50 psi); 35.15 m (115 ft)	**159 001 479**	**833.00**	3 44 232
3-2250-21U-1	4-20 mA	0.7 bar (10 psi); 7.03 m (23 ft)	**159 001 482**	**958.00**	3 86 377
3-2250-21L-1	4-20 mA	3.4 bar (50 psi); 35.15 m (115 ft)	**159 001 483**	**958.00**	3 44 232

PF 3 86 376

Typ 2260 Füllstandstransmitter, kontinuierlich messend, Display-Version, 4-20 mA Ausgang

- Prinzip: Ultraschall Laufzeitverfahren, berührungslos
- Messbereich: 0.2...4 m, 0.25...6 m, 0.45...15 m
- Sensor Typ: PP oder PVDF
- Ausgang: 4-20 mA, 4-Draht, Impuls
- Integriertes Display und Programmiertasten
- Versorgungsspannung: 12...24 V AC/DC

MFR	Messbereich (m)	Sensor Typ	Code	CHF	Gewicht (kg)
2260-P-0DB-4	0.20 - 4.00	PP	**159 300 090**	**831.00**	0.790
2260-P-0DB-6	0.25 - 6.00	PP	**159 300 092**	**831.00**	0.790
2260-P-0DN-8	0.35 - 8.00	PP	**159 300 109**	**625.00**	0.790
2260-P-0DF-15	0.45 - 15.00	PP	**159 300 094**	**1'069.00**	3.000
2260-V-0DB-4	0.20 - 4.00	PVDF	**159 300 101**	**880.00**	0.790
2260-V-0DB-6	0.25 - 6.00	PVDF	**159 300 103**	**880.00**	0.790
2260-V-0DN-8	0.35 - 8.00	PVDF	**159 300 110**	**1'174.00**	0.790
2260-V-0DF-15	0.45 - 15.00	PVDF	**159 300 105**	**1'118.00**	5.000
2260-P-0DN-4	0.20 - 4.00	PP	**159 300 120**	**831.00**	0.790
2260-P-0DN-6	0.25 - 6.00	PP	**159 300 122**	**831.00**	0.790
2260-P-0DB-8	0.35 - 8.00	PP	**159 300 107**	**1'115.00**	0.790
2260-P-0DA-15	0.45 - 15.00	PP	**159 300 124**	**1'069.00**	5.000
2260-V-0DN-4	0.20 - 4.00	PVDF	**159 300 131**	**880.00**	0.790
2260-V-0DN-6	0.25 - 6.00	PVDF	**159 300 133**	**880.00**	0.790
2260-V-0DB-8	0.35 - 8.00	PVDF	**159 300 108**	**1'174.00**	0.790
2260-V-0DA-15	0.45 - 15.00	PVDF	**159 300 135**	**1'118.00**	0.790

PF 3 86 376

Typ 2260 Füllstandstransmitter, kontinuierlich messend, Display-Version, 4-20 mA / HART, ATEX Zulassung

- Prinzip: Ultraschall Laufzeitverfahren, berührungslos
- Messbereich: 0.2...4 m, 0.25...6 m, 0.45...15 m
- Sensor Typ: PVDF
- Ausgang: 4-20 mA, 2-Draht; HART Protokoll
- Integriertes Display und Programmiertasten
- Energieversorgung
- ATEX II 1 G EEx ia II B T6

MFR	Messbereich (m)	Sensor Typ	Code	CHF	Gewicht (kg)
2260-V-1DBX-4	0.20 - 4.00	PVDF	**159 300 112**	**1'142.00**	5.000
2260-V-1DBX-6	0.25 - 6.00	PVDF	**159 300 113**	**1'142.00**	5.000
2260-V-1DFX-15	0.45 - 15.00	PVDF	**159 300 114**	**1'380.00**	5.000
2260-V-1DNX-4	0.20 - 4.00	PVDF	**159 300 142**	**1'142.00**	0.790
2260-V-1DNX-6	0.25 - 6.00	PVDF	**159 300 143**	**1'142.00**	0.790
2260-V-1DAX-15	0.45 - 15.00	PVDF	**159 300 144**	**1'380.00**	0.790

PF 3 86 376

Typ 2260 Füllstandstransmitter, kontinuierlich messend, Display-Version, 4-20 mA / HART / Relaisausgang

- Prinzip: Ultraschall Laufzeitverfahren, berührungslos
- Messbereich: 0.2...4 m, 0.25...6 m, 0.45...15 m
- Sensor Typ: PP oder PVDF
- Ausgang: 4-20 mA, 2-Draht; HART Protokoll
- Integriertes Display und Programmiertasten
- Versorgungsspannung: 12...24 V AC/DC

MFR	Sensor Typ	Code	CHF	Gewicht (kg)
2260-P-2DB-4	PP	**159 300 091**	**1'003.00**	0.790
2260-P-2DB-6	PP	**159 300 093**	**1'003.00**	0.790
2260-P-2DF-15	PP	**159 300 095**	**1'240.00**	5.000
2260-V-2DB-4	PVDF	**159 300 102**	**1'052.00**	0.790
2260-V-2DB-6	PVDF	**159 300 104**	**1'052.00**	0.790
2260-P-2DA-15	PVDF	**159 300 106**	**1'290.00**	5.000
2260-V-2DN-4	PP	**159 300 121**	**1'003.00**	0.790
2260-V-2DN-6	PP	**159 300 123**	**1'003.00**	0.790
2260-P-2DA-15	PP	**159 300 125**	**1'240.00**	5.000
2260-V-2DN-4	PVDF	**159 300 132**	**1'052.00**	0.790
2260-V-2DN-6	PVDF	**159 300 134**	**1'052.00**	0.790
2260-P-2DA-15	PVDF	**159 300 136**	**1'290.00**	0.790

PF 3 86 375

Typ 2270 Füllstandssensor, kontinuierlich messend, Blindversion, 4-20 mA / HART-Ausgang

- Prinzip: Ultraschall Laufzeitverfahren, berührungslos
- Messbereich: 0.2...4 m, 0.25...6 m, 0.45...15 m
- Sensor Typ: PP oder PVDF
- Ausgang: 4-20 mA, 2-Draht; HART Protokoll
- Versorgungsspannung: 12...24 V AC/DC

MFR	Messbereich (m)	Anschluss	Sensor Typ	Code	CHF	Gewicht (kg)
2270-P-1B-4	0.20 - 4.00	1 1/2" BSP	PP	**159 300 155**	**636.00**	0.790
2270-P-1B-6	0.25 - 6.00	2" BSP	PP	**159 300 156**	**636.00**	0.790
2270-P-1N-8	0.35 - 8.00	2" BSP	PP	**159 300 116**	**902.00**	0.790
2270-V-1B-4	0.20 - 4.00	1 1/2" BSP	PVDF	**159 300 162**	**688.00**	0.790
2270-V-1B-6	0.25 - 6.00	2" BSP	PVDF	**159 300 163**	**688.00**	0.790
2270-V-1N-8	0.35 - 8.00	2" BSP	PVDF	**159 300 117**	**961.00**	0.790
2270-P-1N-4	0.20 - 4.00	1 1/2" NPT	PP	**159 300 169**	**636.00**	0.790
2270-P-1N-6	0.25 - 6.00	2" NPT	PP	**159 300 170**	**636.00**	0.790
2270-P-1B-8	0.35 - 8.00	2" NPT	PP	**159 300 111**	**902.00**	0.790
2270-V-1N-4	0.20 - 4.00	1 1/2" NPT	PVDF	**159 300 176**	**688.00**	0.790
2270-V-1N-6	0.25 - 6.00	2" NPT	PVDF	**159 300 177**	**688.00**	0.790
2270-V-1B-8	0.35 - 8.00	2" NPT	PVDF	**159 300 115**	**961.00**	0.790

PF 3 86 934

2280 Schwinggabelschalter, PBT-Gehäuse, Relais-Ausgang

- Vibrations Prinzip
- Ausgangssignal: Relais
- Umschaltfunktion: 1 SDPT Relais
- Sensorkörper: Edelstahl DIN 1.4571
- Spannungsversorgung: 12...55 V DC / 20 ... 255 V AC, 50/60 Hz
- Anschluss: Klemmterminal

MFR	Länge (mm)	Anschluss	Code	CHF
2280-S-5WBT-1	69	1" BSP	**159 300 240**	**539.00**
2280-S-5WBT-2	125	1" BSP	**159 300 241**	**551.00**
2280-S-5WNT-1	69	1" NPT	**159 300 242**	**539.00**
2280-S-5WNT-2	125	1" NPT	**159 300 243**	**551.00**

PF 3 86 934

2280 Schwinggabelschalter, Kabel/DIN Stecker, PNP/NPN/2-adrig

- Vibrations Prinzip
- Sensorkörper: Edelstahl DIN 1.4571
- Schaltfunktion: 2-Draht AC; 3-Draht PNP-NPN
- Spannungsversorgung: 12...55 V DC / 20 ... 255 V AC, 50/60 Hz
- Anschluss: Kabel PVC 5x0.5mm2, 3m oder DIN-Anschluss

MFR	Länge (mm)	Anschluss	Approvals	Anschluss-mass	Code	CHF
2280-S-5WBO-1	69	1" BSP		DIN-Anschluss	**159 300 200**	**312.00**
2280-S-5WBC-1	69	1" BSP		Kabel	**159 300 201**	**359.00**
2280-S-5WBO-2	125	1" BSP		DIN-Anschluss	**159 300 202**	**339.00**
2280-S-5WBC-2	125	1" BSP		Kabel	**159 300 203**	**386.00**
2280-S-5XWBO-1	69	1" BSP	ATEX	DIN-Anschluss	**159 300 210**	**676.00**
2280-S-5XWBC-1	69	1" BSP	ATEX	Kabel	**159 300 211**	**725.00**
2280-S-5XWB0-2	125	1" BSP	ATEX	DIN-Anschluss	**159 300 212**	**711.00**
2280-S-5XWBC-2	125	1" BSP	ATEX	Kabel	**159 300 213**	**753.00**
2280-S-5WNO-1	69	1" NPT		DIN-Anschluss	**159 300 220**	**312.00**
2280-S-5WNC-1	69	1" NPT		Kabel	**159 300 221**	**359.00**
2280-S-5WNO-2	125	1" NPT		DIN-Anschluss	**159 300 222**	**339.00**
2280-S-5WNC-2	125	1" NPT		Kabel	**159 300 223**	**386.00**
2280-S-5XWNO-1	69	1" NPT	ATEX	DIN-Anschluss	**159 300 230**	**676.00**
2280-S-5XWNC-1	69	1" NPT	ATEX	Kabel	**159 300 231**	**725.00**
2280-S-5XWNO-2	125	1" NPT	ATEX	DIN-Anschluss	**159 300 232**	**711.00**
2280-S-5XWNC-2	125	1" NPT	ATEX	Kabel	**159 300 233**	**753.00**

PF 3 86 934

2281 Konduktiver Mehrpunktschalter, 1 oder 2 SPDT-Relais, 2-4 Elektroden

- Konduktives Messprinzip
- Relais-Ausgang: 1 oder 2 SPDT
- Versorgungsspannung: 24 V ...240 V AC oder DC 24 V AC / DC
- Max. Nennspannung: 250 V AC1, 24 V DC
- Sonden: 2,3,4 + 1 Referenz
- Elektrodensitzmaterial: Edelstahl 1.4571
- Elektrodenlänge: 0,5, 1,0 1,5 m (max. 3 m)
- Elektroden-Abstandshalter: PP

MFR	Länge	Anschluss	Sensor Typ	Code	CHF
2281-S-BT-2		1 1/2" BSP		**159 300 250**	**170.00**
2281-S-BT-3		1 1/2" BSP		**159 300 251**	**235.00**
2281-S-BT-4		1 1/2" BSP		**159 300 252**	**303.00**
KLN-205	0.5 m		Edelstahl	**159 300 253**	**13.90**
KLN-210	1.0 m		Edelstahl	**159 300 254**	**23.50**
KLN-215	1.5 m		Edelstahl	**159 300 255**	**29.10**
KLP-201				**159 300 257**	**2.80**
2281-1-Relay				**159 300 258**	**166.00**
2281-2-Relay				**159 300 259**	**208.00**

PF 3 86 934

2282 Geführter Schwimmerschalter, Reed Kontakt, Kabel, PP/PVDF

- Ausgang: Reed Kontakt
- Anschluss: Kabel
- Kabeltyp: AWG30, 2-Leiter, PVC, 1m
- Schaltstellung: N/O oder N/C abhängig vom Einbau

MFR	Anschluss	Sensor Typ	Code	CHF
2282-P-6CB	1/2" BSP	PP	**159 300 261**	**45.60**
2282-V-6CB	1/2" BSP	PVDF	**159 300 263**	**83.00**
2282-P-6CN	1/2" NPT	PP	**159 300 265**	**45.60**
2282-V-6CN	1/2" NPT	PVDF	**159 300 267**	**83.00**

PF 3 86 934

2284 Ultraschall-Gabelschalter, Relais-Ausgang, PPS-Gehäuse- und Sensormaterial

- Ultraschall-Prinzip
- Versorgungsspannung: 18 - 30 VDC/AC
- Schaltfunktion: SPCO-Relais NO/NC
- Gehäusematerial: PPS
- Max. Schaltspannung:30 VDC/AC
- Kabeltyp: 5-Leiter, 7/0.2mm, 3m

MFR	Anschluss	Code	CHF
2284-Q-4BC	BSP-T 3/4"	**159 300 270**	**394.00**
2284-Q-4NC	NPT 1"	**159 300 272**	**394.00**
2284-Q-4BC	BSP-T 1"	**159 300 274**	**394.00**

PF 3 86 934

2285 Schwimmerschalter, NO/NC, PP-Gehäuse

- Mikroschalter: SPDT 250V AC 3A NO/NC
- Gehäusematerial: PP
- Schutzart: IP 68
- Schaltwinkel: 45°
- Gegengewicht separat

MFR	Kabellänge (m)	Code	CHF
2285-P-6C-5	5	**159 300 280**	**41.40**
2285-P-6C-10	10	**159 300 281**	**56.00**
2285-P-6C-20	20	**159 300 282**	**86.00**
2285-P-weight		**159 300 289**	**4.20**

PF 3 86 B15

2290 berührungsloser Radar

Hinweis:

- Display: LCD

MFR	Messbereich (m)	Anschluss-mass	Sensor Typ
2290-P-1DB2-18	0.3 - 18.0	1 1/2" BSP	PP
2290-P-1DN2-18	0.3 - 18.0	1 1/2" NPT	PP
2290-S-DB2-18	0.3 - 18.0	1 1/2" BSP	SS316/DIN1.4571
2290-S-DN2-18	0.3 - 18.0	1 1/2" NPT	SS316/DIN1.4571
2290-F-DB2-18	0.3 - 18.0	1 1/2" BSP	PTFE
2290-F-DN2-18	0.3 - 18.0	1 1/2" NPT	PTFE

MFR	Code	CHF	Gewicht (kg)
2290-P-1DB2-18	**159 300 184**	**1'345.00**	0.790
2290-P-1DN2-18	**159 300 185**	**1'345.00**	0.790
2290-S-DB2-18	**159 300 186**	**1'634.00**	0.790
2290-S-DN2-18	**159 300 187**	**1'634.00**	0.790
2290-F-DB2-18	**159 300 206**	**1'888.00**	0.790
2290-F-DN2-18	**159 300 207**	**1'888.00**	0.790

PF 3 86 B15

2291 geführter Radar

Hinweis:

- Display: LCD
- Sondentyp: Stahl SS316/DIN 1.4571, Seil/Stab

MFR	Bezeichnung	Anschluss-mass	Code	CHF	Gewicht (kg)
2291-S-1DB1-6-R	6m Kabel, Ø 4mm	1" BSP	**159 300 190**	**1'596.00**	0.790
2291-S-1DN1-6-R	6m Kabel, Ø 4mm	1" NPT	**159 300 191**	**1'596.00**	0.790
2291-S-1DB1-2-D	2m Stab, Ø 8mm	1" BSP	**159 300 192**	**1'524.00**	0.790
2291-S-1DN1-2-D	2m Stab, Ø 8mm	1" NPT	**159 300 193**	**1'524.00**	0.790

PF 3 86 B15

2291 geführter Radar EX-Ausführung

Hinweis:

- Display: LCD
- Sondentyp: Stahl SS316/DIN 1.4571, Seil/Stab

MFR	Bezeichnung	Messbereich (m)	Anschluss-mass
2291-S-1DB1X-6-R	6m Kabel, Ø 4mm	0.2 - 6.0	1" BSP
2291-S-1DN1X-6-R	6m Kabel, Ø 4mm	0.2 - 6.0	1" NPT
2291-S-1DB1X-2-D	2m Stab, Ø 8mm	0.2 - 2.0	1" BSP
2291-S-1DN1X-2-D	2m Stab, Ø 8mm	0.2 - 2.0	1" NPT

MFR	Code	CHF	Gewicht (kg)
2291-S-1DB1X-6-R	**159 300 198**	**1'843.00**	0.790
2291-S-1DN1X-6-R	**159 300 199**	**1'843.00**	0.790
2291-S-1DB1X-2-D	**159 300 204**	**1'770.00**	0.790
2291-S-1DN1X-2-D	**159 300 205**	**1'770.00**	0.790

PF 3 86 B15

2290 berührungsloser Radar EX-Ausführung

Hinweis:

- Display: LCD

MFR	Messbereich (m)	Anschluss-mass	Sensor Typ
2290-P-1DB2X-18	0.3 - 18.0	1 1/2" BSP	PP
2290-P-1DN2X-18	0.3 - 18.0	1 1/2" NPT	PP
2290-S-DB2X-18	0.3 - 18.0	1 1/2" BSP	SS316/DIN1.4571
2290-S-DN2X-18	0.3 - 18.0	1 1/2" NPT	SS316/DIN1.4571

MFR	Code	CHF	Gewicht (kg)
2290-P-1DB2X-18	**159 300 194**	**1'592.00**	0.790
2290-P-1DN2X-18	**159 300 195**	**1'592.00**	0.790
2290-S-DB2X-18	**159 300 196**	**1'881.00**	0.790
2290-S-DN2X-18	**159 300 197**	**1'881.00**	0.790

PF 3 40 220

9900 SmartPro® Transmitter

Ausstattung

- Grosses automatisches Display mit Hintergrundbeleuchtung und übersichtlichem Anzeigendisplay.
- Digitales Balkendiagramm
- Nachrüstbares Relais
- 13-stellige Anzeige für die Messgröße
- Intuitive und benutzerfreundliche Schnittstelle einheitlich mit Signet ProPoint® und Process-Pro® Legacy-Geräten

MFR	Bezeichnung	Code	CHF
3-9900-1P	9900 Schaltschrankmontage	**159 001 695**	**358.00**
3-9900-1	9900 Feldmontage	**159 001 696**	**358.00**

9900 Transmitter Zubehör und Ersatzteile

MFR	Bezeichnung
3-9900.393	Relaismodul - 2 programmierbare Relais
3-9900.395	HART COMM Modul
3-9900.394	Direkt-Leitfähigkeitsmodul
3-9900.397	Batch Module
6682-0204	Leitfähigkeitsmodulstecker, 4-polig
6682-1102	Gleichstromsteckverbinder, 2-polig
6682-1103	Rechtwinkliger Stecker, Relaismodul (2 pro Modul)
6682-1104	Schleifenstromsteckverbinder, 4-polig
6682-3004	Steckerleiste
6682-3104	Frequenz/S3L-Steckverbinder, 4-polig
3-8050	Universalmontageset
3-8050.396	RC Filterset
3-8051	Set für integrierte Montage von Durchflusssensoren
3-8052	¾ Zoll Integralmontageset, NPT
3-8058-1	I-Go Signalwandler, Drahtmontage
3-8058-2	I-Go Signalwandler, DIN-Schienen-Montage
3-9000.392-1	NPT (1 Stück)
3-9900.390	Standardmässiges Steckverbinderset
3-9900.391	Steckverbinderset, High-Profile Stecker (optional)
3-9900.392	Wandmontagezubehör
3-9900.396	Winkeladapterset (für Feldmontage)
3-0251	PC-COMM-Konfigurations-/Diagnose-Tool
7310-1024	24 VDC Stromversorgung 10W, 0,42 A
7310-2024	24 VDC Stromversorgung, 24W, 1.0A
7310-4024	24 VDC Stromversorgung, 40W, 1.7 A
7310-6024	24 VDC Stromversorgung, 60W, 2.5A
7310-7024	24 VDC Stromversorgung, 96W, 4,0A

MFR	Code	CHF	PF	Gewicht (kg)
3-9900.393	**159 001 698**	**52.00**	3 40 220	0.190
3-9900.395	**159 001 697**	**140.00**	3 40 220	0.160
3-9900.394	**159 001 699**	**102.00**	3 40 220	0.090
3-9900.397	**159 310 163**	**447.00**	3 40 220	0.160
6682-0204	**159 001 709**	**13.10**	3 40 228	0.003
6682-1102	**159 001 710**	**6.90**	3 40 220	0.004
6682-1103	**159 001 711**	**8.10**	3 40 220	0.006
6682-1104	**159 001 712**	**9.30**	3 40 220	0.007
6682-3004	**159 001 725**	**30.70**	3 40 228	0.012
6682-3104	**159 001 713**	**9.30**	3 40 220	0.003
3-8050	**159 000 184**	**57.00**	3 64 270	0.200
3-8050.396	**159 000 617**	**19.40**	3 40 333	0.020
3-8051	**159 000 187**	**57.00**	3 64 270	0.200
3-8052	**159 000 188**	**64.00**	3 64 270	0.124
3-8058-1	**159 000 966**	**273.00**	3 40 343	0.150
3-8058-2	**159 000 967**	**397.00**	3 40 343	0.150
3-9000.392-1	**159 000 839**	**25.30**	3 44 334	0.013
3-9900.390	**159 001 714**	**19.70**	3 40 220	0.020
3-9900.391	**159 001 715**	**49.20**	3 40 220	0.020
3-9900.392	**159 001 700**	**171.00**	3 40 228	1.810
3-9900.396	**159 001 701**	**17.50**	3 40 228	0.020
3-0251	**159 001 724**	**137.00**	3 40 220	0.220
7310-1024	**159 873 004**	**86.00**	3 40 228	0.170
7310-2024	**159 873 005**	**113.00**	3 40 228	0.190
7310-4024	**159 873 006**	**137.00**	3 40 228	0.300
7310-6024	**159 873 007**	**204.00**	3 40 228	0.330
7310-7024	**159 873 008**	**263.00**	3 40 228	0.420

Ersatzteile und Zubehör

PF 3 40 228

Verlängerungskabel zu Typ 515 und 2536

Bezeichnung	Kabellänge (m)	Code	CHF	Gewicht (kg)
515-EC10	3	**198 801 057**	**88.00**	0.300
515-EC25	8	**198 801 058**	**116.00**	0.800
515-EC50	15	**198 801 059**	**143.00**	1.500
515-EC100	30	**198 801 060**	**198.00**	3.000
515-EC200	60	**198 801 061**	**308.00**	4.100

Rotoren und Rotorsätze zu Typ 515 und 8550 Flow Sensor

MFR	Für Typ	Bezeichnung
M1538-2	515	Rotor in PVDF schwarz
P51547-3	515	Rotor in PVDF weiss
M1538-4	515	Rotor in Tefzel
P51550-3	515	Rotorset (Achse, Rotor) in PDVF weiss
3-0515.322-1	515	Rotor in PVDF schwarz mit Hülse (für Rotorachse in Keramik)
3-0515.322-2	515	Rotor in PVDF weiss mit Hülse (für Rotorachse in Keramik)
3-0515.322-3	515	Rotor in Tefzel mit Hülse (für Rotorachse in Keramik)
M1546-1	515, 2536	Rotor-Achse in Titan
M1546-2	515, 2536	Rotor-Achse in Hastelloy C
M1546-3	515, 2536	Rotorachse in Tantal
M1546-4	515, 2536	Rotor-Achse in rostfreiem Stahl
P51545	515, 2536	Rotor-Achse in Keramik

MFR	Code	CHF	PF	Gewicht (kg)
M1538-2	**198 801 181**	**54.00**	3 40 220	0.003
P51547-3	**159 000 474**	**26.40**	3 40 220	0.005
M1538-4	**198 820 018**	**66.00**	3 40 220	0.010
P51550-3	**198 820 043**	**77.00**	3 40 220	0.050
3-0515.322-1	**198 820 059**	**84.00**	3 40 220	0.020
3-0515.322-2	**198 820 060**	**93.00**	3 40 220	0.020
3-0515.322-3	**198 820 017**	**103.00**	3 40 220	0.020
M1546-1	**198 801 182**	**21.60**	3 40 228	0.002
M1546-2	**198 801 183**	**61.00**	3 40 228	0.010
M1546-3	**198 820 014**	**161.00**	3 40 220	0.010
M1546-4	**198 820 015**	**71.00**	3 40 220	0.020
P51545	**198 820 016**	**163.00**	3 40 220	0.020

Rotoren und Rotorsätze zu Typ 2536 und 8550 Low Flow Sensor

MFR	Bezeichnung
3-2536.320-1	Rotor in PDVF schwarz
3-2536.320-2	Rotor in PVDF weiss
3-2536.320-3	Rotor in Tefzel
3-2536.321	Rotorsatz (Achse, Rotor) in PVDF weiss
3-2536.322-1	Rotor in PVDF schwarz mit Hülse (für Rotorachse in Keramik)
3-2536.322-2	Rotor in PVDF weiss mit Hülse (für Rotorachse in Keramik)
3-2536.322-3	Rotor in Tefzel mit Hülse (für Rotorachse in Keramik)
M1546-1	Rotor-Achse in Titan
M1546-2	Rotor-Achse in Hastelloy C
M1546-3	Rotorachse in Tantal
M1546-4	Rotor-Achse in rostfreiem Stahl
P51545	Rotor-Achse in Keramik

MFR	Code	CHF	PF	Gewicht (kg)
3-2536.320-1	**198 820 052**	**77.00**	3 40 220	0.010
3-2536.320-2	**159 000 272**	**43.90**	3 40 220	0.001
3-2536.320-3	**159 000 273**	**66.00**	3 40 220	0.001
3-2536.321	**198 820 054**	**100.00**	3 40 220	0.020
3-2536.322-1	**198 820 056**	**106.00**	3 40 220	0.020
3-2536.322-2	**198 820 057**	**110.00**	3 40 220	0.020
3-2536.322-3	**198 820 058**	**117.00**	3 40 220	0.020
M1546-1	**198 801 182**	**21.60**	3 40 228	0.002
M1546-2	**198 801 183**	**61.00**	3 40 228	0.010
M1546-3	**198 820 014**	**161.00**	3 40 220	0.010
M1546-4	**198 820 015**	**71.00**	3 40 220	0.020
P51545	**198 820 016**	**163.00**	3 40 220	0.020

Rotorset und Edelstahl-Achse zu Typ 525

MFR	Bezeichnung
P52509	Rotorset und Edelstahl-Achse
P52509-2	Rotorset und Wolfram-Karbid-Achse
P52504-1	Rotorachse, Edelstahl 316 (1.4401)
P52504-2	Rotorachse, Wolfram-Karbid
P52618	Dichtung
P52503	Lager, Kohlefaser-verstärkt PTFE
P52527	Arretierung, Edelstahl
P52628	Schutzkappensatz
P51589	Schutzrohr Adapter Set
5523-3222	Kabel (pro 0,3 m) 2 Leiter mit Schirm, 22 AWG

MFR	Code	CHF	PF	Gewicht (kg)	Für Typ
P52509	**198 801 501**	**51.00**	3 40 220	0.040	525
P52509-2	**159 000 480**	**70.00**	3 40 220	0.040	525
P52504-1	**198 801 500**	**18.00**	3 40 220	0.005	525
P52504-2	**198 820 023**	**68.00**	3 40 220	0.035	525
P52618	**159 000 493**	**10.40**	3 40 219	0.010	525
P52503	**198 820 013**	**10.40**	3 40 220	0.040	525
P52527	**159 000 481**	**5.70**	3 40 220	0.001	525, 2540
P52628	**159 000 504**	**52.00**	3 40 220	0.001	525
P51589	**159 000 476**	**63.00**	3 40 220	0.050	515, 2536
5523-3222	**159 000 393**	**1.70**	3 40 220	0.000	525

Ersatzteile zu Typ 515/2536

MFR	Bezeichnung
P31542	Sensorkappe, rot
P31934	Schutzrohrkappe
P51589	Schutzrohr Adapter Set
3-8051	Set für integrierte Montage von Durchflusssensoren
P31536	Blindstopfen, PP
5523-0222	Kabel (2 Leiter, geschirmt)
3-8050.390-1	Befestigungsmuttern-Set Valox K4530
3-8050.390-3	Ersatzmuttern-Set NPT, PP
3-8050.390-4	Ersatzmuttern-Set NPT, PVDF
3-8051-1	Integral Montage-Kit, NPT, Valox/PP
3-8051-2	Integral Montage-Kit, NPT, PVDF
3-2536.555	Sensorkappe, grau

MFR	Code	CHF	PF	Gewicht (kg)	Für Typ
P31542	**198 801 630**	**16.40**	3 40 220	0.030	515
P31934	**159 000 466**	**16.40**	3 40 220	0.100	515, 2536
P51589	**159 000 476**	**63.00**	3 40 220	0.050	515, 2536
3-8051	**159 000 187**	**57.00**	3 64 270	0.200	515, 2536
P31536	**198 840 201**	**69.00**	3 40 228	0.150	515, 2536
5523-0222	**159 000 392**	**2.40**	3 40 228	0.010	
3-8050.390-1	**159 001 702**	**40.10**	3 40 228	0.040	
3-8050.390-3	**159 310 116**	**36.80**	3 40 228	0.040	
3-8050.390-4	**159 310 117**	**57.00**	3 40 228	0.040	
3-8051-1	**159 001 755**	**84.00**	3 40 228	0.200	
3-8051-2	**159 001 756**	**104.00**	3 40 228	0.200	
3-2536.555	**159 500 532**	**Auf Anfrage**	3 40 220	0.035	

Ersatzteile zu Typ 2100

MFR	Bezeichnung	Code	CHF	PF	Gewicht (kg)	Für Typ
1220-0018	O-Ring FKM (2 Stück werden pro Sensor benötigt)	**159 000 019**	**3.50**	3 40 228	0.002	2100
1224-0018	O-RingEPDM (2 Stück werden pro Sensor benötigt)	**159 000 020**	**6.90**	3 40 228	0.002	2100
3-2100.390	Elektronikeinheit	**159 000 014**	**211.00**	3 40 220	0.100	2100
3-8050-1	Universal Befestigungs-Anschlussbox	**159 000 753**	**112.00**	3 44 334	0.200	8000er Serie

PF 3 40 220

Ersatzteile zu Typ 2100

MFR	Bezeichnung	Material	Grösse	Code	CHF	Gewicht (kg)
3-2100-31	Schlauchtüllen-Satz	PVDF	1/2"	**159 000 005**	**43.10**	0.045
3-2100-32	Schlauchtüllen-Satz	PVDF	3/8"	**159 000 006**	**43.10**	0.045
3-2100-33	Schlauchtüllen-Satz	PVDF	1/4"	**159 000 007**	**43.10**	0.045
3-2100-34	Schweissmuffen-Satz	PVDF	DN15 1/2"	**159 000 008**	**43.10**	0.060
3-2100-35	IR-Stumpfschweiss-Satz	PVDF	DN15 1/2"	**159 000 009**	**43.10**	0.045
3-2100-36	Klebemuffen-Satz	PVC	1/2"	**159 000 010**	**13.40**	0.045
3-2100-37	Klebemuffen-Satz SCH 80	PVC	1/2"	**159 000 011**	**13.40**	0.045
3-2100-38	Einlegeteile-Satz NPT	PVC	1/2"	**159 000 012**	**14.90**	0.045

Ersatzteile zu Typ 2507

MFR	Bezeichnung	Code	CHF	PF	Gewicht (kg)
3-2507.080-2	Rotor	**198 801 550**	**138.00**	3 40 220	0.005
3-2507.080-3	Abdichtung	**198 801 547**	**124.00**	3 40 220	0.005
3-2507.080-5	DIN-Anschluss	**198 801 508**	**19.40**	3 40 220	0.020
3-2507.081-2	Düse FEP - 2 mm	**198 801 502**	**41.50**	3 40 220	0.001
3-2507.081-3	3 mm Einsatz	**198 801 503**	**41.50**	3 40 220	0.001
3-2507.081-4	Düse FEP -4 mm	**198 801 558**	**41.50**	3 40 220	0.454
5523-0222	Kabel (2 Leiter, geschirmt)	**159 000 392**	**2.40**	3 40 228	0.010

Ersatzteile zu Typ 2551

MFR	Bezeichnung
3-2551-P0	Schaft PP/316L Edelstahl DN15 - DN100
3-2551-P1	Schaft PP/316L Edelstahl DN125 - DN200
3-2551-P2	Schaft PP/316L Edelstahl DN250 - DN900
3-2551-T0	Schaft PVDF/Titan, DN15 - DN100
3-2551-T1	Schaft PVDF/Titan, DN125 - DN200
3-2551-T2	Schaft PVDF/Titan, DN250 - DN900
3-2551-V0	Schaft PVDF/Hastelloy-C, DN15 - DN100
3-2551-V1	Schaft PVDF/Hastelloy-C, DN125 - DN200
3-2551-V2	Schaft PVDF/Hastelloy-C, DN250 - DN900
3-2551-11	Magmeter Elektronikeinheit, Frequenz oder digital (S3L) Ausgang
3-2551-12	Magmeter Elektronikeinheit, 4 bis 20 mA Ausgang
1220-0021	O-Ring FKM (2 Stück werden pro Sensor benötigt)
1224-0021	O-Ring EPDM (2 Stück werden pro Sensor benötigt)
1228-0021	O-Ring, FFPM (2 Stück werden pro Sensor benötigt)
3-0250	USB zu Digital (S3L) Konfigurations-/Diagnose-Tool
3-2551-21	Elektronikeinheit einzeln, Anzeige mit Relais
3-2551-22	Elektronikeinheit einzeln, Anzeige mit Relais und 4-20 mA Ausgang
3-2551-41	Elektronikeinheit einzeln, Anzeige Frequenz oder digital
3-2551-42	Elektronikeinheit einzeln, Anzeige mit 4-20 mA Ausgang
3-8551.521	Transparente Kunststoffkappe für Anzeige
1222-0042	O-Ring für transparente Kunststoffkappe (EPDM)
3-8050.390-1	Befestigungsmuttern-Set Valox K4530
3-8050.390-3	Ersatzmuttern-Set NPT, PP
3-8050.390-4	Ersatzmuttern-Set NPT, PVDF

MFR	Code	CHF	PF	Gewicht (kg)
3-2551-P0	**159 001 211**	**484.00**	3 40 220	0.380
3-2551-P1	**159 001 212**	**511.00**	3 40 220	0.780
3-2551-P2	**159 001 444**	**2'213.00**	3 40 220	0.680
3-2551-T0	**159 001 213**	**2'160.00**	3 40 220	0.680
3-2551-T1	**159 001 214**	**2'184.00**	3 40 220	0.680
3-2551-T2	**159 001 445**	**1'519.00**	3 40 220	0.001
3-2551-V0	**159 001 376**	**744.00**	3 40 220	0.300
3-2551-V1	**159 001 377**	**833.00**	3 40 220	0.300
3-2551-V2	**159 001 446**	**3'373.00**	3 40 220	0.680
3-2551-11	**159 001 215**	**404.00**	3 40 220	0.600
3-2551-12	**159 001 216**	**404.00**	3 40 220	0.600
1220-0021	**198 801 000**	**3.40**	3 40 228	0.001
1224-0021	**198 820 006**	**9.00**	3 40 220	0.002
1228-0021	**198 820 007**	**211.00**	3 40 220	0.004
3-0250	**159 001 538**	**234.00**	3 40 228	0.230
3-2551-21	**159 001 372**	**1'162.00**	3 40 220	0.400
3-2551-22	**159 001 373**	**1'278.00**	3 40 220	0.400
3-2551-41	**159 001 374**	**807.00**	3 40 220	0.400
3-2551-42	**159 001 375**	**900.00**	3 40 220	0.400
3-8551.521	**159 001 378**	**56.00**	3 40 228	0.150
1222-0042	**159 001 379**	**11.10**	3 40 228	0.050
3-8050.390-1	**159 001 702**	**40.10**	3 40 228	0.040
3-8050.390-3	**159 310 116**	**36.80**	3 40 228	0.040
3-8050.390-4	**159 310 117**	**57.00**	3 40 228	0.040

pH/ORP gemischte Produkte

MFR	Bezeichnung
1220-0021	O-Ring FKM (2 Stück werden pro Sensor benötigt)
1224-0021	O-Ring EPDM (2 Stück werden pro Sensor benötigt)
3864-0001	Ersatz-Referenz-Salzbrücke

MFR	Code	CHF	PF	Gewicht (kg)
1220-0021	**198 801 000**	**3.40**	3 40 228	0.001
1224-0021	**198 820 006**	**9.00**	3 40 220	0.002
3864-0001	**159 001 007**	**66.00**	3 44 334	0.300

PF 3 40 228

Blindstopfen für Sensor

MFR	Für Typ	Bezeichnung	Code	CHF	Gewicht (kg)
P31536	515, 2536, 2537	Sensorstopfen, PP	**198 840 201**	**69.00**	0.150

PF 3 40 228

Ersatzkabel 22 AWG zu Typ 2450

MFR	Bezeichnung	Code	CHF	Gewicht (kg)
5523-0322	Kabel, 3-pol. plus Abschirmung, 22 AWG, schwarz/rot	**159 000 761**	**2.40**	0.010

O-Ringe und Dichtungen

MFR	Bezeichnung
1220-0018	O-Ring FKM (2 Stück werden pro Sensor benötigt)
1220-0021	O-Ring FKM (2 Stück werden pro Sensor benötigt)
1220-0029	Abdeckung O-Ring
1223-0151	O-Ring Kappe
1224-0018	O-Ring EPDM (2 Stück werden pro Sensor benötigt)
1224-0021	O-Ring EPDM (2 Stück werden pro Sensor benötigt)
1228-0021	O-Ring, FFPM (2 Stück werden pro Sensor benötigt)
3-2507.080-3	Abdichtung
P52618	Dichtung
1222-0032	PTFE-beschichteter O-Ring
1222-0439	Dichtung, äussere Abdeckung

MFR	Code	CHF	PF	Gewicht (kg)	Für Typ
1220-0018	**159 000 019**	**3.50**	3 40 228	0.002	2100
1220-0021	**198 801 000**	**3.40**	3 40 228	0.001	515, 2536, 2537
1220-0029	**198 820 049**	**2.40**	3 40 228	0.001	2000
1223-0151	**159 000 236**	**8.80**	3 40 220	0.200	7000, 7001
1224-0018	**159 000 020**	**6.90**	3 40 228	0.002	2100
1224-0021	**198 820 006**	**9.00**	3 40 220	0.002	515, 2536, 2537
1228-0021	**198 820 007**	**211.00**	3 40 220	0.004	515, 2536, 2537
3-2507.080-3	**198 801 547**	**124.00**	3 40 220	0.005	
P52618	**159 000 493**	**10.40**	3 40 219	0.010	525
1222-0032	**159 000 234**	**4.90**	3 40 220	0.001	7000, 7001
1222-0439	**159 000 235**	**8.80**	3 40 220	0.001	2550

Sonstiges

MFR	Bezeichnung
3-0000.393	Wasserdichte Verschraubung mit PG13,5 auf NPT Adapter
3-8050	Universalmontageset
3-8055	Adapter Set
1203-1121	Hauptdichtung
P31520-1V	Rohradapter-Einsatz, PVDF
P31520-2P	Rohradapter-Einsatz, PVC
P31536	Sensorstopfen, PP
P31542	Sensorkappe, rot
P31542-3	Sensorabdeckung, blau
P31671-1	Rohradapter-Einsatz PVDF 1 1/2"
P31934	Schutzrohrkappe
2450-0620	Abdeckungsschraube
3-2541.260-1	Standardmodul
3-2541.260-2	Hot-Tap Modul
P52527	Arretierung, Edelstahl
P52628	Schutzkappensatz
5523-0322	Kabel, 3-Leiter, geschirmt, 22 AWG, schwarz/rot
5523-3222	Kabel (pro 0,3 m) 2 Leiter mit Schirm, 22 AWG
3-8051	Set für integrierte Montage von Durchflusssensoren

MFR	Code	CHF	PF	Gewicht (kg)	Für Typ
3-0000.393	**159 000 618**	**19.70**	3 40 228	0.010	Alle Instrumente
3-8050	**159 000 184**	**57.00**	3 64 270	0.200	9900
3-8055	**159 000 629**	**52.00**	3 64 270	0.200	7000
1203-1121	**198 864 920**	**7.60**	3 40 220	0.001	7000, 7001
P31520-1V	**159 000 460**	**76.00**	3 40 220	0.001	5 Zoll bis 8 Zoll Rohrverbinder
P31520-2P	**159 000 461**	**75.00**	3 40 220	0.001	5 Zoll bis 8 Zoll Rohrverbinder
P31536	**198 840 201**	**69.00**	3 40 228	0.150	515, 2536
P31542	**198 801 630**	**16.40**	3 40 220	0.030	515
P31542-3	**159 000 464**	**16.40**	3 40 219	0.030	2536
P31671-1	**159 000 465**	**45.60**	3 40 220	0.001	1 1/2" Rohrfitting
P31934	**159 000 466**	**16.40**	3 40 220	0.100	515, 2536
2450-0620	**198 820 051**	**4.60**	3 40 219	0.001	2000
3-2541.260-1	**159 000 849**	**355.00**	3 40 220	0.100	2540
3-2541.260-2	**159 000 850**	**402.00**	3 40 220	0.100	2540
P52527	**159 000 481**	**5.70**	3 40 220	0.001	525, 2540
P52628	**159 000 504**	**52.00**	3 40 220	0.001	525
5523-0322	**159 000 761**	**2.40**	3 40 228	0.010	
5523-3222	**159 000 393**	**1.70**	3 40 220	0.000	525
3-8051	**159 000 187**	**57.00**	3 64 270	0.200	515, 2536

Analytik-Sensoren

pH/ORP Elektrodenbefestigung

MFR	Bezeichnung	Für Typ	Code	CHF	PF	Gewicht (kg)
P31515-0P200	PVC-U Rohradapter, 1 1/4"	2724, 2725, 2726	**159 000 630**	**36.40**	3 40 225	0.200
P31515-0C200	PVC-C Rohradapter, 1 1/4"	2724, 2725, 2726	**159 000 631**	**38.70**	3 40 225	0.200
P31515-0V200	PVDF Rohradapter, 1 1/4"	2724, 2725, 2726	**159 000 459**	**60.00**	3 40 225	0.200
P31542	Sensorkappe, rot	515	**198 801 630**	**16.40**	3 40 220	0.030
P31542-3	Sensorabdeckung, blau	2536	**159 000 464**	**16.40**	3 40 219	0.030

Sonstiges

MFR	Bezeichnung
3-2820.390	¾ Zoll NPT Fitting, 316SS
3-2820.391	IN NPT-Verschraubung, Polypro-Ersatz für 2819-1, 2820-1 oder 2821-1
3-2820.392	1/2" NPT Fitting, 316SS
3-2842.390	2842 Ersatzisolierung
3-8050-2	Universal-Anschlussbox mit EasyCal
3-8052-2	¾ Zoll NPT Anschlussbox mit EasyCal
6205-0002	DIN-Hutschiene Länge 1 m
6205-0003	Endverbinder für DIN-Hutschiene
5523-0222	Kabel (2 Leiter, geschirmt)
3-8050-1	Universal Befestigungs-Anschlussbox
3-8050.390-1	Befestigungsmuttern-Set Valox K4530
5523-0322	Kabel, 3-Leiter, geschirmt, 22 AWG, schwarz/rot
3-2850-61	Universalanschlussbox für Leitfähigkeitselektroden, digital (S3L) Ausgang
3-2850-62	Universal-Anschlussbox, Leitfähigkeitselektroden, 4-20 mA Ausgang

MFR	Code	CHF	PF	Gewicht (kg)	Für Typ
3-2820.390	**198 840 223**	**185.00**	3 64 270	0.050	2822-1
3-2820.391	**198 840 221**	**52.00**	3 64 270	0.013	8058, 8059
3-2820.392	**198 840 222**	**185.00**	3 64 270	0.013	2820-1, 2821-1
3-2842.390	**159 000 925**	**102.00**	3 44 242	0.025	2842
3-8050-2	**159 000 754**	**154.00**	3 44 334	0.200	2751-1, -3, -4
3-8052-2	**159 000 756**	**154.00**	3 44 334	0.200	2751-1, -3, -4
6205-0002	**159 000 858**	**21.60**	3 40 228	0.150	8058, 8059
6205-0003	**159 000 859**	**4.70**	3 40 228	0.015	8058, 8059
5523-0222	**159 000 392**	**2.40**	3 40 228	0.010	
3-8050-1	**159 000 753**	**112.00**	3 44 334	0.200	8000 series
3-8050.390-1	**159 001 702**	**40.10**	3 40 228	0.040	
5523-0322	**159 000 761**	**2.40**	3 40 228	0.010	
3-2850-61	**159 001 400**	**410.00**	3 44 232	0.750	
3-2850-62	**159 001 401**	**572.00**	3 44 232	0.750	

pH/ORP gemischte Produkte

MFR	Bezeichnung
1220-0021	O-Ring FKM (2 Stück werden pro Sensor benötigt)
1224-0021	O-Ring EPDM (2 Stück werden pro Sensor benötigt)
1228-0021	O-Ring, FFPM (2 Stück werden pro Sensor benötigt)
5523-0624	Kabel, 6-Leiter, 24AWG
3-2721	Vorverstärker
3864-0001	Ersatz-Referenz-Salzbrücke
3864-0002	Ersatzreferenz
2120-0015	PVC-C Adapter
2122-0015	Edelstahl-Adapter 316 SS (1.4401)
3-2700.395	Kalibrierset inkl. 3 PP-Behälter, 1 Flasche pH-Lösung 4 und 1 Flasche pH-Lösung 7
3822-7115	20 g Flasche Quinhydrone für ORP-Kalibrierung
3-2759	Anschluss direkt an Instrument
3-2759.391	Verwendungmit DryLoc Vorverstärker
3-0700.390	Kalibrierset (jew. 4, 7, 10 pH-Pufferlösung in 50 ml Pulverform)
3822-7004	pH 4 Pufferlösung (473 ml) Flasche
3822-7007	pH 7 Pufferlösung (473 ml) Flasche
3822-7010	pH10 Pufferlösung (473 ml) Flasche
5523-0322	Kabel, 3-Leiter, geschirmt, 22 AWG, schwarz/rot
3-8050.390-1	Befestigungsmuttern-Set Valox K4530
0297-0072	752 Stunden Hitzepack

MFR	Code	CHF	PF	Gewicht (kg)
1220-0021	**198 801 000**	**3.40**	3 40 228	0.001
1224-0021	**198 820 006**	**9.00**	3 40 220	0.002
1228-0021	**198 820 007**	**211.00**	3 40 220	0.004
5523-0624	**159 000 636**	**2.40**	3 40 228	0.010
3-2721	**198 864 610**	**163.00**	3 44 239	0.050
3864-0001	**159 001 007**	**66.00**	3 44 334	0.300
3864-0002	**159 001 008**	**40.10**	3 44 334	0.300
2120-0015	**159 001 009**	**123.00**	3 44 334	0.450
2122-0015	**159 001 010**	**327.00**	3 44 334	0.850
3-2700.395	**159 001 605**	**98.00**	3 44 232	1.000
3822-7115	**159 001 606**	**127.00**	3 44 232	0.500
3-2759	**159 000 762**	**470.00**	3 44 232	0.320
3-2759.391	**159 000 764**	**106.00**	3 44 232	0.320
3-0700.390	**198 864 403**	**9.00**	3 44 232	0.060
3822-7004	**159 001 581**	**26.80**	3 44 232	0.500
3822-7007	**159 001 582**	**26.80**	3 44 232	0.500
3822-7010	**159 001 583**	**26.80**	3 44 232	0.500
5523-0322	**159 000 761**	**2.40**	3 40 228	0.010
3-8050.390-1	**159 001 702**	**40.10**	3 40 228	0.040
0297-0072	**159 802 027**	**Auf Anfrage**	3 44 232	0.219

Geräte-Zubehör und Ersatzteile

Wasserdichte Kabeldurchführungen

MFR	Bezeichnung	Code	CHF	PF	Gewicht (kg)
3-9000.392	Für hintere Abdeckung (3 Stück)	**159 000 368**	**60.00**	3 44 334	0.013
3-9000.392-1	NPT (1 Stück)	**159 000 839**	**25.30**	3 44 334	0.013
3-9000.392-2	PG13,5 (1 Stück)	**159 000 841**	**25.30**	3 86 375	0.013

MFR	Für Typ
3-9000.392	Alle Instrumente
3-9000.392-1	Alle Instrumente
3-9000.392-2	Alle Instrumente

Ersatzteile und Zubehör zur 5000er Serie Monitoren

MFR	Bezeichnung
3-5000.395	Spritzwassergeschützte hintere Abdeckung
3-5000.399	Adapterplatte 5 x 5"
3-5000.397	Anzeigenfenster Set
3-8050.392	Modell 200 Retrofit-Adapter
3-5000.598	Montageklammer
3-0000.596	Schwerlast-Wandbefestigungsklammer
3-5000.396	Anzeigenfenster Set
3-5091.611	Symboltasten
3-0000.596-1	Wandbefestigung

MFR	Code	CHF	PF	Gewicht (kg)	Für Typ
3-5000.395	**198 840 227**	**52.00**	3 40 219	0.100	5000er Serie
3-5000.399	**198 840 224**	**34.10**	3 40 219	0.200	5000er Serie
3-5000.397	**159 000 326**	**52.00**	3 40 219	0.400	5000er Serie
3-8050.392	**159 000 640**	**40.70**	3 40 220	0.001	5000er Serie, 8900
3-5000.598	**198 840 225**	**34.10**	3 40 219	0.200	Alle Instrumente
3-0000.596	**159 000 641**	**77.00**	3 86 375	0.200	Alle Instrumente
3-5000.396	**159 000 325**	**Auf Anfrage**	3 40 220	0.001	5090, 5091
3-5091.611	**159 000 339**	**Auf Anfrage**	3 40 220	0.001	5091
3-0000.596-1	**159 000 892**	**84.00**	3 40 343	0.270	5000er, 8000erSerie

Sortiment

Maschinen und Werkzeuge

Maschinen und Werkzeuge		Seite
	Werkzeuge, Zubehör und Schweissmaschinen	962
	IR® Plus / WNF® Schweisstechnologie	964
	Schweissmaschinen für Industrie- und Anlagenbau	970
	Elektroschweissgeräte	975
	Handschweissgeräte	976

Werkzeuge, Zubehör und Schweissmaschinen

PF 3 25 117

Kunststoffrohr-Abschneider

Zum Schneiden von Kunststoffrohren d10 - d160

d-d (mm)	Artikel	Code	CHF	Gewicht (kg)
10 - 63	KRA 63, s max. = 7,2mm	**790 109 001**	**106.00**	0.865
50 - 110	KRA 110, s max. = 12,7mm	**790 109 002**	**212.00**	1.624
110 - 160	KRA 160, s max. = 19,0mm	**790 109 003**	**278.00**	2.212

PF 3 25 117

Ersatz-Schneidräder

Zu Kunststoffrohr-Abschneider

d-d (mm)	Artikel	Code	CHF	Gewicht (kg)
10 - 63	SR 63 max. s=7,2 mm	**790 109 011**	**30.90**	0.004
50 - 110	SR 110/160 max. s=12,7 mm	**790 109 012**	**52.00**	0.015
110 - 160	SR 160 max. s=19,0 mm	**790 109 013**	**63.00**	0.023

PF 3 25 117

Handanschrägwerkzeug

- Rohranfasgerät (15° Fase) für Kunststoffrohre (PVC, ABS, PB, PP, PE). Oberflächenbeschichtete Lauffläche geeignet für Reinraumanwendung. Schnelle und zuverlässige Einstellung an die verschiedenen Rohrgrößen und Wandstärken.

d-d (mm)	Code	CHF	Gewicht (kg)
16 - 200	**790 309 003**	**485.00**	1.024
63 - 400	**790 309 004**	**621.00**	2.548

PF 2 28 473

KS Tangit Reiniger

- Spezialreiniger für Verbindungen in den Materialien PP, PE, PVDF und PB
- Für Tangit Rapid geeignet. Nicht für Lösungsmittel-Kleben verwenden.
- DVGW zugelassen
- DW 5290 BR 0464

Grösse	Code	CHF	Gewicht (kg)
1 Liter	**799 298 023**	**31.90**	0.872

PF 2 43 410

Reinigungstuch KO-TON-R

Mindestbestellmenge 100 Stück

- Dieses Reinigungstuch ist besonders zur Reinigung der Schweisszone zu verschweissender Rohrleitungskomponenten geeignet, da es fusselfrei und Reinraum geprüft ist.

Code	CHF	Gewicht (kg)
790 122 085	**1.00**	0.005

IR® Plus / WNF® Schweisstechnologie

PF 2 43 412

IR-63 Plus Schweissmaschine

Ausführung:

- Komplett ausgerüstete manuelle Infrarotschweissmaschine mit integrierter Platzschweissvorrichtung
- Verschweissen von PVDF SYGEF (Standard/Plus), PP-H PROGEF (Standard/Plus), PP-n PROGEF Natural, PE100 ecoFIT, PFA
- Dimensionen d20-63 mm
- Monochrom Display mit Ikons und mehreren Sprachen
- 2 USB Schnittstellen
- Heizstrahler- und Planhobeleinheit
- Spannschlitten mit verschiebbaren Spannstellen
- Halbschalen in den Dimensionen d20-63mm (je 8 Stk.)
- Verschlusskappen PE in den Dimensionen d 20-63 mm (je 4 Stk.)
- Rohranschlag
- Reinraumtauglicher Zubehörkasten mit Werkzeug
- Transportkoffer
- 1-Phasen-Wechselstrom (50/60 Hz) 230 V L/N/PE
- Netzanschlusskabel 230 V
- Verlängerungskabel für Spannschlitten, Heizstrahler und Planhobel für Platzschweissung (je 5m)
- Etikettendrucker
- Betriebsanleitung

Anmerkung:

Halbschalen für PFA (inch) auf Anfrage

d-d (mm)	Code	CHF	Gewicht (kg)
20 - 63	**790 131 005**	**31'483.00**	50.000

PF 2 43 770

IR-110 Plus Schweissmaschine

Ausführung:

- Komplett ausgerüstete manuelle Infrarotschweissmaschine für den Einsatz unter Reinraumbedingungen
- Verschweissen von PVDF SYGEF (Standard/Plus), PP-H PROGEF (Standard/Plus), PP-n PROGEF Natural, PE100 ecoFIT, PFA und ECTFE
- Dimensionen d20-110 mm
- Monochrom Display mit Ikons und mehreren Sprachen
- 2 USB Schnittstellen
- Heizstrahler- und Planhobeleinheit
- Spannschlitten mit verschiebbaren Spannstellen
- Halbschalen d20-90 mm (pro Dimension 8 Stk.)
- Verschlusskappen PE d 20-110 mm (pro Dimension 4 Stk.)
- Rohranschlag
- Reinraumtauglicher Zubehörkasten mit Werkzeug
- Transportkiste mit integrierter Palette
- 1-Phasen-Wechselstrom (50/60 Hz) 230 V L/N/PE
- Netzanschlusskabel 230 V
- Etikettendrucker
- Betriebsanleitung

Anmerkung:

Halbschalen für PFA (inch) auf Anfrage

d-d (mm)	Code	CHF	Gewicht (kg)
20 - 110	**790 132 001**	**46'300.00**	75.000

PF 2 43 A65

IR-110 A Automatisierte Schweissmaschine

Ausführung:

- Komplett ausgerüstete automatisierte Infrarotschweissmaschine mit integriertem Arbeitstisch für den Einsatz unter Reinraumbedingungen
- Verschweissen von PVDF SYGEF (Standard/Plus), PP grau PROGREF (Standard/Plus), PP-n PROGREF Natural, PE100 ecoFIT
- Dimensionen d20-110 mm
- Benutzerfreundliches Touch-Screen-Display 12.1# mit mehreren Sprachen
- 4 USB Schnittstellen, LAN Internet Schnittstelle, 230V Ausgang
- Automatisierter Planhobel, Spannschlitten, Heizelement
- Integrierte Videokamera und Temperatursensoren
- Verschiebbare Spannstellen
- Halbschalen d20-90 mm (pro Dimension 8 Stk.)
- Verschlusskappen PE d 20-110 mm (pro Dimension 4 Stk.)
- Spänewanne
- Transportkiste mit integrierter Palette
- 1-Phasen-Wechselstrom (50/60 Hz) 230 V L/N/PE
- Netzanschlusskabel 230V EU Standard
- Torx Stiftschlüssel für Hobelmesser (KW3)
- Reinigungspinsel
- Etikettendrucker
- Betriebsanleitung

d-d (mm)	Code	CHF	Gewicht (kg)
20 - 110	**790 164 001**	**36'500.00**	250.000

PF 2 43 414

IR-225 Plus Schweissmaschine

Ausführung:

- Komplett ausgerüstete manuelle Infrarotschweissmaschine mit integriertem Arbeitstisch für den Einsatz unter Reinraumbedingungen
- Verschweissen von PVDF SYGEF (Standard/Plus), PP-H PROGEF (Standard/Plus), PP-n PROGEF Natural, PE100 ecoFIT
- Dimensionen d63-225 mm
- Monochrom Display mit Ikons und mehreren Sprachen
- 2 USB Schnittstellen
- Heizstrahler- und Planhobeleinheit
- Spannschlitten mit verschiebbaren Spannstellen
- Lüfter
- Halbschalen in den Dimensionen d63-225 mm (je 8 Stk.)
- Verschlusskappen PE in den Dimensionen d 63-225 mmmm (je 4 Stk.)
- Rohranschlag
- Transportkiste mit integrierter Palette (Edelstahl)
- 1-Phasen-Wechselstrom (50/60 Hz) 230 V L/N/PE oder 3-Phasen-Wechselstrom (50/60 Hz) 400/230 V L1/L2/L3/N/PE
- Kupplungskabel 400V - 230V
- Weiteres Werkzeug
- Etikettendrucker
- Betriebsanleitung

d-d (mm)	Code	CHF	Gewicht (kg)
63 - 225	**790 133 009**	**67'525.00**	453.000

PF 2 43 654

WNF-63 Plus Schweissmaschine

Ausführung:

- Komplett ausgerüstete manuelle Schweissmaschine mit integrierter Platzschweissvorrichtung zum wulst- und nutenfreien Verschweissen unter Reinraumbedingungen
- Verschweissen von PVDF SYGEF (Standard/Plus), PP-n PROGEF Natural
- Dimensionen d20-63 mm
- Monochrom Display mit Ikons und mehreren Sprachen
- 2 USB Schnittstellen
- Heizstationen d20-63 mm (6 Stk.)
- Planhobel inkl. Spanneinsätzen d20-63 mm (6 Stk.)
- Planhobelhalterung
- Verschiebbare Spannstellen
- Lüfter
- Spannstellen (2 Stk.) mit Halbschalen d20-63 mm (pro Dimension 4 Stk.)
- Hinterstützungen d20-63 mm (2 Stk.)
- Transportkiste mit integrierter Palette
- 1-Phasen-Wechselstrom (50/60 Hz) 115 / 230 V L/N/PE
- Verlängerungskabel für Platzschweissung (8m)
- Bladder Remove Tool (BReT)
- Schlauchbox inkl. Schlauch (16m)
- Schlauchschneider
- Etikettendrucker
- Betriebsanleitung

Anmerkung:

Blasen sind separat zu bestellen.

d-d (mm)	Code	CHF	Gewicht (kg)
20 - 63	**790 121 002**	**73'234.00**	153.000

PF 2 43 654

WNF-110 Plus Schweissmaschine

Ausführung:

- Komplett ausgerüstete manuelle Schweissmaschine mit integrierter Platzschweissvorrichtung zum wulst- und nutenfreien Verschweissen unter Reinraumbedingungen
- Verschweissen von PVDF SYGEF (Standard/Plus), PP-n PROGEF Natural
- Dimensionen d20-110 mm
- Monochrom Display mit Ikons und mehreren Sprachen
- 2 USB Schnittstellen
- Heizstationen d20-110 mm (9 Stk.)
- Planhobel inkl. Spanneinsätzen d20-63 mm (6 Stk.)
- Planhobel inkl. Spanneinsätzen d75-110 mm (3 Stk.)
- Planhobelhalterung
- Verschiebbare Spannstellen
- Lüfter
- Spannstellen (2 Stk.) mit Halbschalen d20-63 mm (pro Dimension 4 Stk.)
- Spannstellen (2 Stk.) mit Halbschalen d75-110 mm (pro Dimension 4 Stk.)
- Adapter für Spannstelle d75-110 mm (2 Stk.)
- Hinterstützungen d20-63 mm (2 Stk.)
- Hinterstützungen d75-110 mm (2 Stk.)
- Transportkiste mit integrierter Palette
- 1-Phasen-Wechselstrom (50/60 Hz) 115 / 230 V L/N/PE
- Verlängerungskabel für Platzschweissung (8m)
- Bladder Remove Tool (BReT)
- Schlauchbox inkl. Schlauch (16m)
- Schlauchschneider
- Etikettendrucker
- Betriebsanleitung

Anmerkung:

Blasen sind separat zu bestellen.

d-d (mm)	Code	CHF	Gewicht (kg)
20 - 110	**790 121 001**	**90'936.00**	188.000

WNF Plus Blasen für SYGEF PVDF

- d20-63: Ausschliesslich zum Verschweissen von SYGEF PVDF geeignet. **Silberner Blasenkopf!**
- d75-110: Zum Verschweissen von SYGEF PVDF und PROGEF Natural PP-n geeignet. **Silberner Blasenkopf!**

d (mm)	Code	CHF	PF	Gewicht (kg)	Stück
20	**790 122 041**	**117.00**	2 43 410	0.014	1
25	**790 122 042**	**117.00**	2 43 410	0.020	1
32	**790 122 043**	**122.00**	2 43 410	0.037	1
40	**790 122 044**	**122.00**	2 43 410	0.078	1
50	**790 122 045**	**141.00**	2 43 410	0.132	1
63	**790 122 046**	**160.00**	2 43 410	0.138	1
75	**790 121 047**	**273.00**	2 43 654	0.203	1
90	**790 121 048**	**285.00**	2 43 654	0.265	1
110	**790 121 049**	**326.00**	2 43 654	0.552	1

WNF Plus Blasen für PROGEF Natural PP-n

- d20-63: Ausschliesslich zum Verschweissen von PROGEF Natural PP-n geeignet. **Blauer Blasenkopf!**
- d75-110: Zum Verschweissen von SYGEF PVDF und PROGEF Natural PP-n geeignet. **Silberner Blasenkopf!**

d (mm)	Code	CHF	PF	Gewicht (kg)	Stück
20	**790 122 091**	**152.00**	2 43 410	0.038	1
25	**790 122 092**	**152.00**	2 43 410	0.021	1
32	**790 122 093**	**158.00**	2 43 410	0.040	1
40	**790 122 094**	**158.00**	2 43 410	0.050	1
50	**790 122 095**	**183.00**	2 43 410	0.105	1
63	**790 122 096**	**208.00**	2 43 410	0.138	1
75	**790 121 047**	**273.00**	2 43 654	0.203	1
90	**790 121 048**	**285.00**	2 43 654	0.265	1
110	**790 121 049**	**326.00**	2 43 654	0.552	1

PF 2 43 410

WNF Plus Schlauch

- Druckluftschlauch zum Verbinden der WNF®Plus Blasen mit der WNF®Plus Maschine.

d (mm)	Code	CHF	Gewicht (kg)	Länge (m)
4	**790 122 087**	**32.10**	0.121	16

PF 2 43 278

Etikettendrucker

- Etiketten 36 mm inklusive; Etiketten 24 mm separat bestellen

Bezeichnung	Code	CHF	Gewicht (kg)	Stück
Etikettendrucker Brother PT-P900W	**790 131 066**	**850.00**	2.740	1
Farbbandkassette 24 mm Brother Tze-251	**790 131 065**	**55.00**	0.100	1

PF 2 43 412

Thermotransferband zu TLP-2742 / TLP-2844

- Das Thermotransferband ist speziell für den Druck von Polyester-Etiketten geeignet. Es ist 110 mm breit und 91 Meter lang.

Code	CHF	Gewicht (kg)	Stück
790 131 029	**58.00**	0.076	1

PF 2 43 412

Thermotransfer-Etiketten

- Die Etiketten haben folgende Abmessungen: 38 x 19 mm.
- Ein Spezifikationsblatt ist bei Bedarf bei Georg Fischer erhältlich.
- Die Etiketten bestehen aus weissem Polyester, dessen Unterseite mit einem dauerhaften Selbstkleber auf Acrylbasis beschichtet ist und dessen Deckschicht speziell auf Thermotransferdruck abgestimmt ist. Die Beschriftung als auch die Etiketten selbst sind beständig gegen:
- UV-Strahlen
- Hohe Temperaturen bis 140 °C
- 95 % Luftfeuchtigkeit
- Reinigungsmittel (Isopropylalkohol etc.)
- Jede Rolle enthält 2500 Etiketten, wobei je Schweissnaht parallel zwei identische Etiketten ausgedruckt werden.

Code	CHF	Gewicht (kg)	Stück
790 131 028	**138.00**	0.400	1

PF 2 43 412

IR-Plus Win Weld

- Diese Software ermöglicht das Auslesen der Schweissprotokolle von dem USB-Stick (max. 2 GB) auf einem PC
- Inkl. USB Stick 2 GB

#	Code	CHF	Gewicht (kg)	Bezeichnung	Stück
	790 131 471	**1'020.00**	0.151	USB-Stick bis max. 2 GB	1

PF 2 43 412

WNF Plus Win Weld

- Diese Software ermöglicht das Auslesen der Schweissprotokolle von der IR Plus® Rekordcard auf einen PC
- Inkl. USB Stick 2 GB

#	Code	CHF	Gewicht (kg)	Stück
	790 121 471	**1'020.00**	0.080	1

Schweissmaschinen für Industrie- und Anlagenbau

PF 3 10 594

SG 125 Muffenschweissmaschine

- Zum Verschweissen von Rohren und Formstücken aus PP, PE, PB und PVDF; d20 - 125 mm
- **Basismaschine**
- Kompakte, stabile Bauweise, verwindungssteifes Maschinenbett
- Handtransportrad mit eingebauter Selbsthemmung zur Bewegung des Maschinenschlittens
- Schnelle Auswahl der Einstecktiefe, je nach Rohrdurchmesser
- **Heizelement**
- Mit elektronischer Temperaturregelung
- Hohe Temperaturgenauigkeit über die gesamte Nutzfläche
- **Weitere Grundausrüstung zum Basismodell**
- Universelle, linke und rechte Prismenspanneinheit zum Spannen von Rohr und Fitting. Zusätzlicher Satz Prismenspanneinheiten zum äusseren Spannen der Rohre optional lieferbar.
- Dimensionsbereiche d20- 125mm
- Maschinenspezifisches Werkzeugset
- Zeituhr zur Erfassung der Schweisszeit
- Including transport packaging, without accessories

d-d (mm)	Leistung	Code	CHF	Gewicht (kg)
20 - 125	230 V/1500 W	**790 310 034**	**7'134.00**	65.000

PF 3 25 123

SG160 Kombinierte Stumpf- und Muffenschweissmaschine
Zum Verschweissen von Rohren und Formstücken aus PP, PE und PVDF

Anmerkung:
Mobile, sehr kompakte und universelle Kunststoffschweissmaschine für den Einsatz in der Werkstatt und auf der Baustelle.

* Länderausführung in 115V

d-d (mm)	Leistung	Code	CHF	Gewicht (kg)
16 - 160	230 V	**790 103 031**	**11'242.00**	44.900

PF 3 25 124

SG315
Zum Stumpfschweissen von Rohren und Formstücken aus PP, PE und PVDF

Anmerkung:
Die industrielle Stumpfschweissmaschine für Druckrohrleitungssysteme. Äusserst robuste Bauweise zum Einsatz in der Werkstatt und auf der Baustelle.

* Länderausführung in 115V

Code	CHF	Gewicht (kg)
790 130 001	**15'299.00**	128.000

PF 3 10 598

IM 160
Stumpfschweissmaschine für industrielle Anwendungen

- Die industrielle Stumpfschweissmaschine zur Verbindung von PP, PE, PB und PVDF-Rohren und-Formstücken für Druckrohrleitungssysteme.
- Kompakte und stabile Bauweise für den Einsatz in der Werkstatt und auf der Baustelle.
- Höchste Flexibilität zur Anpassung an die unterschiedlichen Formen und Ausführungen der zu verarbeitenden Formstücke.
- Durchmesserbereich: d32 -160 mm, von SDR 41 bis zu SDR 11 mit PE, PP d160 mm.
- **Basismaschine**
- Hochpräzises, verwindungssteifes und robustes Maschinenbett
- Handrad zur leichtgängigen Bewegung des Maschinenschlittens
- Exakte Druckeinstellung durch direkte Federkraftübertragung
- Grundspannbackensatz rechts und links, d 160 mm
- Gewicht (beinhaltet Hobeleinheit und Heizelement): 53 kg
- **Hobeleinheit**
- Kraftübertragung mittels gekapseltem, robusten Kettenantrieb
- Optimierte Schneidegeometrie für gleichmässiges und ratterfreies Hobeln
- Ausschwenkbar für ergonomisches Arbeiten
- Einstellbare Anschläge für einseitiges, definiertes Hobeln der Rohrenden
- **Heizelement**
- Hochpräzises, elektronisch kontrolliertes Heizelement
- Hohe Temperaturgenauigkeit von +/- 4°C über die gesamte Nutzfläche
- Hochwertige antihaft - PTFE - Beschichtung
- Abdeckung aus Metall zum Schutz der Heizplatte in der Warteposition
- Das Heizelement kann als manuelles Schweissgerät verwendet werden
- **Weitere Grundausrüstung zum Basismodell**
- Komplett mit Reduktions-Spanneinsätzen d 32 - 140mm
- V-förmige Rohrauflage d32 - 140 mm
- Zeituhr zur Erfassung der Schweisszeit
- Maschinenspezifisches Werkzeugset
- Transportkiste aus Holz, dient als Werkbank; spezielle Version aus beschichtetem Sperrholz mit Aluminium-Einsätzen und Werkzeugen. Optimiertes Design für besseres Handling bei LKW-Transporten; mit Aufbewahrungs-Schublade für Reduktionseinsätze und Werkzeug.

d-d (mm)	Leistung	Bezeichnung	Code	CHF	Gewicht (kg)
32 - 160	230 V/1700 W	Standard-Transportkiste	**790 141 001**	**5'923.00**	123.000
32 - 160	230 V/1700 W	Spezielle Transportkiste	**790 141 003**	**7'500.00**	157.000

PF 3 10 598

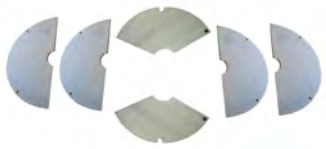

Reduktions-Spanneinsätze d32

- Komplettset d32 mm für 2 Spannplatten und 2 Rohrstützen

d (mm)	Code	CHF	Gewicht (kg)
32	**790 141 033**	**79.50**	2.500

PF 3 10 598

Y-Grundspannplatten

- Zum Einspannen von Y-Formteilen in alle Positionen
- Spezielle untere Einlegeschalen sind für Y-Grundspannplatten zu verwenden(Code-Nr. 790141036)
- L = links
- R = rechts

d (mm)	Typ	Code	CHF	Gewicht (kg)
160	L	**790 141 035**	**Auf Anfrage**	3.500
160	R	**790 141 034**	**Auf Anfrage**	3.500

PF 3 10 598

Gegenhalter

- Verhindert das Hinausrutschen der zu verschweissenden Komponenten aus der Spanneinheit während des Fügevorganges.

Code	CHF	Gewicht (kg)
790 141 061	**Auf Anfrage**	1.919

PF 3 25 117

1 Satz Hobelmesser

- Doppelseitig geschliffen (1 Set bestehend aus 2 Stück)

Typ	Code	CHF	Gewicht (kg)
WELD 160	**790 113 056**	**128.00**	0.059

PF 3 10 598

IM 315
Stumpfschweissmaschine für industrielle Anwendungen

- Die industrielle Stumpfschweissmaschine zur Verbindung von PP, PE, PB und PVDF-Rohren und-Formstücken für Druckrohrleitungssysteme.
- Äussert robuste Bauweise zum einsatz in der Werkstatt und auf der Baustelle.
- Höchste Flexibilität zur Anpassung an die unterschiedlichen Formen und Ausführungen der zu verarbeitenden Formstücke.
- Die Maschine erlaubt zusätzlich die Vorfertigung von Segmentbögen bis 30° (2x15°)
- Durchmesserbereich: d90 - 315 mm, von SDR 41 bis zu SDR 11 mit PE, PP d315 mm
- 115 V auf Anfrage
- **Basismaschine**
- Hochpräzises, verwindungssteifes und robustes Maschinenbett
- Integrierte Schwenktische zum Segmentschweissen bis 30° (2x15°)
- Handrad zur leichtgängigen Bewegung des Maschinenschlittens
- Exakte Druckeinstellung durch direkte Federkraftübertragung
- Halten des Fügedruckes dank bedienerfreundlichem Schnellspanngriff
- Innere Spannelemente links und rechts für die Aufnahme der Reduktionsspanneinsätze d 90 - 315mm, mit Schnellspanngriff
- Optional sind äussere, axial verschiebbare Spanneinheiten erhältlich
- Gewicht (beinhaltet Hobeleinheit und Heizelement): 169 kg
- **Hobeleinheit**
- Optimierte Schneidegeometrie für gleichmässiges und ratterfreies Hobeln
- Ausschwenkbar für ergonomisches Arbeiten
- Einstellbare Anschläge für einseitiges, definiertes Hobeln der Rohrenden
- Integrierter Mikroschalter gegen ungewollte Inbetriebnahme
- Selbstverriegelnder Haltemechanismus in der Arbeitsposition
- **Heizelement**
- Leistungsstarkes Präzisionsheizelement mit elektronischer Temperaturregelung (2500 W)
- Hohe Temperaturgenauigkeit von +/- 4°C über die gesamte Nutzfläche
- Hochwertige antihaft - PTFE - Beschichtung
- Abziehvorrichtung zum automatischen Abtrennen der Heizplatte von den Rohroberflächen
- Abdeckung aus Metall zum Schutz der Heizplatte in der Warteposition
- Thermometer auf der Frontseite für schnelle Kontrolle der Plattentemperatur
- **Weitere Grundausrüstung zum Basismodell**
- Reduktionspanneinsätze d 790 - 315 mm
- Rohrauflagen für die Aufnahmen der Einsdätze d 90 - 315 mmm
- Einlegschalenset für d 90 - 315 mm
- Zeituhr zur Erfassung der Schweisszeit
- Maschinenspezifisches Werkzeugset

d-d (mm)	Leistung	Bezeichnung	Code	CHF	Gewicht (kg)
90 - 315	230 V / 3500 W	Standard-Transportkiste	**790 143 001**	**13'900.00**	269.000
90 - 315	230 V / 3500 W	Spezielle Transportkiste	**790 143 003**	**15'900.00**	366.000

PF 3 10 598

Äussere, verschiebbare Grundspannplatten

d (mm)	Typ	Code	CHF	Gewicht (kg)
315	L	**790 143 030**	**3'025.00**	15.867
315	R	**790 143 031**	**3'025.00**	15.867

PF 3 10 598

Reduktions-Spanneinsätze-Set

- Für 1 Grundspannplatte: 2 schmale Halbschalen pro Dimension

d-d (mm)	Code	CHF	Gewicht (kg)
90 - 280	**790 143 032**	**968.00**	17.500

GF - Stumpfschweissmaschinen 400-1200 Maschine komplett

- Die GF Stumpfschweissmaschinen sind sowohl mit Datenaufzeichnungsgerät WR 100 als auch in der CNC-Version (SUVI®400) erhältlich. Die unterschiedlichen Versionen werden nachfolgend aufgeführt
- Kompakte und sehr robuste Heizelement-Stumpfschweissmaschine zum Verschweissen von Rohren und Formstücken aus PP, PE und PVDF Dimensionsbereiche d 125 - 1200 mm, für alle Druckstufen bis PN 16.
- inkl. Transportverpackung, ohne Zubehör und ohne Reduktions-Spanneinsätze

Typ	d-d [mm]	Code	CHF	Gewicht [kg]	
GF400	125 - 400	**790 127 010**	**Auf Anfrage**	243.000	
GF500	200 - 500	**790 116 040**	**Auf Anfrage**	383.000	
GF630	315 - 630	**790 117 032**	**Auf Anfrage**	488.000	
GF800	500 - 800	**790 123 025**	**Auf Anfrage**	1244.000	
GF1000	710 - 1000	**790 124 025**	**Auf Anfrage**	2053.000	
GF1200	800 - 1200	**790 125 025**	**Auf Anfrage**	2258.000	

Elektroschweissgeräte

PF 3 10 588

MSA 2.0 Automatisches Elektroschweissgerät

Technische Daten:

- Temperaturbereich: -20°C bis +50°C
- Netzspannung: 230 V (190V - 265V)
- Frequenzbereich: 50-60 Hz
- Schweissstrom: 90 A (max)
- Empfohlene Generatorleistung: 3.5 kVA
- Schweissspannung: 8-42 V (48 V)
- Fittingbereich: d16-1200 mm
- Schweissdaten Eingabe: Barcode, manuell
- USB Schnittstellen: Typ A
- Schutzart: Klasse 1 / IP 65
- Netzkabel: 4 m
- Schweisskabel: 3 m
- Abmessungen: 280 x 420 x 280 mm
- Gewicht: ca. 11.9 kg
- Anzeige: Grafisches LCD, einstellbarer Kontrast
- Sprachen: alle

Typ	Code	CHF	Gewicht (kg)
Barcode scanner, Transportbox, Schweizer Stecker	**790 156 004**	**4'017.00**	20.000

PF 3 10 588

MSA 2.1 Automatisches Elektroschweissgerät mit Protokollierung

Technische Daten:

- Temperaturbereich: -20°C bis +50°C
- Netzspannung: 230 V (190V - 265V)
- Frequenzbereich: 50-60 Hz
- Schweissspannung: 8-42 V (48 V)
- Schweissdaten Eingabe: Barcode, manuell
- Schweissstrom: 90 A (max)
- Empfohlene Generatorleistung: 3.5 kVA
- Fittingbereich: d16-1200 mm
- Protokollformat: PDF und binär (kompatible mit mini-Welding Book)
- USB Schnittstellen: Typ A
- Schutzart: Klasse 1 / IP 65
- Netzkabel: 4 m
- Schweisskabel: 4 m
- Gewicht: ca. 11.9 kg
- Anzeige: Grafisches LCD, einstellbarer Kontrast
- Sprachen: alle

Typ	Code	CHF	Gewicht (kg)
Barcodescanner, Transportbox, mini-Welding Book, Netzstecker Schweiz	**790 156 006**	**4'429.00**	20.000

Handschweissgeräte

PF 3 25 117

MSE 63 / MSE 110 Muffenschweiss-Elemente

- Zum Verschweissen von Rohren und Formstücken aus PP und PE und PVDF.
- Wahlweise mit elektronischer oder thermostatischer Temperaturregelung
- Aufnahme für Heizstutzen und-buchsen von d16 bis d110 mm
- Aufnahmevorrichtung für Bodenständer und Tischklemmstück
- Überwachung und Einstellung der Heizelementtemperatur
- Hohe Temperaturgenauigkeit über die gesamte Nutzfläche
- T = thermostatische Temperaturregelung /E = elektronische Temperaturregelung

d-d (mm)	Typ	Leistung	Code	CHF	Gewicht (kg)
16 - 63	MSE 63 E	230 V/800 W	**790 105 082**	**409.00**	1.800

PF 3 25 122

MSE63 / MSE 110 Set Muffenschweiss-Elemente

- Zum Verschweissen von Rohren und Formstücken aus PP und PE und PVDF.
- Alle Geräte sind mit Ein-/Aus-Schalter, Netzkontrolle und Kontrolllampe für Heizintervalle ausgerüstet
- Wahlweise mit elektronischer oder thermostatischer Temperaturregelung
- Aufnahme für Heizstutzen und-buchsen von d16 bis d110 mm
- Aufnahmevorrichtung für Bodenständer und Tischklemmstück
- Überwachung und Einstellung der Heizelementtemperatur
- Hohe Temperaturgenauigkeit über die gesamte Nutzfläche
- Hochwertige anithaft - PTFE-Beschichtung mit langer Lebensdauer
- Heizbuchsen und -Stutzen
- Ehältlich als Komplettset im praktischen Stahlblechkoffer
- Tischklemmstück
- Bodenständer für MSE 63
- Inbusschrauben und Schlüssel
- T = thermostatische Temperaturregelung /E = elektronische Temperaturregelung

d-d (mm)	Typ	Leistung	Code	CHF	Gewicht (kg)
16 - 63	MSE 63 E	230 V/800 W	**790 105 086**	**1'211.00**	8.700

PF 3 25 117

Heizstutzen und -buchsen

- Hochwertige anithaft - PTFE-Beschichtung mit langer Lebensdauer
- Typ B entsprechend DVS 2208-1 (mechanische Rohrbearbeitung)
- Geliefert wird jeweils 1 Paar (auch für SG 110, SG 125 verwendbar, nicht für SG 160)

d (mm)	Code	CHF	Gewicht (kg)
16	**799 300 155**	**73.00**	0.085
20	**799 300 156**	**77.00**	0.090
25	**799 300 157**	**82.00**	0.154
32	**799 300 158**	**90.00**	0.211
40	**799 300 159**	**100.00**	0.309
50	**799 300 160**	**130.00**	0.434
63	**799 300 161**	**169.00**	0.594
75	**799 300 162**	**202.00**	0.981
90	**799 300 163**	**288.00**	1.452
110	**799 300 164**	**369.00**	2.008

PF 3 25 117

Heizstutzen und -buchsen für SG 160

- Geliefert wird jeweils 1 Paar
- Alu, PTFE beschichtet

d (mm)	Code	CHF	Gewicht (kg)
16	**790 101 086**	**74.00**	0.390
20	**790 101 087**	**93.00**	0.110
25	**790 101 088**	**93.00**	0.110
32	**790 101 089**	**93.00**	0.110
40	**790 101 090**	**101.00**	0.330
50	**790 101 091**	**135.00**	0.170
63	**790 101 092**	**191.00**	0.310
75	**790 101 093**	**204.00**	1.164
90	**790 101 094**	**291.00**	1.688
110	**790 101 095**	**372.00**	2.071

PF 2 51 305

Handrohrschäl- und Anfaswerkzeuge

d (mm)	Code	CHF	Gewicht (kg)
20	**799 300 260**	**129.00**	0.087
25	**799 300 270**	**132.00**	0.080
32	**799 300 280**	**135.00**	0.099
40	**799 300 290**	**176.00**	0.240
50	**799 300 300**	**199.00**	0.244
63	**799 300 310**	**225.00**	0.507
75	**799 300 320**	**260.00**	0.680
90	**799 300 330**	**292.00**	1.006
110	**799 300 340**	**312.00**	1.355

Sortiment

Ersatzteile

Ersatzteile Armaturen		Seite
	Ersatzteile Kugelhähne	982
	Ersatzteile Kegelrückschlagventile	1008
	Ersatzteile Be- und Entlüfter	1013
	Ersatzteile Absperrklappen	1018
	Ersatzteile Membranventile neue Generation	1023
	Ersatzteile Schrägsitzventile	1036
	Ersatzteile Rückschlagklappen	1039
	Ersatzteile Schmutzfänger Typ 305	1041
	Ersatzteile Membranventil Membrane Typ 314 / 317 / 319	1047
	Ersatzteile Prozessventile	1051

Ersatzteile Kugelhähne

Ersatzteile Kugelhahn Typ 546

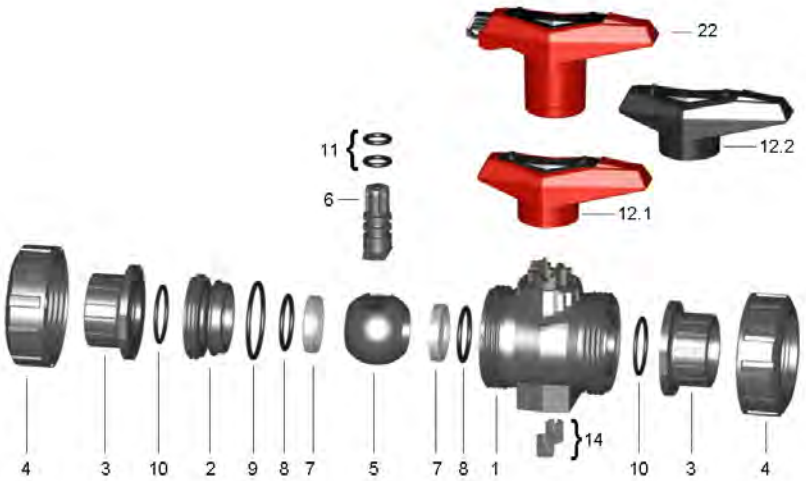

Ersatzteile Kugelhahn Typ 546
Zentralteil

Ausführung:

- Alle Anschlussteile und Überwurfmuttern sind im Hauptsortiment aufgeführt
- Kugeldichtung Standard in PTFE
- Zentralteil bestehend aus: Gehäuse (1), Einschraubteil (2), Kugel (5), Zapfen (6), Kugel-, Hinterlage-, Gehäuse-, Anschluss- und Zapfendichtung (7-11), Standardhebel (12) und Gewindebuchsen rostfrei (14)

d (mm)	Zoll (inch)	DN (mm)	PVC-U EPDM Code	CHF	PF	PVC-U FKM Code	CHF	PF
16	⅜	10	**161 486 151**	**70.00**	2 31 546	**161 486 163**	**83.00**	2 31 546
20	½	15	**161 486 151**	**70.00**	2 31 546	**161 486 163**	**83.00**	2 31 546
25	¾	20	**161 486 152**	**77.00**	2 31 546	**161 486 164**	**107.00**	2 31 546
32	1	25	**161 486 153**	**95.00**	2 31 546	**161 486 165**	**126.00**	2 31 546
40	1 ¼	32	**161 486 154**	**122.00**	2 31 546	**161 486 166**	**153.00**	2 31 546
50	1 ½	40	**161 486 155**	**158.00**	2 31 546	**161 486 167**	**194.00**	2 31 546
63	2	50	**161 486 156**	**194.00**	2 31 546	**161 486 168**	**271.00**	2 31 546
75	2 ½	65	**161 486 157**	**461.00**	2 31 546	**161 486 169**	**598.00**	2 31 546
90	3	80	**161 486 158**	**574.00**	2 31 546	**161 486 170**	**746.00**	2 31 546
110	4	100	**161 486 159**	**690.00**	2 31 546	**161 486 171**	**897.00**	2 31 546

d (mm)	Zoll (inch)	DN (mm)	PVC-C EPDM Code	CHF	PF	PVC-C FKM Code	CHF	PF
16	⅜	10	**163 481 251**	**93.00**	2 32 541	**163 481 263**	**105.00**	2 32 541
20	½	15	**163 481 251**	**93.00**	2 32 541	**163 481 263**	**105.00**	2 32 541
25	¾	20	**163 481 252**	**110.00**	2 32 541	**163 481 264**	**130.00**	2 32 541
32	1	25	**163 481 253**	**137.00**	2 32 541	**163 481 265**	**169.00**	2 32 541
40	1 ¼	32	**163 481 254**	**148.00**	2 32 541	**163 481 266**	**187.00**	2 32 541
50	1 ½	40	**163 481 255**	**159.00**	2 32 541	**163 481 267**	**208.00**	2 32 541
63	2	50	**163 481 256**	**179.00**	2 32 541	**163 481 268**	**266.00**	2 32 541
75	2 ½	65	**163 481 257**	**615.00**	2 32 541	**163 481 269**	**799.00**	2 32 541
90	3	80	**163 481 258**	**765.00**	2 32 541	**163 481 270**	**995.00**	2 32 541
110	4	100	**163 481 259**	**921.00**	2 32 541	**163 481 271**	**1'197.00**	2 32 541

Fortsetzung nächste Seite

d (mm)	Zoll (inch)	DN (mm)	ABS EPDM Code	CHF	PF	PP-H EPDM Code	CHF	PF
16	⅜	10	**169 480 751**	**72.00**	2 33 542	**167 482 876**	**69.00**	2 34 539
20	½	15	**169 480 751**	**72.00**	2 33 542	**167 482 876**	**69.00**	2 34 539
25	¾	20	**169 480 752**	**82.00**	2 33 542	**167 482 877**	**75.00**	2 34 539
32	1	25	**169 480 753**	**102.00**	2 33 542	**167 482 878**	**95.00**	2 34 539
40	1 ¼	32	**169 480 754**	**130.00**	2 33 542	**167 482 879**	**118.00**	2 34 539
50	1 ½	40	**169 480 755**	**167.00**	2 33 542	**167 482 880**	**155.00**	2 34 539
63	2	50	**169 480 756**	**206.00**	2 33 542	**167 482 881**	**186.00**	2 34 539
75	2 ½	65	**169 480 757**	**492.00**	2 33 542	**167 482 882**	**446.00**	2 34 539
90	3	80	**169 480 758**	**612.00**	2 33 542	**167 482 883**	**554.00**	2 34 539
110	4	100	**169 480 759**	**736.00**	2 33 542	**167 482 884**	**667.00**	2 34 539

d (mm)	Zoll (inch)	DN (mm)	PP-H FKM Code	CHF	PF	PVDF FKM Code	CHF	PF
16	⅜	10	**167 482 888**	**81.00**	2 34 539	**175 482 963**	**219.00**	2 35 540
20	½	15	**167 482 888**	**81.00**	2 34 539	**175 482 963**	**219.00**	2 35 540
25	¾	20	**167 482 889**	**104.00**	2 34 539	**175 482 964**	**231.00**	2 35 540
32	1	25	**167 482 890**	**122.00**	2 34 539	**175 482 965**	**270.00**	2 35 540
40	1 ¼	32	**167 482 891**	**150.00**	2 34 539	**175 482 966**	**333.00**	2 35 540
50	1 ½	40	**167 482 892**	**198.00**	2 34 539	**175 482 967**	**441.00**	2 35 540
63	2	50	**167 482 893**	**265.00**	2 34 539	**175 482 968**	**582.00**	2 35 540
75	2 ½	65	**167 482 894**	**579.00**	2 34 539	**175 482 969**	**1'527.00**	2 35 540
90	3	80	**167 482 895**	**721.00**	2 34 539	**175 482 970**	**1'901.00**	2 35 540
110	4	100	**167 482 896**	**867.00**	2 34 539	**175 482 971**	**2'287.00**	2 35 540

DN10/15 - 50

DN10/15 - 50

Ersatzteile Kugelhahn Typ 546
Hebel

d (mm)	Zoll (inch)	DN (mm)	Standard Hebel rot Code	CHF	PF	Standard Hebel schwarz Code	CHF	PF
16	⅜	10	**167 484 088**	**9.90**	2 31 798	**167 484 076**	**11.30**	2 31 798
20	½	15	**167 484 088**	**9.90**	2 31 798	**167 484 076**	**11.30**	2 31 798
25	¾	20	**167 484 089**	**10.10**	2 31 798	**167 484 077**	**11.70**	2 31 798
32	1	25	**167 484 090**	**12.10**	2 31 798	**167 484 078**	**14.20**	2 31 798
40	1 ¼	32	**167 484 091**	**13.60**	2 31 798	**167 484 079**	**15.70**	2 31 798
50	1 ½	40	**167 484 092**	**16.30**	2 31 798	**167 484 080**	**20.00**	2 31 798
63	2	50	**167 484 093**	**20.00**	2 31 798	**167 484 081**	**23.10**	2 31 798
75	2 ½	65	**167 484 094**	**53.00**	2 31 798	**167 484 082**	**53.00**	2 31 798
90	3	80	**167 484 095**	**53.00**	2 31 798	**167 484 083**	**53.00**	2 31 798
110	4	100	**167 484 096**	**77.00**	2 31 798	**167 484 084**	**77.00**	2 31 798

d (mm)	Zoll (inch)	Multifunktions Hebel Code	CHF	PF
16	⅜	**167 484 100**	**45.70**	2 31 798
20	½	**167 484 100**	**45.70**	2 31 798
25	¾	**167 484 101**	**49.90**	2 31 798
32	1	**167 484 102**	**57.00**	2 31 798
40	1 ¼	**167 484 103**	**65.00**	2 31 798
50	1 ½	**167 484 104**	**69.00**	2 31 798
63	2	**167 484 105**	**78.00**	2 31 798
75	2 ½	**161 486 689**	**97.00**	2 31 567
90	3	**161 486 690**	**118.00**	2 31 567
110	4	**161 486 691**	**142.00**	2 31 567

Ersatzteile Kugelhahn Typ 546
Anschlussdichtung

Ausführung:

- Nr. 10

d (mm)	Zoll (inch)	DN (mm)	EPDM Code	CHF	PF	FKM Code	CHF	PF
16	⅜	10	**748 410 059**	**1.90**	2 31 800	**749 410 059**	**5.20**	2 31 800
20	½	15	**748 410 059**	**1.90**	2 31 800	**749 410 059**	**5.20**	2 31 800
25	¾	20	**748 410 106**	**2.30**	2 31 800	**749 410 106**	**5.80**	2 31 800
32	1	25	**748 410 151**	**3.10**	2 31 800	**749 410 151**	**9.90**	2 31 800
40	1 ¼	32	**748 410 062**	**5.20**	2 31 800	**749 410 062**	**15.00**	2 31 800
50	1 ½	40	**748 410 003**	**5.80**	2 30 162	**749 410 003**	**19.40**	2 30 162
63	2	50	**748 410 231**	**5.40**	2 31 800	**749 410 231**	**19.50**	2 31 800
75	2 ½	65	**748 410 119**	**5.70**	2 31 161	**749 410 119**	**39.10**	2 31 161
90	3	80	**748 410 023**	**12.60**	2 31 800	**749 410 023**	**55.00**	2 31 800
110	4	100	**748 410 254**	**15.10**	2 31 800	**749 410 254**	**94.00**	2 31 800

PF 2 31 800

Dichtungs Set

Ausführung:

- Dichtungs Set bestehend aus: Hinterlage-, Gehäuse-, Anschluss- und Zapfendichtung (8-11)

d (mm)	Zoll (inch)	DN (mm)	DN (mm)	EPDM Code	CHF	FKM Code	CHF
16 - 20	½	15	10 - 15	**161 486 400**	**23.60**	**161 486 410**	**25.00**
25	¾	20	20	**161 486 401**	**26.50**	**161 486 411**	**35.10**
32	1	25	25	**161 486 402**	**31.40**	**161 486 412**	**44.60**
40	1 ¼	32	32	**161 486 403**	**37.80**	**161 486 413**	**61.00**
50	1 ½	40	40	**161 486 404**	**44.50**	**161 486 414**	**67.00**
63	2	50	50	**161 486 405**	**53.00**	**161 486 415**	**95.00**
75	2 ½	65	65	**161 486 406**	**124.00**	**161 486 416**	**239.00**
90	3	80	80	**161 486 407**	**153.00**	**161 486 417**	**322.00**
110	4	100	100	**161 486 408**	**183.00**	**161 486 418**	**413.00**

Ersatzteile Kugelhahn Typ 546
Kugel Set

Ausführung:

- Kugeldichtung Standard in PTFE
- Kugel Set bestehend aus: Kugel (5), Zapfen (6), Kugel-, Hinterlage-, Gehäuse- und Zapfendichtung (7-9,11)

d (mm)	Zoll (inch)	DN (mm)	PVC-U EPDM Code	CHF	PF	PVC-U FKM Code	CHF	PF
16	⅜	10	**161 486 375**	**41.20**	2 31 546	**161 486 385**	**48.00**	2 31 546
20	½	15	**161 486 375**	**41.20**	2 31 546	**161 486 385**	**48.00**	2 31 546
25	¾	20	**161 486 376**	**42.60**	2 31 546	**161 486 386**	**59.00**	2 31 546
32	1	25	**161 486 377**	**53.00**	2 31 546	**161 486 387**	**66.00**	2 31 546
40	1 ¼	32	**161 486 378**	**59.00**	2 31 546	**161 486 388**	**78.00**	2 31 546
50	1 ½	40	**161 486 379**	**72.00**	2 31 546	**161 486 389**	**95.00**	2 31 546
63	2	50	**161 486 380**	**100.00**	2 31 546	**161 486 390**	**140.00**	2 31 546
75	2 ½	65	**161 486 381**	**231.00**	2 31 546	**161 486 391**	**301.00**	2 31 546
90	3	80	**161 486 382**	**289.00**	2 31 546	**161 486 392**	**375.00**	2 31 546
110	4	100	**161 486 383**	**347.00**	2 31 546	**161 486 393**	**450.00**	2 31 546

Fortsetzung nächste Seite

d (mm)	Zoll (inch)	DN (mm)	PVC-C EPDM Code	CHF	PF	PVC-C FKM Code	CHF	PF
16	⅜	10	**163 481 375**	**55.00**	2 32 541	**163 481 385**	**66.00**	2 32 541
20	½	15	**163 481 375**	**55.00**	2 32 541	**163 481 385**	**66.00**	2 32 541
25	¾	20	**163 481 376**	**57.00**	2 32 541	**163 481 386**	**78.00**	2 32 541
32	1	25	**163 481 377**	**71.00**	2 32 541	**163 481 387**	**87.00**	2 32 541
40	1 ¼	32	**163 481 378**	**78.00**	2 32 541	**163 481 388**	**104.00**	2 32 541
50	1 ½	40	**163 481 379**	**96.00**	2 32 541	**163 481 389**	**127.00**	2 32 541
63	2	50	**163 481 380**	**133.00**	2 32 541	**163 481 390**	**187.00**	2 32 541
75	2 ½	65	**163 481 381**	**298.00**	2 32 541	**163 481 391**	**386.00**	2 32 541
90	3	80	**163 481 382**	**372.00**	2 32 541	**163 481 392**	**483.00**	2 32 541
110	4	100	**163 481 383**	**446.00**	2 32 541	**163 481 393**	**579.00**	2 32 541

d (mm)	Zoll (inch)	DN (mm)	ABS EPDM Code	CHF	PF	PP-H EPDM Code	CHF	PF
16	⅜	10	**169 480 900**	**42.20**	2 33 542	**167 484 125**	**40.10**	2 34 539
20	½	15	**169 480 900**	**42.20**	2 33 542	**167 484 125**	**40.10**	2 34 539
25	¾	20	**169 480 901**	**45.20**	2 33 542	**167 484 126**	**41.70**	2 34 539
32	1	25	**169 480 902**	**56.00**	2 33 542	**167 484 127**	**53.00**	2 34 539
40	1 ¼	32	**169 480 903**	**63.00**	2 33 542	**167 484 128**	**57.00**	2 34 539
50	1 ½	40	**169 480 904**	**77.00**	2 33 542	**167 484 129**	**71.00**	2 34 539
63	2	50	**169 480 905**	**106.00**	2 33 542	**167 484 130**	**97.00**	2 34 539
75	2 ½	65	**169 480 906**	**317.00**	2 33 542	**167 484 131**	**231.00**	2 34 539
90	3	80	**169 480 907**	**395.00**	2 33 542	**167 484 132**	**289.00**	2 34 539
110	4	100	**169 480 908**	**474.00**	2 33 542	**167 484 133**	**347.00**	2 34 539

d (mm)	Zoll (inch)	DN (mm)	PP-H FKM Code	CHF	PF	PVDF FKM Code	CHF	PF
16	⅜	10	**167 484 135**	**46.90**	2 34 539	**175 483 275**	**132.00**	2 35 540
20	½	15	**167 484 135**	**46.90**	2 34 539	**175 483 275**	**132.00**	2 35 540
25	¾	20	**167 484 136**	**57.00**	2 34 539	**175 483 276**	**153.00**	2 35 540
32	1	25	**167 484 137**	**63.00**	2 34 539	**175 483 277**	**183.00**	2 35 540
40	1 ¼	32	**167 484 138**	**76.00**	2 34 539	**175 483 278**	**222.00**	2 35 540
50	1 ½	40	**167 484 139**	**97.00**	2 34 539	**175 483 279**	**289.00**	2 35 540
63	2	50	**167 484 140**	**137.00**	2 34 539	**175 483 280**	**426.00**	2 35 540
75	2 ½	65	**167 484 141**	**301.00**	2 34 539	**175 483 281**	**851.00**	2 35 540
90	3	80	**167 484 142**	**375.00**	2 34 539	**175 483 282**	**1'063.00**	2 35 540
110	4	100	**167 484 143**	**450.00**	2 34 539	**175 483 283**	**1'276.00**	2 35 540

Ersatzteile Kugelhahn Typ 543 vertikal

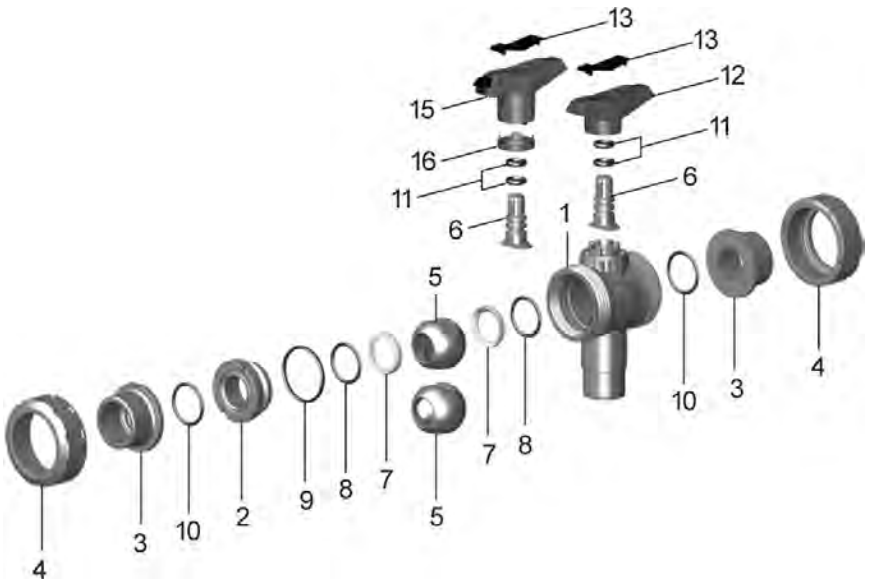

Ersatzteile Kugelhahn Typ 543 vertikal
Zentralteil L-Bohrung

Ausführung:

- Alle Anschlussteile und Überwurfmuttern sind im Hauptsortiment aufgeführt
- Kugeldichtung Standard in PTFE
- Zentralteil bestehend aus: Gehäuse (1), Einschraubteil (2), Kugel (5), Zapfen (6), Kugel-, Hinterlage-, Gehäuse-, Anschluss- und Zapfendichtung (7-11) und Standardhebel (12)

d (mm)	Zoll (inch)	DN (mm)	PVC-U EPDM Code	CHF	PF	PVC-U FKM Code	CHF	PF
16	⅜	10	**161 488 041**	**125.00**	2 31 001	**161 488 051**	**137.00**	2 31 001
20	⅜	15	**161 488 042**	**125.00**	2 31 001	**161 488 052**	**137.00**	2 31 001
25	¾	20	**161 488 043**	**144.00**	2 31 001	**161 488 053**	**136.00**	2 31 001
32	1	25	**161 488 044**	**177.00**	2 31 001	**161 488 054**	**201.00**	2 31 001
40	1 ¼	32	**161 488 045**	**192.00**	2 31 001	**161 488 055**	**217.00**	2 31 001
50	1 ½	40	**161 488 046**	**207.00**	2 31 001	**161 488 056**	**259.00**	2 31 001
63	2	50	**161 488 047**	**222.00**	2 31 001	**161 488 057**	**301.00**	2 31 001

d (mm)	ABS EPDM Code	CHF	PF
16	**169 481 221**	**118.00**	2 33 728
20	**169 481 222**	**118.00**	2 33 728
25	**169 481 223**	**137.00**	2 33 728
32	**169 481 224**	**167.00**	2 33 728
40	**169 481 225**	**182.00**	2 33 728
50	**169 481 226**	**197.00**	2 33 728
63	**169 481 227**	**211.00**	2 33 728

Ersatzteile Kugelhahn Typ 543 vertikal
Zentralteil 3-Bein-Kugel

Ausführung:

- Kugeldichtung Standard in PTFE
- Zentralteil bestehend aus: Gehäuse (1), Einschraubteil (2), Kugel (5), Zapfen (6), Kugel-, Hinterlage-, Gehäuse-, Anschluss- und Zapfendichtung (7-11) und Standardhebel (12)

d (mm)	Zoll (inch)	DN (mm)	PVC-U EPDM Code	CHF	PF	PVC-U FKM Code	CHF	PF
16	⅜	10	**161 488 061**	**125.00**	2 31 001	**161 488 071**	**137.00**	2 31 001
20	½	15	**161 488 062**	**125.00**	2 31 001	**161 488 072**	**137.00**	2 31 001
25	¾	20	**161 488 063**	**144.00**	2 31 001	**161 488 073**	**136.00**	2 31 001
32	1	25	**161 488 064**	**177.00**	2 31 001	**161 488 074**	**201.00**	2 31 001
40	1 ¼	32	**161 488 065**	**192.00**	2 31 001	**161 488 075**	**217.00**	2 31 001
50	1 ½	40	**161 488 066**	**207.00**	2 31 001	**161 488 076**	**259.00**	2 31 001
63	2	50	**161 488 067**	**222.00**	2 31 001	**161 488 077**	**301.00**	2 31 001

d (mm)	ABS EPDM Code	CHF	PF
16	**169 481 231**	**118.00**	2 33 728
20	**169 481 232**	**118.00**	2 33 728
25	**169 481 233**	**137.00**	2 33 728
32	**169 481 234**	**167.00**	2 33 728
40	**169 481 235**	**182.00**	2 33 728
50	**169 481 236**	**197.00**	2 33 728
63	**169 481 237**	**211.00**	2 33 728

PF 2 31 001

Ersatzteile Kugelhahn Typ 543 vertikal
Hebel

d (mm)	Zoll (inch)	DN (mm)	Standard Hebel L-Bohrung rot Code	CHF	Standard Hebel 3-Bein-Bohrung rot Code	CHF	Multifunktions-Hebel L-Bohrung rot Code	CHF
16	⅜	10	**167 484 688**	**15.30**	**167 484 788**	**15.30**	**167 484 642**	**51.00**
20	½	15	**167 484 688**	**15.30**	**167 484 788**	**15.30**	**167 484 642**	**51.00**
25	¾	20	**167 484 689**	**15.50**	**167 484 789**	**15.50**	**167 484 643**	**56.00**
32	1	25	**167 484 690**	**17.60**	**167 484 790**	**17.60**	**167 484 644**	**63.00**
40	1 ¼	32	**167 484 691**	**19.10**	**167 484 791**	**19.10**	**167 484 645**	**69.00**
50	1 ½	40	**167 484 692**	**21.70**	**167 484 792**	**21.70**	**167 484 646**	**75.00**
63	2	50	**167 484 693**	**25.40**	**167 484 793**	**25.40**	**167 484 647**	**83.00**

d (mm)	Multifunktions-Hebel 3-Bein-Bohrung rot Code	CHF
16	**167 484 742**	**51.00**
20	**167 484 742**	**51.00**
25	**167 484 743**	**56.00**
32	**167 484 744**	**63.00**
40	**167 484 745**	**69.00**
50	**167 484 746**	**75.00**
63	**167 484 747**	**83.00**

Ersatzteile Kugelhahn Typ 543 vertikal
Anschlussdichtung

Ausführung:

- Nr. 10

d (mm)	Zoll (inch)	DN (mm)	EPDM Code	CHF	PF	FKM Code	CHF	PF
16	⅜	10	**748 410 059**	**1.90**	2 31 800	**749 410 059**	**5.20**	2 31 800
20	½	15	**748 410 059**	**1.90**	2 31 800	**749 410 059**	**5.20**	2 31 800
25	¾	20	**748 410 106**	**2.30**	2 31 800	**749 410 106**	**5.80**	2 31 800
32	1	25	**748 410 151**	**3.10**	2 31 800	**749 410 151**	**9.90**	2 31 800
40	1 ¼	32	**748 410 062**	**5.20**	2 31 800	**749 410 062**	**15.00**	2 31 800
50	1 ½	40	**748 410 003**	**5.80**	2 30 162	**749 410 003**	**19.40**	2 30 162
63	2	50	**748 410 231**	**5.40**	2 31 800	**749 410 231**	**19.50**	2 31 800

PF 2 31 800

Dichtungs Set

Ausführung:

- Dichtungs Set bestehend aus: Hinterlage-, Gehäuse-, Anschluss- und Zapfendichtung (8-11)

d (mm)	Zoll (inch)	DN (mm)	DN (mm)	EPDM Code	CHF	FKM Code	CHF
16 - 20	½	15	10 - 15	**161 486 400**	**23.60**	**161 486 410**	**25.00**
25	¾	20	20	**161 486 401**	**26.50**	**161 486 411**	**35.10**
32	1	25	25	**161 486 402**	**31.40**	**161 486 412**	**44.60**
40	1 ¼	32	32	**161 486 403**	**37.80**	**161 486 413**	**61.00**
50	1 ½	40	40	**161 486 404**	**44.50**	**161 486 414**	**67.00**
63	2	50	50	**161 486 405**	**53.00**	**161 486 415**	**95.00**

PF 3 39 980

Montagesatz

Ausführung:

- Zwischenelement für Kugelhahn Typ 543 vertikal und elektrische oder pneumatische Stellantriebe EA21; PA11/21
- Inklusive Schrauben

d (mm)	Zoll (inch)	DN (mm)	Code	CHF
16 - 20	⅜ - ½	10 - 15	**167 484 945**	**105.00**
25 - 32	¾ - 1	20 - 25	**167 484 946**	**116.00**
40 - 50	1 ¼ - 1 ½	32 - 40	**167 484 947**	**128.00**
63	2	50	**167 484 948**	**140.00**

Ersatzteile Kugelhahn Typ 543 horizontal

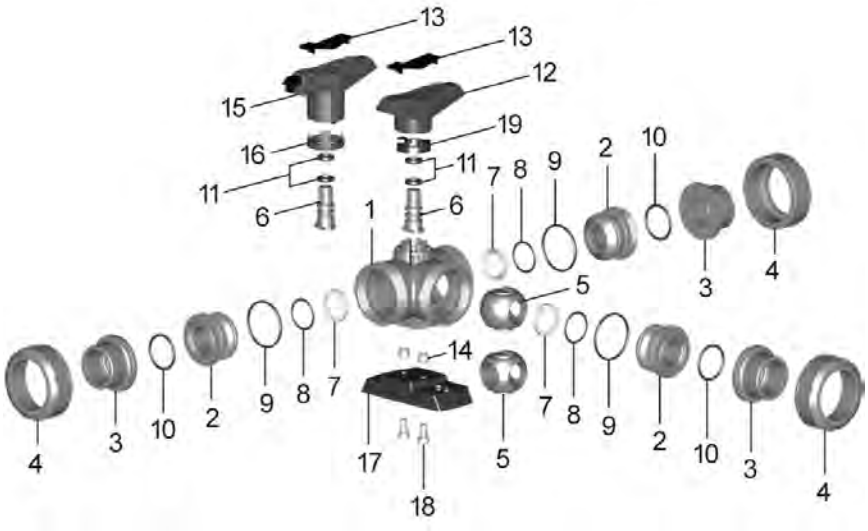

Ersatzteile Kugelhahn Typ 543 horizontal
Zentralteil L-Bohrung

Ausführung:

- Kugeldichtung Standard in PTFE
- Zentralteil bestehend aus: Gehäuse (1), Einschraubteil (2), Kugel (5), Zapfen (6), Kugel-, Hinterlage-, Gehäuse-, Anschluss- und Zapfendichtung (7-11), Standardhebel (12) und Gewindebuchsen rostfrei (14)
- Alle Anschlussteile und Überwurfmuttern sind im Hauptsortiment aufgeführt

d (mm)	Zoll (inch)	DN (mm)	PVC-U EPDM Code	CHF	PF	PVC-U FKM Code	CHF	PF
16	⅜	10	**161 488 002**	**125.00**	2 31 001	**161 488 012**	**137.00**	2 31 001
20	½	15	**161 488 002**	**125.00**	2 31 001	**161 488 012**	**137.00**	2 31 001
25	¾	20	**161 488 003**	**144.00**	2 31 001	**161 488 013**	**136.00**	2 31 001
32	1	25	**161 488 004**	**177.00**	2 31 001	**161 488 014**	**201.00**	2 31 001
40	1 ¼	32	**161 488 005**	**192.00**	2 31 001	**161 488 015**	**217.00**	2 31 001
50	1 ½	40	**161 488 006**	**207.00**	2 31 001	**161 488 016**	**259.00**	2 31 001
63	2	50	**161 488 007**	**222.00**	2 31 001	**161 488 017**	**301.00**	2 31 001

d (mm)	PVC-C EPDM Code	CHF	PF	PVC-C FKM Code	CHF	PF
16	**163 481 902**	**176.00**	2 32 002	**163 481 912**	**195.00**	2 32 002
20	**163 481 902**	**176.00**	2 32 002	**163 481 912**	**195.00**	2 32 002
25	**163 481 903**	**206.00**	2 32 002	**163 481 913**	**229.00**	2 32 002
32	**163 481 904**	**251.00**	2 32 002	**163 481 914**	**283.00**	2 32 002
40	**163 481 905**	**272.00**	2 32 002	**163 481 915**	**311.00**	2 32 002
50	**163 481 906**	**293.00**	2 32 002	**163 481 916**	**367.00**	2 32 002
63	**163 481 907**	**316.00**	2 32 002	**163 481 917**	**426.00**	2 32 002

d (mm)	ABS EPDM Code	CHF	PF	PP-H EPDM Code	CHF	PF
16	**169 481 202**	**118.00**	2 33 728	**167 484 802**	**125.00**	2 34 729
20	**169 481 202**	**118.00**	2 33 728	**167 484 802**	**125.00**	2 34 729
25	**169 481 203**	**137.00**	2 33 728	**167 484 803**	**141.00**	2 34 729
32	**169 481 204**	**167.00**	2 33 728	**167 484 804**	**180.00**	2 34 729
40	**169 481 205**	**182.00**	2 33 728	**167 484 805**	**193.00**	2 34 729
50	**169 481 206**	**197.00**	2 33 728	**167 484 806**	**212.00**	2 34 729
63	**169 481 207**	**211.00**	2 33 728	**167 484 807**	**240.00**	2 34 729

Fortsetzung nächste Seite

d (mm)	PP-H FKM Code	CHF	PF	PVDF FKM Code	CHF	PF
16	**167 484 812**	**159.00**	2 34 729	**175 483 602**	**307.00**	2 35 735
20	**167 484 812**	**159.00**	2 34 729	**175 483 602**	**307.00**	2 35 735
25	**167 484 813**	**181.00**	2 34 729	**175 483 603**	**355.00**	2 35 735
32	**167 484 814**	**231.00**	2 34 729	**175 483 604**	**488.00**	2 35 735
40	**167 484 815**	**245.00**	2 34 729	**175 483 605**	**578.00**	2 35 735
50	**167 484 816**	**281.00**	2 34 729	**175 483 606**	**719.00**	2 35 735
63	**167 484 817**	**345.00**	2 34 729	**175 483 607**	**868.00**	2 35 735

Ersatzteile Kugelhahn Typ 543 horizontal
Zentralteil T-Bohrung

Ausführung:

- Kugeldichtung Standard in PTFE
- Zentralteil bestehend aus: Gehäuse (1), Einschraubteil (2), Kugel (5), Zapfen (6), Kugel-, Hinterlage-, Gehäuse-, Anschluss- und Zapfendichtung (7-11), Standardhebel (12) und Gewindebuchsen rostfrei (14)

d (mm)	Zoll (inch)	DN (mm)	PVC-U EPDM Code	CHF	PF	PVC-U FKM Code	CHF	PF
16	⅜	10	**161 488 022**	**125.00**	2 31 001	**161 488 032**	**137.00**	2 31 001
20	½	15	**161 488 022**	**125.00**	2 31 001	**161 488 032**	**137.00**	2 31 001
25	¾	20	**161 488 023**	**144.00**	2 31 001	**161 488 033**	**157.00**	2 31 001
32	1	25	**161 488 024**	**177.00**	2 31 001	**161 488 034**	**201.00**	2 31 001
40	1 ¼	32	**161 488 025**	**192.00**	2 31 001	**161 488 035**	**217.00**	2 31 001
50	1 ½	40	**161 488 026**	**207.00**	2 31 001	**161 488 036**	**259.00**	2 31 001
63	2	50	**161 488 027**	**222.00**	2 31 001	**161 488 037**	**301.00**	2 31 001

d (mm)	PVC-C EPDM Code	CHF	PF	PVC-C FKM Code	CHF	PF
16	**163 481 922**	**176.00**	2 32 002	**163 481 932**	**195.00**	2 32 002
20	**163 481 922**	**176.00**	2 32 002	**163 481 932**	**195.00**	2 32 002
25	**163 481 923**	**206.00**	2 32 002	**163 481 933**	**229.00**	2 32 002
32	**163 481 924**	**251.00**	2 32 002	**163 481 934**	**283.00**	2 32 002
40	**163 481 925**	**272.00**	2 32 002	**163 481 935**	**311.00**	2 32 002
50	**163 481 926**	**293.00**	2 32 002	**163 481 936**	**367.00**	2 32 002
63	**163 481 927**	**316.00**	2 32 002	**163 481 937**	**426.00**	2 32 002

d (mm)	ABS EPDM Code	CHF	PF	PP-H EPDM Code	CHF	PF
16	**169 481 212**	**118.00**	2 33 728	**167 484 822**	**125.00**	2 34 729
20	**169 481 212**	**118.00**	2 33 728	**167 484 822**	**125.00**	2 34 729
25	**169 481 213**	**137.00**	2 33 728	**167 484 823**	**141.00**	2 34 729
32	**169 481 214**	**167.00**	2 33 728	**167 484 824**	**180.00**	2 34 729
40	**169 481 215**	**182.00**	2 33 728	**167 484 825**	**193.00**	2 34 729
50	**169 481 216**	**197.00**	2 33 728	**167 484 826**	**212.00**	2 34 729
63	**169 481 217**	**211.00**	2 33 728	**167 484 827**	**240.00**	2 34 729

d (mm)	PP-H FKM Code	CHF	PF	PVDF FKM Code	CHF	PF
16	**167 484 832**	**159.00**	2 34 729	**175 483 612**	**307.00**	2 35 735
20	**167 484 832**	**159.00**	2 34 729	**175 483 612**	**307.00**	2 35 735
25	**167 484 833**	**181.00**	2 34 729	**175 483 613**	**355.00**	2 35 735
32	**167 484 834**	**231.00**	2 34 729	**175 483 614**	**488.00**	2 35 735
40	**167 484 835**	**245.00**	2 34 729	**175 483 615**	**578.00**	2 35 735
50	**167 484 836**	**281.00**	2 34 729	**175 483 616**	**719.00**	2 35 735
63	**167 484 837**	**345.00**	2 34 729	**175 483 617**	**868.00**	2 35 735

PF 2 31 001

Ersatzteile Kugelhahn Typ 543 horizontal
Hebel

d (mm)	Zoll (inch)	DN (mm)	Standard Hebel L-Bohrung rot Code	CHF	Standard Hebel L-Bohrung schwarz Code	CHF	Standard Hebel T-Bohrung rot Code	CHF
16	⅜	10	**167 484 488**	**16.80**	**167 484 376**	**16.80**	**167 484 588**	**16.80**
20	½	15	**167 484 488**	**16.80**	**167 484 376**	**16.80**	**167 484 588**	**16.80**
25	¾	20	**167 484 489**	**15.50**	**167 484 377**	**17.20**	**167 484 589**	**15.50**
32	1	25	**167 484 490**	**17.60**	**167 484 378**	**19.70**	**167 484 590**	**17.60**
40	1 ¼	32	**167 484 491**	**19.10**	**167 484 379**	**21.10**	**167 484 591**	**19.10**
50	1 ½	40	**167 484 492**	**21.70**	**167 484 380**	**25.40**	**167 484 592**	**21.70**
63	2	50	**167 484 493**	**25.40**	**167 484 381**	**28.50**	**167 484 593**	**25.40**

d (mm)	Standard Hebel T-Bohrung schwarz Code	CHF	Multifunktions-Hebel L-Bohrung rot Code	CHF	Multifunktions-Hebel T-Bohrung rot Code	CHF
16	**167 484 576**	**16.80**	**167 484 442**	**51.00**	**167 484 542**	**51.00**
20	**167 484 576**	**16.80**	**167 484 442**	**51.00**	**167 484 542**	**51.00**
25	**167 484 577**	**17.20**	**167 484 443**	**56.00**	**167 484 543**	**56.00**
32	**167 484 578**	**19.70**	**167 484 444**	**63.00**	**167 484 544**	**63.00**
40	**167 484 579**	**21.10**	**167 484 445**	**69.00**	**167 484 545**	**69.00**
50	**167 484 580**	**25.40**	**167 484 446**	**75.00**	**167 484 546**	**75.00**
63	**167 484 581**	**28.50**	**167 484 447**	**83.00**	**167 484 547**	**83.00**

Ersatzteile Kugelhahn Typ 543 horizontal
Anschlussdichtung

Ausführung:

- Nr. 10

d (mm)	Zoll (inch)	DN (mm)	EPDM Code	CHF	PF	FKM Code	CHF	PF
16	⅜	10	**748 410 059**	**1.90**	2 31 800	**749 410 059**	**5.20**	2 31 800
20	½	15	**748 410 059**	**1.90**	2 31 800	**749 410 059**	**5.20**	2 31 800
25	¾	20	**748 410 106**	**2.30**	2 31 800	**749 410 106**	**5.80**	2 31 800
32	1	25	**748 410 151**	**3.10**	2 31 800	**749 410 151**	**9.90**	2 31 800
40	1 ¼	32	**748 410 062**	**5.20**	2 31 800	**749 410 062**	**15.00**	2 31 800
50	1 ½	40	**748 410 003**	**5.80**	2 30 162	**749 410 003**	**19.40**	2 30 162
63	2	50	**748 410 231**	**5.40**	2 31 800	**749 410 231**	**19.50**	2 31 800

PF 2 31 800

Dichtungs Set

Ausführung:

- Dichtungs Set bestehend aus: Hinterlage-, Gehäuse-, Anschluss- und Zapfendichtung (8-11)

d (mm)	Zoll (inch)	DN (mm)	DN (mm)	EPDM Code	CHF	FKM Code	CHF
16 - 20	½	15	10 - 15	**161 486 400**	**23.60**	**161 486 410**	**25.00**
25	¾	20	20	**161 486 401**	**26.50**	**161 486 411**	**35.10**
32	1	25	25	**161 486 402**	**31.40**	**161 486 412**	**44.60**
40	1 ¼	32	32	**161 486 403**	**37.80**	**161 486 413**	**61.00**
50	1 ½	40	40	**161 486 404**	**44.50**	**161 486 414**	**67.00**
63	2	50	50	**161 486 405**	**53.00**	**161 486 415**	**95.00**

Ersatzteile Kugelhahn Typ 543 horizontal
Kugel Set L-Bohrung

Ausführung:

- Kugel Set bestehend aus: Hebel (12), Kugel (5), Zapfen (6), Kugel-, Hinterlage-, Gehäuse- und Zapfendichtung (7-9,11)
- Kugeldichtung Standard in PTFE

d (mm)	Zoll (inch)	DN (mm)	PVC-U EPDM Code	CHF	PF	PVC-U FKM Code	CHF	PF
16	⅜	10	**161 488 162**	**73.00**	2 31 001	**161 488 172**	**75.00**	2 31 001
20	½	15	**161 488 162**	**73.00**	2 31 001	**161 488 172**	**75.00**	2 31 001
25	¾	20	**161 488 163**	**85.00**	2 31 001	**161 488 173**	**85.00**	2 31 001
32	1	25	**161 488 164**	**88.00**	2 31 001	**161 488 174**	**90.00**	2 31 001
40	1 ¼	32	**161 488 165**	**92.00**	2 31 001	**161 488 175**	**97.00**	2 31 001
50	1 ½	40	**161 488 166**	**106.00**	2 31 001	**161 488 176**	**111.00**	2 31 001
63	2	50	**161 488 167**	**113.00**	2 31 001	**161 488 177**	**115.00**	2 31 001

d (mm)	PVC-C EPDM Code	CHF	PF	PVC-C FKM Code	CHF	PF
16	**163 481 982**	**106.00**	2 32 002	**163 481 992**	**106.00**	2 32 002
20	**163 481 982**	**106.00**	2 32 002	**163 481 992**	**106.00**	2 32 002
25	**163 481 983**	**121.00**	2 32 002	**163 481 993**	**121.00**	2 32 002
32	**163 481 984**	**124.00**	2 32 002	**163 481 994**	**127.00**	2 32 002
40	**163 481 985**	**129.00**	2 32 002	**163 481 995**	**137.00**	2 32 002
50	**163 481 986**	**149.00**	2 32 002	**163 481 996**	**158.00**	2 32 002
63	**163 481 987**	**160.00**	2 32 002	**163 481 997**	**162.00**	2 32 002

d (mm)	ABS EPDM Code	CHF	PF	PP-H EPDM Code	CHF	PF
16	**169 481 282**	**70.00**	2 33 728	**167 484 882**	**68.00**	2 34 729
20	**169 481 282**	**70.00**	2 33 728	**167 484 882**	**68.00**	2 34 729
25	**169 481 283**	**82.00**	2 33 728	**167 484 883**	**78.00**	2 34 729
32	**169 481 284**	**83.00**	2 33 728	**167 484 884**	**79.00**	2 34 729
40	**169 481 285**	**87.00**	2 33 728	**167 484 885**	**84.00**	2 34 729
50	**169 481 286**	**100.00**	2 33 728	**167 484 886**	**97.00**	2 34 729
63	**169 481 287**	**107.00**	2 33 728	**167 484 887**	**103.00**	2 34 729

d (mm)	PP-H FKM Code	CHF	PF	PVDF FKM Code	CHF	PF
16	**167 484 892**	**69.00**	2 34 729	**175 483 642**	**225.00**	2 35 735
20	**167 484 892**	**69.00**	2 34 729	**175 483 642**	**225.00**	2 35 735
25	**167 484 893**	**79.00**	2 34 729	**175 483 643**	**259.00**	2 35 735
32	**167 484 894**	**82.00**	2 34 729	**175 483 644**	**271.00**	2 35 735
40	**167 484 895**	**89.00**	2 34 729	**175 483 645**	**291.00**	2 35 735
50	**167 484 896**	**101.00**	2 34 729	**175 483 646**	**337.00**	2 35 735
63	**167 484 897**	**105.00**	2 34 729	**175 483 647**	**349.00**	2 35 735

PF 2 31 001

Ersatzteile Kugelhahn Typ 543 horizontal
Anschlag 90°

d (mm)	Zoll (inch)	DN (mm)	Code	CHF
16	⅜	10	**167 482 479**	**3.10**
20	½	15	**167 482 479**	**3.10**
25	¾	20	**167 482 480**	**3.50**
32	1	25	**167 482 480**	**3.50**
40	1 ¼	32	**167 482 481**	**4.00**
50	1 ½	40	**167 482 481**	**4.00**
63	2	50	**167 482 482**	**4.30**

PF 3 39 980

Ersatzteile Kugelhahn Typ 543 horizontal Montagebausatz

Ausführung:

- Zwischenelement für Kugelhahn Typ 543 horizontal und elektrische oder pneumatische Stellantriebe EA21; PA11/21
- Beinhaltet Schrauben und Stellungsanzeigen für Stellantriebe

d (mm)	Zoll (inch)	DN (mm)	Code	CHF
16 - 20	⅜ - ½	10 - 15	**167 484 941**	**105.00**
25 - 32	¾ - 1	20 - 25	**167 484 942**	**116.00**
40 - 50	1 ¼ - 1 ½	32 - 40	**167 484 943**	**128.00**
63	2	50	**167 484 944**	**140.00**

PF 2 31 798

Hebelverlängerung 546 und 543 PVC-U metrisch

Ausführung:

- Für Kugelhahn Typ 546 und 543
- Bestehend aus Adapterstücken für Hebelanschluss und Zapfenanschluss
- Rohrzwischenstück PVC-U in gewünschter Länge muss kundenseitig beschafft werden

DN-DN (mm)	d-d (mm)	Code	CHF	Gewicht (kg)	H (mm)	H1 (mm)	H2 (mm)	H3 (mm)	D (mm)
10 - 15	16 - 20	**161 486 435**	**48.60**	0.030	41	52	29	36	26
20 - 25	25 - 32	**161 486 436**	**50.00**	0.029	50	62	32	39	36
32 - 40	40 - 50	**161 486 437**	**61.00**	0.045	65	76	34	44	40
- - 50	- - 63	**161 486 438**	**65.00**	0.059	84	87	37	48	44

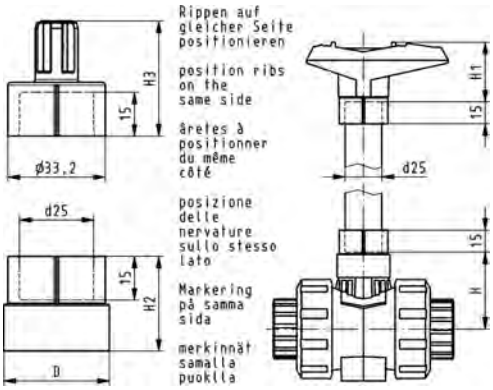

PF 2 31 798

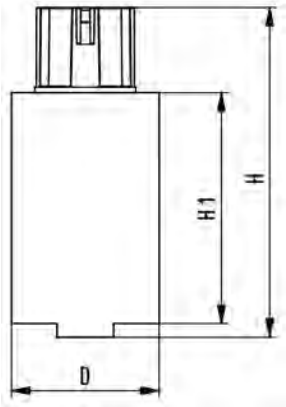

Hebelverlängerung für Kugelhahn Typ 546 PVC-U DN65 - DN100

Ausführung:

- Höhe variierbar
- Verwendung mehrerer Module aufeinander möglich

d-d (mm)	DN-DN (mm)	Code	CHF	Gewicht (kg)	H (mm)	D (mm)	H1 (mm)
75 - 90	65 - 80	**161 490 920**	**296.00**	0.323	143	58	100
- - 110	- - 100	**161 490 921**	**302.00**	0.413	143	64	100

PF 2 31 798

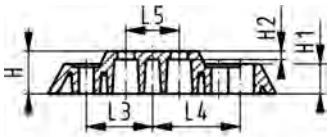

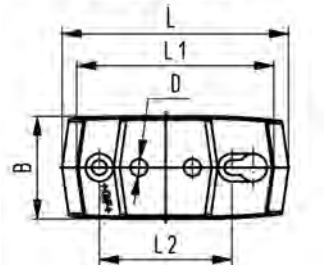

Befestigungsplatte 546 und 543 PP-GF (L02)

- Inklusive 2 Befestigungsschrauben

d-d (mm)	Zoll (inch)	DN-DN (mm)	Code	CHF	Gewicht (kg)
16 - 32	⅜ - 1	10 - 25	**167 484 110**	**10.80**	0.054
40 - 63	1 ¼ - 2	32 - 50	**167 484 111**	**14.00**	0.066

d-d (mm)	Zoll (inch)	B (mm)	D (mm)	H (mm)	H1 (mm)	H2 (mm)	L (mm)	L1 (mm)	L2 (mm)	L3 (mm)	L4 (mm)	L5 (mm)
16 - 32	⅜ - 1	48	8	20	14	4	106	92	62	31	41	25
40 - 63	1 ¼ - 2	54	9	20	14	4	149	134	104	52	62	45

PF 2 31 798

Gewindebuchse

Ausführung:

- * 1 Beutel mit 10 Stück
- Werkstoff A2
- Zur Nachrüstung der Befestigung Kugelhahn Type 546

	d-d (mm)	Code	CHF	Gewicht (kg)	A (mm)	E (mm)	L (mm)
*	16 - 32	**161 486 538**	**73.00**	0.020	6	10	12
*	40 - 90	**161 486 539**	**90.00**	0.020	8	12	15
*	- - 110	**161 486 540**	**211.00**	0.118			

PF 2 31 798

Transparente Hebelclips für Kugelhahn-Kennzeichnung

Option:

- Zubehör zum Kugelhahn Typ 546, 543, 523, 547
- Material: SAN
- UV-, Witterungs- und Chemikalienbeständig
- Ermöglicht Ventilkennzeichnung in Verbindung mit perforierten Druckbögen
- Perforierte Druckbögen sind nicht inklusive (je nach Dimension siehe 198 807 231 - 198 807 234)

Zoll (inch)	d-d (mm)	DN-DN (mm)	Code	CHF	Quantity
⅜ - ½	16 - 20	10 - 15	**198 807 221**	**18.10**	10 Stk.
¾ - 1	25 - 32	20 - 25	**198 807 222**	**18.10**	10 Stk.
1 ¼ - 1 ½	40 - 50	32 - 40	**198 807 223**	**18.10**	5 Stk.
2	63	50	**198 807 224**	**18.10**	5 Stk.

PF 2 31 798

Druckbögen für Kugelhahn-Kennzeichnung

Option:

- Zubehör zum Kugelhahn Typ 546, 543, 523, 547
- Material: DIN A4 Polymer-Folie
- UV-, Witterungs- und Chemikalienbeständig
- Ermöglicht Ventilkennzeichnung in Verbindung mit transparentem Hebelclip
- Kann mit Laserdrucker oder von Hand beschriftet werden
- Transparente Hebelclips sind nicht inklusive (je nach Dimension siehe 198 807 221 - 198 807 224)

Zoll (inch)	d-d (mm)	DN-DN (mm)	Code	CHF	Quantity
⅜ - ½	16 - 20	10 - 15	**198 807 231**	**63.00**	25 Bögen à 48 Labels
¾ - 1	25 - 32	20 - 25	**198 807 232**	**63.00**	25 Bögen à 24 Labels
1 ¼ - 1 ½	40 - 50	32 - 40	**198 807 233**	**63.00**	25 Bögen à 18 Labels
2	63	50	**198 807 234**	**63.00**	25 Bögen à 11 Labels
⅜ - ½	16 - 20	10 - 15	**198 807 241**	**206.00**	100 Bögen à 48 Labels
¾ - 1	25 - 32	20 - 25	**198 807 242**	**206.00**	100 Bögen à 24 Labels
1 ¼ - 1 ½	40 - 50	32 - 40	**198 807 243**	**206.00**	100 Bögen à 18 Labels
2	63	50	**198 807 244**	**206.00**	100 Bögen à 11 Labels

Ersatzteile Dosierkugelhahn Typ 523

Ersatzteile Dosierkugelhahn Typ 523
Zentralteil

Ausführung:

- Alle Anschlussteile und Überwurfmuttern sind im Hauptsortiment aufgeführt
- Kugeldichtung Standard in PTFE
- Zentralteil bestehend aus: Gehäuse, Einschraubteil, Kugel, Zapfen, Kugel-, Hinterlage-, Gehäuse-, Anschluss- und Zapfendichtung, Standardhebel und Gewindebuchsen rostfrei

d (mm)	Zoll (inch)	DN (mm)	PVC-U EPDM Code	CHF	PF	PVC-U FKM Code	CHF	PF
16	⅜	10	**161 485 351**	**141.00**	2 31 A13	**161 485 361**	**151.00**	2 31 A13
20	½	15	**161 485 353**	**146.00**	2 31 A13	**161 485 363**	**156.00**	2 31 A13

d (mm)	PP-H EPDM Code	CHF	PF	PP-H FKM Code	CHF	PF
16	**167 485 371**	**143.00**	2 34 A14	**167 485 381**	**155.00**	2 34 A14
20	**167 485 373**	**148.00**	2 34 A14	**167 485 383**	**158.00**	2 34 A14

Anschlussteile für Kugelhähne 546/543/523 Rückschlagventile 561/562, Be- und Entlüfter 591/595

Anschlussteile für Kugelhähne 546/543/523 Rückschlagventile 561/562 und Be- und Entlüfter 591/595 Klebemuffe

d (mm)	Zoll (inch)	DN (mm)	PVC-U metrisch (G01) Code	CHF	PF	PVC-U BS (G04) Code	CHF	PF
16	⅜	10	**161 490 666**	**2.90**	2 31 546	**161 490 734**	**2.90**	2 31 546
20	½	15	**161 490 667**	**2.90**	2 31 546	**161 490 735**	**2.90**	2 31 546
25	¾	20	**161 490 668**	**3.40**	2 31 546	**161 490 736**	**3.40**	2 31 546
32	1	25	**161 490 669**	**4.60**	2 31 546	**161 490 737**	**4.60**	2 31 546
40	1 ¼	32	**161 490 670**	**5.90**	2 31 546	**161 490 738**	**5.90**	2 31 546
50	1 ½	40	**161 490 671**	**9.40**	2 31 546	**161 490 739**	**9.40**	2 31 546
63	2	50	**161 490 672**	**16.10**	2 31 546	**161 490 740**	**16.10**	2 31 546
75	2 ½	65	**161 490 673**	**38.20**	2 31 546	**161 490 673**	**38.20**	2 31 546
90	3	80	**161 490 674**	**47.80**	2 31 546	**161 490 742**	**47.80**	2 31 546
110	4	100	**161 490 675**	**58.00**	2 31 546	**161 490 743**	**58.00**	2 31 546

d (mm)	PVC-U ASTM (G03) Code	CHF	PF	PVC-C metrisch (G11) Code	CHF	PF
16	**161 490 712**	**2.90**	2 31 546	**163 481 275**	**6.50**	2 32 541
20	**161 490 713**	**2.90**	2 31 546	**163 481 276**	**6.50**	2 32 541
25	**161 490 714**	**3.40**	2 31 546	**163 481 277**	**7.40**	2 32 541
32	**161 490 715**	**4.60**	2 31 546	**163 481 278**	**7.70**	2 32 541
40	**161 490 716**	**5.90**	2 31 546	**163 481 279**	**12.40**	2 32 541
50	**161 490 717**	**9.40**	2 31 546	**163 481 280**	**19.90**	2 32 541
63	**161 490 718**	**16.10**	2 31 546	**163 481 281**	**23.50**	2 32 541
75	**161 490 719**	**38.20**	2 31 546	**163 481 282**	**57.00**	2 32 541
90	**161 490 720**	**47.80**	2 31 546	**163 481 283**	**71.00**	2 32 541
110	**161 490 721**	**58.00**	2 31 546	**163 481 284**	**85.00**	2 32 541

d (mm)	PVC-C ASTM (G13) Code	CHF	PF	ABS metrisch (G20) Code	CHF	PF
16	**163 481 311**	**6.50**	2 32 541	**169 480 775**	**4.80**	2 33 542
20	**163 481 312**	**6.50**	2 32 541	**169 480 776**	**4.80**	2 33 542
25	**163 481 313**	**7.40**	2 32 541	**169 480 777**	**5.50**	2 33 542
32	**163 481 314**	**7.70**	2 32 541	**169 480 778**	**5.70**	2 33 542
40	**163 481 315**	**12.40**	2 32 541	**169 480 779**	**9.20**	2 33 542
50	**163 481 316**	**19.90**	2 32 541	**169 480 780**	**15.90**	2 33 542
63	**163 481 317**	**23.50**	2 32 541	**169 480 781**	**18.80**	2 33 542
75	**163 481 318**	**57.00**	2 32 541	**169 480 782**	**42.30**	2 33 542
90	**163 481 319**	**71.00**	2 32 541	**169 480 783**	**53.00**	2 33 542
110	**163 481 320**	**85.00**	2 32 541	**169 480 784**	**65.00**	2 33 542

d (mm)	ABS BS (G21) Code	CHF	PF
16	**169 480 800**	**4.80**	2 33 542
20	**169 480 801**	**4.80**	2 33 542
25	**169 480 802**	**5.50**	2 33 542
32	**169 480 803**	**5.70**	2 33 542
40	**169 480 804**	**9.20**	2 33 542
50	**169 480 805**	**15.90**	2 33 542

Fortsetzung nächste Seite

d (mm)	ABS BS (G21) Code	CHF	PF
63	**169 480 806**	**18.80**	2 33 542
75	**169 480 782**	**42.30**	2 33 542
90	**169 480 808**	**53.00**	2 33 542
110	**169 480 809**	**65.00**	2 33 542

Anschlussteile für Kugelhähne 546/543/523
Rückschlagventile 561/562 und Be- und Entlüfter 591/595
Klebestutzen

d (mm)	DN (mm)	PVC-U metrisch (G05) Code	CHF	PF	PVC-C metrisch (G14) Code	CHF	PF
16	10	**161 490 701**	**2.90**	2 31 546	**163 481 300**	**6.50**	2 32 541
20	15	**161 490 702**	**2.90**	2 31 546	**163 481 301**	**6.50**	2 32 541
25	20	**161 490 703**	**3.40**	2 31 546	**163 481 302**	**7.40**	2 32 541
32	25	**161 490 704**	**4.60**	2 31 546	**163 481 303**	**7.70**	2 32 541
40	32	**161 490 705**	**5.90**	2 31 546	**163 481 304**	**12.40**	2 32 541
50	40	**161 490 706**	**9.40**	2 31 546	**163 481 305**	**19.90**	2 32 541
63	50	**161 490 707**	**16.10**	2 31 546	**163 481 306**	**23.50**	2 32 541
75	65	**161 490 708**	**38.20**	2 31 546	**163 481 307**	**57.00**	2 32 541
90	80	**161 490 709**	**47.80**	2 31 546	**163 481 308**	**71.00**	2 32 541
110	100	**161 490 710**	**58.00**	2 31 546	**163 481 309**	**85.00**	2 32 541

Anschlussteile für Kugelhähne 546/543/523
Rückschlagventile 561/562 und Be- und Entlüfter 591/595
Gewindemuffe

Zoll (inch)	DN (mm)	PVC-U Rp (G06) Code	CHF	PF	PVC-U Rp verstärkt (G07) Code	CHF	PF
⅜	10	**161 490 690**	**6.20**	2 31 546	**161 490 825**	**20.60**	2 31 546
½	15	**161 490 691**	**6.20**	2 31 546	**161 490 826**	**24.00**	2 31 546
¾	20	**161 490 692**	**7.60**	2 31 546	**161 490 827**	**28.00**	2 31 546
1	25	**161 490 693**	**10.60**	2 31 546	**161 490 828**	**33.70**	2 31 546
1 ¼	32	**161 490 694**	**13.80**	2 31 546	**161 490 829**	**40.30**	2 31 546
1 ½	40	**161 490 695**	**20.90**	2 31 546	**161 490 830**	**48.20**	2 31 546
2	50	**161 490 696**	**31.00**	2 31 546	**161 490 831**	**60.00**	2 31 546
2 ½	65	**161 490 697**	**69.00**	2 31 546			
3	80	**161 490 698**	**151.00**	2 31 546			
4	100	**161 490 699**	**330.00**	2 31 546			

Zoll (inch)	PVC-U NPT (G09) Code	CHF	PF	PVC-C Rp (G15) Code	CHF	PF
⅜	**161 490 723**	**6.00**	2 31 546	**163 481 286**	**17.70**	2 32 541
½	**161 490 724**	**7.70**	2 31 546	**163 481 287**	**18.40**	2 32 541
¾	**161 490 725**	**9.20**	2 31 546	**163 481 288**	**19.20**	2 32 541
1	**161 490 726**	**11.50**	2 31 546	**163 481 289**	**18.60**	2 32 541
1 ¼	**161 490 727**	**14.80**	2 31 546	**163 481 290**	**27.30**	2 32 541
1 ½	**161 490 728**	**20.90**	2 31 546	**163 481 291**	**36.90**	2 32 541
2	**161 490 729**	**30.20**	2 31 546	**163 481 292**	**39.10**	2 32 541
2 ½	**161 490 730**	**69.00**	2 31 546	**163 481 293**	**85.00**	2 32 541
3	**161 490 731**	**151.00**	2 31 546	**163 481 294**	**93.00**	2 32 541
4	**161 490 732**	**330.00**	2 31 546	**163 481 295**	**95.00**	2 32 541

Fortsetzung nächste Seite

Zoll (inch)	PVC-C Rp verstärkt (G16) Code	CHF	PF	PVC-C NPT (G17) Code	CHF	PF
⅜	163 481 400	32.90	2 32 541	163 481 322	6.50	2 32 541
½	163 481 401	36.80	2 32 541	163 481 323	6.50	2 32 541
¾	163 481 402	40.70	2 32 541	163 481 324	7.40	2 32 541
1	163 481 403	42.60	2 32 541	163 481 325	7.70	2 32 541
1 ¼	163 481 404	56.00	2 32 541	163 481 326	12.40	2 32 541
1 ½	163 481 405	67.00	2 32 541	163 481 327	19.90	2 32 541
2	163 481 406	70.00	2 32 541	163 481 328	23.50	2 32 541
2 ½				163 481 329	85.00	2 32 541
3				163 481 330	93.00	2 32 541
4				163 481 331	95.00	2 32 541

Zoll (inch)	ABS Rp (G22) Code	CHF	PF	ABS Rp verstärkt (G23) Code	CHF	PF
⅜	169 480 786	8.30	2 33 542	169 480 925	19.40	2 33 542
½	169 480 787	8.30	2 33 542	169 480 926	21.80	2 33 542
¾	169 480 788	9.50	2 33 542	169 480 927	25.10	2 33 542
1	169 480 789	10.60	2 33 542	169 480 928	28.10	2 33 542
1 ¼	169 480 790	15.70	2 33 542	169 480 929	35.90	2 33 542
1 ½	169 480 791	24.40	2 33 542	169 480 930	45.30	2 33 542
2	169 480 792	29.20	2 33 542	169 480 931	51.00	2 33 542
2 ½						
3						
4						

Zoll (inch)	PP-H Rp verstärkt (G33) Code	CHF	PF	PP-H NPT verstärkt (G34) Code	CHF	PF
⅜	167 482 911	18.60	2 34 539	167 482 966	18.60	2 34 539
½	167 482 912	20.50	2 34 539	167 482 967	20.50	2 34 539
¾	167 482 913	22.60	2 34 539	167 482 968	22.60	2 34 539
1	167 482 914	27.10	2 34 539	167 482 969	27.10	2 34 539
1 ¼	167 482 915	34.30	2 34 539	167 482 970	34.30	2 34 539
1 ½	167 482 916	38.70	2 34 539	167 482 971	38.70	2 34 539
2	167 482 917	47.80	2 34 539	167 482 972	47.80	2 34 539
2 ½						
3						
4						

Zoll (inch)	PVDF NPT (G53) Code	CHF	PF
⅜	175 483 058	17.90	2 35 540
½	175 483 059	18.70	2 35 540
¾	175 483 060	20.20	2 35 540
1	175 483 061	38.00	2 35 540
1 ¼	175 483 062	61.00	2 35 540
1 ½	175 483 063	72.00	2 35 540
2	175 483 064	93.00	2 35 540
2 ½			
3			
4			

Anschlussteile für Kugelhähne 546/543/523
Rückschlagventile 561/562 und Be- und Entlüfter 591/595
Schweissmuffe

Ausführung:

- Werkstoff: PVDF

d (mm)	DN (mm)	PP-H metrisch (G30) Code	CHF	PF	PVDF metrisch (G50) Code	CHF	PF
16	10	**167 482 900**	**3.70**	2 34 539	**175 483 025**	**15.20**	2 35 540
20	15	**167 482 901**	**4.90**	2 34 539	**175 483 026**	**17.00**	2 35 540
25	20	**167 482 902**	**5.50**	2 34 539	**175 483 027**	**20.10**	2 35 540
32	25	**167 482 903**	**6.10**	2 34 539	**175 483 028**	**24.10**	2 35 540
40	32	**167 482 904**	**8.40**	2 34 539	**175 483 029**	**36.50**	2 35 540
50	40	**167 482 905**	**9.50**	2 34 539	**175 483 030**	**57.00**	2 35 540
63	50	**167 482 906**	**14.50**	2 34 539	**175 483 031**	**90.00**	2 35 540
75	65	**167 482 907**	**34.60**	2 34 539	**175 483 032**	**134.00**	2 35 540
90	80	**167 482 908**	**43.30**	2 34 539	**175 483 033**	**167.00**	2 35 540
110	100	**167 482 909**	**53.00**	2 34 539	**175 483 034**	**180.00**	2 35 540

D1 (mm)	PN (bar)	L (mm)	D (mm)	L1 (mm)	z (mm)
92	16	49	125	9	20
110	16	57	150	10	24
134	16	69	180	11	30

PF 2 34 539

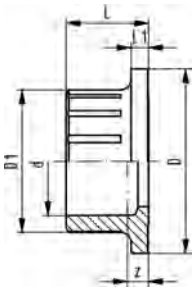

Anschlussteil 546 und 543 PE 100 (G40)
Mit Schweissmuffe metrisch

Ausführung:

- Werkstoff: PE100

d (mm)	PN (bar)	Code	CHF	Gewicht (kg)	D (mm)	D1 (mm)	L (mm)	L1 (mm)	z (mm)
16	16	**193 480 175**	**3.70**	0.007	38	23	19	4	5
20	16	**193 480 176**	**4.90**	0.007	38	27	20	4	5
25	16	**193 480 177**	**5.50**	0.012	44	33	22	5	6
32	16	**193 480 178**	**6.10**	0.017	53	41	24	5	6
40	16	**193 480 179**	**8.40**	0.026	65	51	26	5	7
50	16	**193 480 180**	**9.50**	0.042	77	62	29	6	8
63	16	**193 480 181**	**14.50**	0.075	99	77	34	7	8

Anschlussteile für Kugelhähne 546/543/523
Rückschlagventile 561/562 und Be- und Entlüfter 591/595
Muffenschweissstutzen IR-Plus®

d (mm)	DN (mm)	PP-H metrisch (G32) Code	CHF	PF	PVDF metrisch (G51) Code	CHF	PF
16	10	**167 482 922**	**9.50**	2 34 539	**175 483 036**	**15.20**	2 35 540
20	15	**167 482 923**	**7.30**	2 34 539	**175 483 037**	**17.00**	2 35 540
25	20	**167 482 924**	**8.40**	2 34 539	**175 483 038**	**20.10**	2 35 540
32	25	**167 482 925**	**10.30**	2 34 539	**175 483 039**	**24.10**	2 35 540
40	32	**167 482 926**	**12.70**	2 34 539	**175 483 040**	**36.50**	2 35 540
50	40	**167 482 927**	**14.50**	2 34 539	**175 483 041**	**57.00**	2 35 540
63	50	**167 482 928**	**18.60**	2 34 539	**175 483 042**	**90.00**	2 35 540
75	65	**167 482 929**	**53.00**	2 34 539			
90	80	**167 482 930**	**65.00**	2 34 539			
110	100	**167 482 931**	**78.00**	2 34 539			

Anschlussteile für Kugelhähne 546/543/523
Rückschlagventile 561/562 und Be- und Entlüfter 591/595
Stumpfschweissstutzen IR-Plus®

Ausführung:

- Werkstoff: PVDF

d (mm)	DN (mm)	PP-H metrisch SDR11 (G35) Code	CHF	PF	PP-H metrisch lang SDR11 (G37) Code	CHF	PF
20	15	**167 482 945**	**7.30**	2 34 539	**167 482 956**	**12.20**	2 34 539
25	20	**167 482 946**	**8.40**	2 34 539	**167 482 957**	**15.80**	2 34 539
32	25	**167 482 947**	**10.30**	2 34 539	**167 482 958**	**18.10**	2 34 539
40	32	**167 482 948**	**12.70**	2 34 539	**167 482 959**	**20.50**	2 34 539
50	40	**167 482 949**	**14.50**	2 34 539	**167 482 960**	**24.70**	2 34 539
63	50	**167 482 950**	**18.60**	2 34 539	**167 482 961**	**27.70**	2 34 539
75	65	**167 482 951**	**53.00**	2 34 539			
90	80	**167 482 952**	**65.00**	2 34 539			
110	100	**167 482 953**	**78.00**	2 34 539			

d (mm)	DN (mm)	PP-N metrisch SDR11 Code	CHF	PF	PVDF metrisch (G52) Code	CHF	PF
20	15	**168 480 260**	**40.10**	2 34 181	**175 483 048**	**32.10**	2 35 540
25	20	**168 480 261**	**42.10**	2 34 181	**175 483 049**	**37.40**	2 35 540
32	25	**168 480 262**	**42.10**	2 34 181	**175 483 050**	**41.70**	2 35 540
40	32	**168 480 263**	**48.80**	2 34 181	**175 483 051**	**46.30**	2 35 540
50	40	**168 480 264**	**51.00**	2 34 181	**175 483 052**	**76.00**	2 35 540
63	50	**168 480 265**	**51.00**	2 34 181	**175 483 053**	**99.00**	2 35 540
75	65				**175 483 054**	**207.00**	2 35 540
90	80				**175 483 055**	**251.00**	2 35 540
110	100				**175 483 056**	**301.00**	2 35 540

d (mm)	DN (mm)	e (mm)	L (mm)	L2 (mm)	PN (bar)	D (mm)	L1 (mm)	SM
20	15							
25	20							
32	25							
40	32							
50	40							

Fortsetzung nächste Seite

d (mm)	DN (mm)	e (mm)	L (mm)	L2 (mm)	PN (bar)	D (mm)	L1 (mm)	SM
63	50							
75	65	4	65	41	16	125	9	IR
90	80	4	62	33	16	150	10	IR
110	100	5	69	37	16	180	11	IR

PF 2 34 539

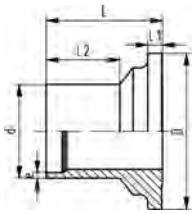

PROGEF Standard
Anschlussteil 546 und 543 (G36)
Mit Stumpfschweissstutzen IR-Plus® SDR17,6 metrisch

Ausführung:

- Material: PP-H

d (mm)	PN (bar)	SM	Code	CHF	Gewicht (kg)	D (mm)	L (mm)	L1 (mm)	L2 (mm)	e (mm)
50	6	IR	**167 482 938**	**14.50**	0.050	77	51	6	25	2.9
63	6	IR	**167 482 939**	**18.60**	0.099	99	60	7	28	3.6
75	6	IR	**167 482 940**	**53.00**	0.189	125	65	9	41	4.3
90	6	IR	**167 482 941**	**65.00**	0.265	150	62	10	33	5.1
110	6	IR	**167 482 942**	**78.00**	0.418	180	69	11	37	6.3

PF 2 34 539

Anschlussteile für Kugelhähne 546/543/523
Rückschlagventile 561/562 und Be- und Entlüfter 591/595
Stumpfschweissstutzen PE100 IR-Plus®

d (mm)	DN (mm)	metrisch SDR11 (G41) Code	CHF	metrisch lang SDR11 (G43) Code	CHF
20	15	**193 480 102**	**7.30**	**193 480 152**	**12.70**
25	20	**193 480 103**	**8.40**	**193 480 153**	**16.90**
32	25	**193 480 104**	**10.30**	**193 480 154**	**18.10**
40	32	**193 480 105**	**12.70**	**193 480 155**	**20.50**
50	40	**193 480 106**	**14.50**	**193 480 156**	**24.70**
63	50	**193 480 107**	**18.60**	**193 480 157**	**27.70**
75	65			**193 480 158**	**90.00**
90	80			**193 480 159**	**111.00**
110	100			**193 480 160**	**134.00**

PF 2 34 539

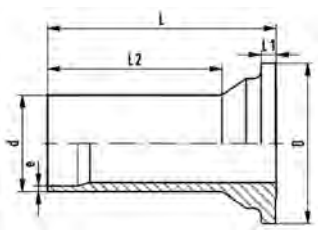

Anschlussteil 546 und 543 PE 100 (G44)
Mit Stumpfschweissstutzen lang SDR17,6 metrisch

Ausführung:

- Werkstoff: PE100

d (mm)	PN (bar)	Code	CHF	Gewicht (kg)	D (mm)	e (mm)	L1 (mm)	L (mm)	L2 (mm)
75	16	**193 480 168**	**90.00**	0.260	125	4.3	9	125	89
90	16	**193 480 169**	**111.00**	0.415	150	5.1	10	140	103
110	16	**193 480 170**	**134.00**	0.683	180	6.3	11	160	117

Anschlussteile für Kugelhähne 546/543/523
Rückschlagventile 561/562 und Be- und Entlüfter 591/595
Festflansch

d (mm)	DN (mm)	PVC-U metrisch (G60) Code	CHF	PF	PP-H metrisch (G63) Code	CHF	PF
20	15	**161 486 360**	**27.40**	2 31 546	**167 484 160**	**41.60**	2 34 539
25	20	**161 486 361**	**28.90**	2 31 546	**167 484 161**	**43.60**	2 34 539
32	25	**161 486 362**	**36.30**	2 31 546	**167 484 162**	**50.00**	2 34 539
40	32	**161 486 363**	**48.60**	2 31 546	**167 484 163**	**67.00**	2 34 539
50	40	**161 486 364**	**59.00**	2 31 546	**167 484 164**	**72.00**	2 34 539
63	50	**161 486 365**	**84.00**	2 31 546	**167 484 165**	**102.00**	2 34 539

d (mm)	DN (mm)	PVDF metrisch (G64) Code	CHF	PF
20	15	**175 483 285**	**104.00**	2 35 540
25	20	**175 483 286**	**129.00**	2 35 540
32	25	**175 483 287**	**154.00**	2 35 540
40	32	**175 483 288**	**245.00**	2 35 540
50	40	**175 483 289**	**300.00**	2 35 540
63	50	**175 483 290**	**440.00**	2 35 540

Anschlussteile für Kugelhähne 546/543/523
Rückschlagventile 561/562 und Be- und Entlüfter 591/595
Losflansch

d (mm)	Zoll (inch)	DN (mm)	PVC-U metrisch (G70) Code	CHF	PF	PVC-U ANSI (G71) Code	CHF	PF
20	½	15	**161 486 265**	**20.00**	2 31 546	**161 486 275**	**21.00**	2 31 546
25	¾	20	**161 486 266**	**23.10**	2 31 546	**161 486 276**	**23.90**	2 31 546
32	1	25	**161 486 267**	**28.50**	2 31 546	**161 486 277**	**29.70**	2 31 546
40	1 ¼	32	**161 486 268**	**37.10**	2 31 546	**161 486 278**	**38.60**	2 31 546
50	1 ½	40	**161 486 269**	**51.00**	2 31 546	**161 486 279**	**53.00**	2 31 546
63	2	50	**161 486 270**	**78.00**	2 31 546	**161 486 280**	**81.00**	2 31 546
75	2 ½	65	**161 486 271**	**157.00**	2 31 546	**161 486 281**	**157.00**	2 31 546
90	3	80	**161 486 272**	**192.00**	2 31 546	**161 486 282**	**192.00**	2 31 546
110	4	100	**161 486 273**	**232.00**	2 31 546	**161 486 283**	**232.00**	2 31 546

d (mm)	Zoll (inch)	PVC-U PP-St metrisch (G72) Code	CHF	PF	PVC-U PP-St ANSI (G73) Code	CHF	PF
20	½	**161 486 285**	**26.30**	2 31 546	**161 486 425**	**33.40**	2 31 546
25	¾	**161 486 286**	**29.80**	2 31 546	**161 486 426**	**37.60**	2 31 546
32	1	**161 486 287**	**37.80**	2 31 546	**161 486 427**	**48.10**	2 31 546
40	1 ¼	**161 486 288**	**47.80**	2 31 546	**161 486 428**	**61.00**	2 31 546
50	1 ½	**161 486 289**	**66.00**	2 31 546	**161 486 429**	**79.00**	2 31 546
63	2	**161 486 290**	**97.00**	2 31 546	**161 486 430**	**115.00**	2 31 546
75	2 ½	**161 486 291**	**177.00**	2 31 546	**161 486 431**	**221.00**	2 31 546
90	3	**161 486 292**	**216.00**	2 31 546	**161 486 432**	**271.00**	2 31 546
110	4	**161 486 293**	**265.00**	2 31 546	**161 486 433**	**330.00**	2 31 546

d (mm)	Zoll (inch)	PVC-C PP-St metrisch (G72) Code	CHF	PF	PVC-C PP-St ANSI (G73) Code	CHF	PF
20	½	**163 481 412**	**37.10**	2 32 541	**163 481 425**	**37.10**	2 32 541
25	¾	**163 481 413**	**42.00**	2 32 541	**163 481 426**	**42.00**	2 32 541
32	1	**163 481 414**	**49.90**	2 32 541	**163 481 427**	**49.90**	2 32 541

Fortsetzung nächste Seite

d (mm)	Zoll (inch)	PVC-C PP-St metrisch (G72) Code	CHF	PF	PVC-C PP-St ANSI (G73) Code	CHF	PF
40	1 ¼	**163 481 415**	**74.00**	2 32 541	**163 481 428**	**74.00**	2 32 541
50	1 ½	**163 481 416**	**102.00**	2 32 541	**163 481 429**	**102.00**	2 32 541
63	2	**163 481 417**	**145.00**	2 32 541	**163 481 430**	**145.00**	2 32 541
75	2 ½	**163 481 418**	**262.00**	2 32 541	**163 481 431**	**244.00**	2 32 541
90	3	**163 481 419**	**321.00**	2 32 541	**163 481 432**	**297.00**	2 32 541
110	4	**163 481 420**	**398.00**	2 32 541	**163 481 433**	**369.00**	2 32 541

d (mm)	Zoll (inch)	PP-H PP-St ANSI (G73) Code	CHF	PF
20	½	**167 484 065**	**69.00**	2 34 539
25	¾	**167 484 066**	**72.00**	2 34 539
32	1	**167 484 067**	**83.00**	2 34 539
40	1 ¼	**167 484 068**	**101.00**	2 34 539
50	1 ½	**167 484 069**	**110.00**	2 34 539
63	2	**167 484 070**	**144.00**	2 34 539
75	2 ½	**167 484 071**	**204.00**	2 34 539
90	3	**167 484 072**	**259.00**	2 34 539
110	4	**167 484 073**	**319.00**	2 34 539

PF 2 34 539

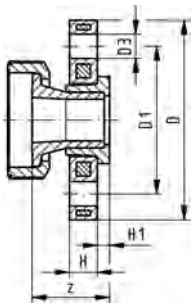

PROGEF Standard
Anschlussteil 546 (G72)
Baugruppe mit Losflansch PP-St metrisch

Ausführung:

- Material: PP-H
- Baulänge nach EN 558
- Anschluss Dimension: ISO 7005, EN 1092, BS 4504, DIN 2501

d (mm)	DN (mm)	PN (bar)	Code	CHF	Gewicht (kg)	D (mm)	D1 (mm)	D3 (mm)	H (mm)	H1 (mm)	z (mm)
75	65	10	**167 484 418**	**184.00**	1.834	185	145	18	18	16	77
90	80	10	**167 484 419**	**236.00**	2.592	200	160	18	20	17	85
110	100	10	**167 484 420**	**293.00**	3.272	220	180	18	20	18	93

Anschlussteile für Kugelhähne 546/543/523
Rückschlagventile 561/562 und Be- und Entlüfter 591/595
Überwurfmutter

d (mm)	DN (mm)	PVC-U Code	CHF	PF	PVC-C Code	CHF	PF
16	10	**161 490 538**	**6.90**	2 31 546	**163 481 226**	**9.80**	2 32 541
20	15	**161 490 538**	**6.90**	2 31 546	**163 481 226**	**9.80**	2 32 541
25	20	**161 490 539**	**7.60**	2 31 546	**163 481 227**	**10.60**	2 32 541
32	25	**161 490 540**	**9.60**	2 31 546	**163 481 228**	**12.10**	2 32 541
40	32	**161 490 541**	**12.70**	2 31 546	**163 481 229**	**23.30**	2 32 541
50	40	**161 490 542**	**17.20**	2 31 546	**163 481 230**	**30.40**	2 32 541
63	50	**161 490 543**	**29.60**	2 31 546	**163 481 231**	**47.40**	2 32 541
75	65	**161 490 544**	**71.00**	2 31 546	**163 481 232**	**102.00**	2 32 541
90	80	**161 490 545**	**90.00**	2 31 546	**163 481 233**	**127.00**	2 32 541
110	100	**161 490 546**	**107.00**	2 31 546	**163 481 234**	**151.00**	2 32 541

Fortsetzung nächste Seite

d (mm)	DN (mm)	ABS Code	CHF	PF	PP-H Code	CHF	PF
16	10	**169 480 713**	**7.30**	2 33 542	**167 482 712**	**6.70**	2 34 539
20	15	**169 480 713**	**7.30**	2 33 542	**167 482 712**	**6.70**	2 34 539
25	20	**169 480 714**	**8.20**	2 33 542	**167 482 713**	**7.30**	2 34 539
32	25	**169 480 715**	**10.40**	2 33 542	**167 482 714**	**9.40**	2 34 539
40	32	**169 480 716**	**17.30**	2 33 542	**167 482 715**	**12.20**	2 34 539
50	40	**169 480 717**	**24.30**	2 33 542	**167 482 716**	**16.30**	2 34 539
63	50	**169 480 718**	**38.10**	2 33 542	**167 482 717**	**28.50**	2 34 539
75	65	**169 480 719**	**75.00**	2 33 542	**167 482 718**	**70.00**	2 34 539
90	80	**169 480 720**	**95.00**	2 33 542	**167 482 719**	**85.00**	2 34 539
110	100	**169 480 721**	**114.00**	2 33 542	**167 482 720**	**103.00**	2 34 539

d (mm)	DN (mm)	PVDF Code	CHF	PF
16	10	**175 482 937**	**12.20**	2 35 540
20	15	**175 482 937**	**12.20**	2 35 540
25	20	**175 482 938**	**23.30**	2 35 540
32	25	**175 482 939**	**29.70**	2 35 540
40	32	**175 482 940**	**46.30**	2 35 540
50	40	**175 482 941**	**60.00**	2 35 540
63	50	**175 482 942**	**101.00**	2 35 540
75	65	**175 482 943**	**209.00**	2 35 538
90	80	**175 482 944**	**261.00**	2 35 538
110	100	**175 482 945**	**313.00**	2 35 538

PF 2 31 546

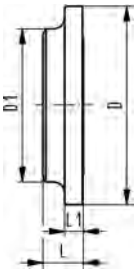

Blindanschlussteil 546 und 543 PVC-U (G80)

Ausführung:

- Dichtfläche: flach

d (mm)	DN (mm)	Zoll (inch)	PN (bar)	Code	CHF	Gewicht (kg)	D (mm)	D1 (mm)	L (mm)	L1 (mm)
20	15	½	16	**161 490 837**	**13.10**	0.009	38	23	8	4
25	20	¾	16	**161 490 838**	**14.60**	0.014	44	33	10	5
32	25	1	16	**161 490 839**	**17.20**	0.021	53	41	11	5
40	32	1 ¼	16	**161 490 840**	**22.00**	0.034	65	51	11	5
50	40	1 ½	16	**161 490 841**	**35.70**	0.057	77	62	14	6
63	50	2	16	**161 490 842**	**44.00**	0.113	99	77	17	7

PF 2 34 539

Adapterring für Kugelhähne

- Kompatibel mit Kugelhahn Typ 546/543/523/547 und Rückschlagventil Typ 561/591
- Übergangsadapter ermöglicht die Verwendung von Standard-Verschraubungen mit Kugelhahn und Rückschlagventil
- Material: PP-GF (30% glasfaserverstärkt)

d (mm)	DN (mm)	Code	CHF	Gewicht (kg)
20	15	**167 481 182**	**12.80**	0.003
25	20	**167 481 183**	**12.80**	0.003
32	25	**167 481 184**	**14.50**	0.004
40	32	**167 481 185**	**24.40**	0.008
50	40	**167 481 186**	**27.30**	0.014
63	50	**167 481 187**	**35.40**	0.026

Ersatzteile Laborkugelhahn Typ 322

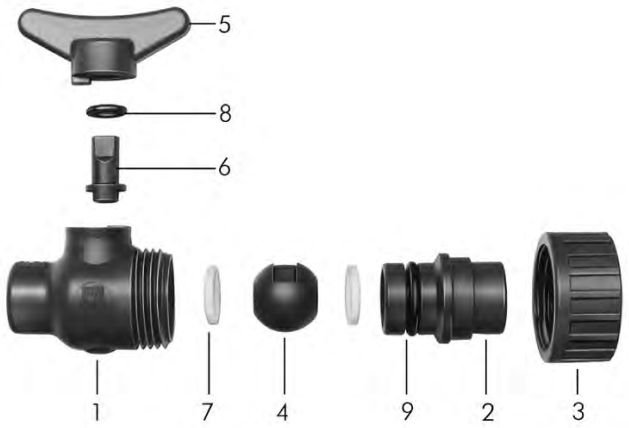

PF 2 31 156

Ersatzteile Laborkugelhahn Typ 322
Kugel Set

Ausführung:

- Kugeldichtung Standard in PTFE
- Kugel Set bestehend aus: Kugel (4), Zapfen (6), Kugel- und Zapfendichtung (7-8)

d (mm)	Zoll (inch)	DN (mm)	PVC-U EPDM Code	CHF	PVC-U FKM Code	CHF
10	⅛	6	**161 482 978**	**44.40**	**161 482 980**	**54.00**
12	¼	8	**161 482 978**	**44.40**	**161 482 980**	**54.00**

PF 2 31 156

Ersatzteile Laborkugelhahn Typ 322
Hebel

d (mm)	Zoll (inch)	DN (mm)	PVC-U Code	CHF
10	⅛	6	**161 322 205**	**7.30**
12	¼	8	**161 322 205**	**7.30**

PF 2 31 156

Ersatzteile Laborkugelhahn Typ 322
Dichtungs Set

Ausführung:

- Dichtungs Set bestehend aus: Zapfen- und Gehäusedichtung (8-9)

d (mm)	Zoll (inch)	DN (mm)	EPDM Code	CHF	FKM Code	CHF
10	⅛	6	**161 482 982**	**26.80**	**161 482 984**	**37.40**
12	¼	8	**161 482 982**	**26.80**	**161 482 984**	**37.40**

Ersatzteile Laborkugelhahn Typ 322
Einlegteil mit Klebemuffe metrisch

d (mm)	Zoll (inch)	DN (mm)	PVC-U Code	CHF
10	⅛	6	**161 322 152**	**21.30**
12	¼	8	**161 322 202**	**21.30**

Ersatzteile Kegelrückschlagventile

Ersatzteile Kegelrückschlagventil Typ 561/562

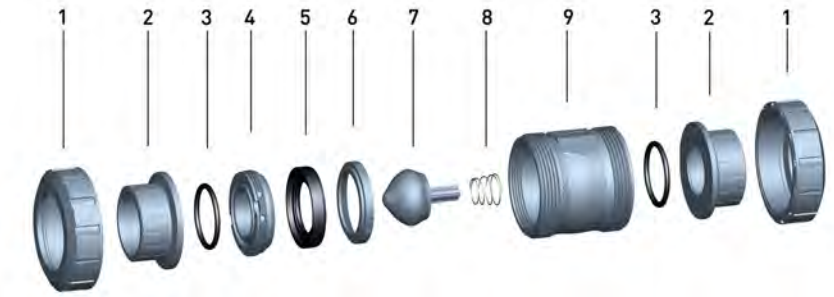

Ersatzteile Kegelrückschlagventil Typ 561/562
Zentralteil ohne Feder

Ausführung:

- Zentralteil bestehend aus: Gehäuse (9), Einschraubteil (4), Stützring (6), Kegel (7), Profil Dichtring (5) und Anschlussdichtung (3)

d (mm)	Zoll (inch)	DN (mm)	PVC-U EPDM Code	CHF	PF	PVC-U FKM Code	CHF	PF
16	⅜	10	**161 485 201**	**70.00**	2 31 986	**161 485 211**	**84.00**	2 31 986
20	½	15	**161 485 201**	**70.00**	2 31 986	**161 485 211**	**84.00**	2 31 986
25	¾	20	**161 485 202**	**76.00**	2 31 986	**161 485 212**	**91.00**	2 31 986
32	1	25	**161 485 203**	**81.00**	2 31 986	**161 485 213**	**99.00**	2 31 986
40	1 ¼	32	**161 485 204**	**99.00**	2 31 986	**161 485 214**	**117.00**	2 31 986
50	1 ½	40	**161 485 205**	**122.00**	2 31 986	**161 485 215**	**145.00**	2 31 986
63	2	50	**161 485 206**	**173.00**	2 31 986	**161 485 216**	**206.00**	2 31 986
75	2 ½	65	**161 485 207**	**344.00**	2 31 986	**161 485 217**	**412.00**	2 31 986
90	3	80	**161 485 208**	**431.00**	2 31 986	**161 485 218**	**516.00**	2 31 986
110	4	100	**161 485 209**	**516.00**	2 31 986	**161 485 219**	**618.00**	2 31 986

d (mm)	PVC-C EPDM Code	CHF	PF	PVC-C FKM Code	CHF	PF
16	**163 485 201**	**88.00**	2 32 987	**163 485 211**	**107.00**	2 32 987
20	**163 485 201**	**88.00**	2 32 987	**163 485 211**	**107.00**	2 32 987
25	**163 485 202**	**95.00**	2 32 987	**163 485 212**	**114.00**	2 32 987
32	**163 485 203**	**104.00**	2 32 987	**163 485 213**	**123.00**	2 32 987
40	**163 485 204**	**124.00**	2 32 987	**163 485 214**	**148.00**	2 32 987
50	**163 485 205**	**154.00**	2 32 987	**163 485 215**	**183.00**	2 32 987
63	**163 485 206**	**218.00**	2 32 987	**163 485 216**	**261.00**	2 32 987
75	**163 485 207**	**435.00**	2 32 987	**163 485 217**	**520.00**	2 32 987
90	**163 485 208**	**543.00**	2 32 987	**163 485 218**	**651.00**	2 32 987
110	**163 485 209**	**651.00**	2 32 987	**163 485 219**	**781.00**	2 32 987

d (mm)	ABS EPDM Code	CHF	PF	PP-H EPDM Code	CHF	PF
16	**169 485 201**	**72.00**	2 33 988	**167 485 201**	**91.00**	2 34 989
20	**169 485 201**	**72.00**	2 33 988	**167 485 201**	**91.00**	2 34 989
25	**169 485 202**	**85.00**	2 33 988	**167 485 202**	**96.00**	2 34 989
32	**169 485 203**	**92.00**	2 33 988	**167 485 203**	**105.00**	2 34 989
40	**169 485 204**	**110.00**	2 33 988	**167 485 204**	**125.00**	2 34 989
50	**169 485 205**	**136.00**	2 33 988	**167 485 205**	**142.00**	2 34 989

Fortsetzung nächste Seite

d (mm)	ABS EPDM Code	CHF	PF	PP-H EPDM Code	CHF	PF
63	**169 485 206**	**193.00**	2 33 988	**167 485 206**	**207.00**	2 34 989
75	**169 485 207**	**385.00**	2 33 988	**167 485 207**	**414.00**	2 34 989
90	**169 485 208**	**481.00**	2 33 988	**167 485 208**	**516.00**	2 34 989
110	**169 485 209**	**576.00**	2 33 988	**167 485 209**	**620.00**	2 34 989

d (mm)	PP-H FKM Code	CHF	PF	PVDF FKM Code	CHF	PF
16	**167 485 211**	**107.00**	2 34 989	**175 485 211**	**340.00**	2 35 990
20	**167 485 211**	**107.00**	2 34 989	**175 485 211**	**340.00**	2 35 990
25	**167 485 212**	**114.00**	2 34 989	**175 485 212**	**365.00**	2 35 990
32	**167 485 213**	**126.00**	2 34 989	**175 485 213**	**395.00**	2 35 990
40	**167 485 214**	**149.00**	2 34 989	**175 485 214**	**664.00**	2 35 990
50	**167 485 215**	**170.00**	2 34 989	**175 485 215**	**822.00**	2 35 990
63	**167 485 216**	**248.00**	2 34 989	**175 485 216**	**1'171.00**	2 35 990
75	**167 485 217**	**495.00**	2 34 989	**175 485 217**	**2'675.00**	2 35 990
90	**167 485 218**	**620.00**	2 34 989	**175 485 218**	**3'344.00**	2 35 990
110	**167 485 219**	**744.00**	2 34 989	**175 485 219**	**4'013.00**	2 35 990

Ersatzteile Kegelrückschlagventil Typ 561/562
Zentralteil mit Feder

Ausführung:

- Zentralteil bestehend aus: Gehäuse (9), Einschrraubteil (4), Stützring (6), Kegel (7), Feder V2A (8), Profil Dichtring (5) und Anschlussdichtung (3)

d (mm)	Zoll (inch)	DN (mm)	PVC-U EPDM Code	CHF	PF	PVC-U FKM Code	CHF	PF
16	⅜	10	**161 485 221**	**84.00**	2 31 986	**161 485 231**	**99.00**	2 31 986
20	½	15	**161 485 221**	**84.00**	2 31 986	**161 485 231**	**99.00**	2 31 986
25	¾	20	**161 485 222**	**92.00**	2 31 986	**161 485 232**	**107.00**	2 31 986
32	1	25	**161 485 223**	**100.00**	2 31 986	**161 485 233**	**115.00**	2 31 986
40	1 ¼	32	**161 485 224**	**118.00**	2 31 986	**161 485 234**	**139.00**	2 31 986
50	1 ½	40	**161 485 225**	**146.00**	2 31 986	**161 485 235**	**171.00**	2 31 986
63	2	50	**161 485 226**	**209.00**	2 31 986	**161 485 236**	**243.00**	2 31 986
75	2 ½	65	**161 485 227**	**417.00**	2 31 986	**161 485 237**	**485.00**	2 31 986
90	3	80	**161 485 228**	**520.00**	2 31 986	**161 485 238**	**606.00**	2 31 986
110	4	100	**161 485 229**	**625.00**	2 31 986	**161 485 239**	**727.00**	2 31 986

d (mm)	PVC-C EPDM Code	CHF	PF	PVC-C FKM Code	CHF	PF
16	**163 485 221**	**104.00**	2 32 987	**163 485 231**	**121.00**	2 32 987
20	**163 485 221**	**104.00**	2 32 987	**163 485 231**	**121.00**	2 32 987
25	**163 485 222**	**112.00**	2 32 987	**163 485 232**	**131.00**	2 32 987
32	**163 485 223**	**121.00**	2 32 987	**163 485 233**	**142.00**	2 32 987
40	**163 485 224**	**145.00**	2 32 987	**163 485 234**	**170.00**	2 32 987
50	**163 485 225**	**180.00**	2 32 987	**163 485 235**	**210.00**	2 32 987
63	**163 485 226**	**255.00**	2 32 987	**163 485 236**	**299.00**	2 32 987
75	**163 485 227**	**510.00**	2 32 987	**163 485 237**	**597.00**	2 32 987
90	**163 485 228**	**637.00**	2 32 987	**163 485 238**	**746.00**	2 32 987
110	**163 485 229**	**764.00**	2 32 987	**163 485 239**	**896.00**	2 32 987

d (mm)	ABS EPDM Code	CHF	PF	PP-H EPDM Code	CHF	PF
16	**169 485 221**	**84.00**	2 33 988	**167 485 231**	**122.00**	2 34 989
20	**169 485 221**	**84.00**	2 33 988	**167 485 231**	**122.00**	2 34 989
25	**169 485 222**	**98.00**	2 33 988	**167 485 232**	**130.00**	2 34 989
32	**169 485 223**	**105.00**	2 33 988	**167 485 233**	**143.00**	2 34 989
40	**169 485 224**	**127.00**	2 33 988	**167 485 234**	**171.00**	2 34 989
50	**169 485 225**	**156.00**	2 33 988	**167 485 235**	**197.00**	2 34 989

Fortsetzung nächste Seite

d (mm)	ABS EPDM Code	CHF	PF	PP-H EPDM Code	CHF	PF
63	**169 485 226**	**220.00**	2 33 988	**167 485 236**	**285.00**	2 34 989
75	**169 485 227**	**440.00**	2 33 988	**167 485 237**	**570.00**	2 34 989
90	**169 485 228**	**550.00**	2 33 988	**167 485 238**	**711.00**	2 34 989
110	**169 485 229**	**660.00**	2 33 988	**167 485 239**	**853.00**	2 34 989

d (mm)	PP-H FKM Code	CHF	PF	PVDF FKM Code	CHF	PF
16	**167 485 241**	**104.00**	2 34 989	**175 485 231**	**351.00**	2 35 990
20	**167 485 241**	**104.00**	2 34 989	**175 485 231**	**351.00**	2 35 990
25	**167 485 242**	**112.00**	2 34 989	**175 485 232**	**378.00**	2 35 990
32	**167 485 243**	**123.00**	2 34 989	**175 485 233**	**409.00**	2 35 990
40	**167 485 244**	**146.00**	2 34 989	**175 485 234**	**681.00**	2 35 990
50	**167 485 245**	**168.00**	2 34 989	**175 485 235**	**843.00**	2 35 990
63	**167 485 246**	**244.00**	2 34 989	**175 485 236**	**1'200.00**	2 35 990
75	**167 485 247**	**487.00**	2 34 989	**175 485 237**	**2'734.00**	2 35 990
90	**167 485 248**	**609.00**	2 34 989	**175 485 238**	**3'418.00**	2 35 990
110	**167 485 249**	**729.00**	2 34 989	**175 485 239**	**4'101.00**	2 35 990

PF 2 31 798

Ersatzteile Kegelrückschlagventil Typ 561/562
Hebel zur Demontage

d (mm)	Zoll (inch)	DN (mm)	rot Code	CHF	schwarz Code	CHF
16	⅜	10	**167 484 088**	**9.90**	**167 484 076**	**11.30**
20	½	15	**167 484 088**	**9.90**	**167 484 076**	**11.30**
25	¾	20	**167 484 089**	**10.10**	**167 484 077**	**11.70**
32	1	25	**167 484 090**	**12.10**	**167 484 078**	**14.20**
40	1 ¼	32	**167 484 091**	**13.60**	**167 484 079**	**15.70**
50	1 ½	40	**167 484 092**	**16.30**	**167 484 080**	**20.00**
63	2	50	**167 484 093**	**20.00**	**167 484 081**	**23.10**
75	2 ½	65	**167 484 094**	**53.00**	**167 484 082**	**53.00**
90	3	80	**167 484 095**	**53.00**	**167 484 083**	**53.00**
110	4	100	**167 484 096**	**77.00**	**167 484 084**	**77.00**

Ersatzteile Kegelrückschlagventil Typ 561/562
Anschlussdichtung (3)

d (mm)	Zoll (inch)	DN (mm)	EPDM Code	CHF	PF	FKM Code	CHF	PF
16	⅜	10	**748 410 059**	**1.90**	2 31 800	**749 410 059**	**5.20**	2 31 800
20	½	15	**748 410 059**	**1.90**	2 31 800	**749 410 059**	**5.20**	2 31 800
25	¾	20	**748 410 106**	**2.30**	2 31 800	**749 410 106**	**5.80**	2 31 800
32	1	25	**748 410 151**	**3.10**	2 31 800	**749 410 151**	**9.90**	2 31 800
40	1 ¼	32	**748 410 062**	**5.20**	2 31 800	**749 410 062**	**15.00**	2 31 800
50	1 ½	40	**748 410 003**	**5.80**	2 30 162	**749 410 003**	**19.40**	2 30 162
63	2	50	**748 410 231**	**5.40**	2 31 800	**749 410 231**	**19.50**	2 31 800
75	2 ½	65	**748 410 119**	**5.70**	2 31 161	**749 410 119**	**39.10**	2 31 161
90	3	80	**748 410 023**	**12.60**	2 31 800	**749 410 023**	**55.00**	2 31 800
110	4	100	**748 410 254**	**15.10**	2 31 800	**749 410 254**	**94.00**	2 31 800

PF 2 31 986

Ersatzteile Kegelrückschlagventil Typ 561/562
Dichtungsset

Ausführung:

- Dichtungsset bestehend aus: Profil Dichtring (5) und Anschlussdichtung (3)

d (mm)	Zoll (inch)	DN (mm)	EPDM Code	CHF	FKM Code	CHF
16	⅜	10	**161 485 241**	**8.80**	**161 485 251**	**26.10**
20	½	15	**161 485 241**	**8.80**	**161 485 251**	**26.10**
25	¾	20	**161 485 242**	**9.00**	**161 485 252**	**28.00**
32	1	25	**161 485 243**	**11.40**	**161 485 253**	**37.40**
40	1 ¼	32	**161 485 244**	**22.20**	**161 485 254**	**66.00**
50	1 ½	40	**161 485 245**	**24.20**	**161 485 255**	**89.00**
63	2	50	**161 485 246**	**28.90**	**161 485 256**	**126.00**
75	2 ½	65	**161 485 247**	**39.60**	**161 485 257**	**218.00**
90	3	80	**161 485 248**	**65.00**	**161 485 258**	**275.00**
110	4	100	**161 485 249**	**82.00**	**161 485 259**	**385.00**

PF 2 31 986

Ersatzteile Kegelrückschlagventil Typ 561/562
Profil Dichtring (5)

d (mm)	Zoll (inch)	DN (mm)	EPDM Code	CHF	FKM Code	CHF
16	⅜	10	**748 436 001**	**5.60**	**749 436 001**	**16.40**
20	½	15	**748 436 001**	**5.60**	**749 436 001**	**16.40**
25	¾	20	**748 436 002**	**5.80**	**749 436 002**	**17.30**
32	1	25	**748 436 003**	**6.20**	**749 436 003**	**18.80**
40	1 ¼	32	**748 436 004**	**13.40**	**749 436 004**	**35.90**
50	1 ½	40	**748 436 005**	**14.50**	**749 436 005**	**56.00**
63	2	50	**748 436 006**	**19.00**	**749 436 006**	**89.00**
75	2 ½	65	**748 436 007**	**28.70**	**749 436 007**	**144.00**
90	3	80	**748 436 008**	**40.10**	**749 436 008**	**171.00**
110	4	100	**748 436 009**	**54.00**	**749 436 009**	**209.00**

Ersatzteile Kegelrückschlagventil Typ 561/562
Kegel

d (mm)	Zoll (inch)	DN (mm)	PVC-U Code	CHF	PF	PVC-C Code	CHF	PF
16	⅜	10	**161 491 151**	**46.70**	2 31 986	**163 482 151**	**59.00**	2 32 987
20	½	15	**161 491 151**	**46.70**	2 31 986	**163 482 151**	**59.00**	2 32 987
25	¾	20	**161 491 152**	**44.30**	2 31 986	**163 482 152**	**56.00**	2 32 987
32	1	25	**161 491 153**	**46.70**	2 31 986	**163 482 153**	**59.00**	2 32 987
40	1 ¼	32	**161 491 154**	**53.00**	2 31 986	**163 482 154**	**67.00**	2 32 987
50	1 ½	40	**161 491 155**	**58.00**	2 31 986	**163 482 155**	**73.00**	2 32 987
63	2	50	**161 491 156**	**93.00**	2 31 986	**163 482 156**	**118.00**	2 32 987
75	2 ½	65	**161 491 157**	**115.00**	2 31 986	**163 482 157**	**144.00**	2 32 987
90	3	80	**161 491 158**	**137.00**	2 31 986	**163 482 158**	**172.00**	2 32 987
110	4	100	**161 491 159**	**158.00**	2 31 986	**163 482 159**	**199.00**	2 32 987

d (mm)	ABS Code	CHF	PF	PP-H Code	CHF	PF
16	**169 482 151**	**51.00**	2 33 988	**167 485 151**	**123.00**	2 34 989
20	**169 482 151**	**51.00**	2 33 988	**167 485 151**	**123.00**	2 34 989
25	**169 482 152**	**52.00**	2 33 988	**167 485 152**	**116.00**	2 34 989
32	**169 482 153**	**55.00**	2 33 988	**167 485 153**	**123.00**	2 34 989
40	**169 482 154**	**61.00**	2 33 988	**167 485 154**	**138.00**	2 34 989
50	**169 482 155**	**69.00**	2 33 988	**167 485 155**	**150.00**	2 34 989

Fortsetzung nächste Seite

d (mm)	ABS Code	CHF	PF	PP-H Code	CHF	PF
63	**169 482 156**	**109.00**	2 33 988	**167 485 156**	**243.00**	2 34 989
75	**169 482 157**	**135.00**	2 33 988	**167 485 157**	**299.00**	2 34 989
90	**169 482 158**	**160.00**	2 33 988	**167 485 158**	**356.00**	2 34 989
110	**169 482 159**	**186.00**	2 33 988	**167 485 159**	**413.00**	2 34 989

d (mm)	PP-Talkum 20% Code	CHF	PF	PVDF Code	CHF	PF
16	**167 485 351**	**53.00**	2 34 989	**175 484 151**	**76.00**	2 35 990
20	**167 485 351**	**53.00**	2 34 989	**175 484 151**	**76.00**	2 35 990
25	**167 485 352**	**49.00**	2 34 989	**175 484 152**	**72.00**	2 35 990
32	**167 485 353**	**53.00**	2 34 989	**175 484 153**	**76.00**	2 35 990
40	**167 485 354**	**59.00**	2 34 989	**175 484 154**	**85.00**	2 35 990
50	**167 485 355**	**64.00**	2 34 989	**175 484 155**	**93.00**	2 35 990
63	**167 485 356**	**103.00**	2 34 989	**175 484 156**	**150.00**	2 35 990
75	**167 485 357**	**127.00**	2 34 989	**175 484 157**	**185.00**	2 35 990
90	**167 485 358**	**150.00**	2 34 989	**175 484 158**	**220.00**	2 35 990
110	**167 485 359**	**176.00**	2 34 989	**175 484 159**	**255.00**	2 35 990

PF 2 31 986

Ersatzteile Kegelrückschlagventil Typ 561/562 Feder (8)

Ausführung:

- Material: NIMONIC 90, Wst. Nr.: 2.4632
- Material: V2A, Wst. Nr.: 1.4310, HALAR® beschichtet
- Material: V2A, Wst. Nr.: 1.4310

d (mm)	Zoll (inch)	DN (mm)	Edelstahl V2A Code	CHF	V2A HALAR ummantelt Code	CHF	NIMONIC 90 Code	CHF
16	⅜	10	**161 485 132**	**17.60**	**161 485 142**	**141.00**	**161 485 152**	**71.00**
20	½	15	**161 485 132**	**17.60**	**161 485 142**	**141.00**	**161 485 152**	**71.00**
25	¾	20	**161 485 132**	**17.60**	**161 485 142**	**141.00**	**161 485 152**	**71.00**
32	1	25	**161 485 133**	**19.00**	**161 485 143**	**151.00**	**161 485 153**	**76.00**
40	1 ¼	32	**161 485 134**	**22.80**	**161 485 144**	**182.00**	**161 485 154**	**92.00**
50	1 ½	40	**161 485 135**	**28.30**	**161 485 145**	**227.00**	**161 485 155**	**114.00**
63	2	50	**161 485 136**	**40.00**	**161 485 146**	**320.00**	**161 485 156**	**161.00**
75	2 ½	65	**161 485 137**	**80.00**	**161 485 147**	**390.00**	**161 485 157**	**320.00**
90	3	80	**161 485 138**	**101.00**	**161 485 148**	**509.00**	**161 485 158**	**400.00**
110	4	100	**161 485 139**	**121.00**	**161 485 149**	**586.00**	**161 485 159**	**480.00**

Ersatzteile Be- und Entlüfter

Ersatzteile Be- und Entlüfter Typ 591/595

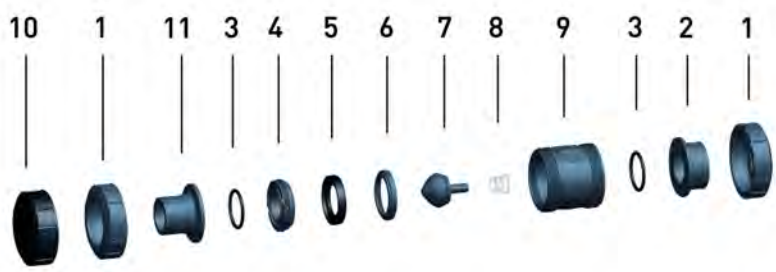

Zentralteil ohne Feder

Ausführung:

- Zentralteil bestehend aus: Gehäuse (9), Einschraubteil (4), Stützring (6), Schwimmer PP-H/ PVDF (7), Profil Dichtring (5) und Anschlussdichtung (3)

d (mm)	Zoll (inch)	DN (mm)	PVC-U EPDM Code	CHF	PF	PVC-U FKM Code	CHF	PF
16	⅜	10	**161 485 261**	**105.00**	2 31 986	**161 485 271**	**127.00**	2 31 986
20	½	15	**161 485 261**	**105.00**	2 31 986	**161 485 271**	**127.00**	2 31 986
25	¾	20	**161 485 262**	**132.00**	2 31 986	**161 485 272**	**158.00**	2 31 986
32	1	25	**161 485 263**	**163.00**	2 31 986	**161 485 273**	**195.00**	2 31 986
40	1 ¼	32	**161 485 264**	**195.00**	2 31 986	**161 485 274**	**235.00**	2 31 986
50	1 ½	40	**161 485 265**	**302.00**	2 31 986	**161 485 275**	**363.00**	2 31 986
63	2	50	**161 485 266**	**431.00**	2 31 986	**161 485 276**	**516.00**	2 31 986
75	2 ½	65	**161 485 267**	**687.00**	2 31 986	**161 485 277**	**824.00**	2 31 986
90	3	80	**161 485 268**	**859.00**	2 31 986	**161 485 278**	**1'030.00**	2 31 986
110	4	100	**161 485 269**	**1'030.00**	2 31 986	**161 485 279**	**1'236.00**	2 31 986

d (mm)	PVC-C EPDM Code	CHF	PF	PVC-C FKM Code	CHF	PF
16	**163 485 261**	**133.00**	2 32 987	**163 485 271**	**159.00**	2 32 987
20	**163 485 261**	**133.00**	2 32 987	**163 485 271**	**159.00**	2 32 987
25	**163 485 262**	**166.00**	2 32 987	**163 485 272**	**199.00**	2 32 987
32	**163 485 263**	**206.00**	2 32 987	**163 485 273**	**246.00**	2 32 987
40	**163 485 264**	**247.00**	2 32 987	**163 485 274**	**296.00**	2 32 987
50	**163 485 265**	**382.00**	2 32 987	**163 485 275**	**457.00**	2 32 987
63	**163 485 266**	**543.00**	2 32 987	**163 485 276**	**651.00**	2 32 987
75	**163 485 267**	**867.00**	2 32 987	**163 485 277**	**1'040.00**	2 32 987
90	**163 485 268**	**1'084.00**	2 32 987	**163 485 278**	**1'301.00**	2 32 987
110	**163 485 269**	**1'301.00**	2 32 987	**163 485 279**	**1'559.00**	2 32 987

d (mm)	ABS EPDM Code	CHF	PF	PP-H EPDM Code	CHF	PF
16	**169 485 261**	**108.00**	2 33 988	**167 485 261**	**135.00**	2 34 989
20	**169 485 261**	**108.00**	2 33 988	**167 485 261**	**135.00**	2 34 989
25	**169 485 262**	**148.00**	2 33 988	**167 485 262**	**166.00**	2 34 989
32	**169 485 263**	**182.00**	2 33 988	**167 485 263**	**209.00**	2 34 989
40	**169 485 264**	**219.00**	2 33 988	**167 485 264**	**249.00**	2 34 989
50	**169 485 265**	**339.00**	2 33 988	**167 485 265**	**353.00**	2 34 989
63	**169 485 266**	**481.00**	2 33 988	**167 485 266**	**516.00**	2 34 989
75	**169 485 267**	**767.00**	2 33 988	**167 485 267**	**826.00**	2 34 989
90	**169 485 268**	**960.00**	2 33 988	**167 485 268**	**1'032.00**	2 34 989
110	**169 485 269**	**1'151.00**	2 33 988	**167 485 269**	**1'239.00**	2 34 989

Fortsetzung nächste Seite

d (mm)	PP-H FKM Code	CHF	PF	PVDF FKM Code	CHF	PF
16	**167 485 271**	**162.00**	2 34 989	**175 485 271**	**204.00**	2 35 990
20	**167 485 271**	**162.00**	2 34 989	**175 485 271**	**204.00**	2 35 990
25	**167 485 272**	**200.00**	2 34 989	**175 485 272**	**219.00**	2 35 990
32	**167 485 273**	**251.00**	2 34 989	**175 485 273**	**237.00**	2 35 990
40	**167 485 274**	**299.00**	2 34 989	**175 485 274**	**285.00**	2 35 990
50	**167 485 275**	**423.00**	2 34 989	**175 485 275**	**353.00**	2 35 990
63	**167 485 276**	**620.00**	2 34 989	**175 485 276**	**502.00**	2 35 990
75	**167 485 277**	**991.00**	2 34 989	**175 485 277**	**1'004.00**	2 35 990
90	**167 485 278**	**1'239.00**	2 34 989	**175 485 278**	**1'254.00**	2 35 990
110	**167 485 279**	**1'485.00**	2 34 989	**175 485 279**	**1'505.00**	2 35 990

Zentralteil mit Feder

Ausführung:

- Zentralteil bestehend aus: Gehäuse (9), Einschraubteil (4), Stützring (6), Schwimmer (7), Feder-Nimonic 90 Halar beschichtet (8), Profil Dichtring (5) und Anschlussdichtung (3)

d (mm)	Zoll (inch)	DN (mm)	PVC-U EPDM Code	CHF	PF	PVC-U FKM Code	CHF	PF
16	⅜	10	**161 485 281**	**127.00**	2 31 986	**161 485 291**	**146.00**	2 31 986
20	½	15	**161 485 281**	**127.00**	2 31 986	**161 485 291**	**146.00**	2 31 986
25	¾	20	**161 485 282**	**161.00**	2 31 986	**161 485 292**	**186.00**	2 31 986
32	1	25	**161 485 283**	**198.00**	2 31 986	**161 485 293**	**230.00**	2 31 986
40	1 ¼	32	**161 485 284**	**237.00**	2 31 986	**161 485 294**	**276.00**	2 31 986
50	1 ½	40	**161 485 285**	**366.00**	2 31 986	**161 485 295**	**425.00**	2 31 986
63	2	50	**161 485 286**	**520.00**	2 31 986	**161 485 296**	**606.00**	2 31 986
75	2 ½	65	**161 485 287**	**831.00**	2 31 986	**161 485 297**	**969.00**	2 31 986
90	3	80	**161 485 288**	**1'040.00**	2 31 986	**161 485 298**	**1'210.00**	2 31 986
110	4	100	**161 485 289**	**1'248.00**	2 31 986	**161 485 299**	**1'453.00**	2 31 986

d (mm)	PVC-C EPDM Code	CHF	PF	PVC-C FKM Code	CHF	PF
16	**163 485 281**	**155.00**	2 32 987	**163 485 291**	**181.00**	2 32 987
20	**163 485 281**	**155.00**	2 32 987	**163 485 291**	**181.00**	2 32 987
25	**163 485 282**	**196.00**	2 32 987	**163 485 292**	**229.00**	2 32 987
32	**163 485 283**	**242.00**	2 32 987	**163 485 293**	**282.00**	2 32 987
40	**163 485 284**	**289.00**	2 32 987	**163 485 294**	**338.00**	2 32 987
50	**163 485 285**	**448.00**	2 32 987	**163 485 295**	**524.00**	2 32 987
63	**163 485 286**	**637.00**	2 32 987	**163 485 296**	**746.00**	2 32 987
75	**163 485 287**	**1'019.00**	2 32 987	**163 485 297**	**1'193.00**	2 32 987
90	**163 485 288**	**1'274.00**	2 32 987	**163 485 298**	**1'490.00**	2 32 987
110	**163 485 289**	**1'529.00**	2 32 987	**163 485 299**	**1'789.00**	2 32 987

d (mm)	ABS EPDM Code	CHF	PF	PP-H EPDM Code	CHF	PF
16	**169 485 281**	**124.00**	2 33 988	**167 485 281**	**156.00**	2 34 989
20	**169 485 281**	**124.00**	2 33 988	**167 485 281**	**156.00**	2 34 989
25	**169 485 282**	**170.00**	2 33 988	**167 485 282**	**194.00**	2 34 989
32	**169 485 283**	**209.00**	2 33 988	**167 485 283**	**244.00**	2 34 989
40	**169 485 284**	**251.00**	2 33 988	**167 485 284**	**291.00**	2 34 989
50	**169 485 285**	**388.00**	2 33 988	**167 485 285**	**418.00**	2 34 989
63	**169 485 286**	**550.00**	2 33 988	**167 485 286**	**609.00**	2 34 989
75	**169 485 287**	**879.00**	2 33 988	**167 485 287**	**972.00**	2 34 989
90	**169 485 288**	**1'099.00**	2 33 988	**167 485 288**	**1'215.00**	2 34 989
110	**169 485 289**	**1'319.00**	2 33 988	**167 485 289**	**1'458.00**	2 34 989

Fortsetzung nächste Seite

d (mm)	PP-H FKM Code	CHF	PF	PVDF FKM Code	CHF	PF
16	**167 485 291**	**182.00**	2 34 989	**175 485 291**	**221.00**	2 35 990
20	**167 485 291**	**182.00**	2 34 989	**175 485 291**	**221.00**	2 35 990
25	**167 485 292**	**228.00**	2 34 989	**175 485 292**	**239.00**	2 35 990
32	**167 485 293**	**286.00**	2 34 989	**175 485 293**	**258.00**	2 35 990
40	**167 485 294**	**341.00**	2 34 989	**175 485 294**	**310.00**	2 35 990
50	**167 485 295**	**488.00**	2 34 989	**175 485 295**	**384.00**	2 35 990
63	**167 485 296**	**711.00**	2 34 989	**175 485 296**	**546.00**	2 35 990
75	**167 485 297**	**1'137.00**	2 34 989	**175 485 297**	**1'092.00**	2 35 990
90	**167 485 298**	**1'421.00**	2 34 989	**175 485 298**	**1'365.00**	2 35 990
110	**167 485 299**	**1'705.00**	2 34 989	**175 485 299**	**1'637.00**	2 35 990

PF 2 31 798

Hebel zur Demontage

d (mm)	Zoll (inch)	DN (mm)	red Code	CHF	black Code	CHF
16	⅜	10	**167 484 088**	**9.90**	**167 484 076**	**11.30**
20	½	15	**167 484 088**	**9.90**	**167 484 076**	**11.30**
25	¾	20	**167 484 089**	**10.10**	**167 484 077**	**11.70**
32	1	25	**167 484 090**	**12.10**	**167 484 078**	**14.20**
40	1 ¼	32	**167 484 091**	**13.60**	**167 484 079**	**15.70**
50	1 ½	40	**167 484 092**	**16.30**	**167 484 080**	**20.00**
63	2	50	**167 484 093**	**20.00**	**167 484 081**	**23.10**
75	2 ½	65	**167 484 094**	**53.00**	**167 484 082**	**53.00**
90	3	80	**167 484 095**	**53.00**	**167 484 083**	**53.00**
110	4	100	**167 484 096**	**77.00**	**167 484 084**	**77.00**

Schwimmer (7)

Ausführung:

- Zum Typ 591

d (mm)	Zoll (inch)	DN (mm)	PP-H Code	CHF	PF	PVDF Code	CHF	PF
16	⅜	10	**167 485 151**	**123.00**	2 34 989	**175 484 161**	**262.00**	2 35 990
20	½	15	**167 485 151**	**123.00**	2 34 989	**175 484 161**	**262.00**	2 35 990
25	¾	20	**167 485 152**	**116.00**	2 34 989	**175 484 162**	**262.00**	2 35 990
32	1	25	**167 485 153**	**123.00**	2 34 989	**175 484 163**	**262.00**	2 35 990
40	1 ¼	32	**167 485 154**	**138.00**	2 34 989	**175 484 164**	**278.00**	2 35 990
50	1 ½	40	**167 485 155**	**150.00**	2 34 989	**175 484 165**	**285.00**	2 35 990
63	2	50	**167 485 156**	**243.00**	2 34 989	**175 484 166**	**291.00**	2 35 990
75	2 ½	65	**167 485 157**	**299.00**	2 34 989	**175 484 167**	**368.00**	2 35 990
90	3	80	**167 485 158**	**356.00**	2 34 989	**175 484 168**	**411.00**	2 35 990
110	4	100	**167 485 159**	**413.00**	2 34 989	**175 484 169**	**577.00**	2 35 990

Ersatzteile Kegelrückschlagventil Typ 561/562
Kegel

d (mm)	Zoll (inch)	DN (mm)	PVC-U Code	CHF	PF	PVC-C Code	CHF	PF
16	⅜	10	**161 491 151**	**46.70**	2 31 986	**163 482 151**	**59.00**	2 32 987
20	½	15	**161 491 151**	**46.70**	2 31 986	**163 482 151**	**59.00**	2 32 987
25	¾	20	**161 491 152**	**44.30**	2 31 986	**163 482 152**	**56.00**	2 32 987
32	1	25	**161 491 153**	**46.70**	2 31 986	**163 482 153**	**59.00**	2 32 987
40	1 ¼	32	**161 491 154**	**53.00**	2 31 986	**163 482 154**	**67.00**	2 32 987
50	1 ½	40	**161 491 155**	**58.00**	2 31 986	**163 482 155**	**73.00**	2 32 987

Fortsetzung nächste Seite

d (mm)	Zoll (inch)	DN (mm)	PVC-U Code	CHF	PF	PVC-C Code	CHF	PF
63	2	50	**161 491 156**	**93.00**	2 31 986	**163 482 156**	**118.00**	2 32 987
75	2 ½	65	**161 491 157**	**115.00**	2 31 986	**163 482 157**	**144.00**	2 32 987
90	3	80	**161 491 158**	**137.00**	2 31 986	**163 482 158**	**172.00**	2 32 987
110	4	100	**161 491 159**	**158.00**	2 31 986	**163 482 159**	**199.00**	2 32 987

d (mm)	ABS Code	CHF	PF	PP-H Code	CHF	PF
16	**169 482 151**	**51.00**	2 33 988	**167 485 151**	**123.00**	2 34 989
20	**169 482 151**	**51.00**	2 33 988	**167 485 151**	**123.00**	2 34 989
25	**169 482 152**	**52.00**	2 33 988	**167 485 152**	**116.00**	2 34 989
32	**169 482 153**	**55.00**	2 33 988	**167 485 153**	**123.00**	2 34 989
40	**169 482 154**	**61.00**	2 33 988	**167 485 154**	**138.00**	2 34 989
50	**169 482 155**	**69.00**	2 33 988	**167 485 155**	**150.00**	2 34 989
63	**169 482 156**	**109.00**	2 33 988	**167 485 156**	**243.00**	2 34 989
75	**169 482 157**	**135.00**	2 33 988	**167 485 157**	**299.00**	2 34 989
90	**169 482 158**	**160.00**	2 33 988	**167 485 158**	**356.00**	2 34 989
110	**169 482 159**	**186.00**	2 33 988	**167 485 159**	**413.00**	2 34 989

d (mm)	PP-Talkum 20% Code	CHF	PF	PVDF Code	CHF	PF
16	**167 485 351**	**53.00**	2 34 989	**175 484 151**	**76.00**	2 35 990
20	**167 485 351**	**53.00**	2 34 989	**175 484 151**	**76.00**	2 35 990
25	**167 485 352**	**49.00**	2 34 989	**175 484 152**	**72.00**	2 35 990
32	**167 485 353**	**53.00**	2 34 989	**175 484 153**	**76.00**	2 35 990
40	**167 485 354**	**59.00**	2 34 989	**175 484 154**	**85.00**	2 35 990
50	**167 485 355**	**64.00**	2 34 989	**175 484 155**	**93.00**	2 35 990
63	**167 485 356**	**103.00**	2 34 989	**175 484 156**	**150.00**	2 35 990
75	**167 485 357**	**127.00**	2 34 989	**175 484 157**	**185.00**	2 35 990
90	**167 485 358**	**150.00**	2 34 989	**175 484 158**	**220.00**	2 35 990
110	**167 485 359**	**176.00**	2 34 989	**175 484 159**	**255.00**	2 35 990

PF 2 34 989

Abdeckkappe (10)

Ausführung:

- Schützt die Rohrleitung vor Schmutzpartikeln aus der UmgebungsluftKann als Werkzeug zum Öffnen und Schliessen des Ventil-Einschraubteils benutzt werden

d (mm)	Zoll (inch)	DN (mm)	PP-GF Code	CHF
16	⅜	10	**167 485 361**	**17.60**
20	½	15	**167 485 361**	**17.60**
25	¾	20	**167 485 362**	**22.20**
32	1	25	**167 485 363**	**23.00**
40	1 ¼	32	**167 485 364**	**29.10**
50	1 ½	40	**167 485 365**	**36.60**
63	2	50	**167 485 366**	**33.70**
75	2 ½	65	**167 485 367**	**720.00**
90	3	80	**167 485 368**	**784.00**
110	4	100	**167 485 369**	**983.00**

PF 2 31 986

Dichtungsset

Ausführung:

- Dichtungsset bestehend aus: Profil Dichtring (5) und Anschlussdichtung (3)

d (mm)	Zoll (inch)	DN (mm)	EPDM Code	CHF	FKM Code	CHF
16	⅜	10	**161 485 241**	**8.80**	**161 485 251**	**26.10**
20	½	15	**161 485 241**	**8.80**	**161 485 251**	**26.10**
25	¾	20	**161 485 242**	**9.00**	**161 485 252**	**28.00**
32	1	25	**161 485 243**	**11.40**	**161 485 253**	**37.40**
40	1 ¼	32	**161 485 244**	**22.20**	**161 485 254**	**66.00**
50	1 ½	40	**161 485 245**	**24.20**	**161 485 255**	**89.00**
63	2	50	**161 485 246**	**28.90**	**161 485 256**	**126.00**
75	2 ½	65	**161 485 247**	**39.60**	**161 485 257**	**218.00**
90	3	80	**161 485 248**	**65.00**	**161 485 258**	**275.00**
110	4	100	**161 485 249**	**82.00**	**161 485 259**	**385.00**

PF 2 31 986

Feder (8)

Ausführung:

- Material: V2A, Wst. Nr.: 1.4310, HALAR® beschichtet

d (mm)	Zoll (inch)	DN (mm)	V2A, HALAR ummantelt Code	CHF
16	⅜	10	**161 485 112**	**141.00**
20	½	15	**161 485 112**	**141.00**
25	¾	20	**161 485 112**	**141.00**
32	1	25	**161 485 113**	**151.00**
40	1 ¼	32	**161 485 114**	**182.00**
50	1 ½	40	**161 485 115**	**227.00**
63	2	50	**161 485 116**	**320.00**
75	2 ½	65	**161 485 117**	**390.00**
90	3	80	**161 485 118**	**509.00**
110	4	100	**161 485 119**	**586.00**

Ersatzteile Absperrklappen

Ersatzteile Absperrklappe Typ 567/568

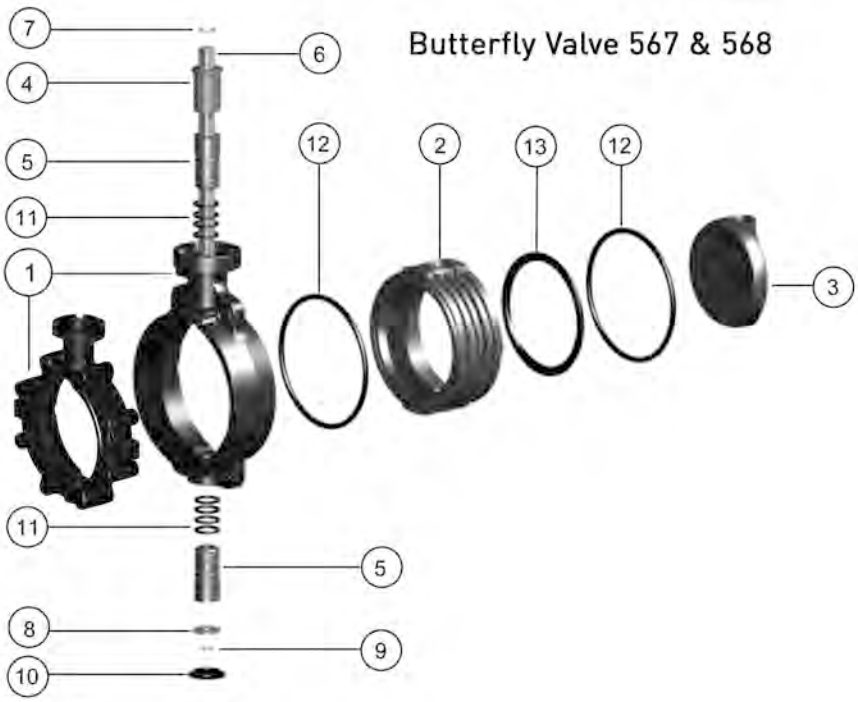

Ersatzteile Absperrklappe Typ 567/568
Innengehäuse

Ausführung:

- Innengehäuse bestehend aus: Gehäuse (2) und Profildichtung (13)

d (mm)	Zoll (inch)	DN (mm)	PVC-U EPDM Code	CHF	PF	PVC-U FKM Code	CHF	PF
63	2	50	**161 486 861**	**116.00**	2 31 567	**161 486 873**	**207.00**	2 31 567
75	2 ½	65	**161 486 862**	**126.00**	2 31 567	**161 486 874**	**216.00**	2 31 567
90	3	80	**161 486 863**	**132.00**	2 31 567	**161 486 875**	**226.00**	2 31 567
110	4	100	**161 486 864**	**142.00**	2 31 567	**161 486 876**	**246.00**	2 31 567
140	5	125	**161 486 865**	**190.00**	2 31 567	**161 486 877**	**329.00**	2 31 567
160	6	150	**161 486 866**	**204.00**	2 31 567	**161 486 878**	**346.00**	2 31 567
225	8	200	**161 486 867**	**265.00**	2 31 567	**161 486 879**	**449.00**	2 31 567
280	10	250	**161 486 868**	**789.00**	2 31 567	**161 486 880**	**801.00**	2 31 567
315	12	300	**161 486 869**	**676.00**	2 31 567	**161 486 881**	**1'011.00**	2 31 567

d (mm)	PVC-C EPDM Code	CHF	PF	PVC-C FKM Code	CHF	PF
63	**163 481 591**	**111.00**	2 32 693	**163 481 603**	**191.00**	2 32 693
75	**163 481 592**	**127.00**	2 32 693	**163 481 604**	**213.00**	2 32 693
90	**163 481 593**	**147.00**	2 32 693	**163 481 605**	**255.00**	2 32 693
110	**163 481 594**	**171.00**	2 32 693	**163 481 606**	**295.00**	2 32 693
140	**163 481 595**	**206.00**	2 32 693	**163 481 607**	**354.00**	2 32 693
160	**163 481 596**	**246.00**	2 32 693	**163 481 608**	**417.00**	2 32 693
225	**163 481 597**	**318.00**	2 32 693	**163 481 609**	**532.00**	2 32 693
280	**163 481 598**	**891.00**	2 31 567	**163 481 610**	**962.00**	2 31 567
315	**163 481 599**	**979.00**	2 31 567	**163 481 611**	**1'041.00**	2 31 567

Fortsetzung nächste Seite

d (mm)	ABS EPDM Code	CHF	PF	PP-H EPDM Code	CHF	PF
63	**169 481 067**	**114.00**	2 33 564	**167 484 271**	**97.00**	2 34 637
75	**169 481 068**	**120.00**	2 33 564	**167 484 272**	**99.00**	2 34 637
90	**169 481 069**	**125.00**	2 33 564	**167 484 273**	**111.00**	2 34 637
110	**169 481 070**	**131.00**	2 33 564	**167 484 274**	**135.00**	2 34 637
140	**169 481 071**	**173.00**	2 33 564	**167 484 275**	**172.00**	2 34 637
160	**169 481 072**	**208.00**	2 33 564	**167 484 276**	**193.00**	2 34 637
225	**169 481 073**	**266.00**	2 33 564	**167 484 277**	**246.00**	2 34 637
280				**167 484 278**	**607.00**	2 34 637
315				**167 484 279**	**689.00**	2 34 637

d (mm)	PP-H FKM Code	CHF	PF	PVDF FKM Code	CHF	PF
63	**167 484 286**	**167.00**	2 34 637	**175 483 413**	**386.00**	2 35 566
75	**167 484 287**	**171.00**	2 34 637	**175 483 414**	**448.00**	2 35 566
90	**167 484 288**	**192.00**	2 34 637	**175 483 415**	**543.00**	2 35 566
110	**167 484 289**	**232.00**	2 34 637	**175 483 416**	**644.00**	2 35 566
140	**167 484 290**	**293.00**	2 34 637	**175 483 417**	**813.00**	2 35 566
160	**167 484 291**	**352.00**	2 34 637	**175 483 418**	**1'007.00**	2 35 566
225	**167 484 292**	**411.00**	2 34 637	**175 483 419**	**1'321.00**	2 35 566
280	**167 484 293**	**971.00**	2 34 637	**175 483 420**	**2'464.00**	2 35 566
315	**167 484 294**	**1'171.00**	2 34 637	**175 483 421**	**4'105.00**	2 35 566

d (mm)	PVDF PTFE Code	CHF	PF
63	**175 483 752**	**442.00**	2 35 566
75	**175 483 753**	**618.00**	2 35 566
90	**175 483 754**	**720.00**	2 35 566
110	**175 483 755**	**1'076.00**	2 35 566
140	**175 483 756**	**1'443.00**	2 35 566
160	**175 483 757**	**1'572.00**	2 35 566
225	**175 483 758**	**1'903.00**	2 35 566
280	**175 483 759**	**4'175.00**	2 35 566
315	**175 483 760**	**5'094.00**	2 35 566

Ersatzteile Absperrklappe Typ 567/568
Teller (3)

d (mm)	Zoll (inch)	DN (mm)	PVC-U Code	CHF	PF	PVC-C Code	CHF	PF
63	2	50	**161 490 889**	**104.00**	2 31 567	**163 481 451**	**171.00**	2 32 693
75	2 ½	65	**161 490 890**	**115.00**	2 31 567	**163 481 452**	**210.00**	2 32 693
90	3	80	**161 490 891**	**126.00**	2 31 567	**163 481 453**	**292.00**	2 32 693
110	4	100	**161 490 892**	**139.00**	2 31 567	**163 481 454**	**350.00**	2 32 693
140	5	125	**161 490 893**	**167.00**	2 31 567	**163 481 455**	**398.00**	2 32 693
160	6	150	**161 490 894**	**207.00**	2 31 567	**163 481 456**	**517.00**	2 32 693
225	8	200	**161 490 895**	**381.00**	2 31 567	**163 481 457**	**696.00**	2 32 693
280	10	250	**161 490 896**	**647.00**	2 31 567			
315	12	300	**161 490 897**	**888.00**	2 31 567			
355	14	350						
400	16	400						
450	18	450						
500	20	500						
630	24	600						

d (mm)	ABS Code	CHF	PF	PP-H Code	CHF	PF
63	**169 480 951**	**144.00**	2 33 564	**167 483 226**	**118.00**	2 34 637
75	**169 480 952**	**174.00**	2 33 564	**167 483 227**	**129.00**	2 34 637
90	**169 480 953**	**205.00**	2 33 564	**167 483 228**	**164.00**	2 34 637
110	**169 480 954**	**223.00**	2 33 564	**167 483 229**	**219.00**	2 34 637
140	**169 480 955**	**314.00**	2 33 564	**167 483 230**	**281.00**	2 34 637

Fortsetzung nächste Seite

d (mm)	ABS Code	CHF	PF	PP-H Code	CHF	PF
160	**169 480 956**	**396.00**	2 33 564	**167 483 231**	**328.00**	2 34 637
225	**169 480 957**	**660.00**	2 33 564	**167 483 232**	**437.00**	2 34 637
280	**169 480 958**	**Auf Anfrage**	2 33 564	**167 483 233**	**583.00**	2 34 637
315	**169 480 959**	**Auf Anfrage**	2 33 564	**167 483 234**	**773.00**	2 34 637
355				**167 483 235**	**4'136.00**	2 34 637
400				**167 483 236**	**4'381.00**	2 34 637
450				**167 483 237**	**4'820.00**	2 31 567
500				**167 483 238**	**6'788.00**	2 31 567
630				**167 483 239**	**13'056.00**	2 34 637

d (mm)	PVDF Code	CHF	PF
63	**175 483 251**	**205.00**	2 35 566
75	**175 483 252**	**317.00**	2 35 566
90	**175 483 253**	**428.00**	2 35 566
110	**175 483 254**	**504.00**	2 35 566
140	**175 483 255**	**644.00**	2 35 566
160	**175 483 256**	**820.00**	2 35 566
225	**175 483 257**	**1'139.00**	2 35 566
280	**175 483 258**	**1'653.00**	2 35 566
315	**175 483 259**	**2'469.00**	2 35 566
355			
400			
450			
500			
630			

Ersatzteile Absperrklappe Typ 567/568
Lagerbüchsen Set (5, 11)

Ausführung:

- Im Lieferumfang enthalten 2 Stück
- O-Ring Variante
- Lagerbüchsen PP-H werden auch für ABS Klappen verwendet

d (mm)	DN (mm)	PVC-U EPDM Code	CHF	PF	PVC-U FKM Code	CHF	PF
63, 75, 90	50, 65, 80	**161 486 886**	**20.90**	2 31 567	**161 486 892**	**34.60**	2 31 567
110, 140	100, 125	**161 486 887**	**31.10**	2 31 567	**161 486 893**	**56.00**	2 31 567
160, 225	150, 200	**161 486 888**	**43.20**	2 31 567	**161 486 894**	**80.00**	2 31 567
280, 315	250, 300	**161 486 889**	**195.00**	2 31 567	**161 486 895**	**169.00**	2 31 567
355	350						
400	400						
450	450						
500	500						
630	600						

d (mm)	PVC-C EPDM Code	CHF	PF	PVC-C FKM Code	CHF	PF
63, 75, 90	**163 481 576**	**18.00**	2 32 693	**163 481 582**	**31.40**	2 32 693
110, 140	**163 481 577**	**28.50**	2 32 693	**163 481 583**	**49.40**	2 32 693
160, 225	**163 481 578**	**38.90**	2 32 693	**163 481 584**	**71.00**	2 32 693
280, 315	**163 481 579**	**214.00**	2 31 567	**163 481 585**	**263.00**	2 31 567
355						
400						
450						
500						
630						

Fortsetzung nächste Seite

d (mm)	PP-H EPDM Code	CHF	PF	PP-H FKM Code	CHF	PF
63, 75, 90	**167 484 259**	**17.80**	2 34 637	**167 484 265**	**47.40**	2 34 637
110, 140	**167 484 260**	**27.30**	2 34 637	**167 484 266**	**60.00**	2 34 637
160, 225	**167 484 261**	**36.80**	2 34 637	**167 484 267**	**73.00**	2 34 637
280, 315	**167 484 262**	**63.00**	2 34 637	**167 484 268**	**106.00**	2 34 637
355	**167 484 263**	**961.00**	2 31 567	**167 484 269**	**381.00**	2 31 567
400	**167 484 264**	**992.00**	2 31 567	**167 484 270**	**481.00**	2 31 567
450	**167 484 280**	**434.00**	2 31 567	**167 484 283**	**623.00**	2 31 567
500	**167 484 281**	**637.00**	2 31 567	**167 484 284**	**826.00**	2 31 567
630	**167 484 282**	**880.00**	2 31 567	**167 484 285**	**1'245.00**	2 31 567

d (mm)	PVDF FKM Code	CHF	PF
63, 75, 90	**175 483 426**	**56.00**	2 35 566
110, 140	**175 483 427**	**103.00**	2 35 566
160, 225	**175 483 428**	**146.00**	2 35 566
280, 315	**175 483 429**	**227.00**	2 35 566
355			
400			
450			
500			
630			

PF 2 31 567

Ersatzteile Absperrklappe Typ 567/568 Achsen Set

Ausführung:

- Achsen Set bestehend aus: Achse Chromstahl 1.4301 AISI 304 (6), Sicherungsring (7, 9) und Unterlagscheibe (8)

d (mm)	Zoll (inch)	DN (mm)	Code	CHF
63	2	50	**161 486 899**	**165.00**
75	2 ½	65	**161 486 900**	**174.00**
90	3	80	**161 486 901**	**181.00**
110	4	100	**161 486 902**	**187.00**
140	5	125	**161 486 903**	**242.00**
160	6	150	**161 486 904**	**251.00**
225	8	200	**161 486 905**	**304.00**
280	10	250	**161 486 906**	**908.00**
315	12	300	**161 486 907**	**953.00**
355	14	350	**161 486 908**	**1'469.00**
400	16	400	**161 486 909**	**1'577.00**
450	18	450	**161 486 926**	**3'023.00**
500	20	500	**161 486 927**	**3'441.00**
630	24	600	**161 486 928**	**5'180.00**

PF 2 31 567

Handhebel

d (mm)	Zoll (inch)	DN (mm)	mit Rasterscheibe Code	CHF	Mit Feineinstellung Code	CHF
63	2	50	**161 486 690**	**118.00**	**161 486 325**	**207.00**
75	2 ½	65	**161 486 690**	**118.00**	**161 486 325**	**207.00**
90	3	80	**161 486 690**	**118.00**	**161 486 325**	**207.00**
110	4	100	**161 486 691**	**142.00**	**161 486 326**	**226.00**
140	5	125	**161 486 691**	**142.00**	**161 486 326**	**226.00**

Fortsetzung nächste Seite

PF 2 31 567

d (mm)	Zoll (inch)	DN (mm)	mit Rasterscheibe Code	CHF	Mit Feineinstellung Code	CHF
160	6	150	**161 486 694**	**142.00**	**161 486 327**	**226.00**
225	8	200	**161 486 695**	**218.00**	**161 486 328**	**449.00**
280	10	250	**161 486 697**	**349.00**		
315	12	300	**161 486 697**	**349.00**		

PF 2 31 159

Handgetriebe

d (mm)	DN (mm)	Zoll (inch)	Code	CHF
63 - 225	50 - 200	2 - 8	**161 483 471**	**454.00**
280 - 315	250 - 300	10 - 12	**161 483 472**	**615.00**

PF 2 31 567

Ersatzteile Absperrklappe Typ 567/568 Klemmring DN350-600

- Zur Fixierung der Profildichtung im Gehäuse

d (mm)	Zoll (inch)	DN (mm)	PP-H Code	CHF
355	14	350	**167 484 295**	**1'749.00**
400	16	400	**167 484 296**	**1'749.00**
450	18	450	**167 484 297**	**2'281.00**
500	20	500	**167 484 298**	**3'003.00**
630	24	600	**167 484 299**	**3'422.00**

PF 2 31 567

Ersatzteile Absperrklappe Typ 567/568 Profildichtung (13) DN350-600

d (mm)	Zoll (inch)	DN (mm)	EPDM Code	CHF	FKM Code	CHF
355	14	350	**748 440 018**	**173.00**	**749 440 028**	**652.00**
400	16	400	**748 440 019**	**173.00**	**749 440 029**	**687.00**
450	18	450	**748 440 020**	**196.00**	**749 440 030**	**715.00**
500	20	500	**748 440 021**	**207.00**	**749 440 031**	**773.00**
630	24	600	**748 440 022**	**213.00**	**749 440 032**	**842.00**

Ersatzteile Membranventile neue Generation

Ersatzteile für Handarmaturen Typ 514/515/517/519

PF 2 31 780

Ersatzteile für Handarmaturen Typ 514/515/517/519 Oberteil komplett

d (mm)	Zoll (inch)	DN (mm)	Standardausführung PN10 Code	CHF	drucksicheres Gehäuse PN10 Code	CHF	Standardausführung PN16 Code	CHF
20	½	15	198 151 742	100.00	198 151 752	124.00	198 151 842	129.00
25	¾	20	198 151 743	125.00	198 151 753	155.00	198 151 843	162.00
32	1	25	198 151 744	139.00	198 151 754	173.00	198 151 844	180.00
40	1 ¼	32	198 151 745	167.00	198 151 755	209.00	198 151 845	216.00
50	1 ½	40	198 151 746	205.00	198 151 756	255.00	198 151 846	266.00
63	2	50	198 151 747	248.00	198 151 757	310.00	198 151 847	322.00

d (mm)	drucksicheres Gehäuse PN16 Code	CHF
20	198 151 852	161.00
25	198 151 853	201.00
32	198 151 854	225.00
40	198 151 855	271.00
50	198 151 856	333.00
63	198 151 857	403.00

PF 2 31 780

Ersatzteil Membranen
Für die 5-er Serie

Ausführung:

- Für Typ 514, 515, 517, 519 und Diastar
- *Ausschliesslich für Typ 604/605
- ** Für beide Armaturentypen passend
- Für die 5-er Serie Membranventile
- **Für Typ 604/605

d (mm)	Zoll (inch)	DN (mm)	NBR Code	CHF	EPDM Code	CHF	FKM Code	CHF
20	½	15	**745 500 012**	**28.00**	**748 500 012**	**22.50**	**749 500 012**	**115.00**
25	¾	20	**745 500 013**	**33.50**	**748 500 013**	**26.80**	**749 500 013**	**121.00**
32	1	25	**745 500 014**	**43.10**	**748 500 014**	**34.40**	**749 500 014**	**158.00**
40	1 ¼	32	**745 500 015**	**56.00**	**748 500 015**	**44.20**	**749 500 015**	**183.00**
50	1 ½	40	**745 500 016**	**77.00**	**748 500 016**	**63.00**	**749 500 016**	**182.00**
63	2	50	**745 500 017**	**107.00**	**748 500 017**	**85.00**	**749 500 017**	**263.00**

d (mm)	PTFE/EPDM Code	CHF	PTFE/EPDM HP Code	CHF	PTFE/FKM Code	CHF
20	**747 502 012**	**138.00**	**747 502 032**	**168.00**	**747 503 012**	**158.00**
25	**747 502 013**	**148.00**	**747 502 033**	**177.00**	**747 503 013**	**170.00**
32	**747 502 014**	**193.00**	**747 502 034**	**210.00**	**747 503 014**	**222.00**
40	**747 502 015**	**228.00**	**747 502 035**	**254.00**	**747 503 015**	**263.00**
50	**747 502 016**	**243.00**	**747 502 036**	**279.00**	**747 503 016**	**281.00**
63	**747 502 017**	**348.00**	**747 502 037**	**399.00**	**747 503 017**	**402.00**

PF 2 31 780

Ersatzteile für Handarmaturen
Typ 514/515/517/519
Spindelbaugruppe

Ausführung:

- Inkl. Druckstück
- Anzeigestift nicht inbegriffen

DN-DN (mm)	Code	CHF
15 - 20	**198 204 327**	**75.00**
25 - 32	**198 204 328**	**106.00**
40 - 50	**198 204 329**	**166.00**

PF 2 31 780

Ersatzteile für Handarmaturen
Typ 514/515/517/519
Anzeigestift

d (mm)	Zoll (inch)	DN (mm)	Code	CHF
20	½	15	**167 484 992**	**6.50**
25	¾	20	**167 484 993**	**6.50**
32	1	25	**167 484 994**	**10.70**
40	1 ¼	32	**167 484 995**	**10.70**
50	1 ½	40	**167 484 996**	**17.00**
63	2	50	**167 484 997**	**17.00**

PF 2 31 780

Ersatzteile für Handarmaturen
Typ 514/515/517/519
Handrad

Ausführung:

- Ohne Anzeigestift

DN (mm)	Code	CHF
15 - 20	**198 204 162**	**21.30**
25 - 32	**198 204 164**	**29.80**
40 - 50	**198 104 166**	**42.30**

PF 2 31 780

Ersatzteile für Handarmaturen
Typ 514/515/517/519
Dichtungssatz

Ausführung:

- Für Handarmatur - drucksicheres Gehäuse
- Inkl. Anzeigestift

d (mm)	Zoll (inch)	DN (mm)	EPDM Code	CHF
20	½	15	**198 000 892**	**25.40**
25	¾	20	**198 000 893**	**31.70**
32	1	25	**198 000 894**	**36.10**
40	1 ¼	32	**198 000 895**	**42.30**
50	1 ½	40	**198 000 896**	**54.00**
63	2	50	**198 000 897**	**65.00**

Ersatzteile für Membranen Typ 604/605

PF 2 31 780

Ersatzteil Membranen
Für die 5-er Serie

Ausführung:

- Für Typ 514, 515, 517, 519 und Diastar
- *Ausschliesslich für Typ 604/605
- ** Für beide Armaturentypen passend
- Für die 5-er Serie Membranventile
- **Für Typ 604/605

d (mm)	Zoll (inch)	DN (mm)	EPDM type 604/605* Code	CHF	FKM type 604/605* Code	CHF
20	½	15	**748 501 012**	**27.30**	**749 501 012**	**117.00**

Ersatzteile für Automatikarmaturen
DIASTAR Six/Ten/Sixteen

PF 3 39 772

Antriebe

d (mm)	Zoll (inch)	DN (mm)	DIASTAR Six Code	CHF	DIASTAR Ten Code	CHF	DIASTAR Ten+ FC Code	CHF
20	½	15	198 151 762	141.00	198 151 772	179.00	198 153 062	248.00
25	¾	20	198 151 763	146.00	198 151 773	188.00	198 153 063	261.00
32	1	25	198 151 764	158.00	198 151 774	199.00	198 153 064	275.00
40	1 ¼	32	198 151 765	191.00	198 151 775	258.00	198 153 065	349.00
50	1 ½	40	198 151 766	221.00	198 151 776	303.00	198 153 066	452.00
63	2	50	198 151 767	254.00	198 151 777	336.00	198 153 067	503.00

d (mm)	DIASTAR Sixteen FC Code	CHF	DIASTAR Ten FO Code	CHF	DIASTAR Ten DA Code	CHF
20	198 151 782	220.00	198 151 792	141.00	198 151 802	141.00
25	198 151 783	231.00	198 151 793	146.00	198 151 803	146.00
32	198 151 784	244.00	198 151 794	158.00	198 151 804	158.00
40	198 151 785	309.00	198 151 795	191.00	198 151 805	191.00
50	198 151 786	400.00	198 151 796	221.00	198 151 806	221.00
63	198 151 787	444.00	198 151 797	254.00	198 151 807	254.00

PF 3 39 212

Anzeigekappe

Grösse (mm)	Code	CHF	Pos	d (mm)	DN (mm)
1-2	**198 806 773**	**6.20**			
3-5	**198 806 774**	**6.90**			

PF 3 39 772

Druckstück Set

Ausführung:

- Inkl. Membranhalter

d (mm)	Zoll (inch)	DN (mm)	Code	CHF
20	1/2	15	**198 000 872**	**35.80**
25	3/4	20	**198 000 873**	**35.80**
32	1	25	**198 000 874**	**37.40**
40	1 1/4	32	**198 000 875**	**37.40**
50	1 1/2	40	**198 000 876**	**40.80**
63	2	50	**198 000 877**	**40.80**

PF 3 39 772

Dichtungs Set

Ausführung:

- Spindeldichtung und Kolbendichtung

Grösse (mm)	DIASTAR Six/Ten/ Sixteen Code	CHF	Nur für DIASTAR Six DN40/ DN50 Code	CHF
Gr. 1	**198 000 881**	**13.30**		
Gr. 2	**198 000 882**	**13.30**		
Gr. 3	**198 000 883**	**14.30**	**198 000 886**	**17.10**
Gr. 4	**198 000 884**	**14.30**		
Gr. 5	**198 000 885**	**17.10**		

PF 2 31 780

Montageschlüssel

d (mm)	DN (mm)	Code	CHF
20	15	**198 154 012**	**192.00**
25	20	**198 154 013**	**221.00**
32	25	**198 154 014**	**237.00**
40	32	**198 154 015**	**241.00**
50	40	**198 154 016**	**244.00**
63	50	**198 154 017**	**251.00**

Ersatzteile für Ventilkörper Typ 514

Unterteil

Ausführung:

- Ohne Anschlussteile

d (mm)	Zoll (inch)	DN (mm)	PVC-U Code	CHF	PF	PVC-C Code	CHF	PF
20	½	15	**161 492 062**	**46.70**	2 31 780	**163 482 052**	**81.00**	2 32 779
25	¾	20	**161 492 063**	**54.00**	2 31 780	**163 482 053**	**92.00**	2 32 779
32	1	25	**161 492 064**	**58.00**	2 31 780	**163 482 054**	**99.00**	2 32 779
40	1 ¼	32	**161 492 065**	**69.00**	2 31 780	**163 482 055**	**118.00**	2 32 779
50	1 ½	40	**161 492 066**	**83.00**	2 31 780	**163 482 056**	**143.00**	2 32 779
63	2	50	**161 492 067**	**105.00**	2 31 780	**163 482 057**	**179.00**	2 32 779

d (mm)	ABS Code	CHF	PF	PP-H Code	CHF	PF
20	**169 481 322**	**59.00**	2 33 778	**167 483 522**	**45.60**	2 34 777
25	**169 481 323**	**68.00**	2 33 778	**167 483 523**	**53.00**	2 34 777
32	**169 481 334**	**Auf Anfrage**	2 33 778	**167 483 524**	**57.00**	2 34 777
40	**169 481 325**	**86.00**	2 33 778	**167 483 525**	**67.00**	2 34 777
50	**169 481 326**	**105.00**	2 33 778	**167 483 526**	**81.00**	2 34 777
63	**169 481 327**	**131.00**	2 33 778	**167 483 527**	**102.00**	2 34 777

d (mm)	PVDF Code	CHF	PF	PVDF-HP Code	CHF	PF
20	**175 483 682**	**120.00**	2 35 774	**180 001 002**	**254.00**	2 37 773
25	**175 483 683**	**136.00**	2 35 774	**180 001 003**	**288.00**	2 37 773
32	**175 483 684**	**148.00**	2 35 774	**180 001 004**	**311.00**	2 37 773
40	**175 483 685**	**184.00**	2 35 774	**180 001 005**	**388.00**	2 37 773
50	**175 483 686**	**228.00**	2 35 774	**180 001 006**	**481.00**	2 37 773
63	**175 483 687**	**300.00**	2 35 774	**180 001 007**	**633.00**	2 37 773

O-Ring

d (mm)	Zoll (inch)	DN (mm)	EPDM Code	CHF	PF	FKM Code	CHF	PF
20	½	15	**748 410 006**	**3.00**	2 30 162	**749 410 006**	**8.00**	2 30 162
25	¾	20	**748 410 007**	**3.00**	2 30 162	**749 410 007**	**9.40**	2 30 162
32	1	25	**748 410 008**	**5.90**	2 30 162	**749 410 008**	**11.20**	2 30 162
40	1 ¼	32	**748 410 009**	**5.90**	2 30 162	**749 410 009**	**18.00**	2 30 162
50	1 ½	40	**748 410 010**	**5.90**	2 30 162	**749 410 010**	**19.50**	2 30 162
63	2	50	**748 410 011**	**6.00**	2 30 162	**749 410 011**	**22.50**	2 30 162

d (mm)	FKM für PVDF Standard Code	CHF	PF	FKM für PVDF-HP Code	CHF	PF
20	**749 410 005**	**5.90**	2 30 162	**749 411 005**	**9.00**	2 65 434
25	**749 410 006**	**8.00**	2 30 162	**749 411 006**	**13.80**	2 65 434
32	**749 410 120**	**11.20**	2 30 162	**749 411 120**	**16.40**	2 65 434
40	**749 410 062**	**15.00**	2 31 800	**749 411 062**	**18.10**	2 65 434
50	**749 410 172**	**6.60**	2 31 800	**749 411 172**	**22.30**	2 65 434
63	**749 410 054**	**11.60**	2 31 156	**749 411 054**	**23.40**	2 65 434

Überwurfmutter

d (mm)	Zoll (inch)	DN (mm)	PVC-U Code	CHF	PF	PVC-C Code	CHF	PF
20	½	15	**721 890 006**	**4.70**	2 30 153	**723 690 006**	**8.10**	2 32 450
25	¾	20	**721 890 007**	**5.30**	2 30 153	**723 690 007**	**9.10**	2 32 450
32	1	25	**721 890 008**	**7.30**	2 30 153	**723 690 008**	**12.40**	2 32 450
40	1 ¼	32	**721 890 009**	**8.20**	2 30 153	**723 690 009**	**14.30**	2 32 450
50	1 ½	40	**721 890 010**	**13.10**	2 30 153	**723 690 010**	**23.70**	2 32 450
63	2	50	**721 890 011**	**16.90**	2 30 153	**723 690 011**	**30.50**	2 32 450

d (mm)	ABS Code	CHF	PF	PP-H Code	CHF	PF
20	**729 890 406**	**5.70**	2 33 172	**727 890 406**	**12.40**	2 34 180
25	**729 890 407**	**6.00**	2 33 172	**727 890 407**	**12.70**	2 34 180
32	**729 890 408**	**5.90**	2 33 172	**727 890 408**	**15.10**	2 34 180
40	**729 890 409**	**7.80**	2 33 172	**727 890 409**	**20.60**	2 34 180
50	**729 890 410**	**11.10**	2 33 172	**727 890 410**	**31.40**	2 34 180
63	**729 890 411**	**14.10**	2 33 172	**727 890 411**	**51.00**	2 34 180

d (mm)	PVDF Code	CHF	PF
20	**735 690 406**	**19.30**	2 35 191
25	**735 690 407**	**24.10**	2 35 191
32	**735 690 408**	**32.70**	2 35 191
40	**735 690 409**	**45.00**	2 35 191
50	**735 690 410**	**66.00**	2 35 191
63	**735 690 411**	**103.00**	2 35 191

*

Bundstutzen

Ausführung:

- Passend für Verschraubungen, Behälteranschlüsse und Membranventile Typ 514
- Einlegstutzen: Klebestutzen kombiniert mit reduzierter Klebemuffe metrisch

	d (mm)	Zoll (inch)	DN (mm)	PVC-U Code	CHF	PF	PP-H SDR11 Code	CHF	PF
*	20	½	15	**721 500 406**	**3.00**	2 30 153	**727 508 506**	**6.50**	2 34 403
*	25	¾	20	**721 500 407**	**3.30**	2 30 153	**727 508 507**	**8.20**	2 34 403
*	32	1	25	**721 500 408**	**4.10**	2 30 153	**727 508 508**	**8.20**	2 34 403
	40	1 ¼	32	**721 500 409**	**5.30**	2 30 153	**727 508 509**	**13.50**	2 34 403
	50	1 ½	40	**721 500 410**	**9.20**	2 30 153	**727 508 510**	**13.50**	2 34 403
	63	2	50	**721 500 411**	**13.60**	2 30 153	**727 508 511**	**14.70**	2 34 403

	d (mm)	PVDF Code	CHF	PF	PE100 SDR11 Code	CHF	PF
*	20	**735 608 606**	**14.20**	2 35 421	**753 508 606**	**5.30**	2 68 241
*	25	**735 608 607**	**16.90**	2 35 421	**753 508 607**	**6.50**	2 68 241
*	32	**735 608 608**	**20.20**	2 35 421	**753 508 608**	**6.50**	2 68 241
	40	**735 608 609**	**25.70**	2 35 421	**753 508 609**	**10.70**	2 68 241
	50	**735 608 610**	**29.60**	2 35 421	**753 508 610**	**10.70**	2 68 241
	63	**735 608 611**	**41.00**	2 35 421	**753 508 611**	**11.80**	2 68 241

	d (mm)	PE100 lang Code	CHF	PF	z (mm)	L (mm)	z1 (mm)	PN (bar)	D (mm)	D1 (mm)	d1 (mm)
*	20	**753 508 616**	**5.00**	2 68 241	24	40	26	16	30	28	16
*	25	**753 508 617**	**6.00**	2 68 241	25	44	28	16	39	36	20
*	32	**753 508 618**	**7.30**	2 68 241	27	49	30	16	45	42	25
	40	**753 508 619**	**9.40**	2 68 241	31	57	35	16	57	53	32
	50	**753 508 620**	**9.80**	2 68 241	35	66	40	16	63	59	40
	63	**753 508 621**	**14.20**	2 68 241	39	77	46	16	79	74	50

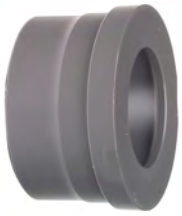

Bundbuchse

d (mm)	Zoll (inch)	DN (mm)	PVC-U metrisch Code	CHF	PF	PVC-C metrisch Code	CHF	PF
20	½	15	**721 500 106**	**2.40**	2 30 153	**723 800 106**	**3.60**	2 32 450
25	¾	20	**721 500 107**	**2.70**	2 30 153	**723 800 107**	**4.50**	2 32 450
32	1	25	**721 500 108**	**3.40**	2 30 153	**723 800 108**	**5.80**	2 32 450
40	1 ¼	32	**721 500 109**	**4.70**	2 30 153	**723 800 109**	**8.10**	2 32 450
50	1 ½	40	**721 500 110**	**8.20**	2 30 153	**723 800 110**	**14.80**	2 32 450
63	2	50	**721 500 111**	**11.90**	2 30 153	**723 800 111**	**21.60**	2 32 450

d (mm)	ABS metrisch Code	CHF	PF	PP-H metrisch Code	CHF	PF
20	**729 800 106**	**2.70**	2 33 198	**727 500 106**	**3.10**	2 34 180
25	**729 800 107**	**3.10**	2 33 198	**727 500 107**	**3.60**	2 34 180
32	**729 800 108**	**3.50**	2 33 198	**727 500 108**	**3.90**	2 34 180
40	**729 800 109**	**4.90**	2 33 198	**727 500 109**	**5.20**	2 34 180
50	**729 800 110**	**8.80**	2 33 198	**727 500 110**	**6.20**	2 34 180
63	**729 800 111**	**12.70**	2 33 198	**727 500 111**	**6.50**	2 34 180

d (mm)	PVDF metrisch Code	CHF	PF
20	**735 600 106**	**11.80**	2 35 191
25	**735 600 107**	**13.90**	2 35 191
32	**735 600 108**	**16.90**	2 35 191
40	**735 600 109**	**21.60**	2 35 191
50	**735 600 110**	**24.60**	2 35 191
63	**735 600 111**	**34.20**	2 35 191

Ersatzteile für Ventilkörper Typ 515

Unterteil mit Stutzen

d (mm)	DN (mm)	Zoll (inch)	PVC-U Klebestutzen Code	CHF	PF	Gewicht (kg)	PVC-C Klebestutzen Code	CHF	PF
20	15	½	**161 492 072**	**42.30**	2 31 780	0.115	**163 482 062**	**73.00**	2 32 779
25	20	¾	**161 492 073**	**47.60**	2 31 780	0.183	**163 482 063**	**83.00**	2 32 779
32	25	1	**161 492 074**	**53.00**	2 31 780	0.246	**163 482 064**	**90.00**	2 32 779
40	32	1 ¼	**161 492 075**	**63.00**	2 31 780	0.379	**163 482 065**	**106.00**	2 32 779
50	40	1 ½	**161 492 076**	**76.00**	2 31 780	0.602	**163 482 066**	**130.00**	2 32 779
63	50	2	**161 492 077**	**96.00**	2 31 780	1.055	**163 482 067**	**163.00**	2 32 779

d (mm)	ABS Klebestutzen Code	CHF	PF	PP-H Muffenschweiss Stutzen Code	CHF	PF
20	**169 481 862**	**54.00**	2 33 778	**167 483 342**	**41.30**	2 34 777
25	**169 481 863**	**60.00**	2 33 778	**167 483 343**	**46.60**	2 34 777
32	**169 481 864**	**67.00**	2 33 778	**167 483 344**	**51.00**	2 34 777
40	**169 481 865**	**78.00**	2 33 778	**167 483 345**	**61.00**	2 34 777
50	**169 481 866**	**95.00**	2 33 778	**167 483 346**	**74.00**	2 34 777
63	**169 481 867**	**121.00**	2 33 778	**167 483 347**	**94.00**	2 34 777

d (mm)	PP-H Stumpfschweiss Stutzen IR Code	CHF	PF	PP-N Stumpfschweiss Stutzen IR Code	CHF	PF
20	**167 483 882**	**41.30**	2 34 777	**168 480 462**	**55.00**	2 34 776
25	**167 483 883**	**46.60**	2 34 777	**168 480 463**	**61.00**	2 34 776
32	**167 483 884**	**51.00**	2 34 777	**168 480 464**	**68.00**	2 34 776
40	**167 483 885**	**61.00**	2 34 777	**168 480 465**	**80.00**	2 34 776
50	**167 483 886**	**74.00**	2 34 777	**168 480 466**	**97.00**	2 34 776
63	**167 483 887**	**94.00**	2 34 777	**168 480 467**	**123.00**	2 34 776

d (mm)	PVDF Muffenschweiss Stutzen Code	CHF	PF	PVDF Stumpfschweiss Stutzen IR Code	CHF	PF
20	**175 483 692**	**109.00**	2 35 774	**175 483 742**	**109.00**	2 35 774
25	**175 483 693**	**123.00**	2 35 774	**175 483 743**	**123.00**	2 35 774
32	**175 483 694**	**134.00**	2 35 774	**175 483 744**	**134.00**	2 35 774
40	**175 483 695**	**167.00**	2 35 774	**175 483 745**	**167.00**	2 35 774
50	**175 483 696**	**207.00**	2 35 774	**175 483 746**	**207.00**	2 35 774
63	**175 483 697**	**272.00**	2 35 774	**175 483 747**	**272.00**	2 35 774

d (mm)	PVDF HP Stumpfschweiss Stutzen IR Code	CHF	PF
20	**180 001 012**	**230.00**	2 37 773
25	**180 001 013**	**260.00**	2 37 773
32	**180 001 014**	**282.00**	2 37 773
40	**180 001 015**	**353.00**	2 37 773
50	**180 001 016**	**436.00**	2 37 773
63	**180 001 017**	**573.00**	2 37 773

Ersatzteile für Ventilkörper 517

PF 2 30 162

Ersatzteile für Ventilkörper Typ 517
Flachdichtung

d (mm)	Zoll (inch)	DN (mm)	EPDM Code	CHF	FKM Code	CHF
20	½	15	**748 400 006**	**0.70**	**749 400 006**	**6.30**
25	¾	20	**748 400 007**	**1.10**	**749 400 007**	**8.80**
32	1	25	**748 400 008**	**1.10**	**749 400 008**	**11.50**
40	1 ¼	32	**748 400 009**	**1.10**	**749 400 009**	**15.80**
50	1 ½	40	**748 400 010**	**1.10**	**749 400 010**	**20.00**
63	2	50	**748 400 011**	**1.60**	**749 400 011**	**27.10**

Ersatzteile für Ventilkörper Typ 519

Unterteil mit Stumpfschweissstutzen

d (mm)	PP-H Code	CHF	PF	PP-Natur Code	CHF	PF
20 - 20	**167 485 911**	**321.00**	2 34 777	**168 480 601**	**422.00**	2 34 776
25 - 20	**167 485 912**	**331.00**	2 34 777	**168 480 602**	**433.00**	2 34 776
25 - 25	**167 485 913**	**337.00**	2 34 777	**168 480 603**	**443.00**	2 34 776
32 - 20	**167 485 914**	**344.00**	2 34 777	**168 480 604**	**451.00**	2 34 776
32 - 25	**167 485 915**	**352.00**	2 34 777	**168 480 605**	**463.00**	2 34 776
32 - 32	**167 485 916**	**359.00**	2 34 777	**168 480 606**	**471.00**	2 34 776
40 - 20	**167 485 917**	**393.00**	2 34 777	**168 480 607**	**516.00**	2 34 776
40 - 25						
40 - 32						
40 - 40						
50 - 20	**167 485 922**	**478.00**	2 34 777	**168 480 611**	**626.00**	2 34 776
50 - 25	**167 485 923**	**537.00**	2 34 777	**168 480 612**	**704.00**	2 34 776
50 - 32	**167 485 924**	**553.00**	2 34 777	**168 480 613**	**726.00**	2 34 776
50 - 40						
50 - 50						
63 - 20	**167 485 927**	**522.00**	2 34 777	**168 480 616**	**684.00**	2 34 776
63 - 25	**167 485 928**	**537.00**	2 34 777	**168 480 617**	**704.00**	2 34 776
63 - 32	**167 485 929**	**553.00**	2 34 777	**168 480 618**	**726.00**	2 34 776
63 - 40						
63 - 50						
63 - 63						
90 - 25						
90 - 32						
90 - 50						
90 - 63						
110 - 20						
110 - 25						
110 - 32						
110 - 50						
110 - 63						

d (mm)	PVDF HP Code	CHF	PF	Gewicht (kg)
20 - 20	**180 001 101**	**524.00**	2 37 773	0.171
25 - 20	**180 001 102**	**538.00**	2 37 773	0.236
25 - 25	**180 001 103**	**549.00**	2 37 773	0.239
32 - 20	**180 001 104**	**560.00**	2 37 773	0.289
32 - 25	**180 001 105**	**574.00**	2 37 773	0.293
32 - 32	**180 001 106**	**584.00**	2 37 773	0.334
40 - 20	**180 001 107**	**640.00**	2 37 773	0.388
40 - 25	**180 001 108**	**670.00**	2 37 773	0.392
40 - 32	**180 001 109**	**686.00**	2 37 773	0.410
40 - 40	**180 001 110**	**706.00**	2 37 773	0.439
50 - 20	**180 001 111**	**777.00**	2 37 773	0.408
50 - 25	**180 001 112**	**873.00**	2 37 773	0.478
50 - 32	**180 001 113**	**901.00**	2 37 773	0.483
50 - 40	**180 001 114**	**945.00**	2 37 773	1.101
50 - 50	**180 001 115**	**990.00**	2 37 773	1.111
63 - 20	**180 001 116**	**849.00**	2 37 773	0.485
63 - 25	**180 001 117**	**873.00**	2 37 773	0.563
63 - 32	**180 001 118**	**901.00**	2 37 773	0.569
63 - 40	**180 001 119**	**973.00**	2 37 773	1.278
63 - 50	**180 001 120**	**1'017.00**	2 37 773	1.343
63 - 63	**180 001 121**	**1'034.00**	2 37 773	1.356
90 - 25	**180 001 126**	**1'413.00**	2 37 773	0.855
90 - 32	**180 001 127**	**1'457.00**	2 37 773	0.871
90 - 50	**180 001 128**	**1'740.00**	2 37 773	1.796
90 - 63	**180 001 129**	**2'107.00**	2 37 773	1.824

Fortsetzung nächste Seite

d (mm)	PVDF HP Code	CHF	PF	Gewicht (kg)
110 - 20	**180 001 130**	**1'738.00**	2 37 773	1.118
110 - 25	**180 001 131**	**1'740.00**	2 37 773	1.124
110 - 32	**180 001 132**	**1'823.00**	2 37 773	1.141
110 - 50	**180 001 133**	**2'137.00**	2 37 773	2.212
110 - 63	**180 001 134**	**2'536.00**	2 37 773	2.242

Ersatzteile Schrägsitzventile

Ersatzteile Schrägsitzventil Typ 303/304

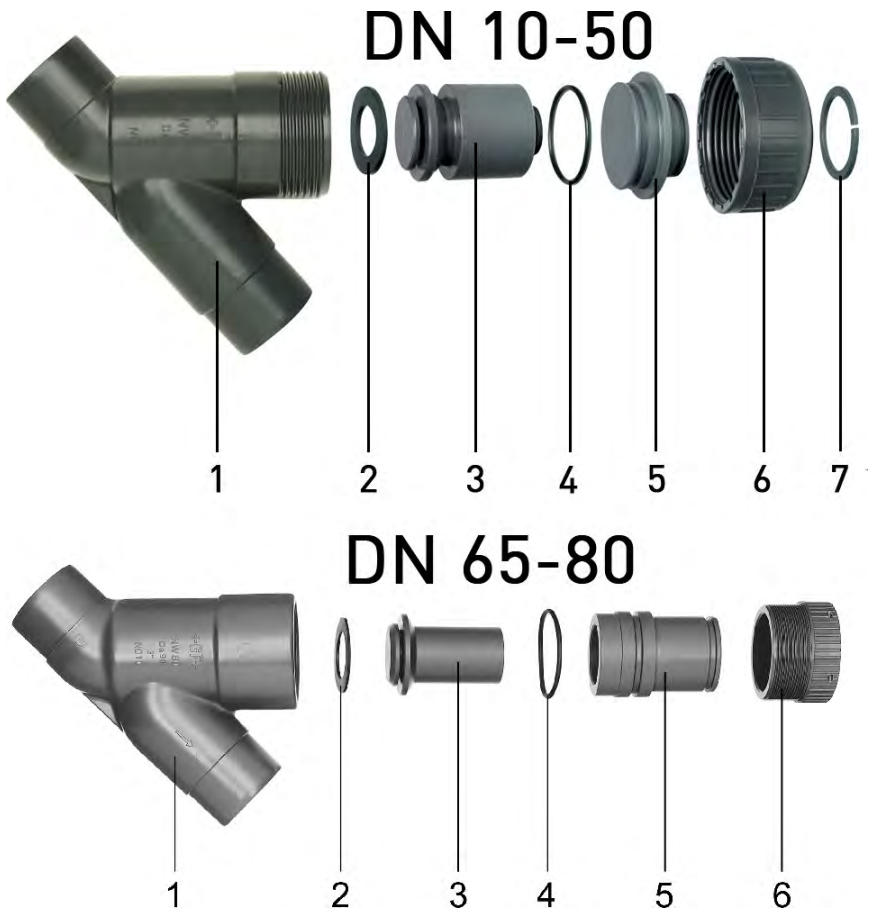

Ersatzteile Schrägsitzventil Typ 303
Gehäuse (1)

d (mm)	Zoll (inch)	DN (mm)	PVC-U Code	CHF	PF	PVC-U transparent Code	CHF	PF
16	⅜	10	**161 480 699**	**27.70**	2 31 161			
20	½	15	**161 480 700**	**30.10**	2 31 161	**192 480 001**	**21.30**	2 31 160
25	¾	20	**161 480 701**	**35.60**	2 31 161	**192 480 002**	**25.40**	2 31 160
32	1	25	**161 300 401**	**48.80**	2 31 160	**192 301 401**	**37.70**	2 31 160
40	1 ¼	32	**161 300 451**	**70.00**	2 31 160	**192 301 451**	**56.00**	2 31 160
50	1 ½	40	**161 300 501**	**92.00**	2 31 160	**192 301 501**	**79.00**	2 31 160
63	2	50	**161 300 551**	**134.00**	2 31 160	**192 301 551**	**92.00**	2 31 160
75	2 ½	65	**161 300 601**	**215.00**	2 31 160			
90	3	80	**161 300 651**	**313.00**	2 31 160	**192 301 651**	**227.00**	2 31 160

PF 2 31 161

Ersatzteile Schrägsitzventil Typ 303
Flachdichtung (2)

d (mm)	Zoll (inch)	DN (mm)	EPDM Code	CHF	FKM Code	CHF
16	⅜	10	**161 480 664**	**13.00**	**161 480 673**	**14.60**
20	½	15	**161 480 665**	**14.10**	**161 480 674**	**15.30**
25	¾	20	**161 480 666**	**15.60**	**161 480 675**	**16.20**
32	1	25	**161 480 667**	**16.20**	**161 480 676**	**23.50**
40	1 ¼	32	**161 480 668**	**17.30**	**161 480 677**	**36.60**

Fortsetzung nächste Seite

PF 2 31 161

d (mm)	Zoll (inch)	DN (mm)	EPDM Code	CHF	FKM Code	CHF
50	1 ½	40	**161 480 669**	**19.80**	**161 480 678**	**63.00**
63	2	50	**161 480 670**	**20.60**	**161 480 679**	**89.00**
75	2 ½	65	**161 480 671**	**23.20**	**161 480 680**	**146.00**
90	3	80	**161 480 672**	**26.10**	**161 480 681**	**204.00**

PF 2 31 161

Ersatzteile Schrägsitzventil Typ 303
Kolben (3)

d (mm)	Zoll (inch)	DN (mm)	PVC-U Code	CHF
16	⅜	10	**161 480 682**	**24.30**
20	½	15	**161 480 683**	**26.30**
25	¾	20	**161 480 684**	**31.10**
32	1	25	**161 480 685**	**35.90**
40	1 ¼	32	**161 480 686**	**42.50**
50	1 ½	40	**161 480 687**	**60.00**
63	2	50	**161 480 688**	**94.00**
75	2 ½	65	**161 480 689**	**202.00**
90	3	80	**161 480 690**	**248.00**

O-Ring (4)

d (mm)	Zoll (inch)	DN (mm)	EPDM Code	CHF	PF	FKM Code	CHF	PF
16	⅜	10	**748 410 059**	**1.90**	2 31 800	**749 410 059**	**5.20**	2 31 800
20	½	15	**748 410 106**	**2.30**	2 31 800	**749 410 106**	**5.80**	2 31 800
25	¾	20	**748 410 001**	**3.00**	2 30 162	**749 410 001**	**8.20**	2 30 162
32	1	25	**748 410 007**	**3.00**	2 30 162	**749 410 007**	**9.40**	2 30 162
40	1 ¼	32	**748 410 002**	**4.10**	2 30 162	**749 410 002**	**11.20**	2 30 162
50	1 ½	40	**748 410 102**	**5.90**	2 31 161	**749 410 102**	**49.00**	2 31 161
63	2	50	**748 410 101**	**3.90**	2 31 800	**749 410 101**	**12.10**	2 31 800
75	2 ½	65	**748 410 119**	**5.70**	2 31 161	**749 410 119**	**39.10**	2 31 161
90	3	80	**748 410 014**	**7.80**	2 30 162	**749 410 014**	**35.40**	2 30 162

PF 2 31 160

Ersatzteile Schrägsitzventil Typ 303/304
Überwurfmutter

Ausführung:

- DN10-DN50 (6)

d (mm)	Zoll (inch)	DN (mm)	PVC-U Code	CHF
16	⅜	10	**161 300 258**	**15.10**
20	½	15	**161 300 308**	**18.30**
25	¾	20	**161 300 358**	**19.90**
32	1	25	**161 300 408**	**21.60**
40	1 ¼	32	**161 300 458**	**25.40**
50	1 ½	40	**161 300 508**	**31.20**
63	2	50	**161 300 558**	**35.40**

PF 2 31 161

Ersatzteile Schrägsitzventil Typ 303/304
Stopfen

Ausführung:

- DN65-DN80 (6)

d (mm)	Zoll (inch)	DN (mm)	PVC-U Code	CHF
75	2 ½	65	**161 305 604**	**54.00**
90	3	80	**161 305 654**	**66.00**

PF 2 31 161

Ersatzteile Schrägsitzventil Typ 303
Verschlusszapfen (5)

d (mm)	Zoll (inch)	DN (mm)	PVC-U Code	CHF
16	⅜	10	**161 480 648**	**14.10**
20	½	15	**161 480 649**	**15.80**
25	¾	20	**161 480 650**	**17.30**
32	1	25	**161 480 651**	**24.30**
40	1 ¼	32	**161 480 652**	**26.80**
50	1 ½	40	**161 480 653**	**40.00**
63	2	50	**161 480 654**	**58.00**
75	2 ½	65	**161 490 412**	**93.00**
90	3	80	**161 490 413**	**119.00**

PF 2 31 161

Ersatzteile Schrägsitzventil Typ 303/304
Sprengring (7)

d (mm)	Zoll (inch)	DN (mm)	PVC-U Code	CHF
16	⅜	10	**161 482 076**	**9.30**
20	½	15	**161 482 017**	**3.80**
25	¾	20	**161 482 018**	**4.40**
32	1	25	**161 482 019**	**4.40**
40	1 ¼	32	**161 482 020**	**5.70**
50	1 ½	40	**161 482 021**	**5.90**
63	2	50	**161 482 022**	**5.90**

Ersatzteile Rückschlagklappen

Ersatzteile Rückschlagkappe Typ 369

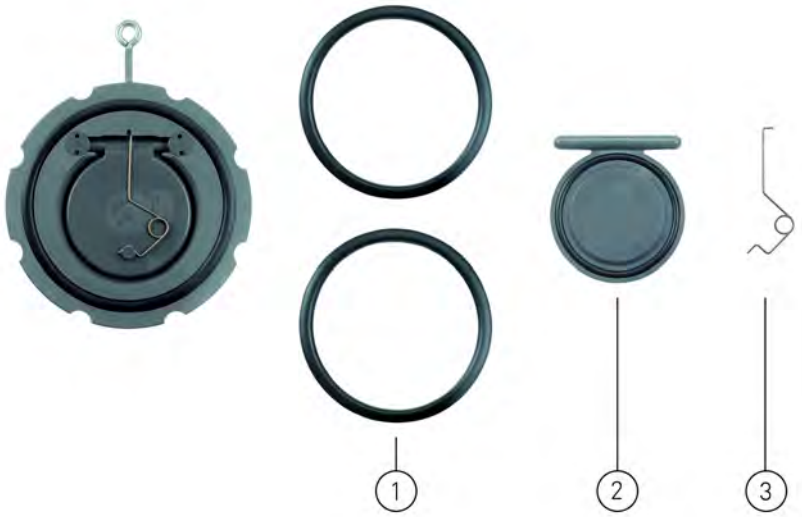

PF 2 31 161

Dichtungs Set

d (mm)	DN (mm)	EPDM Code	CHF	Gewicht (kg)	FKM Code	CHF	Gewicht (kg)
40	32	**161 484 875**	**35.90**	0.025	**161 484 887**	**58.00**	0.025
50	40	**161 484 876**	**35.90**	0.030	**161 484 888**	**58.00**	0.030
63	50	**161 484 877**	**50.00**	0.045	**161 484 889**	**66.00**	0.045
75	65	**161 484 878**	**50.00**	0.014	**161 484 890**	**102.00**	0.012
90	80	**161 484 879**	**66.00**	0.040	**161 484 891**	**144.00**	0.040
110	100	**161 484 880**	**88.00**	0.018	**161 484 892**	**166.00**	0.018
140	125	**161 484 881**	**102.00**	0.050	**161 484 893**	**195.00**	0.033
160	150	**161 484 882**	**130.00**	0.060	**161 484 894**	**209.00**	0.034
225	200	**161 484 883**	**158.00**	0.040	**161 484 895**	**323.00**	0.040
280	250	**161 484 884**	**251.00**	0.069	**161 484 896**	**568.00**	0.069
315	300	**161 484 885**	**309.00**	0.071	**161 484 897**	**825.00**	0.071

Ersatzteile Rückschlagklappe Typ 369
Teller Set (2)

d (mm)	Zoll (inch)	DN (mm)	PVC-U EPDM Code	CHF	PF	PVC-U FKM Code	CHF	PF
40	1 ¼	32	**161 369 122**	**150.00**	2 31 161	**161 369 142**	**198.00**	2 31 161
50	1 ½	40	**161 369 123**	**150.00**	2 31 161	**161 369 143**	**198.00**	2 31 161
63	2	50	**161 369 124**	**151.00**	2 31 161	**161 369 144**	**224.00**	2 31 161
75	2 ½	65	**161 369 125**	**194.00**	2 31 161	**161 369 145**	**230.00**	2 31 161
90	3	80	**161 369 126**	**201.00**	2 31 161	**161 369 146**	**261.00**	2 31 161
110	4	100	**161 369 127**	**240.00**	2 31 161	**161 369 147**	**319.00**	2 31 161
140	5	125	**161 369 128**	**323.00**	2 31 161	**161 369 148**	**397.00**	2 31 161
160	6	150	**161 369 129**	**333.00**	2 31 161	**161 369 149**	**432.00**	2 31 161
225	8	200	**161 369 130**	**467.00**	2 31 161	**161 369 150**	**548.00**	2 31 161
280	10	250	**161 369 131**	**774.00**	2 31 161	**161 369 151**	**915.00**	2 31 161
315	12	300	**161 369 132**	**1'176.00**	2 31 161	**161 369 152**	**1'337.00**	2 31 161

d (mm)	PP-H EPDM Code	CHF	PF	PP-H FKM Code	CHF	PF
40	**167 369 122**	**94.00**	2 34 184	**167 369 142**	**140.00**	2 34 184
50	**167 369 123**	**94.00**	2 34 184	**167 369 143**	**142.00**	2 34 184
63	**167 369 124**	**94.00**	2 34 184	**167 369 144**	**150.00**	2 34 184

Fortsetzung nächste Seite

d (mm)	PP-H EPDM Code	CHF	PF	PP-H FKM Code	CHF	PF
75	**167 369 125**	**121.00**	2 34 184	**167 369 145**	**186.00**	2 34 184
90	**167 369 126**	**133.00**	2 34 184	**167 369 146**	**208.00**	2 34 184
110	**167 369 127**	**162.00**	2 34 184	**167 369 147**	**250.00**	2 34 184
140	**167 369 128**	**214.00**	2 34 184	**167 369 148**	**313.00**	2 34 184
160	**167 369 129**	**222.00**	2 34 184	**167 369 149**	**339.00**	2 34 184
225	**167 369 130**	**278.00**	2 34 184	**167 369 150**	**401.00**	2 34 184
280	**167 369 131**	**425.00**	2 34 184	**167 369 151**	**587.00**	2 34 184
315	**167 369 132**	**596.00**	2 34 184	**167 369 152**	**782.00**	2 34 184

d (mm)	PVDF FKM Code	CHF	PF
40	**175 369 142**	**250.00**	2 35 195
50	**175 369 143**	**252.00**	2 35 195
63	**175 369 144**	**269.00**	2 35 195
75	**175 369 145**	**275.00**	2 35 195
90	**175 369 146**	**405.00**	2 35 195
110	**175 369 147**	**499.00**	2 35 195
140	**175 369 148**	**552.00**	2 35 195
160	**175 369 149**	**889.00**	2 35 195
225	**175 369 150**	**1'556.00**	2 35 195
280	**175 369 151**	**2'342.00**	2 35 195
315	**175 369 152**	**3'545.00**	2 35 195

PF 2 31 161

Ersatzteile Rückschlagklappe Typ 369 Feder (3)

d (mm)	Zoll (inch)	DN (mm)	V4A Code	CHF	Hastelloy C Code	CHF
40	1 ¼	32	**161 484 900**	**102.00**	**161 484 912**	**174.00**
50	1 ½	40	**161 484 901**	**102.00**	**161 484 913**	**174.00**
63	2	50	**161 484 902**	**108.00**	**161 484 914**	**187.00**
75	2 ½	65	**161 484 903**	**115.00**	**161 484 915**	**187.00**
90	3	80	**161 484 904**	**124.00**	**161 484 916**	**209.00**
110	4	100	**161 484 905**	**138.00**	**161 484 917**	**230.00**
140	5	125	**161 484 905**	**138.00**	**161 484 917**	**230.00**
160	6	150	**161 484 907**	**174.00**	**161 484 919**	**279.00**
225	8	200	**161 484 908**	**202.00**	**161 484 920**	**316.00**
280	10	250	**161 484 909**	**230.00**	**161 484 921**	**414.00**
315	12	300	**161 484 910**	**273.00**	**161 484 922**	**530.00**

Ersatzteile Schmutzfänger Typ 305

Ersatzteile Schmutzfänger Typ 305

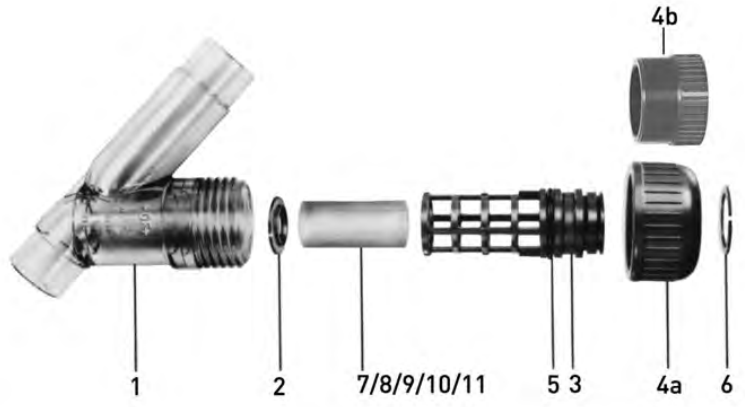

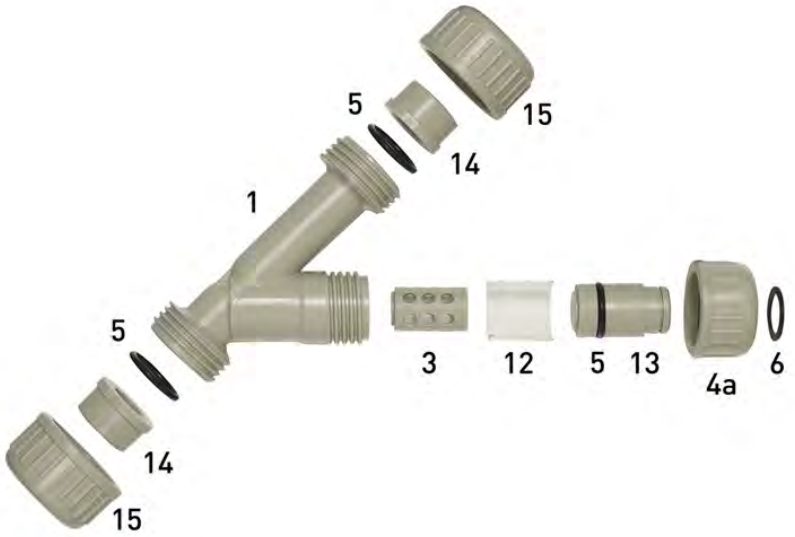

Gehäuse (1)

d (mm)	Zoll (inch)	DN (mm)	PVC-U transparent Code	CHF	PF	PVC-C Code	CHF	PF
20	½	15	**192 300 301**	**38.20**	2 31 161	**163 481 075**	**67.00**	2 32 200
25	¾	20	**192 300 351**	**50.00**	2 31 161	**163 481 076**	**88.00**	2 32 200
32	1	25	**192 300 401**	**63.00**	2 31 161	**163 481 077**	**114.00**	2 32 200
40	1 ¼	32	**192 300 451**	**81.00**	2 31 161	**163 481 078**	**149.00**	2 32 200
50	1 ½	40	**192 300 501**	**116.00**	2 31 161	**163 481 079**	**211.00**	2 32 200
63	2	50	**192 300 551**	**163.00**	2 31 161	**163 481 080**	**313.00**	2 32 200
75	2 ½	65	**192 300 601**	**259.00**	2 31 161			
90	3	80	**192 300 651**	**370.00**	2 31 161			

d (mm)	ABS Code	CHF	PF	PVC-U Code	CHF	PF
20	**169 480 600**	**47.40**	2 32 200	**161 300 301**	**28.50**	2 31 160
25	**169 480 601**	**55.00**	2 32 200	**161 300 351**	**35.80**	2 31 160
32	**169 480 602**	**85.00**	2 32 200	**161 300 401**	**48.80**	2 31 160
40	**169 480 603**	**102.00**	2 32 200	**161 300 451**	**70.00**	2 31 160

Fortsetzung nächste Seite

d (mm)	ABS Code	CHF	PF	PVC-U Code	CHF	PF
50	**169 480 604**	**178.00**	2 32 200	**161 300 501**	**92.00**	2 31 160
63	**169 480 605**	**182.00**	2 32 200	**161 300 551**	**134.00**	2 31 160
75				**161 300 601**	**215.00**	2 31 160
90				**161 300 651**	**313.00**	2 31 160

Siebkäfig Set

Ausführung:

- Siebkäfig Set PVC-U und PVC-C DN15-DN50 bestehend aus: Siebkäfig (3), Abstützring (2) und Sprengring (6), ohne O-Ring.PVC-U DN65-DN80: Siebkäfig (3) und Abstützring (2), ohne O-Ring. PP-H DN15-DN50: Siebkäfig (3), Sprengring (6), Siebrohr (12) und Siebkäfighalter inkl. O-Ring (13).

d (mm)	Zoll (inch)	DN (mm)	PVC-U Code	CHF	PF	PVC-C Code	CHF	PF
20	½	15	**161 483 126**	**41.90**	2 31 161	**163 305 330**	**67.00**	2 31 161
25	¾	20	**161 483 127**	**54.00**	2 31 161	**163 305 331**	**73.00**	2 31 161
32	1	25	**161 483 128**	**67.00**	2 31 161	**163 305 332**	**100.00**	2 31 161
40	1 ¼	32	**161 483 129**	**81.00**	2 31 161	**163 305 333**	**99.00**	2 31 161
50	1 ½	40	**161 483 130**	**97.00**	2 31 161	**163 305 334**	**116.00**	2 31 161
63	2	50	**161 483 131**	**114.00**	2 31 161	**163 305 335**	**137.00**	2 31 161
75	2 ½	65	**161 483 132**	**194.00**	2 31 161			
90	3	80	**161 483 133**	**216.00**	2 31 161			

d (mm)	PP-H EPDM Code	CHF	PF	PP-H FKM Code	CHF	PF
20	**167 305 280**	**37.00**	2 34 184	**167 305 290**	**37.00**	2 34 184
25	**167 305 281**	**46.20**	2 34 184	**167 305 291**	**46.20**	2 34 184
32	**167 305 282**	**59.00**	2 34 184	**167 305 292**	**59.00**	2 34 184
40	**167 305 283**	**71.00**	2 34 184	**167 305 293**	**71.00**	2 34 184
50	**167 305 284**	**84.00**	2 34 184	**167 305 294**	**84.00**	2 34 184
63	**167 305 285**	**100.00**	2 34 184	**167 305 295**	**100.00**	2 34 184
75						
90						

Ersatzteile Schmutzfänger Typ 305 Siebkäfig (3)

Ausführung:

- Siebkäfig in PVC-U, PVC-C und PP-H

d (mm)	Zoll (inch)	DN (mm)	PVC-U Code	CHF	PF	PVC-C Code	CHF	PF
20	½	15	**161 305 303**	**34.00**	2 31 161	**163 481 102**	**61.00**	2 32 200
25	¾	20	**161 305 353**	**44.20**	2 31 161	**163 481 103**	**68.00**	2 32 200
32	1	25	**161 305 403**	**58.00**	2 31 161	**163 481 104**	**73.00**	2 32 200
40	1 ¼	32	**161 305 453**	**70.00**	2 31 161	**163 481 105**	**87.00**	2 32 200
50	1 ½	40	**161 305 503**	**84.00**	2 31 161	**163 481 106**	**107.00**	2 32 200
63	2	50	**161 305 553**	**99.00**	2 31 161	**163 481 107**	**124.00**	2 32 200
75	2 ½	65	**161 305 603**	**125.00**	2 31 161			
90	3	80	**161 305 653**	**148.00**	2 31 161			

d (mm)	PP-H Code	CHF	PF
20	**167 305 020**	**21.30**	2 31 161
25	**167 305 021**	**21.90**	2 31 161
32	**167 305 022**	**25.10**	2 31 161
40	**167 305 023**	**29.10**	2 31 161

Fortsetzung nächste Seite

d (mm)	PP-H Code	CHF	PF
50	**167 305 024**	**36.70**	2 31 161
63	**167 305 025**	**54.00**	2 31 161
75			
90			

Ersatzteile Schmutzfänger Typ 305 Überwurfmutter (4a/15)

Ausführung:

- Überwurfmutter PVC-U DN15-DN50, PP-H

d (mm)	Zoll (inch)	DN (mm)	Verschlussmutter PVC-U (4a) Code	CHF	PF	Verschlussmutter PVC-C (4a) Code	CHF	PF
20	½	15	**161 300 308**	**18.30**	2 31 160	**163 481 084**	**30.50**	2 32 200
25	¾	20	**161 300 358**	**19.90**	2 31 160	**163 481 085**	**33.40**	2 32 200
32	1	25	**161 300 408**	**21.60**	2 31 160	**163 481 086**	**38.50**	2 32 200
40	1 ¼	32	**161 300 458**	**25.40**	2 31 160	**163 481 087**	**45.50**	2 32 200
50	1 ½	40	**161 300 508**	**31.20**	2 31 160	**163 481 088**	**56.00**	2 32 200
63	2	50	**161 300 558**	**35.40**	2 31 160	**163 481 089**	**68.00**	2 32 200

d (mm)	Verschlussmutter ABS (4a) Code	CHF	PF	Verschlussmutter PP-H (4a) Code	CHF	PF
20	**169 480 609**	**19.70**	2 33 199	**167 305 060**	**24.10**	2 34 184
25	**169 480 610**	**21.50**	2 33 199	**167 305 061**	**24.10**	2 34 184
32	**169 480 611**	**23.30**	2 33 199	**167 305 062**	**32.70**	2 34 184
40	**169 480 612**	**27.30**	2 33 199	**167 305 063**	**44.60**	2 34 184
50	**169 480 613**	**33.60**	2 33 199	**167 305 064**	**46.70**	2 34 184
63	**169 480 614**	**38.20**	2 33 199	**167 305 065**	**58.00**	2 34 184

d (mm)	Anschlussmutter PP-H (15) Code	CHF	PF
20	**167 305 070**	**9.00**	2 34 184
25	**167 305 071**	**9.00**	2 34 184
32	**167 305 072**	**10.30**	2 34 184
40	**167 305 073**	**12.40**	2 34 184
50	**167 305 074**	**16.70**	2 34 184
63	**167 305 075**	**25.40**	2 34 184

PF 2 31 161

Ersatzteile Schmutzfänger Typ 305 Stopfen (4b)

Ausführung:

- Nur für PVC-U DN65-DN80

d (mm)	Zoll (inch)	DN (mm)	PVC-U Code	CHF
75	2 ½	65	**161 305 604**	**54.00**
90	3	80	**161 305 654**	**66.00**

PF 2 30 162

Ersatzteile Schmutzfänger Typ 305
Gehäusedichtung (5)

Ausführung:

- Gehäusedichtung für PVC-U und PP-H

d (mm)	Zoll (inch)	DN (mm)	EPDM Code	CHF	FKM Code	CHF
20	½	15	**748 410 006**	**3.00**	**749 410 006**	**8.00**
25	¾	20	**748 410 001**	**3.00**	**749 410 001**	**8.20**
32	1	25	**748 410 007**	**3.00**	**749 410 007**	**9.40**
40	1 ¼	32	**748 410 002**	**4.10**	**749 410 002**	**11.20**
50	1 ½	40	**748 410 003**	**5.80**	**749 410 003**	**19.40**
63	2	50	**748 410 012**	**5.30**	**749 410 012**	**21.50**
75	2 ½	65	**748 410 013**	**6.30**	**749 410 013**	**29.90**
90	3	80	**748 410 014**	**7.80**	**749 410 014**	**35.40**

PF 2 31 161

Ersatzteile Schmutzfänger Typ 305
Sprengring (6)

d (mm)	Zoll (inch)	DN (mm)	PP-H Code	CHF	PVC-U Code	CHF
20	½	15	**161 482 017**	**3.80**	**161 482 076**	**9.30**
25	¾	20	**161 482 018**	**4.40**	**161 482 017**	**3.80**
32	1	25	**161 482 019**	**4.40**	**161 482 018**	**4.40**
40	1 ¼	32	**161 482 020**	**5.70**	**161 482 019**	**4.40**
50	1 ½	40	**161 482 021**	**5.90**	**161 482 021**	**5.90**
63	2	50	**161 482 022**	**5.90**	**161 482 022**	**5.90**

PF 2 31 161

Abstützring (2)

d (mm)	Zoll (inch)	DN (mm)	PVC-U Code	CHF
20	½	15	**161 305 302**	**4.40**
25	¾	20	**161 305 352**	**4.80**
32	1	25	**161 305 402**	**5.70**
40	1 ¼	32	**161 305 452**	**6.80**
50	1 ½	40	**161 305 502**	**6.80**
63	2	50	**161 305 552**	**9.90**
75	2 ½	65	**161 305 602**	**11.60**
90	3	80	**161 305 652**	**18.70**

Ersatzteile Schmutzfänger Typ 305
Siebrohr (7-11)

d (mm)	Zoll (inch)	DN (mm)	PVC-U 0.5mm (7) Code	CHF	PF	PVC-U 0.8mm (8) Code	CHF	PF
20	½	15	**161 305 339**	**10.00**	2 31 161	**161 305 338**	**10.00**	2 31 161
25	¾	20	**161 305 389**	**11.40**	2 31 161	**161 305 388**	**10.00**	2 31 161
32	1	25	**161 305 439**	**14.10**	2 31 161	**161 305 438**	**11.40**	2 31 161
40	1 ¼	32	**161 305 489**	**16.40**	2 31 161	**161 305 488**	**14.10**	2 31 161
50	1 ½	40	**161 305 539**	**17.30**	2 31 161	**161 305 538**	**16.40**	2 31 161
63	2	50	**161 305 589**	**24.70**	2 31 161	**161 305 588**	**22.00**	2 31 161
75	2 ½	65	**161 305 639**	**27.40**	2 31 161	**161 305 638**	**24.70**	2 31 161
90	3	80	**161 305 689**	**33.50**	2 31 161	**161 305 688**	**31.30**	2 31 161

Fortsetzung nächste Seite

d (mm)	PVC-U 1.4mm (9) Code	CHF	PF	PVC-U 2.2mm (10) Code	CHF	PF
20	**161 305 337**	**10.00**	2 31 161	**161 305 336**	**10.00**	2 31 161
25	**161 305 387**	**10.00**	2 31 161	**161 305 386**	**10.00**	2 31 161
32	**161 305 437**	**11.40**	2 31 161	**161 305 436**	**11.40**	2 31 161
40	**161 305 487**	**14.10**	2 31 161	**161 305 486**	**14.10**	2 31 161
50	**161 305 537**	**16.40**	2 31 161	**161 305 536**	**16.40**	2 31 161
63	**161 305 587**	**22.00**	2 31 161	**161 305 586**	**22.00**	2 31 161
75	**161 305 637**	**24.70**	2 31 161	**161 305 636**	**24.70**	2 31 161
90	**161 305 687**	**31.30**	2 31 161	**161 305 686**	**31.30**	2 31 161

d (mm)	PP-H (12) Code	CHF	PF	Edelstahl 0.5mm AISI 316 (11) Code	CHF	PF
20	**167 305 030**	**7.50**	2 34 184	**161 486 100**	**12.90**	2 32 200
25	**167 305 031**	**7.50**	2 34 184	**161 486 101**	**16.60**	2 32 200
32	**167 305 032**	**7.50**	2 34 184	**161 486 102**	**17.80**	2 32 200
40	**167 305 033**	**10.70**	2 34 184	**161 486 103**	**20.20**	2 32 200
50	**167 305 034**	**12.60**	2 34 184	**161 486 104**	**24.70**	2 32 200
63	**167 305 035**	**17.00**	2 34 184	**161 486 105**	**27.60**	2 32 200
75				**161 486 106**	**47.10**	2 32 200
90				**161 486 107**	**55.00**	2 32 200

PF 2 34 184

Ersatzteile Schmutzfänger Typ 305 Siebkäfighalter (13)

Ausführung:

- Nur für die Version in PP-H erhältlich
- Mit O-Ring (5)

d (mm)	Zoll (inch)	DN (mm)	PP-H Code	CHF	PP-H FKM Code	CHF
20	½	15	**167 305 260**	**25.00**	**167 305 270**	**25.00**
25	¾	20	**167 305 261**	**26.50**	**167 305 271**	**26.50**
32	1	25	**167 305 262**	**32.40**	**167 305 272**	**32.40**
40	1 ¼	32	**167 305 263**	**34.30**	**167 305 273**	**34.30**
50	1 ½	40	**167 305 264**	**39.40**	**167 305 274**	**39.40**
63	2	50	**167 305 265**	**56.00**	**167 305 275**	**56.00**

Ersatzteile Schmutzfänger Typ 305
Anschlussteil metrisch (14)

Ausführung:

- Nur für die Version in PP-H erhältlich
- Schweissmuffe metrisch
- Material: PP-H
- Zu Übergangsverschraubung 29 53 02, 29 53 07, 29 55 02, 29 55 07
- Passend für Verschraubungen, Behälteranschlüsse und Membranventile Typ 514
- Klebemuffe metrisch
- Für Verschraubung 29 5101
- Klebemuffe metrisch
- Für Verschraubung 29 51 01

DN65 PVDF nur Stutzenvariante
* zu Übergangsverschraubung 21 53 02, 21 53 07, 21 55 02, 21 55 07 alte Version
* für Verschraubungen 721 510 103-114, 721 510 128-139
* **Nicht** verwenden für Verschraubung 721510112, 721510313 und 721510137, 721510338; passen nur für Schwebekörper Durchflussmesser

d (mm)	Zoll (inch)	DN (mm)	Schweissmuffe PP-H Code	CHF	PF	Stumpfschweiss-stutzen IR PP-H SDR11 Code	CHF	PF
20	½	15	**727 500 106**	**3.10**	2 34 180	**727 508 506**	**6.50**	2 34 403
25	¾	20	**727 500 107**	**3.60**	2 34 180	**727 508 507**	**8.20**	2 34 403
32	1	25	**727 500 108**	**3.90**	2 34 180	**727 508 508**	**8.20**	2 34 403
40	1 ¼	32	**727 500 109**	**5.20**	2 34 180	**727 508 509**	**13.50**	2 34 403
50	1 ½	40	**727 500 110**	**6.20**	2 34 180	**727 508 510**	**13.50**	2 34 403
63	2	50	**727 500 111**	**6.50**	2 34 180	**727 508 511**	**14.70**	2 34 403

Ersatzteile Membranventil Membrane Typ 314 / 317 / 319

Ersatzteile Membranventil Typ 314
Membrane (2)

d (mm)	Zoll (inch)	DN (mm)	NBR Code	CHF	PF	EPDM Code	CHF	PF
20	½	15	**161 311 710**	**29.40**	2 31 158	**161 481 022**	**22.50**	2 31 158
25	¾	20	**161 311 711**	**32.20**	2 31 158	**161 481 023**	**26.80**	2 31 158
32	1	25	**161 311 712**	**39.30**	2 31 158	**161 481 024**	**34.40**	2 31 158
40	1 ¼	32	**161 311 713**	**53.00**	2 31 158	**161 481 025**	**44.20**	2 31 158
50	1 ½	40	**161 311 714**	**77.00**	2 31 158	**161 481 026**	**63.00**	2 31 158
63	2	50	**161 311 715**	**99.00**	2 31 158	**161 481 027**	**85.00**	2 31 158

d (mm)	FKM Code	CHF	PF	PTFE/EPDM Code	CHF	PF
20	**161 481 092**	**161.00**	2 31 158	**161 311 698**	**138.00**	2 31 158
25	**161 481 093**	**171.00**	2 31 158	**161 311 699**	**148.00**	2 31 158
32	**161 481 094**	**225.00**	2 31 158	**161 311 700**	**193.00**	2 31 158
40	**161 481 095**	**265.00**	2 31 158	**161 311 701**	**228.00**	2 31 158
50	**161 481 096**	**285.00**	2 31 158	**161 311 702**	**243.00**	2 31 158
63	**161 481 097**	**407.00**	2 31 158	**161 311 703**	**348.00**	2 31 158

d (mm)	PTFE/FKM Code	CHF	PF	PTFE/EPDM SYGEF PLUS HP Code	CHF	PF
20	**161 481 926**	**158.00**	2 31 158	**161 484 452**	**149.00**	2 37 206
25	**161 481 927**	**170.00**	2 31 158	**161 484 453**	**158.00**	2 37 206
32	**161 481 928**	**211.00**	2 31 158	**161 484 454**	**186.00**	2 37 206
40	**161 481 929**	**311.00**	2 31 158	**161 484 455**	**226.00**	2 37 206
50	**161 481 930**	**385.00**	2 31 158	**161 484 456**	**248.00**	2 37 206
63	**161 481 931**	**468.00**	2 31 158	**161 484 457**	**354.00**	2 37 206

Ersatzteile Membranventil Typ 317
Membrane (2)

d (mm)	Zoll (inch)	DN (mm)	NBR Code	CHF	PF	EPDM Code	CHF	PF
20	½	15	**161 311 710**	**29.40**	2 31 158	**161 481 022**	**22.50**	2 31 158
25	¾	20	**161 311 711**	**32.20**	2 31 158	**161 481 023**	**26.80**	2 31 158
32	1	25	**161 311 712**	**39.30**	2 31 158	**161 481 024**	**34.40**	2 31 158
40	1 ¼	32	**161 311 713**	**53.00**	2 31 158	**161 481 025**	**44.20**	2 31 158
50	1 ½	40	**161 311 714**	**77.00**	2 31 158	**161 481 026**	**63.00**	2 31 158
63	2	50	**161 311 715**	**99.00**	2 31 158	**161 481 027**	**85.00**	2 31 158
75	2 ½	65	**161 480 231**	**140.00**	2 31 158	**161 481 028**	**99.00**	2 31 158
90	3	80	**161 480 232**	**151.00**	2 31 158	**161 481 029**	**118.00**	2 31 158
110	4	100	**161 480 233**	**170.00**	2 31 158	**161 481 030**	**197.00**	2 31 158
160	6	150	**161 482 751**	**899.00**	2 31 158	**161 482 754**	**799.00**	2 31 158

d (mm)	FKM Code	CHF	PF	PTFE/EPDM Code	CHF	PF
20	**161 481 092**	**161.00**	2 31 158	**161 311 698**	**138.00**	2 31 158
25	**161 481 093**	**171.00**	2 31 158	**161 311 699**	**148.00**	2 31 158
32	**161 481 094**	**225.00**	2 31 158	**161 311 700**	**193.00**	2 31 158
40	**161 481 095**	**265.00**	2 31 158	**161 311 701**	**228.00**	2 31 158
50	**161 481 096**	**285.00**	2 31 158	**161 311 702**	**243.00**	2 31 158
63	**161 481 097**	**407.00**	2 31 158	**161 311 703**	**348.00**	2 31 158

Fortsetzung nächste Seite

d (mm)	FKM Code	CHF	PF	PTFE/EPDM Code	CHF	PF
75	**161 481 098**	**591.00**	2 31 158	**161 480 240**	**609.00**	2 31 158
90	**161 481 099**	**642.00**	2 31 158	**161 480 241**	**661.00**	2 31 158
110	**161 481 100**	**779.00**	2 31 158	**161 480 242**	**802.00**	2 31 158
160	**161 481 102**	**Auf Anfrage**	2 31 158	**161 482 760**	**4'496.00**	2 31 158

d (mm)	PTFE/FKM Code	CHF	PF	PTFE/EPDM HP Code	CHF	PF
20	**161 481 926**	**158.00**	2 31 158	**161 484 452**	**149.00**	2 37 206
25	**161 481 927**	**170.00**	2 31 158	**161 484 453**	**158.00**	2 37 206
32	**161 481 928**	**211.00**	2 31 158	**161 484 454**	**186.00**	2 37 206
40	**161 481 929**	**311.00**	2 31 158	**161 484 455**	**226.00**	2 37 206
50	**161 481 930**	**385.00**	2 31 158	**161 484 456**	**248.00**	2 37 206
63	**161 481 931**	**468.00**	2 31 158	**161 484 457**	**354.00**	2 37 206
75	**161 481 932**	**757.00**	2 31 158	**161 484 458**	**554.00**	2 37 206
90				**161 484 459**	**686.00**	2 37 206
110				**161 484 460**	**893.00**	2 37 206
160				**161 482 760**	**4'496.00**	2 31 158

Ersatzteile Membranventil Typ 319
Membrane (2)

d (mm)	NBR Code	CHF	PF	EPDM Code	CHF	PF
20-20	**161 311 710**	**29.40**	2 31 158	**161 481 022**	**22.50**	2 31 158
25-20	**161 311 711**	**32.20**	2 31 158	**161 481 023**	**26.80**	2 31 158
25-25	**161 311 711**	**32.20**	2 31 158	**161 481 023**	**26.80**	2 31 158
32-20	**161 311 712**	**39.30**	2 31 158	**161 481 024**	**34.40**	2 31 158
32-25	**161 311 712**	**39.30**	2 31 158	**161 481 024**	**34.40**	2 31 158
32-32	**161 311 712**	**39.30**	2 31 158	**161 481 024**	**34.40**	2 31 158
40-20	**161 311 712**	**39.30**	2 31 158	**161 481 024**	**34.40**	2 31 158
40-25	**161 311 712**	**39.30**	2 31 158	**161 481 024**	**34.40**	2 31 158
40-32	**161 311 712**	**39.30**	2 31 158	**161 481 024**	**34.40**	2 31 158
40-40	**161 311 713**	**53.00**	2 31 158	**161 481 025**	**44.20**	2 31 158
50-20	**161 311 712**	**39.30**	2 31 158	**161 481 024**	**34.40**	2 31 158
50-25	**161 311 712**	**39.30**	2 31 158	**161 481 024**	**34.40**	2 31 158
50-32	**161 311 712**	**39.30**	2 31 158	**161 481 024**	**34.40**	2 31 158
50-40	**161 311 714**	**77.00**	2 31 158	**161 481 026**	**63.00**	2 31 158
50-50	**161 311 714**	**77.00**	2 31 158	**161 481 026**	**63.00**	2 31 158
63-20	**161 311 712**	**39.30**	2 31 158	**161 481 024**	**34.40**	2 31 158
63-25	**161 311 712**	**39.30**	2 31 158	**161 481 024**	**34.40**	2 31 158
63-32	**161 311 712**	**39.30**	2 31 158	**161 481 024**	**34.40**	2 31 158
63-40	**161 311 715**	**99.00**	2 31 158	**161 481 027**	**85.00**	2 31 158
63-50	**161 311 715**	**99.00**	2 31 158	**161 481 027**	**85.00**	2 31 158
63-63	**161 311 715**	**99.00**	2 31 158	**161 481 027**	**85.00**	2 31 158
75-40	**161 311 715**	**99.00**	2 31 158	**161 481 025**	**44.20**	2 31 158
75-50	**161 311 715**	**99.00**	2 31 158	**161 481 027**	**85.00**	2 31 158
75-63	**161 311 715**	**99.00**	2 31 158	**161 481 027**	**85.00**	2 31 158
90-20	**161 311 712**	**39.30**	2 31 158	**161 481 024**	**34.40**	2 31 158
90-25	**161 311 712**	**39.30**	2 31 158	**161 481 024**	**34.40**	2 31 158
90-32	**161 311 712**	**39.30**	2 31 158	**161 481 024**	**34.40**	2 31 158
90-50	**161 311 715**	**99.00**	2 31 158	**161 481 027**	**85.00**	2 31 158
90-63	**161 311 715**	**99.00**	2 31 158	**161 481 027**	**85.00**	2 31 158
110-20	**161 311 712**	**39.30**	2 31 158	**161 481 024**	**34.40**	2 31 158
110-25	**161 311 712**	**39.30**	2 31 158	**161 481 024**	**34.40**	2 31 158
110-32	**161 311 712**	**39.30**	2 31 158	**161 481 024**	**34.40**	2 31 158
110-50	**161 311 715**	**99.00**	2 31 158	**161 481 027**	**85.00**	2 31 158
110-63	**161 311 715**	**99.00**	2 31 158	**161 481 027**	**85.00**	2 31 158

Fortsetzung nächste Seite

d (mm)	FKM Code	CHF	PF	PTFE/EPDM Code	CHF	PF
20-20	**161 481 092**	**161.00**	2 31 158	**161 311 698**	**138.00**	2 31 158
25-20	**161 481 093**	**171.00**	2 31 158	**161 311 699**	**148.00**	2 31 158
25-25	**161 481 093**	**171.00**	2 31 158	**161 311 699**	**148.00**	2 31 158
32-20	**161 481 094**	**225.00**	2 31 158	**161 311 700**	**193.00**	2 31 158
32-25	**161 481 094**	**225.00**	2 31 158	**161 311 700**	**193.00**	2 31 158
32-32	**161 481 094**	**225.00**	2 31 158	**161 311 700**	**193.00**	2 31 158
40-20	**161 481 094**	**225.00**	2 31 158	**161 311 700**	**193.00**	2 31 158
40-25	**161 481 094**	**225.00**	2 31 158	**161 311 700**	**193.00**	2 31 158
40-32	**161 481 094**	**225.00**	2 31 158	**161 311 700**	**193.00**	2 31 158
40-40	**161 481 095**	**265.00**	2 31 158	**161 311 701**	**228.00**	2 31 158
50-20	**161 481 094**	**225.00**	2 31 158	**161 311 700**	**193.00**	2 31 158
50-25	**161 481 094**	**225.00**	2 31 158	**161 311 700**	**193.00**	2 31 158
50-32	**161 481 094**	**225.00**	2 31 158	**161 311 700**	**193.00**	2 31 158
50-40	**161 481 096**	**285.00**	2 31 158	**161 311 702**	**243.00**	2 31 158
50-50	**161 481 096**	**285.00**	2 31 158	**161 311 702**	**243.00**	2 31 158
63-20	**161 481 094**	**225.00**	2 31 158	**161 311 700**	**193.00**	2 31 158
63-25	**161 481 094**	**225.00**	2 31 158	**161 311 700**	**193.00**	2 31 158
63-32	**161 481 094**	**225.00**	2 31 158	**161 311 700**	**193.00**	2 31 158
63-40	**161 481 097**	**407.00**	2 31 158	**161 311 703**	**348.00**	2 31 158
63-50	**161 481 097**	**407.00**	2 31 158	**161 311 703**	**348.00**	2 31 158
63-63	**161 481 097**	**407.00**	2 31 158	**161 311 703**	**348.00**	2 31 158
75-40	**161 481 095**	**265.00**	2 31 158	**161 311 701**	**228.00**	2 31 158
75-50	**161 481 095**	**265.00**	2 31 158	**161 311 703**	**348.00**	2 31 158
75-63	**161 481 097**	**407.00**	2 31 158	**161 311 703**	**348.00**	2 31 158
90-20	**161 481 094**	**225.00**	2 31 158	**161 311 700**	**193.00**	2 31 158
90-25	**161 481 094**	**225.00**	2 31 158	**161 311 700**	**193.00**	2 31 158
90-32	**161 481 094**	**225.00**	2 31 158	**161 311 700**	**193.00**	2 31 158
90-50	**161 481 097**	**407.00**	2 31 158	**161 311 703**	**348.00**	2 31 158
90-63	**161 481 097**	**407.00**	2 31 158	**161 311 703**	**348.00**	2 31 158
110-20	**161 481 094**	**225.00**	2 31 158	**161 311 700**	**193.00**	2 31 158
110-25	**161 481 094**	**225.00**	2 31 158	**161 311 700**	**193.00**	2 31 158
110-32	**161 481 094**	**225.00**	2 31 158	**161 311 700**	**193.00**	2 31 158
110-50	**161 481 097**	**407.00**	2 31 158	**161 311 703**	**348.00**	2 31 158
110-63	**161 481 097**	**407.00**	2 31 158	**161 311 703**	**348.00**	2 31 158

d (mm)	PTFE/FKM Code	CHF	PF	PTFE/EPDM SYGEF PLUS Code	CHF	PF
20-20	**161 481 926**	**158.00**	2 31 158	**161 484 452**	**149.00**	2 37 206
25-20	**161 481 927**	**170.00**	2 31 158	**161 484 453**	**158.00**	2 37 206
25-25	**161 481 927**	**170.00**	2 31 158	**161 484 453**	**158.00**	2 37 206
32-20	**161 481 928**	**211.00**	2 31 158	**161 484 454**	**186.00**	2 37 206
32-25	**161 481 928**	**211.00**	2 31 158	**161 484 454**	**186.00**	2 37 206
32-32	**161 481 928**	**211.00**	2 31 158	**161 484 454**	**186.00**	2 37 206
40-20	**161 481 928**	**211.00**	2 31 158	**161 484 454**	**186.00**	2 37 206
40-25	**161 481 928**	**211.00**	2 31 158	**161 484 454**	**186.00**	2 37 206
40-32	**161 481 928**	**211.00**	2 31 158	**161 484 454**	**186.00**	2 37 206
40-40	**161 481 929**	**311.00**	2 31 158	**161 484 455**	**226.00**	2 37 206
50-20	**161 481 928**	**211.00**	2 31 158	**161 484 454**	**186.00**	2 37 206
50-25	**161 481 928**	**211.00**	2 31 158	**161 484 454**	**186.00**	2 37 206
50-32	**161 481 928**	**211.00**	2 31 158	**161 484 454**	**186.00**	2 37 206
50-40	**161 481 930**	**385.00**	2 31 158	**161 484 456**	**248.00**	2 37 206
50-50	**161 481 930**	**385.00**	2 31 158	**161 484 456**	**248.00**	2 37 206
63-20	**161 481 928**	**211.00**	2 31 158	**161 484 454**	**186.00**	2 37 206
63-25	**161 481 928**	**211.00**	2 31 158	**161 484 454**	**186.00**	2 37 206
63-32	**161 481 928**	**211.00**	2 31 158	**161 484 454**	**186.00**	2 37 206
63-40	**161 481 931**	**468.00**	2 31 158	**161 484 457**	**354.00**	2 37 206
63-50	**161 481 931**	**468.00**	2 31 158	**161 484 457**	**354.00**	2 37 206
63-63	**161 481 931**	**468.00**	2 31 158	**161 484 457**	**354.00**	2 37 206
75-40	**161 481 929**	**311.00**	2 31 158	**161 484 455**	**226.00**	2 37 206
75-50	**161 481 931**	**468.00**	2 31 158	**161 484 457**	**354.00**	2 37 206
75-63	**161 481 931**	**468.00**	2 31 158	**161 484 457**	**354.00**	2 37 206

Fortsetzung nächste Seite

d (mm)	PTFE/FKM Code	CHF	PF	PTFE/EPDM SYGEF PLUS Code	CHF	PF
90-20	**161 481 928**	**211.00**	2 31 158	**161 484 454**	**186.00**	2 37 206
90-25	**161 481 928**	**211.00**	2 31 158	**161 484 454**	**186.00**	2 37 206
90-32	**161 481 928**	**211.00**	2 31 158	**161 484 454**	**186.00**	2 37 206
90-50	**161 481 931**	**468.00**	2 31 158	**161 484 457**	**354.00**	2 37 206
90-63	**161 481 931**	**468.00**	2 31 158	**161 484 457**	**354.00**	2 37 206
110-20	**161 481 928**	**211.00**	2 31 158	**161 484 454**	**186.00**	2 37 206
110-25	**161 481 928**	**211.00**	2 31 158	**161 484 454**	**186.00**	2 37 206
110-32	**161 481 928**	**211.00**	2 31 158	**161 484 454**	**186.00**	2 37 206
110-50	**161 481 931**	**468.00**	2 31 158	**161 484 457**	**354.00**	2 37 206
110-63	**161 481 931**	**468.00**	2 31 158	**161 484 457**	**354.00**	2 37 206

Ersatzteile Prozessventile

Druckregelventil Typ 582/586

PF 3 39 A71

Kartusche Typ 582

DN (mm)	PVC-U EPDM Code	CHF	PVC-U FKM Code	CHF	PVC-C EPDM Code	CHF	PVC-C FKM Code	CHF
10-15	161 489 131	194.00	161 489 231	216.00	163 489 131	412.00	163 489 231	435.00
20-25	161 489 133	235.00	161 489 233	243.00	163 489 133	612.00	163 489 233	620.00
32-50	161 489 136	308.00	161 489 236	320.00	163 489 136	913.00	163 489 236	929.00

DN (mm)	PP-H EPDM Code	CHF	PP-H FKM Code	CHF	PVDF FKM Code	CHF
10-15	167 489 131	207.00	167 489 231	228.00	185 489 131	313.00
20-25	167 489 133	224.00	167 489 233	244.00	185 489 133	419.00
32-50	167 489 136	331.00	167 489 236	358.00	185 489 136	654.00

DN (mm)	PVDF HP FKM Code	CHF
10-15	180 489 131	Auf Anfrage
20-25	180 489 133	Auf Anfrage
32-50	180 489 136	Auf Anfrage

PF 3 39 A71

Kartusche Typ 586

DN (mm)	PVC-U EPDM Code	CHF	PVC-U FKM Code	CHF	PVC-C EPDM Code	CHF	PVC-C FKM Code	CHF
10-15	161 489 161	165.00	161 489 261	200.00	163 489 161	444.00	163 489 261	480.00
20-25	161 489 163	181.00	161 489 263	216.00	163 489 163	603.00	163 489 263	606.00
32-50	161 489 166	300.00	161 489 266	327.00	163 489 166	942.00	163 489 266	956.00

DN (mm)	PP-H EPDM Code	CHF	PP-H FKM Code	CHF	PVDF FKM Code	CHF
10-15	167 489 161	235.00	167 489 261	236.00	185 489 161	368.00
20-25	167 489 163	247.00	167 489 263	248.00	185 489 163	417.00
32-50	167 489 166	361.00	167 489 266	384.00	185 489 166	714.00

PF 3 39 A71

Abdeckkappe

DN (mm)	Typ	Code	CHF
10-15	582/586	**198 806 391**	**17.30**
20-25	582/586	**198 806 393**	**17.60**
32-50	582/586	**198 806 396**	**17.90**

PF 3 39 A71

Manometer Adapter

Ausführung:

- Zur Mediumstrennung zwischen Manometer und Prozessmedium
- PTFE/EPDM Membrane

DN (mm)	EPDM/FKM Code	CHF	FKM weiss (HP) Code	CHF
10-50	**198 806 650**	**72.00**	**198 806 654**	**72.00**

PF 3 39 A71

Manometer

Ausführung:

- Anzeige Doppelskala: 0-4bar / 0-58psi, Grösse Ø 40mm
- Anzeige Doppelskala: 0-10bar / 0-150psi, Grösse Ø 40mm
- Anschluss G 1/4 rückseitig

DN (mm)	Material	EPDM/FKM 0-10bar Code	CHF	FKM weiss (HP) 0-10bar Code	CHF	EPDM/FKM 0-4bar Code	CHF
10-50	Messing	**198 806 651**	**35.60**	**198 806 655**	**35.60**	**198 806 963**	**35.00**
10-50	Edelstahl	**198 806 652**	**107.00**	**198 806 656**	**107.00**	**198 806 962**	**105.00**

PF 3 39 A71

Manometerstopfen

- Für Wartungszwecke

DN (mm)	Code	CHF
10-50	**198 806 653**	**18.80**

PF 3 39 A71

Hakenschlüssel

DN (mm)	Typ	Code	CHF
10-15	582/586	**198 806 451**	**118.00**
20-25	582/586	**198 806 452**	**119.00**
32-50	582/586	**198 806 453**	**258.00**

Index

Code	Seite	CHF
159 000 001	912	180.00
159 000 002	912	180.00
159 000 003	912	180.00
159 000 004	912	180.00
159 000 005	951	43.10
159 000 006	951	43.10
159 000 007	951	43.10
159 000 008	951	43.10
159 000 009	951	43.10
159 000 010	951	13.40
159 000 011	951	13.40
159 000 012	951	14.90
159 000 014	951	211.00
159 000 019	951, 953	3.50
159 000 020	951, 953	6.90
159 000 021	937	341.00
159 000 184	905, 930, 934, 939, 947, 954	57.00
159 000 187	905, 930, 934, 939, 947, 950, 954	57.00
159 000 188	905, 930, 934, 939, 947	64.00
159 000 234	953	4.90
159 000 235	953	8.80
159 000 236	953	8.80
159 000 272	949	43.90
159 000 273	949	66.00
159 000 325	957	Auf Anfrage
159 000 326	957	52.00
159 000 339	957	Auf Anfrage
159 000 368	957	60.00
159 000 392	950, 951, 955	2.40
159 000 393	949, 954	1.70
159 000 459	955	60.00
159 000 460	954	76.00
159 000 461	954	75.00
159 000 464	954, 955	16.40
159 000 465	954	45.60
159 000 466	950, 954	16.40
159 000 474	948	26.40
159 000 476	949, 950	63.00
159 000 480	949	70.00
159 000 481	949, 954	5.70
159 000 493	949, 953	10.40
159 000 494	902	362.00
159 000 495	902	362.00
159 000 496	902	362.00
159 000 497	902	362.00
159 000 498	902	362.00
159 000 499	902	362.00
159 000 500	902	362.00
159 000 501	902	362.00
159 000 502	902	362.00
159 000 503	902	362.00
159 000 504	949, 954	52.00
159 000 617	905, 930, 934, 939, 947	19.40
159 000 618	954	19.70
159 000 629	954	52.00
159 000 630	955	36.40
159 000 631	955	38.70
159 000 636	956	2.40
159 000 640	957	40.70
159 000 641	957	77.00
159 000 681	937	572.00
159 000 682	937	572.00
159 000 683	937	572.00
159 000 753	951, 955	112.00
159 000 754	955	154.00
159 000 756	955	154.00
159 000 761	953, 954, 955, 956	2.40
159 000 762	936, 956	470.00
159 000 764	936, 956	106.00
159 000 839	905, 930, 934, 939, 947, 957	25.30
159 000 841	957	25.30
159 000 849	954	355.00
159 000 850	954	402.00
159 000 858	955	21.60
159 000 859	955	4.70
159 000 892	957	84.00
159 000 906	937	694.00
159 000 908	937	694.00
159 000 910	937	694.00
159 000 920	937	449.00
159 000 925	955	102.00
159 000 929	909	694.00
159 000 930	909	694.00
159 000 931	909	1'084.00
159 000 932	909	1'110.00
159 000 956	928	491.00
159 000 957	928	517.00
159 000 960	928	443.00
159 000 961	928	466.00
159 000 963	911	660.00
159 000 964	911	660.00
159 000 966	905, 930, 934, 939, 947	273.00
159 000 967	905, 930, 934, 939, 947	397.00
159 001 007	953, 956	66.00
159 001 008	956	40.10
159 001 009	956	123.00
159 001 010	956	327.00
159 001 011	909	1'460.00
159 001 105	915	924.00
159 001 106	915	967.00
159 001 107	915	1'258.00
159 001 108	915	1'235.00
159 001 109	915	1'284.00
159 001 110	915	924.00
159 001 111	915	967.00
159 001 112	915	1'353.00
159 001 113	915	1'258.00
159 001 114	915	1'284.00
159 001 211	952	484.00
159 001 212	952	511.00
159 001 213	952	2'160.00
159 001 214	952	2'184.00
159 001 215	952	404.00
159 001 216	952	404.00
159 001 241	940	833.00
159 001 242	940	833.00
159 001 247	940	958.00
159 001 248	940	958.00
159 001 257	915	1'280.00
159 001 258	915	1'282.00
159 001 259	915	1'255.00
159 001 260	915	1'282.00
159 001 261	914	1'355.00
159 001 262	914	1'381.00
159 001 263	914	1'686.00
159 001 264	914	1'714.00
159 001 267	914	1'652.00
159 001 268	914	1'680.00
159 001 269	914	1'946.00
159 001 270	914	2'012.00
159 001 273	913	1'752.00
159 001 274	913	1'779.00
159 001 275	913	2'085.00
159 001 276	913	2'112.00
159 001 279	913	1'454.00
159 001 280	913	1'481.00

Index

Code	Seite	CHF
159 001 281	913	1'784.00
159 001 282	913	1'811.00
159 001 291	911	653.00
159 001 292	911	653.00
159 001 295	911	686.00
159 001 296	911	716.00
159 001 303	911	686.00
159 001 304	911	686.00
159 001 307	911	716.00
159 001 308	911	747.00
159 001 315	911	778.00
159 001 316	911	778.00
159 001 319	911	816.00
159 001 320	911	856.00
159 001 372	952	1'162.00
159 001 373	952	1'278.00
159 001 374	952	807.00
159 001 375	952	900.00
159 001 376	952	744.00
159 001 377	952	833.00
159 001 378	952	56.00
159 001 379	952	11.10
159 001 390	928	442.00
159 001 391	929	492.00
159 001 398	926	410.00
159 001 399	926	572.00
159 001 400	926, 955	410.00
159 001 401	926, 955	572.00
159 001 402	926	700.00
159 001 432	914	1'670.00
159 001 433	914	1'670.00
159 001 434	914	1'662.00
159 001 435	914	2'055.00
159 001 436	914	2'016.00
159 001 437	914	2'040.00
159 001 438	913	2'149.00
159 001 439	913	2'149.00
159 001 440	913	2'133.00
159 001 441	913	1'764.00
159 001 442	913	1'764.00
159 001 443	913	1'755.00
159 001 444	952	2'213.00
159 001 445	952	1'519.00
159 001 446	952	3'373.00
159 001 448	915	1'638.00
159 001 449	915	1'698.00
159 001 450	915	1'638.00
159 001 451	915	1'733.00
159 001 454	914	2'388.00
159 001 455	913	2'481.00
159 001 456	914	2'388.00
159 001 457	913	2'481.00
159 001 460	914	2'009.00
159 001 461	913	2'102.00
159 001 462	914	2'009.00
159 001 463	913	2'142.00
159 001 478	940	833.00
159 001 479	940	833.00
159 001 482	940	958.00
159 001 483	940	958.00
159 001 513	916	2'680.00
159 001 514	916	2'844.00
159 001 515	916	2'680.00
159 001 516	916	2'844.00
159 001 517	916	2'680.00
159 001 518	916	2'844.00
159 001 519	916	2'680.00
159 001 520	916	2'844.00
159 001 521	916	8'845.00
159 001 522	916	4'648.00
159 001 523	916	7'173.00
159 001 524	916	3'775.00
159 001 525	916	7'452.00
159 001 526	916	3'923.00
159 001 527	916	7'452.00
159 001 528	916	3'736.00
159 001 538	916, 952	234.00
159 001 546	931	335.00
159 001 550	931	343.00
159 001 554	931	285.00
159 001 558	931	333.00
159 001 581	936, 956	26.80
159 001 582	936, 956	26.80
159 001 583	936, 956	26.80
159 001 605	936, 956	98.00
159 001 606	936, 956	127.00
159 001 695	904, 927, 933, 938, 946	358.00
159 001 696	904, 927, 933, 938, 946	358.00
159 001 697	905, 930, 934, 935, 939, 947	140.00
159 001 698	905, 930, 934, 935, 939, 947	52.00
159 001 699	905, 930, 934, 935, 939, 947	102.00
159 001 700	905, 930, 934, 939, 947	171.00
159 001 701	905, 930, 934, 939, 947	17.50
159 001 702	950, 952, 955, 956	40.10
159 001 709	905, 930, 934, 939, 947	13.10
159 001 710	905, 930, 934, 939, 947	6.90
159 001 711	905, 930, 934, 939, 947	8.10
159 001 712	905, 930, 934, 939, 947	9.30
159 001 713	905, 930, 934, 939, 947	9.30
159 001 714	905, 930, 934, 939, 947	19.70
159 001 715	905, 930, 934, 939, 947	49.20
159 001 724	905, 930, 934, 939, 947	137.00
159 001 725	905, 930, 934, 939, 947	30.70
159 001 726	938	1'292.00
159 001 727	938	1'292.00
159 001 732	927	1'424.00
159 001 733	908	757.00

Index

Code	Seite	CHF
159 001 734	908	818.00
159 001 735	908	815.00
159 001 736	908	1'044.00
159 001 737	908	777.00
159 001 738	910	783.00
159 001 739	910	843.00
159 001 740	910	1'119.00
159 001 741	910	1'330.00
159 001 742	910	1'393.00
159 001 743	910	1'046.00
159 001 744	938	1'292.00
159 001 745	937	1'049.00
159 001 755	950	84.00
159 001 756	950	104.00
159 001 757	927	1'286.00
159 001 758	927	986.00
159 001 759	927	986.00
159 001 770	904	768.00
159 001 775	931	526.00
159 001 777	931	1'120.00
159 001 779	931	944.00
159 001 781	931	1'120.00
159 001 783	931	1'038.00
159 001 784	906, 907, 935	103.00
159 001 804	932	307.00
159 001 805	932	511.00
159 001 806	929, 932	313.00
159 001 807	929, 932	443.00
159 001 822	927	492.00
159 001 823	927	492.00
159 001 824	927	492.00
159 001 825	927	551.00
159 001 830	927	566.00
159 001 831	927	938.00
159 001 832	927	938.00
159 001 833	927	994.00
159 001 834	906	66.00
159 001 835	906	61.00
159 001 841	907	957.00
159 001 842	907	1'049.00
159 001 843	909, 910	428.00
159 300 001	918	6'937.00
159 300 002	918	3'379.00
159 300 003	918	4'017.00
159 300 004	918	3'195.00
159 300 005	918	3'195.00
159 300 006	918	3'288.00
159 300 007	918	3'288.00
159 300 008	918	3'835.00
159 300 009	918	3'835.00
159 300 010	918	3'925.00
159 300 011	918	3'925.00
159 300 012	918	609.00
159 300 013	919	732.00
159 300 014	919	732.00
159 300 015	922	686.00
159 300 016	922	799.00
159 300 017	920	975.00
159 300 018	920	1'096.00
159 300 019	920	342.00
159 300 020	922	79.00
159 300 021	922	79.00
159 300 022	921	86.00
159 300 023	921	99.00
159 300 024	921	77.00
159 300 025	921	88.00
159 300 026	921	99.00
159 300 027	921	108.00
159 300 028	921	88.00
159 300 029	921	99.00
159 300 030	921	108.00
159 300 031	921	410.00
159 300 032	921	175.00
159 300 033	921	2.60
159 300 034	921	99.00
159 300 035	921	66.00
159 300 036	921	43.90
159 300 037	920	245.00
159 300 038	920	34.20
159 300 039	920	145.00
159 300 041	919	11.30
159 300 042	919	3.80
159 300 043	919	6.20
159 300 044	919	8.60
159 300 045	919	90.00
159 300 046	919	104.00
159 300 047	919	127.00
159 300 048	919	139.00
159 300 049	919	150.00
159 300 050	919	194.00
159 300 051	919	217.00
159 300 052	919	240.00
159 300 053	919	286.00
159 300 054	919	309.00
159 300 055	919	90.00
159 300 056	919	104.00
159 300 057	919	127.00
159 300 058	919	139.00
159 300 059	919	150.00
159 300 060	919	194.00
159 300 061	919	217.00
159 300 062	919	240.00
159 300 063	919	286.00
159 300 064	919	309.00
159 300 065	920	41.50
159 300 066	920	158.00
159 300 067	920	158.00
159 300 085	919	2'040.00
159 300 088	922	3.30
159 300 090	940	831.00
159 300 091	941	1'003.00
159 300 092	940	831.00
159 300 093	941	1'003.00
159 300 094	940	1'069.00
159 300 095	941	1'240.00
159 300 101	940	880.00
159 300 102	941	1'052.00
159 300 103	940	880.00
159 300 104	941	1'052.00
159 300 105	940	1'118.00
159 300 106	941	1'290.00
159 300 107	940	1'115.00
159 300 108	940	1'174.00
159 300 109	940	625.00
159 300 110	940	1'174.00
159 300 111	942	902.00
159 300 112	941	1'142.00
159 300 113	941	1'142.00
159 300 114	941	1'380.00
159 300 115	942	961.00
159 300 116	942	902.00
159 300 117	942	961.00
159 300 120	940	831.00
159 300 121	941	1'003.00
159 300 122	940	831.00
159 300 123	941	1'003.00
159 300 124	940	1'069.00
159 300 125	941	1'240.00
159 300 131	940	880.00
159 300 132	941	1'052.00
159 300 133	940	880.00
159 300 134	941	1'052.00
159 300 135	940	1'118.00
159 300 136	941	1'290.00
159 300 142	941	1'142.00
159 300 143	941	1'142.00
159 300 144	941	1'380.00
159 300 155	942	636.00
159 300 156	942	636.00
159 300 162	942	688.00
159 300 163	942	688.00
159 300 169	942	636.00
159 300 170	942	636.00
159 300 176	942	688.00
159 300 177	942	688.00
159 300 184	945	1'345.00
159 300 185	945	1'345.00
159 300 186	945	1'634.00
159 300 187	945	1'634.00
159 300 190	945	1'596.00
159 300 191	945	1'596.00
159 300 192	945	1'524.00
159 300 193	945	1'524.00
159 300 194	946	1'592.00
159 300 195	946	1'592.00
159 300 196	946	1'881.00
159 300 197	946	1'881.00
159 300 198	945	1'843.00
159 300 199	945	1'843.00
159 300 200	943	312.00
159 300 201	943	359.00
159 300 202	943	339.00
159 300 203	943	386.00
159 300 204	945	1'770.00
159 300 205	945	1'770.00
159 300 206	945	1'888.00
159 300 207	945	1'888.00
159 300 210	943	676.00
159 300 211	943	725.00
159 300 212	943	711.00
159 300 213	943	753.00

Index

Code	Seite	CHF
159 300 220	943	312.00
159 300 221	943	359.00
159 300 222	943	339.00
159 300 223	943	386.00
159 300 230	943	676.00
159 300 231	943	725.00
159 300 232	943	711.00
159 300 233	943	753.00
159 300 240	942	539.00
159 300 241	942	551.00
159 300 242	942	539.00
159 300 243	942	551.00
159 300 250	943	170.00
159 300 251	943	235.00
159 300 252	943	303.00
159 300 253	943	13.90
159 300 254	943	23.50
159 300 255	943	29.10
159 300 257	943	2.80
159 300 258	943	166.00
159 300 259	943	208.00
159 300 261	944	45.60
159 300 263	944	83.00
159 300 265	944	45.60
159 300 267	944	83.00
159 300 270	944	394.00
159 300 272	944	394.00
159 300 274	944	394.00
159 300 280	944	41.40
159 300 281	944	56.00
159 300 282	944	86.00
159 300 289	944	4.20
159 310 116	950, 952	36.80
159 310 117	950, 952	57.00
159 310 163	905, 907, 930, 934, 939, 947	447.00
159 310 268	907	235.00
159 310 269	907	235.00
159 310 270	907	235.00
159 500 532	950	Auf Anfrage
159 802 027	956	Auf Anfrage
159 873 004	905, 930, 934, 939, 947	86.00
159 873 005	906, 930, 934, 939, 947	113.00
159 873 006	906, 930, 934, 939, 947	137.00
159 873 007	906, 930, 934, 939, 947	204.00
159 873 008	906, 930, 934, 939, 947	263.00
161 114 409	455	115.00
161 114 415	455	134.00
161 114 422	455	121.00
161 114 430	455	123.00
161 114 433	455	145.00
161 114 454	455	146.00
161 114 457	455	169.00
161 114 470	455	164.00
161 114 473	455	184.00
161 300 258	1037	15.10
161 300 301	1041	28.50
161 300 308	1037, 1043	18.30
161 300 351	1041	35.80
161 300 358	1037, 1043	19.90
161 300 401	1036, 1041	48.80
161 300 408	1037, 1043	21.60
161 300 451	1036, 1041	70.00
161 300 458	1037, 1043	25.40
161 300 501	1036, 1042	92.00
161 300 508	1037, 1043	31.20
161 300 551	1036, 1042	134.00
161 300 558	1037, 1043	35.40
161 300 601	1036, 1042	215.00
161 300 651	1036, 1042	313.00
161 305 302	1044	4.40
161 305 303	1042	34.00
161 305 336	1045	10.00
161 305 337	1045	10.00
161 305 338	1044	10.00
161 305 339	1044	10.00
161 305 352	1044	4.80
161 305 353	1042	44.20
161 305 386	1045	10.00
161 305 387	1045	10.00
161 305 388	1044	10.00
161 305 389	1044	11.40
161 305 402	1044	5.70
161 305 403	1042	58.00
161 305 436	1045	11.40
161 305 437	1045	11.40
161 305 438	1044	11.40
161 305 439	1044	14.10
161 305 452	1044	6.80
161 305 453	1042	70.00
161 305 486	1045	14.10
161 305 487	1045	14.10
161 305 488	1044	14.10
161 305 489	1044	16.40
161 305 502	1044	6.80
161 305 503	1042	84.00
161 305 536	1045	16.40
161 305 537	1045	16.40
161 305 538	1044	16.40
161 305 539	1044	17.30
161 305 552	1044	9.90
161 305 553	1042	99.00
161 305 586	1045	22.00
161 305 587	1045	22.00
161 305 588	1044	22.00
161 305 589	1044	24.70
161 305 602	1044	11.60
161 305 603	1042	125.00
161 305 604	1038, 1043	54.00
161 305 636	1045	24.70
161 305 637	1045	24.70
161 305 638	1044	24.70
161 305 639	1044	27.40
161 305 652	1044	18.70
161 305 653	1042	148.00
161 305 654	1038, 1043	66.00
161 305 686	1045	31.30
161 305 687	1045	31.30
161 305 688	1044	31.30
161 305 689	1044	33.50
161 311 698	1047, 1047, 1049	138.00
161 311 699	1047, 1047, 1049, 1049	148.00
161 311 700	1047, 1047, 1049, 1049, 1049, 1049, 1049, 1049, 1049, 1049, 1049, 1049, 1049, 1049, 1049, 1049, 1049,	193.00

+GF+

Index

Code	Seite	CHF
	1049, 1049, 1049	
161 311 701	1047, 1047, 1049, 1049	228.00
161 311 702	1047, 1047, 1049, 1049	243.00
161 311 703	1047, 1047, 1049, 1049, 1049, 1049, 1049, 1049, 1049, 1049, 1049	348.00
161 311 710	1047, 1047, 1048	29.40
161 311 711	1047, 1047, 1048, 1048	32.20
161 311 712	1047, 1047, 1048	39.30
161 311 713	1047, 1047, 1048	53.00
161 311 714	1047, 1047, 1048, 1048	77.00
161 311 715	1047, 1047, 1048, 1048, 1048, 1048, 1048,	99.00
	1048, 1048, 1048, 1048, 1048	
161 322 152	1007	21.30
161 322 202	1007	21.30
161 322 205	1006, 1006	7.30
161 369 122	1039	150.00
161 369 123	1039	150.00
161 369 124	1039	151.00
161 369 125	1039	194.00
161 369 126	1039	201.00
161 369 127	1039	240.00
161 369 128	1039	323.00
161 369 129	1039	333.00
161 369 130	1039	467.00
161 369 131	1039	774.00
161 369 132	1039	1'176.00
161 369 142	1039	198.00
161 369 143	1039	198.00
161 369 144	1039	224.00
161 369 145	1039	230.00
161 369 146	1039	261.00
161 369 147	1039	319.00
161 369 148	1039	397.00
161 369 149	1039	432.00
161 369 150	1039	548.00
161 369 151	1039	915.00
161 369 152	1039	1'337.00
161 480 231	1047	140.00
161 480 232	1047	151.00
161 480 233	1047	170.00
161 480 240	1048	609.00
161 480 241	1048	661.00
161 480 242	1048	802.00
161 480 648	1038	14.10
161 480 649	1038	15.80
161 480 650	1038	17.30
161 480 651	1038	24.30
161 480 652	1038	26.80
161 480 653	1038	40.00
161 480 654	1038	58.00
161 480 664	1036	13.00
161 480 665	1036	14.10
161 480 666	1036	15.60
161 480 667	1036	16.20
161 480 668	1036	17.30
161 480 669	1037	19.80
161 480 670	1037	20.60
161 480 671	1037	23.20
161 480 672	1037	26.10
161 480 673	1036	14.60
161 480 674	1036	15.30
161 480 675	1036	16.20
161 480 676	1036	23.50
161 480 677	1036	36.60
161 480 678	1037	63.00
161 480 679	1037	89.00
161 480 680	1037	146.00
161 480 681	1037	204.00
161 480 682	1037	24.30
161 480 683	1037	26.30
161 480 684	1037	31.10
161 480 685	1037	35.90
161 480 686	1037	42.50
161 480 687	1037	60.00
161 480 688	1037	94.00
161 480 689	1037	202.00
161 480 690	1037	248.00
161 480 699	1036	27.70
161 480 700	1036	30.10
161 480 701	1036	35.60
161 481 022	1047, 1047, 1048	22.50
161 481 023	1047, 1047, 1048, 1048	26.80
161 481 024	1047, 1047, 1048	34.40
161 481 025	1047, 1047, 1048, 1048	44.20
161 481 026	1047, 1047, 1048, 1048	63.00
161 481 027	1047, 1047, 1048, 1048, 1048, 1048, 1048, 1048, 1048, 1048, 1048, 1048, 1048, 1048, 1048	85.00
161 481 028	1047	99.00
161 481 029	1047	118.00
161 481 030	1047	197.00

Index

Code	Seite	CHF
161 481 092	1047, 1047, 1049	161.00
161 481 093	1047, 1047, 1049, 1049	171.00
161 481 094	1047, 1047, 1049	225.00
161 481 095	1047, 1047, 1049, 1049, 1049	265.00
161 481 096	1047, 1047, 1049, 1049	285.00
161 481 097	1047, 1047, 1049, 1049, 1049, 1049, 1049, 1049, 1049, 1049, 1049, 1049	407.00
161 481 098	1048	591.00
161 481 099	1048	642.00
161 481 100	1048	779.00
161 481 102	1048	Auf Anfrage
161 481 926	1047, 1048, 1049	158.00
161 481 927	1047, 1048, 1049, 1049	170.00
161 481 928	1047, 1048, 1049, 1049, 1049, 1049,	211.00
	1049, 1050, 1050, 1050, 1050, 1050, 1050	
161 481 929	1047, 1048, 1049, 1049	311.00
161 481 930	1047, 1048, 1049, 1049	385.00
161 481 931	1047, 1048, 1049, 1049, 1049, 1049, 1049, 1049, 1049, 1050, 1050, 1050, 1050	468.00
161 481 932	1048	757.00
161 482 017	1038, 1044, 1044	3.80
161 482 018	1038, 1044, 1044	4.40
161 482 019	1038, 1044, 1044	4.40
161 482 020	1038, 1044	5.70
161 482 021	1038, 1044, 1044	5.90
161 482 022	1038, 1044, 1044	5.90
161 482 076	1038, 1044	9.30
161 482 751	1047	899.00
161 482 754	1047	799.00
161 482 760	1048, 1048	4'496.00
161 482 978	1006, 1006	44.40
161 482 980	1006, 1006	54.00
161 482 982	1006, 1006	26.80
161 482 984	1006, 1006	37.40
161 483 126	1042	41.90
161 483 127	1042	54.00
161 483 128	1042	67.00
161 483 129	1042	81.00
161 483 130	1042	97.00
161 483 131	1042	114.00
161 483 132	1042	194.00
161 483 133	1042	216.00
161 483 471	1022	454.00
161 483 472	1022	615.00
161 484 452	1047, 1048, 1049	149.00
161 484 453	1047, 1048, 1049, 1049	158.00
161 484 454	1047, 1048, 1049, 1050, 1050, 1050, 1050, 1050, 1050	186.00
161 484 455	1047, 1048, 1049, 1049	226.00
161 484 456	1047, 1048, 1049, 1049	248.00
161 484 457	1047, 1048, 1049, 1049, 1049, 1049, 1049, 1049, 1050, 1050, 1050, 1050	354.00
161 484 458	1048	554.00
161 484 459	1048	686.00
161 484 460	1048	893.00
161 484 875	1039	35.90
161 484 876	1039	35.90

Index

Code	Seite	CHF
161 484 877	1039	50.00
161 484 878	1039	50.00
161 484 879	1039	66.00
161 484 880	1039	88.00
161 484 881	1039	102.00
161 484 882	1039	130.00
161 484 883	1039	158.00
161 484 884	1039	251.00
161 484 885	1039	309.00
161 484 887	1039	58.00
161 484 888	1039	58.00
161 484 889	1039	66.00
161 484 890	1039	102.00
161 484 891	1039	144.00
161 484 892	1039	166.00
161 484 893	1039	195.00
161 484 894	1039	209.00
161 484 895	1039	323.00
161 484 896	1039	568.00
161 484 897	1039	825.00
161 484 900	1040	102.00
161 484 901	1040	102.00
161 484 902	1040	108.00
161 484 903	1040	115.00
161 484 904	1040	124.00
161 484 905	1040, 1040	138.00
161 484 907	1040	174.00
161 484 908	1040	202.00
161 484 909	1040	230.00
161 484 910	1040	273.00
161 484 912	1040	174.00
161 484 913	1040	174.00
161 484 914	1040	187.00
161 484 915	1040	187.00
161 484 916	1040	209.00
161 484 917	1040, 1040	230.00
161 484 919	1040	279.00
161 484 920	1040	316.00
161 484 921	1040	414.00
161 484 922	1040	530.00
161 485 112	1017, 1017, 1017	141.00
161 485 113	1017	151.00
161 485 114	1017	182.00
161 485 115	1017	227.00
161 485 116	1017	320.00
161 485 117	1017	390.00
161 485 118	1017	509.00
161 485 119	1017	586.00
161 485 132	1012, 1012, 1012	17.60
161 485 133	1012	19.00
161 485 134	1012	22.80
161 485 135	1012	28.30
161 485 136	1012	40.00
161 485 137	1012	80.00
161 485 138	1012	101.00
161 485 139	1012	121.00
161 485 142	1012, 1012, 1012	141.00
161 485 143	1012	151.00
161 485 144	1012	182.00
161 485 145	1012	227.00
161 485 146	1012	320.00
161 485 147	1012	390.00
161 485 148	1012	509.00
161 485 149	1012	586.00
161 485 152	1012, 1012, 1012	71.00
161 485 153	1012	76.00
161 485 154	1012	92.00
161 485 155	1012	114.00
161 485 156	1012	161.00
161 485 157	1012	320.00
161 485 158	1012	400.00
161 485 159	1012	480.00
161 485 201	1008, 1008	70.00
161 485 202	1008	76.00
161 485 203	1008	81.00
161 485 204	1008	99.00
161 485 205	1008	122.00
161 485 206	1008	173.00
161 485 207	1008	344.00
161 485 208	1008	431.00
161 485 209	1008	516.00
161 485 211	1008, 1008	84.00
161 485 212	1008	91.00
161 485 213	1008	99.00
161 485 214	1008	117.00
161 485 215	1008	145.00
161 485 216	1008	206.00
161 485 217	1008	412.00
161 485 218	1008	516.00
161 485 219	1008	618.00
161 485 221	1009, 1009	84.00
161 485 222	1009	92.00
161 485 223	1009	100.00
161 485 224	1009	118.00
161 485 225	1009	146.00
161 485 226	1009	209.00
161 485 227	1009	417.00
161 485 228	1009	520.00
161 485 229	1009	625.00
161 485 231	1009, 1009	99.00
161 485 232	1009	107.00
161 485 233	1009	115.00
161 485 234	1009	139.00
161 485 235	1009	171.00
161 485 236	1009	243.00
161 485 237	1009	485.00
161 485 238	1009	606.00
161 485 239	1009	727.00
161 485 241	1011, 1011, 1017, 1017	8.80
161 485 242	1011, 1017	9.00
161 485 243	1011, 1017	11.40
161 485 244	1011, 1017	22.20
161 485 245	1011, 1017	24.20
161 485 246	1011, 1017	28.90
161 485 247	1011, 1017	39.60
161 485 248	1011, 1017	65.00
161 485 249	1011, 1017	82.00
161 485 251	1011, 1011, 1017, 1017	26.10
161 485 252	1011, 1017	28.00
161 485 253	1011, 1017	37.40
161 485 254	1011, 1017	66.00
161 485 255	1011, 1017	89.00
161 485 256	1011, 1017	126.00
161 485 257	1011, 1017	218.00
161 485 258	1011, 1017	275.00
161 485 259	1011, 1017	385.00
161 485 261	1013, 1013	105.00
161 485 262	1013	132.00
161 485 263	1013	163.00
161 485 264	1013	195.00
161 485 265	1013	302.00
161 485 266	1013	431.00
161 485 267	1013	687.00
161 485 268	1013	859.00
161 485 269	1013	1'030.00
161 485 271	1013, 1013	127.00
161 485 272	1013	158.00
161 485 273	1013	195.00
161 485 274	1013	235.00
161 485 275	1013	363.00
161 485 276	1013	516.00
161 485 277	1013	824.00
161 485 278	1013	1'030.00
161 485 279	1013	1'236.00
161 485 281	1014, 1014	127.00

Index

Code	Seite	CHF
161 485 282	1014	161.00
161 485 283	1014	198.00
161 485 284	1014	237.00
161 485 285	1014	366.00
161 485 286	1014	520.00
161 485 287	1014	831.00
161 485 288	1014	1'040.00
161 485 289	1014	1'248.00
161 485 291	1014, 1014	146.00
161 485 292	1014	186.00
161 485 293	1014	230.00
161 485 294	1014	276.00
161 485 295	1014	425.00
161 485 296	1014	606.00
161 485 297	1014	969.00
161 485 298	1014	1'210.00
161 485 299	1014	1'453.00
161 485 351	996	141.00
161 485 353	996	146.00
161 485 361	996	151.00
161 485 363	996	156.00
161 486 006	815	361.00
161 486 007	816	350.00
161 486 008	816	350.00
161 486 009	815	158.00
161 486 010	815	158.00
161 486 100	1045	12.90
161 486 101	1045	16.60
161 486 102	1045	17.80
161 486 103	1045	20.20
161 486 104	1045	24.70
161 486 105	1045	27.60
161 486 106	1045	47.10
161 486 107	1045	55.00
161 486 151	982, 982	70.00
161 486 152	982	77.00
161 486 153	982	95.00
161 486 154	982	122.00
161 486 155	982	158.00
161 486 156	982	194.00
161 486 157	982	461.00
161 486 158	982	574.00
161 486 159	982	690.00
161 486 163	982, 982	83.00
161 486 164	982	107.00
161 486 165	982	126.00
161 486 166	982	153.00
161 486 167	982	194.00
161 486 168	982	271.00
161 486 169	982	598.00
161 486 170	982	746.00
161 486 171	982	897.00
161 486 265	1003	20.00
161 486 266	1003	23.10
161 486 267	1003	28.50
161 486 268	1003	37.10
161 486 269	1003	51.00
161 486 270	1003	78.00
161 486 271	1003	157.00
161 486 272	1003	192.00
161 486 273	1003	232.00
161 486 275	1003	21.00
161 486 276	1003	23.90
161 486 277	1003	29.70
161 486 278	1003	38.60
161 486 279	1003	53.00
161 486 280	1003	81.00
161 486 281	1003	157.00
161 486 282	1003	192.00
161 486 283	1003	232.00
161 486 285	1003	26.30
161 486 286	1003	29.80
161 486 287	1003	37.80
161 486 288	1003	47.80
161 486 289	1003	66.00
161 486 290	1003	97.00
161 486 291	1003	177.00
161 486 292	1003	216.00
161 486 293	1003	265.00
161 486 301	815	361.00
161 486 302	816	350.00
161 486 303	816	350.00
161 486 304	815	158.00
161 486 305	815	158.00
161 486 325	1021, 1021, 1021	207.00
161 486 326	1021, 1021	226.00
161 486 327	1022	226.00
161 486 328	1022	449.00
161 486 360	1003	27.40
161 486 361	1003	28.90
161 486 362	1003	36.30
161 486 363	1003	48.60
161 486 364	1003	59.00
161 486 365	1003	84.00
161 486 375	984, 984	41.20
161 486 376	984	42.60
161 486 377	984	53.00
161 486 378	984	59.00
161 486 379	984	72.00
161 486 380	984	100.00
161 486 381	984	231.00
161 486 382	984	289.00
161 486 383	984	347.00
161 486 385	984, 984	48.00
161 486 386	984	59.00
161 486 387	984	66.00
161 486 388	984	78.00
161 486 389	984	95.00
161 486 390	984	140.00
161 486 391	984	301.00
161 486 392	984	375.00
161 486 393	984	450.00
161 486 400	984, 988, 991	23.60
161 486 401	984, 988, 991	26.50
161 486 402	984, 988, 991	31.40
161 486 403	984, 988, 991	37.80
161 486 404	984, 988, 991	44.50
161 486 405	984, 988, 991	53.00
161 486 406	984	124.00
161 486 407	984	153.00
161 486 408	984	183.00
161 486 410	984, 988, 991	25.00
161 486 411	984, 988, 991	35.10
161 486 412	984, 988, 991	44.60
161 486 413	984, 988, 991	61.00
161 486 414	984, 988, 991	67.00
161 486 415	984, 988, 991	95.00
161 486 416	984	239.00
161 486 417	984	322.00
161 486 418	984	413.00
161 486 425	1003	33.40
161 486 426	1003	37.60
161 486 427	1003	48.10
161 486 428	1003	61.00
161 486 429	1003	79.00
161 486 430	1003	115.00
161 486 431	1003	221.00
161 486 432	1003	271.00
161 486 433	1003	330.00
161 486 435	993	48.60
161 486 436	993	50.00
161 486 437	993	61.00
161 486 438	993	65.00
161 486 538	995	73.00
161 486 539	995	90.00
161 486 540	995	211.00
161 486 689	983	97.00
161 486 690	983, 1021, 1021, 1021	118.00

Index

Code	Seite	CHF
161 486 691	983, 1021, 1021	142.00
161 486 694	1022	142.00
161 486 695	1022	218.00
161 486 697	1022, 1022	349.00
161 486 855	815	361.00
161 486 856	816	350.00
161 486 857	816	350.00
161 486 858	815	158.00
161 486 859	815	158.00
161 486 861	1018	116.00
161 486 862	1018	126.00
161 486 863	1018	132.00
161 486 864	1018	142.00
161 486 865	1018	190.00
161 486 866	1018	204.00
161 486 867	1018	265.00
161 486 868	1018	789.00
161 486 869	1018	676.00
161 486 873	1018	207.00
161 486 874	1018	216.00
161 486 875	1018	226.00
161 486 876	1018	246.00
161 486 877	1018	329.00
161 486 878	1018	346.00
161 486 879	1018	449.00
161 486 880	1018	801.00
161 486 881	1018	1'011.00
161 486 886	1020	20.90
161 486 887	1020	31.10
161 486 888	1020	43.20
161 486 889	1020	195.00
161 486 892	1020	34.60
161 486 893	1020	56.00
161 486 894	1020	80.00
161 486 895	1020	169.00
161 486 899	1021	165.00
161 486 900	1021	174.00
161 486 901	1021	181.00
161 486 902	1021	187.00
161 486 903	1021	242.00
161 486 904	1021	251.00
161 486 905	1021	304.00
161 486 906	1021	908.00
161 486 907	1021	953.00
161 486 908	1021	1'469.00
161 486 909	1021	1'577.00
161 486 926	1021	3'023.00
161 486 927	1021	3'441.00
161 486 928	1021	5'180.00
161 488 002	989, 989	125.00
161 488 003	989	144.00
161 488 004	989	177.00
161 488 005	989	192.00
161 488 006	989	207.00
161 488 007	989	222.00
161 488 012	989, 989	137.00
161 488 013	989	136.00
161 488 014	989	201.00
161 488 015	989	217.00
161 488 016	989	259.00
161 488 017	989	301.00
161 488 022	990, 990	125.00
161 488 023	990	144.00
161 488 024	990	177.00
161 488 025	990	192.00
161 488 026	990	207.00
161 488 027	990	222.00
161 488 032	990, 990	137.00
161 488 033	990	157.00
161 488 034	990	201.00
161 488 035	990	217.00
161 488 036	990	259.00
161 488 037	990	301.00
161 488 041	986	125.00
161 488 042	986	125.00
161 488 043	986	144.00
161 488 044	986	177.00
161 488 045	986	192.00
161 488 046	986	207.00
161 488 047	986	222.00
161 488 051	986	137.00
161 488 052	986	137.00
161 488 053	986	136.00
161 488 054	986	201.00
161 488 055	986	217.00
161 488 056	986	259.00
161 488 057	986	301.00
161 488 061	987	125.00
161 488 062	987	125.00
161 488 063	987	144.00
161 488 064	987	177.00
161 488 065	987	192.00
161 488 066	987	207.00
161 488 067	987	222.00
161 488 071	987	137.00
161 488 072	987	137.00
161 488 073	987	136.00
161 488 074	987	201.00
161 488 075	987	217.00
161 488 076	987	259.00
161 488 077	987	301.00
161 488 162	992, 992	73.00
161 488 163	992	85.00
161 488 164	992	88.00
161 488 165	992	92.00
161 488 166	992	106.00
161 488 167	992	113.00
161 488 172	992, 992	75.00
161 488 173	992	85.00
161 488 174	992	90.00
161 488 175	992	97.00
161 488 176	992	111.00
161 488 177	992	115.00
161 489 131	1051	194.00
161 489 133	1051	235.00
161 489 136	1051	308.00
161 489 161	1051	165.00
161 489 163	1051	181.00
161 489 166	1051	300.00
161 489 231	1051	216.00
161 489 233	1051	243.00
161 489 236	1051	320.00
161 489 261	1051	200.00
161 489 263	1051	216.00
161 489 266	1051	327.00
161 490 412	1038	93.00
161 490 413	1038	119.00
161 490 538	1004, 1004	6.90
161 490 539	1004	7.60
161 490 540	1004	9.60
161 490 541	1004	12.70
161 490 542	1004	17.20
161 490 543	1004	29.60
161 490 544	1004	71.00
161 490 545	1004	90.00
161 490 546	1004	107.00
161 490 666	997	2.90
161 490 667	997	2.90
161 490 668	997	3.40
161 490 669	997	4.60
161 490 670	997	5.90
161 490 671	997	9.40
161 490 672	997	16.10
161 490 673	997, 997	38.20
161 490 674	997	47.80
161 490 675	997	58.00
161 490 690	998	6.20
161 490 691	998	6.20
161 490 692	998	7.60
161 490 693	998	10.60
161 490 694	998	13.80
161 490 695	998	20.90
161 490 696	998	31.00
161 490 697	998	69.00
161 490 698	998	151.00
161 490 699	998	330.00
161 490 701	998	2.90
161 490 702	998	2.90
161 490 703	998	3.40
161 490 704	998	4.60
161 490 705	998	5.90
161 490 706	998	9.40
161 490 707	998	16.10
161 490 708	998	38.20
161 490 709	998	47.80
161 490 710	998	58.00
161 490 712	997	2.90
161 490 713	997	2.90
161 490 714	997	3.40
161 490 715	997	4.60
161 490 716	997	5.90
161 490 717	997	9.40
161 490 718	997	16.10
161 490 719	997	38.20
161 490 720	997	47.80

Index

Code	Seite	CHF
161 490 721	997	58.00
161 490 723	998	6.00
161 490 724	998	7.70
161 490 725	998	9.20
161 490 726	998	11.50
161 490 727	998	14.80
161 490 728	998	20.90
161 490 729	998	30.20
161 490 730	998	69.00
161 490 731	998	151.00
161 490 732	998	330.00
161 490 734	997	2.90
161 490 735	997	2.90
161 490 736	997	3.40
161 490 737	997	4.60
161 490 738	997	5.90
161 490 739	997	9.40
161 490 740	997	16.10
161 490 742	997	47.80
161 490 743	997	58.00
161 490 825	998	20.60
161 490 826	998	24.00
161 490 827	998	28.00
161 490 828	998	33.70
161 490 829	998	40.30
161 490 830	998	48.20
161 490 831	998	60.00
161 490 837	1005	13.10
161 490 838	1005	14.60
161 490 839	1005	17.20
161 490 840	1005	22.00
161 490 841	1005	35.70
161 490 842	1005	44.00
161 490 889	1019	104.00
161 490 890	1019	115.00
161 490 891	1019	126.00
161 490 892	1019	139.00
161 490 893	1019	167.00
161 490 894	1019	207.00
161 490 895	1019	381.00
161 490 896	1019	647.00
161 490 897	1019	888.00
161 490 920	994	296.00
161 490 921	994	302.00
161 491 151	1011, 1011, 1015, 1015	46.70
161 491 152	1011, 1015	44.30
161 491 153	1011, 1015	46.70
161 491 154	1011, 1015	53.00
161 491 155	1011, 1015	58.00
161 491 156	1011, 1016	93.00
161 491 157	1011, 1016	115.00
161 491 158	1011, 1016	137.00
161 491 159	1011, 1016	158.00
161 492 062	1029	46.70
161 492 063	1029	54.00
161 492 064	1029	58.00
161 492 065	1029	69.00
161 492 066	1029	83.00
161 492 067	1029	105.00
161 492 072	1032	42.30
161 492 073	1032	47.60
161 492 074	1032	53.00
161 492 075	1032	63.00
161 492 076	1032	76.00
161 492 077	1032	96.00
163 305 330	1042	67.00
163 305 331	1042	73.00
163 305 332	1042	100.00
163 305 333	1042	99.00
163 305 334	1042	116.00
163 305 335	1042	137.00
163 481 075	1041	67.00
163 481 076	1041	88.00
163 481 077	1041	114.00
163 481 078	1041	149.00
163 481 079	1041	211.00
163 481 080	1041	313.00
163 481 084	1043	30.50
163 481 085	1043	33.40
163 481 086	1043	38.50
163 481 087	1043	45.50
163 481 088	1043	56.00
163 481 089	1043	68.00
163 481 102	1042	61.00
163 481 103	1042	68.00
163 481 104	1042	73.00
163 481 105	1042	87.00
163 481 106	1042	107.00
163 481 107	1042	124.00
163 481 226	1004, 1004	9.80
163 481 227	1004	10.60
163 481 228	1004	12.10
163 481 229	1004	23.30
163 481 230	1004	30.40
163 481 231	1004	47.40
163 481 232	1004	102.00
163 481 233	1004	127.00
163 481 234	1004	151.00
163 481 251	982, 982	93.00
163 481 252	982	110.00
163 481 253	982	137.00
163 481 254	982	148.00
163 481 255	982	159.00
163 481 256	982	179.00
163 481 257	982	615.00
163 481 258	982	765.00
163 481 259	982	921.00
163 481 263	982, 982	105.00
163 481 264	982	130.00
163 481 265	982	169.00
163 481 266	982	187.00
163 481 267	982	208.00
163 481 268	982	266.00
163 481 269	982	799.00
163 481 270	982	995.00
163 481 271	982	1'197.00
163 481 275	997	6.50
163 481 276	997	6.50
163 481 277	997	7.40
163 481 278	997	7.70
163 481 279	997	12.40
163 481 280	997	19.90
163 481 281	997	23.50
163 481 282	997	57.00
163 481 283	997	71.00
163 481 284	997	85.00
163 481 286	998	17.70
163 481 287	998	18.40
163 481 288	998	19.20
163 481 289	998	18.60
163 481 290	998	27.30
163 481 291	998	36.90
163 481 292	998	39.10
163 481 293	998	85.00
163 481 294	998	93.00
163 481 295	998	95.00
163 481 300	998	6.50
163 481 301	998	6.50
163 481 302	998	7.40
163 481 303	998	7.70
163 481 304	998	12.40
163 481 305	998	19.90
163 481 306	998	23.50
163 481 307	998	57.00
163 481 308	998	71.00
163 481 309	998	85.00
163 481 311	997	6.50
163 481 312	997	6.50
163 481 313	997	7.40
163 481 314	997	7.70
163 481 315	997	12.40
163 481 316	997	19.90
163 481 317	997	23.50
163 481 318	997	57.00
163 481 319	997	71.00
163 481 320	997	85.00
163 481 322	999	6.50
163 481 323	999	6.50
163 481 324	999	7.40
163 481 325	999	7.70
163 481 326	999	12.40
163 481 327	999	19.90
163 481 328	999	23.50
163 481 329	999	85.00
163 481 330	999	93.00
163 481 331	999	95.00
163 481 375	985, 985	55.00
163 481 376	985	57.00
163 481 377	985	71.00
163 481 378	985	78.00
163 481 379	985	96.00

Index

Code	Seite	CHF
163 481 380	985	133.00
163 481 381	985	298.00
163 481 382	985	372.00
163 481 383	985	446.00
163 481 385	985, 985	66.00
163 481 386	985	78.00
163 481 387	985	87.00
163 481 388	985	104.00
163 481 389	985	127.00
163 481 390	985	187.00
163 481 391	985	386.00
163 481 392	985	483.00
163 481 393	985	579.00
163 481 400	999	32.90
163 481 401	999	36.80
163 481 402	999	40.70
163 481 403	999	42.60
163 481 404	999	56.00
163 481 405	999	67.00
163 481 406	999	70.00
163 481 412	1003	37.10
163 481 413	1003	42.00
163 481 414	1003	49.90
163 481 415	1004	74.00
163 481 416	1004	102.00
163 481 417	1004	145.00
163 481 418	1004	262.00
163 481 419	1004	321.00
163 481 420	1004	398.00
163 481 425	1003	37.10
163 481 426	1003	42.00
163 481 427	1003	49.90
163 481 428	1004	74.00
163 481 429	1004	102.00
163 481 430	1004	145.00
163 481 431	1004	244.00
163 481 432	1004	297.00
163 481 433	1004	369.00
163 481 451	1019	171.00
163 481 452	1019	210.00
163 481 453	1019	292.00
163 481 454	1019	350.00
163 481 455	1019	398.00
163 481 456	1019	517.00
163 481 457	1019	696.00
163 481 576	1020	18.00
163 481 577	1020	28.50
163 481 578	1020	38.90
163 481 579	1020	214.00
163 481 582	1020	31.40
163 481 583	1020	49.40
163 481 584	1020	71.00
163 481 585	1020	263.00
163 481 591	1018	111.00
163 481 592	1018	127.00
163 481 593	1018	147.00
163 481 594	1018	171.00
163 481 595	1018	206.00
163 481 596	1018	246.00
163 481 597	1018	318.00
163 481 598	1018	891.00
163 481 599	1018	979.00
163 481 603	1018	191.00
163 481 604	1018	213.00
163 481 605	1018	255.00
163 481 606	1018	295.00
163 481 607	1018	354.00
163 481 608	1018	417.00
163 481 609	1018	532.00
163 481 610	1018	962.00
163 481 611	1018	1'041.00
163 481 902	989, 989	176.00
163 481 903	989	206.00
163 481 904	989	251.00
163 481 905	989	272.00
163 481 906	989	293.00
163 481 907	989	316.00
163 481 912	989, 989	195.00
163 481 913	989	229.00
163 481 914	989	283.00
163 481 915	989	311.00
163 481 916	989	367.00
163 481 917	989	426.00
163 481 922	990, 990	176.00
163 481 923	990	206.00
163 481 924	990	251.00
163 481 925	990	272.00
163 481 926	990	293.00
163 481 927	990	316.00
163 481 932	990, 990	195.00
163 481 933	990	229.00
163 481 934	990	283.00
163 481 935	990	311.00
163 481 936	990	367.00
163 481 937	990	426.00
163 481 982	992, 992	106.00
163 481 983	992	121.00
163 481 984	992	124.00
163 481 985	992	129.00
163 481 986	992	149.00
163 481 987	992	160.00
163 481 992	992, 992	106.00
163 481 993	992	121.00
163 481 994	992	127.00
163 481 995	992	137.00
163 481 996	992	158.00
163 481 997	992	162.00
163 482 052	1029	81.00
163 482 053	1029	92.00
163 482 054	1029	99.00
163 482 055	1029	118.00
163 482 056	1029	143.00
163 482 057	1029	179.00
163 482 062	1032	73.00
163 482 063	1032	83.00
163 482 064	1032	90.00
163 482 065	1032	106.00
163 482 066	1032	130.00
163 482 067	1032	163.00
163 482 151	1011, 1011, 1015, 1015	59.00
163 482 152	1011, 1015	56.00
163 482 153	1011, 1015	59.00
163 482 154	1011, 1015	67.00
163 482 155	1011, 1015	73.00
163 482 156	1011, 1016	118.00
163 482 157	1011, 1016	144.00
163 482 158	1011, 1016	172.00
163 482 159	1011, 1016	199.00
163 485 201	1008, 1008	88.00
163 485 202	1008	95.00
163 485 203	1008	104.00
163 485 204	1008	124.00
163 485 205	1008	154.00
163 485 206	1008	218.00
163 485 207	1008	435.00
163 485 208	1008	543.00
163 485 209	1008	651.00
163 485 211	1008, 1008	107.00
163 485 212	1008	114.00
163 485 213	1008	123.00
163 485 214	1008	148.00
163 485 215	1008	183.00
163 485 216	1008	261.00
163 485 217	1008	520.00
163 485 218	1008	651.00
163 485 219	1008	781.00
163 485 221	1009, 1009	104.00
163 485 222	1009	112.00
163 485 223	1009	121.00
163 485 224	1009	145.00
163 485 225	1009	180.00
163 485 226	1009	255.00
163 485 227	1009	510.00
163 485 228	1009	637.00
163 485 229	1009	764.00
163 485 231	1009, 1009	121.00
163 485 232	1009	131.00
163 485 233	1009	142.00
163 485 234	1009	170.00
163 485 235	1009	210.00
163 485 236	1009	299.00
163 485 237	1009	597.00
163 485 238	1009	746.00
163 485 239	1009	896.00

Index

Code	Seite	CHF
163 485 261	1013, 1013	133.00
163 485 262	1013	166.00
163 485 263	1013	206.00
163 485 264	1013	247.00
163 485 265	1013	382.00
163 485 266	1013	543.00
163 485 267	1013	867.00
163 485 268	1013	1'084.00
163 485 269	1013	1'301.00
163 485 271	1013, 1013	159.00
163 485 272	1013	199.00
163 485 273	1013	246.00
163 485 274	1013	296.00
163 485 275	1013	457.00
163 485 276	1013	651.00
163 485 277	1013	1'040.00
163 485 278	1013	1'301.00
163 485 279	1013	1'559.00
163 485 281	1014, 1014	155.00
163 485 282	1014	196.00
163 485 283	1014	242.00
163 485 284	1014	289.00
163 485 285	1014	448.00
163 485 286	1014	637.00
163 485 287	1014	1'019.00
163 485 288	1014	1'274.00
163 485 289	1014	1'529.00
163 485 291	1014, 1014	181.00
163 485 292	1014	229.00
163 485 293	1014	282.00
163 485 294	1014	338.00
163 485 295	1014	524.00
163 485 296	1014	746.00
163 485 297	1014	1'193.00
163 485 298	1014	1'490.00
163 485 299	1014	1'789.00
163 489 131	1051	412.00
163 489 133	1051	612.00
163 489 136	1051	913.00
163 489 161	1051	444.00
163 489 163	1051	603.00
163 489 166	1051	942.00
163 489 231	1051	435.00
163 489 233	1051	620.00
163 489 236	1051	929.00
163 489 261	1051	480.00
163 489 263	1051	606.00
163 489 266	1051	956.00
167 050 226	35	53.00
167 050 227	35	55.00
167 050 228	35	71.00
167 050 229	35	99.00
167 050 230	35	122.00
167 050 231	35	137.00
167 060 019	800	46.00
167 060 020	800	54.00
167 060 021	800	69.00
167 060 022	800	79.00
167 060 023	800	88.00
167 060 024	800	97.00
167 060 025	800	105.00
167 060 038	800	13.80
167 060 039	800	16.30
167 060 040	800	22.50
167 060 041	800	27.10
167 060 042	800	31.00
167 060 043	800	33.50
167 061 003	798	1.50
167 061 004	798	1.50
167 061 012	798	10.70
167 061 013	798	13.10
167 061 014	798	15.60
167 061 015	798	20.90
167 061 016	798	23.90
167 061 017	798	29.60
167 061 035	798	1.60
167 061 036	798	1.70
167 061 037	798	2.00
167 061 038	798	2.20
167 061 039	798	3.60
167 061 040	798	3.90
167 061 041	798	4.50
167 061 153	798	1.10
167 061 155	798	1.10
167 061 156	798	1.10
167 061 157	798	1.20
167 061 158	798	1.60
167 061 159	798	1.90
167 061 160	798	2.40
167 061 161	798	3.30
167 061 162	798	4.70
167 061 163	798	5.90
167 061 164	798	7.80
167 061 165	798	10.90
167 061 166	798	11.90
167 061 167	798	14.90
167 305 000	274	168.00
167 305 020	1042	21.30
167 305 021	1042	21.90
167 305 022	1042	25.10
167 305 023	1042	29.10
167 305 024	1043	36.70
167 305 025	1043	54.00
167 305 030	1045	7.50
167 305 031	1045	7.50
167 305 032	1045	7.50
167 305 033	1045	10.70
167 305 034	1045	12.60
167 305 035	1045	17.00
167 305 049	274	194.00
167 305 050	274	184.00
167 305 060	1043	24.10
167 305 061	1043	24.10
167 305 062	1043	32.70
167 305 063	1043	44.60
167 305 064	1043	46.70
167 305 065	1043	58.00
167 305 070	1043	9.00
167 305 071	1043	9.00
167 305 072	1043	10.30
167 305 073	1043	12.40
167 305 074	1043	16.70
167 305 075	1043	25.40
167 305 099	274	220.00
167 305 100	274	202.00
167 305 149	274	246.00
167 305 150	274	243.00
167 305 199	274	303.00
167 305 200	274	291.00
167 305 249	274	364.00
167 305 250	274	414.00
167 305 260	1045	25.00
167 305 261	1045	26.50
167 305 262	1045	32.40
167 305 263	1045	34.30
167 305 264	1045	39.40
167 305 265	1045	56.00
167 305 270	1045	25.00
167 305 271	1045	26.50
167 305 272	1045	32.40
167 305 273	1045	34.30
167 305 274	1045	39.40
167 305 275	1045	56.00
167 305 280	1042	37.00
167 305 281	1042	46.20
167 305 282	1042	59.00
167 305 283	1042	71.00
167 305 284	1042	84.00
167 305 285	1042	100.00
167 305 290	1042	37.00
167 305 291	1042	46.20
167 305 292	1042	59.00
167 305 293	1042	71.00
167 305 294	1042	84.00
167 305 295	1042	100.00
167 305 299	274	509.00
167 305 300	274	168.00
167 305 349	274	194.00
167 305 350	274	184.00
167 305 399	274	220.00
167 305 400	274	202.00
167 305 449	274	246.00
167 305 450	274	243.00
167 305 499	274	303.00
167 305 500	274	291.00
167 305 549	274	364.00
167 305 550	274	414.00
167 305 599	274	509.00
167 317 009	193	1'149.00
167 317 010	193	1'604.00
167 317 012	193	4'629.00
167 317 024	193	1'112.00
167 317 025	193	1'567.00
167 317 027	193	4'460.00
167 317 039	193	1'636.00
167 317 040	193	2'183.00
167 317 042	193	6'634.00
167 317 129	340	1'389.00
167 317 130	340	1'954.00
167 317 132	340	5'571.00
167 317 144	340	2'046.00
167 317 145	340	2'730.00

Index

Code	Seite	CHF
167 317 147	340	8'292.00
167 317 158	193	787.00
167 317 173	193	750.00
167 317 188	193	1'175.00
167 317 218	340	935.00
167 317 233	340	1'470.00
167 369 002	267	183.00
167 369 003	267	184.00
167 369 004	267	193.00
167 369 005	267	235.00
167 369 006	267	255.00
167 369 007	267	295.00
167 369 009	267	416.00
167 369 010	267	428.00
167 369 011	267	537.00
167 369 012	267	820.00
167 369 013	267	1'154.00
167 369 022	267	295.00
167 369 023	267	295.00
167 369 024	267	313.00
167 369 025	267	384.00
167 369 026	267	432.00
167 369 027	267	504.00
167 369 029	267	648.00
167 369 030	267	701.00
167 369 031	267	828.00
167 369 032	267	1'214.00
167 369 033	267	1'615.00
167 369 042	268	313.00
167 369 043	268	315.00
167 369 044	268	339.00
167 369 045	268	392.00
167 369 046	268	423.00
167 369 047	268	485.00
167 369 049	268	638.00
167 369 050	268	678.00
167 369 051	268	828.00
167 369 052	268	1'250.00
167 369 053	268	1'794.00
167 369 062	268	438.00
167 369 063	268	445.00
167 369 064	268	474.00
167 369 065	268	558.00
167 369 066	268	619.00
167 369 067	268	718.00
167 369 069	268	897.00
167 369 070	268	982.00
167 369 071	268	1'154.00
167 369 072	268	1'690.00
167 369 073	268	2'312.00
167 369 082	269	396.00
167 369 083	269	396.00
167 369 084	269	423.00
167 369 085	269	461.00
167 369 086	269	518.00
167 369 087	269	584.00
167 369 089	269	742.00
167 369 090	269	791.00
167 369 091	269	952.00
167 369 092	269	1'386.00
167 369 093	269	1'946.00
167 369 102	269	516.00
167 369 103	269	524.00
167 369 104	269	560.00
167 369 105	269	627.00
167 369 106	269	718.00
167 369 107	269	815.00
167 369 109	269	1'002.00
167 369 110	269	1'092.00
167 369 111	269	1'276.00
167 369 112	269	1'829.00
167 369 113	269	2'466.00
167 369 122	1039	94.00
167 369 123	1039	94.00
167 369 124	1039	94.00
167 369 125	1040	121.00
167 369 126	1040	133.00
167 369 127	1040	162.00
167 369 128	1040	214.00
167 369 129	1040	222.00
167 369 130	1040	278.00
167 369 131	1040	425.00
167 369 132	1040	596.00
167 369 142	1039	140.00
167 369 143	1039	142.00
167 369 144	1039	150.00
167 369 145	1040	186.00
167 369 146	1040	208.00
167 369 147	1040	250.00
167 369 148	1040	313.00
167 369 149	1040	339.00
167 369 150	1040	401.00
167 369 151	1040	587.00
167 369 152	1040	782.00
167 480 422	802	6.50
167 480 423	802	6.50
167 480 424	802	6.50
167 480 425	802	6.50
167 480 426	802	6.50
167 480 676	25	3.00
167 480 678	25	4.00
167 480 679	25	4.60
167 480 680	25	5.90
167 480 681	25	8.90
167 480 682	25	12.40
167 480 683	25	17.50
167 480 684	25	25.50
167 480 685	25	34.80
167 480 686	25	42.50
167 480 687	25	55.00
167 480 688	25	73.00
167 480 689	25	88.00
167 480 690	25	113.00
167 480 691	25	142.00
167 480 692	25	173.00
167 480 693	25	220.00
167 480 694	25	252.00
167 480 695	25	297.00
167 480 696	25	305.00
167 480 697	25	376.00
167 480 710	24	1.90
167 480 711	24	2.30
167 480 712	24	3.10
167 480 713	24	4.30
167 480 714	24	5.60
167 480 715	24	8.30
167 480 716	24	13.00
167 480 717	24	18.30
167 480 718	24	26.20
167 480 719	24	38.60
167 480 720	24	52.00
167 480 721	24	65.00
167 480 722	24	82.00
167 480 723	24	111.00
167 480 724	24	135.00
167 480 725	24	172.00
167 480 726	24	218.00
167 480 727	24	263.00
167 480 728	24	339.00
167 480 729	24	514.00
167 480 730	24	647.00
167 481 027	24	2.20
167 481 028	24	2.80
167 481 029	24	4.20
167 481 040	26	1.60
167 481 041	26	1.90
167 481 182	1005	12.80
167 481 183	1005	12.80
167 481 184	1005	14.50
167 481 185	1005	24.40
167 481 186	1005	27.30
167 481 187	1005	35.40
167 481 711	316	10.10
167 481 712	316	11.20
167 481 713	316	13.00
167 481 714	316	16.10
167 481 715	316	20.00
167 481 716	316	27.70
167 481 717	316	35.70
167 481 718	316	47.40
167 481 719	316	70.00
167 481 720	316	89.00
167 481 721	316	108.00
167 481 722	316	145.00
167 481 723	316	190.00
167 481 724	316	225.00
167 481 725	316	288.00
167 481 726	316	359.00
167 481 727	316	424.00
167 481 728	316	538.00
167 481 730	316	858.00
167 481 731	316	1'082.00
167 482 479	992, 992	3.10
167 482 480	992, 992	3.50
167 482 481	992, 992	4.00
167 482 482	992	4.30
167 482 626	811, 820	171.00
167 482 627	811, 820	183.00
167 482 628	811, 820	226.00

Index

Code	Seite	CHF
167 482 629	811, 820	238.00
167 482 630	811, 820	314.00
167 482 631	811, 820	358.00
167 482 635	811, 821	171.00
167 482 636	811, 821	183.00
167 482 637	811, 821	226.00
167 482 638	811, 821	238.00
167 482 639	811, 821	314.00
167 482 640	811, 821	358.00
167 482 653	813, 822	603.00
167 482 654	813, 822	615.00
167 482 655	813, 822	659.00
167 482 656	813, 822	668.00
167 482 657	813, 822	746.00
167 482 658	813, 822	790.00
167 482 662	812, 822	603.00
167 482 663	812, 822	615.00
167 482 664	812, 822	659.00
167 482 665	812, 822	668.00
167 482 666	812, 822	746.00
167 482 667	812, 822	790.00
167 482 671	812, 821	922.00
167 482 672	812, 821	934.00
167 482 673	812, 821	975.00
167 482 674	812, 821	988.00
167 482 675	812, 821	1'024.00
167 482 676	812, 821	998.00
167 482 680	810, 819	13.80
167 482 681	810, 819	13.80
167 482 682	810, 819	24.10
167 482 683	810, 819	27.50
167 482 684	810, 819	93.00
167 482 685	810, 819	117.00
167 482 712	1005, 1005	6.70
167 482 713	1005	7.30
167 482 714	1005	9.40
167 482 715	1005	12.20
167 482 716	1005	16.30
167 482 717	1005	28.50
167 482 718	1005	70.00
167 482 719	1005	85.00
167 482 720	1005	103.00
167 482 876	983, 983	69.00
167 482 877	983	75.00
167 482 878	983	95.00
167 482 879	983	118.00
167 482 880	983	155.00
167 482 881	983	186.00
167 482 882	983	446.00
167 482 883	983	554.00
167 482 884	983	667.00
167 482 888	983, 983	81.00
167 482 889	983	104.00
167 482 890	983	122.00
167 482 891	983	150.00
167 482 892	983	198.00
167 482 893	983	265.00
167 482 894	983	579.00
167 482 895	983	721.00
167 482 896	983	867.00
167 482 900	1000	3.70
167 482 901	1000	4.90
167 482 902	1000	5.50
167 482 903	1000	6.10
167 482 904	1000	8.40
167 482 905	1000	9.50
167 482 906	1000	14.50
167 482 907	1000	34.60
167 482 908	1000	43.30
167 482 909	1000	53.00
167 482 911	999	18.60
167 482 912	999	20.50
167 482 913	999	22.60
167 482 914	999	27.10
167 482 915	999	34.30
167 482 916	999	38.70
167 482 917	999	47.80
167 482 922	1001	9.50
167 482 923	1001	7.30
167 482 924	1001	8.40
167 482 925	1001	10.30
167 482 926	1001	12.70
167 482 927	1001	14.50
167 482 928	1001	18.60
167 482 929	1001	53.00
167 482 930	1001	65.00
167 482 931	1001	78.00
167 482 938	1002	14.50
167 482 939	1002	18.60
167 482 940	1002	53.00
167 482 941	1002	65.00
167 482 942	1002	78.00
167 482 945	1001	7.30
167 482 946	1001	8.40
167 482 947	1001	10.30
167 482 948	1001	12.70
167 482 949	1001	14.50
167 482 950	1001	18.60
167 482 951	1001	53.00
167 482 952	1001	65.00
167 482 953	1001	78.00
167 482 956	1001	12.20
167 482 957	1001	15.80
167 482 958	1001	18.10
167 482 959	1001	20.50
167 482 960	1001	24.70
167 482 961	1001	27.70
167 482 966	999	18.60
167 482 967	999	20.50
167 482 968	999	22.60
167 482 969	999	27.10
167 482 970	999	34.30
167 482 971	999	38.70
167 482 972	999	47.80
167 483 226	1019	118.00
167 483 227	1019	129.00
167 483 228	1019	164.00
167 483 229	1019	219.00
167 483 230	1019	281.00
167 483 231	1020	328.00
167 483 232	1020	437.00
167 483 233	1020	583.00
167 483 234	1020	773.00
167 483 235	1020	4'136.00
167 483 236	1020	4'381.00
167 483 237	1020	4'820.00
167 483 238	1020	6'788.00
167 483 239	1020	13'056.00
167 483 342	1032	41.30
167 483 343	1032	46.60
167 483 344	1032	51.00
167 483 345	1032	61.00
167 483 346	1032	74.00
167 483 347	1032	94.00
167 483 522	1029	45.60
167 483 523	1029	53.00
167 483 524	1029	57.00
167 483 525	1029	67.00
167 483 526	1029	81.00
167 483 527	1029	102.00
167 483 882	1032	41.30
167 483 883	1032	46.60
167 483 884	1032	51.00
167 483 885	1032	61.00
167 483 886	1032	74.00
167 483 887	1032	94.00
167 484 065	1004	69.00
167 484 066	1004	72.00
167 484 067	1004	83.00
167 484 068	1004	101.00

Index

Code	Seite	CHF
167 484 069	1004	110.00
167 484 070	1004	144.00
167 484 071	1004	204.00
167 484 072	1004	259.00
167 484 073	1004	319.00
167 484 076	983, 983, 1010, 1010, 1015, 1015	11.30
167 484 077	983, 1010, 1015	11.70
167 484 078	983, 1010, 1015	14.20
167 484 079	983, 1010, 1015	15.70
167 484 080	983, 1010, 1015	20.00
167 484 081	983, 1010, 1015	23.10
167 484 082	983, 1010, 1015	53.00
167 484 083	983, 1010, 1015	53.00
167 484 084	983, 1010, 1015	77.00
167 484 088	983, 983, 1010, 1010, 1015, 1015	9.90
167 484 089	983, 1010, 1015	10.10
167 484 090	983, 1010, 1015	12.10
167 484 091	983, 1010, 1015	13.60
167 484 092	983, 1010, 1015	16.30
167 484 093	983, 1010, 1015	20.00
167 484 094	983, 1010, 1015	53.00
167 484 095	983, 1010, 1015	53.00
167 484 096	983, 1010, 1015	77.00
167 484 100	983, 983	45.70
167 484 101	983	49.90
167 484 102	983	57.00
167 484 103	983	65.00
167 484 104	983	69.00
167 484 105	983	78.00
167 484 110	813, 823, 994	10.80
167 484 111	813, 823, 994	14.00
167 484 125	985, 985	40.10
167 484 126	985	41.70
167 484 127	985	53.00
167 484 128	985	57.00
167 484 129	985	71.00
167 484 130	985	97.00
167 484 131	985	231.00
167 484 132	985	289.00
167 484 133	985	347.00
167 484 135	985, 985	46.90
167 484 136	985	57.00
167 484 137	985	63.00
167 484 138	985	76.00
167 484 139	985	97.00
167 484 140	985	137.00
167 484 141	985	301.00
167 484 142	985	375.00
167 484 143	985	450.00
167 484 160	1003	41.60
167 484 161	1003	43.60
167 484 162	1003	50.00
167 484 163	1003	67.00
167 484 164	1003	72.00
167 484 165	1003	102.00
167 484 259	1021	17.80
167 484 260	1021	27.30
167 484 261	1021	36.80
167 484 262	1021	63.00
167 484 263	1021	961.00
167 484 264	1021	992.00
167 484 265	1021	47.40
167 484 266	1021	60.00
167 484 267	1021	73.00
167 484 268	1021	106.00
167 484 269	1021	381.00
167 484 270	1021	481.00
167 484 271	1019	97.00
167 484 272	1019	99.00
167 484 273	1019	111.00
167 484 274	1019	135.00
167 484 275	1019	172.00
167 484 276	1019	193.00
167 484 277	1019	246.00
167 484 278	1019	607.00
167 484 279	1019	689.00
167 484 280	1021	434.00
167 484 281	1021	637.00
167 484 282	1021	880.00
167 484 283	1021	623.00
167 484 284	1021	826.00
167 484 285	1021	1'245.00
167 484 286	1019	167.00
167 484 287	1019	171.00
167 484 288	1019	192.00
167 484 289	1019	232.00
167 484 290	1019	293.00
167 484 291	1019	352.00
167 484 292	1019	411.00
167 484 293	1019	971.00
167 484 294	1019	1'171.00
167 484 295	1022	1'749.00
167 484 296	1022	1'749.00
167 484 297	1022	2'281.00
167 484 298	1022	3'003.00
167 484 299	1022	3'422.00
167 484 376	991, 991	16.80
167 484 377	991	17.20
167 484 378	991	19.70
167 484 379	991	21.10
167 484 380	991	25.40
167 484 381	991	28.50
167 484 418	1004	184.00
167 484 419	1004	236.00
167 484 420	1004	293.00
167 484 442	991, 991	51.00
167 484 443	991	56.00
167 484 444	991	63.00
167 484 445	991	69.00
167 484 446	991	75.00
167 484 447	991	83.00
167 484 488	991, 991	16.80
167 484 489	991	15.50
167 484 490	991	17.60
167 484 491	991	19.10
167 484 492	991	21.70
167 484 493	991	25.40
167 484 542	991, 991	51.00
167 484 543	991	56.00
167 484 544	991	63.00
167 484 545	991	69.00
167 484 546	991	75.00
167 484 547	991	83.00
167 484 576	991, 991	16.80
167 484 577	991	17.20
167 484 578	991	19.70
167 484 579	991	21.10
167 484 580	991	25.40
167 484 581	991	28.50
167 484 588	991, 991	16.80
167 484 589	991	15.50

Index

Code	Seite	CHF
167 484 590	991	17.60
167 484 591	991	19.10
167 484 592	991	21.70
167 484 593	991	25.40
167 484 642	987, 987	51.00
167 484 643	987	56.00
167 484 644	987	63.00
167 484 645	987	69.00
167 484 646	987	75.00
167 484 647	987	83.00
167 484 688	987, 987	15.30
167 484 689	987	15.50
167 484 690	987	17.60
167 484 691	987	19.10
167 484 692	987	21.70
167 484 693	987	25.40
167 484 742	987, 987	51.00
167 484 743	987	56.00
167 484 744	987	63.00
167 484 745	987	69.00
167 484 746	987	75.00
167 484 747	987	83.00
167 484 788	987, 987	15.30
167 484 789	987	15.50
167 484 790	987	17.60
167 484 791	987	19.10
167 484 792	987	21.70
167 484 793	987	25.40
167 484 802	989, 989	125.00
167 484 803	989	141.00
167 484 804	989	180.00
167 484 805	989	193.00
167 484 806	989	212.00
167 484 807	989	240.00
167 484 812	990, 990	159.00
167 484 813	990	181.00
167 484 814	990	231.00
167 484 815	990	245.00
167 484 816	990	281.00
167 484 817	990	345.00
167 484 822	990, 990	125.00
167 484 823	990	141.00
167 484 824	990	180.00
167 484 825	990	193.00
167 484 826	990	212.00
167 484 827	990	240.00
167 484 832	990, 990	159.00
167 484 833	990	181.00
167 484 834	990	231.00
167 484 835	990	245.00
167 484 836	990	281.00
167 484 837	990	345.00
167 484 882	992, 992	68.00
167 484 883	992	78.00
167 484 884	992	79.00
167 484 885	992	84.00
167 484 886	992	97.00
167 484 887	992	103.00
167 484 892	992, 992	69.00
167 484 893	992	79.00
167 484 894	992	82.00
167 484 895	992	89.00
167 484 896	992	101.00
167 484 897	992	105.00
167 484 941	814, 993	105.00
167 484 942	814, 993	116.00
167 484 943	814, 993	128.00
167 484 944	814, 993	140.00
167 484 945	814, 988	105.00
167 484 946	814, 988	116.00
167 484 947	814, 988	128.00
167 484 948	814, 988	140.00
167 484 992	1024	6.50
167 484 993	1024	6.50
167 484 994	1024	10.70
167 484 995	1024	10.70
167 484 996	1024	17.00
167 484 997	1024	17.00
167 485 151	1011, 1011, 1015, 1015, 1016, 1016	123.00
167 485 152	1011, 1015, 1016	116.00
167 485 153	1011, 1015, 1016	123.00
167 485 154	1011, 1015, 1016	138.00
167 485 155	1011, 1015, 1016	150.00
167 485 156	1012, 1015, 1016	243.00
167 485 157	1012, 1015, 1016	299.00
167 485 158	1012, 1015, 1016	356.00
167 485 159	1012, 1015, 1016	413.00
167 485 201	1008, 1008	91.00
167 485 202	1008	96.00
167 485 203	1008	105.00
167 485 204	1008	125.00
167 485 205	1008	142.00
167 485 206	1009	207.00
167 485 207	1009	414.00
167 485 208	1009	516.00
167 485 209	1009	620.00
167 485 211	1009, 1009	107.00
167 485 212	1009	114.00
167 485 213	1009	126.00
167 485 214	1009	149.00
167 485 215	1009	170.00
167 485 216	1009	248.00
167 485 217	1009	495.00
167 485 218	1009	620.00
167 485 219	1009	744.00
167 485 231	1009, 1009	122.00
167 485 232	1009	130.00
167 485 233	1009	143.00
167 485 234	1009	171.00
167 485 235	1009	197.00
167 485 236	1010	285.00
167 485 237	1010	570.00
167 485 238	1010	711.00
167 485 239	1010	853.00
167 485 241	1010, 1010	104.00
167 485 242	1010	112.00
167 485 243	1010	123.00
167 485 244	1010	146.00
167 485 245	1010	168.00
167 485 246	1010	244.00
167 485 247	1010	487.00
167 485 248	1010	609.00
167 485 249	1010	729.00
167 485 261	1013, 1013	135.00
167 485 262	1013	166.00
167 485 263	1013	209.00
167 485 264	1013	249.00
167 485 265	1013	353.00
167 485 266	1013	516.00
167 485 267	1013	826.00
167 485 268	1013	1'032.00
167 485 269	1013	1'239.00
167 485 271	1014, 1014	162.00
167 485 272	1014	200.00
167 485 273	1014	251.00
167 485 274	1014	299.00
167 485 275	1014	423.00
167 485 276	1014	620.00
167 485 277	1014	991.00
167 485 278	1014	1'239.00

Index

Code	Seite	CHF
167 485 279	1014	1'485.00
167 485 281	1014, 1014	156.00
167 485 282	1014	194.00
167 485 283	1014	244.00
167 485 284	1014	291.00
167 485 285	1014	418.00
167 485 286	1014	609.00
167 485 287	1014	972.00
167 485 288	1014	1'215.00
167 485 289	1014	1'458.00
167 485 291	1015, 1015	182.00
167 485 292	1015	228.00
167 485 293	1015	286.00
167 485 294	1015	341.00
167 485 295	1015	488.00
167 485 296	1015	711.00
167 485 297	1015	1'137.00
167 485 298	1015	1'421.00
167 485 299	1015	1'705.00
167 485 351	1012, 1012, 1016, 1016	53.00
167 485 352	1012, 1016	49.00
167 485 353	1012, 1016	53.00
167 485 354	1012, 1016	59.00
167 485 355	1012, 1016	64.00
167 485 356	1012, 1016	103.00
167 485 357	1012, 1016	127.00
167 485 358	1012, 1016	150.00
167 485 359	1012, 1016	176.00
167 485 361	1016, 1016	17.60
167 485 362	1016	22.20
167 485 363	1016	23.00
167 485 364	1016	29.10
167 485 365	1016	36.60
167 485 366	1016	33.70
167 485 367	1016	720.00
167 485 368	1016	784.00
167 485 369	1016	983.00
167 485 371	996	143.00
167 485 373	996	148.00
167 485 381	996	155.00
167 485 383	996	158.00
167 485 911	1034	321.00
167 485 912	1034	331.00
167 485 913	1034	337.00
167 485 914	1034	344.00
167 485 915	1034	352.00
167 485 916	1034	359.00
167 485 917	1034	393.00
167 485 922	1034	478.00
167 485 923	1034	537.00
167 485 924	1034	553.00
167 485 927	1034	522.00
167 485 928	1034	537.00
167 485 929	1034	553.00
167 489 131	1051	207.00
167 489 133	1051	224.00
167 489 136	1051	331.00
167 489 161	1051	235.00
167 489 163	1051	247.00
167 489 166	1051	361.00
167 489 231	1051	228.00
167 489 233	1051	244.00
167 489 236	1051	358.00
167 489 261	1051	236.00
167 489 263	1051	248.00
167 489 266	1051	384.00
167 514 002	186	123.00
167 514 003	186	138.00
167 514 004	186	171.00
167 514 005	186	209.00
167 514 006	186	270.00
167 514 007	186	341.00
167 514 012	186	117.00
167 514 013	186	132.00
167 514 014	186	163.00
167 514 015	186	200.00
167 514 016	186	256.00
167 514 017	186	324.00
167 514 022	336	135.00
167 514 023	336	150.00
167 514 024	336	187.00
167 514 025	336	230.00
167 514 026	336	295.00
167 514 027	336	374.00
167 514 032	186	234.00
167 514 033	186	262.00
167 514 034	186	324.00
167 514 035	186	398.00
167 514 036	186	512.00
167 514 037	186	649.00
167 514 062	186	176.00
167 514 063	186	197.00
167 514 064	186	244.00
167 514 065	186	299.00
167 514 066	186	384.00
167 514 067	186	487.00
167 514 072	336	269.00
167 514 073	336	300.00
167 514 074	336	374.00
167 514 075	336	458.00
167 514 076	336	589.00
167 514 077	336	747.00
167 514 102	188	123.00
167 514 103	188	138.00
167 514 104	188	171.00
167 514 105	188	209.00
167 514 106	188	270.00
167 514 107	188	341.00
167 514 112	188	117.00
167 514 113	188	132.00
167 514 114	188	163.00
167 514 115	188	200.00
167 514 116	188	256.00
167 514 117	188	324.00
167 514 122	337	135.00
167 514 123	337	150.00
167 514 124	337	187.00
167 514 125	337	230.00
167 514 126	337	295.00
167 514 127	337	374.00
167 514 132	188	234.00
167 514 133	188	262.00
167 514 134	188	324.00
167 514 135	188	398.00
167 514 136	188	512.00
167 514 137	188	649.00
167 514 162	188	176.00
167 514 163	188	197.00
167 514 164	188	244.00
167 514 165	188	299.00
167 514 166	188	384.00
167 514 167	188	487.00
167 514 172	337	269.00
167 514 173	337	300.00
167 514 174	337	374.00
167 514 175	337	458.00
167 514 176	337	589.00
167 514 177	337	747.00
167 514 212	187	129.00
167 514 213	187	144.00
167 514 214	187	179.00
167 514 215	187	219.00
167 514 216	187	281.00
167 514 217	187	357.00
167 514 232	187	256.00
167 514 233	187	287.00
167 514 234	187	357.00
167 514 235	187	438.00
167 514 236	187	562.00
167 514 237	187	714.00
167 514 312	189	129.00
167 514 313	189	144.00
167 514 314	189	179.00
167 514 315	189	219.00
167 514 316	189	281.00
167 514 317	189	357.00
167 514 332	189	256.00
167 514 333	189	287.00
167 514 334	189	357.00
167 514 335	189	438.00
167 514 336	189	562.00
167 514 337	189	714.00
167 515 002	190	99.00
167 515 003	190	111.00
167 515 004	190	137.00
167 515 005	190	168.00
167 515 006	190	215.00
167 515 007	190	273.00
167 515 012	190	95.00
167 515 013	190	105.00
167 515 014	190	130.00
167 515 015	190	160.00

Index

Code	Seite	CHF
167 515 016	190	205.00
167 515 017	190	260.00
167 515 032	190	187.00
167 515 033	190	209.00
167 515 034	190	260.00
167 515 035	190	318.00
167 515 036	190	409.00
167 515 037	190	519.00
167 515 062	190	141.00
167 515 063	190	158.00
167 515 064	190	195.00
167 515 065	190	240.00
167 515 066	190	308.00
167 515 067	190	389.00
167 515 102	191	99.00
167 515 103	191	111.00
167 515 104	191	137.00
167 515 105	191	168.00
167 515 106	191	215.00
167 515 107	191	273.00
167 515 112	191	95.00
167 515 113	191	105.00
167 515 114	191	130.00
167 515 115	191	160.00
167 515 116	191	205.00
167 515 117	191	260.00
167 515 122	338	107.00
167 515 123	338	121.00
167 515 124	338	149.00
167 515 125	338	183.00
167 515 126	338	236.00
167 515 127	338	299.00
167 515 132	191	187.00
167 515 133	191	209.00
167 515 134	191	260.00
167 515 135	191	318.00
167 515 136	191	409.00
167 515 137	191	519.00
167 515 162	191	141.00
167 515 163	191	158.00
167 515 164	191	195.00
167 515 165	191	240.00
167 515 166	191	308.00
167 515 167	191	389.00
167 515 172	338	214.00
167 515 173	338	241.00
167 515 174	338	299.00
167 515 175	338	366.00
167 515 176	338	471.00
167 515 177	338	597.00
167 517 102	192	138.00
167 517 103	192	155.00
167 517 104	192	192.00
167 517 105	192	234.00
167 517 106	192	301.00
167 517 107	192	382.00
167 517 112	192	132.00
167 517 113	192	146.00
167 517 114	192	182.00
167 517 115	192	224.00
167 517 116	192	287.00
167 517 117	192	364.00
167 517 122	339	150.00
167 517 123	339	168.00
167 517 124	339	210.00
167 517 125	339	256.00
167 517 126	339	331.00
167 517 127	339	418.00
167 517 132	192	262.00
167 517 133	192	293.00
167 517 134	192	364.00
167 517 135	192	446.00
167 517 136	192	574.00
167 517 137	192	727.00
167 517 162	192	197.00
167 517 163	192	220.00
167 517 164	192	273.00
167 517 165	192	335.00
167 517 166	192	430.00
167 517 167	192	546.00
167 517 172	339	301.00
167 517 173	339	336.00
167 517 174	339	419.00
167 517 175	339	512.00
167 517 176	339	659.00
167 517 177	339	835.00
167 519 101	194	363.00
167 519 103	194	367.00
167 519 104	194	373.00
167 519 107	194	375.00
167 519 108	194	381.00
167 519 109	194	384.00
167 519 112	194	389.00
167 519 115	194	416.00
167 519 118	194	448.00
167 519 119	194	517.00
167 519 120	194	537.00
167 519 125	194	583.00
167 519 126	194	608.00
167 519 127	194	641.00
167 519 201	341	418.00
167 519 203	341	422.00
167 519 204	341	428.00
167 519 207	341	430.00
167 519 208	341	439.00
167 519 209	341	442.00
167 519 212	341	448.00
167 519 215	341	478.00
167 519 218	341	515.00
167 519 219	341	595.00
167 519 220	341	617.00
167 519 225	341	671.00
167 519 226	341	698.00
167 519 227	341	737.00
167 519 301	194	508.00
167 519 303	194	514.00
167 519 304	194	522.00
167 519 307	194	524.00
167 519 308	194	533.00
167 519 309	194	538.00
167 519 312	194	545.00
167 519 315	194	582.00
167 519 318	194	627.00
167 519 319	194	725.00
167 519 320	194	751.00
167 519 325	194	817.00
167 519 326	194	850.00
167 519 327	194	897.00
167 519 701	341	584.00
167 519 703	341	591.00
167 519 704	341	599.00
167 519 707	341	602.00
167 519 708	341	613.00
167 519 709	341	618.00
167 519 712	341	626.00
167 519 715	341	670.00
167 519 718	341	722.00
167 519 719	341	833.00
167 519 720	341	863.00
167 519 725	341	939.00
167 519 726	341	977.00
167 519 727	341	1'031.00
167 523 401	99	150.00
167 523 402	99	157.00
167 523 411	99	162.00
167 523 412	99	166.00
167 523 482	99	179.00
167 523 492	99	188.00
167 543 001	147	141.00
167 543 002	147	144.00
167 543 003	147	165.00
167 543 004	147	209.00
167 543 005	147	234.00
167 543 006	147	276.00
167 543 007	147	332.00
167 543 011	147	171.00
167 543 012	147	176.00
167 543 013	147	202.00
167 543 014	147	258.00
167 543 015	147	284.00
167 543 016	147	342.00
167 543 017	147	431.00
167 543 021	149	141.00
167 543 022	149	144.00
167 543 023	149	165.00
167 543 024	149	209.00
167 543 025	149	234.00
167 543 026	149	276.00
167 543 027	149	332.00
167 543 031	149	171.00
167 543 032	149	176.00
167 543 033	149	202.00
167 543 034	149	258.00
167 543 035	149	284.00
167 543 036	149	342.00
167 543 037	149	431.00
167 543 062	151	157.00
167 543 063	151	176.00
167 543 064	151	221.00
167 543 065	151	249.00
167 543 066	151	291.00
167 543 067	151	358.00
167 543 072	151	187.00
167 543 073	151	214.00
167 543 074	151	271.00
167 543 075	151	302.00

Index

Code	Seite	CHF
167 543 076	151	364.00
167 543 077	151	462.00
167 543 081	150	153.00
167 543 082	150	157.00
167 543 083	150	176.00
167 543 084	150	221.00
167 543 085	150	249.00
167 543 086	150	291.00
167 543 087	150	358.00
167 543 091	150	184.00
167 543 092	150	187.00
167 543 093	150	214.00
167 543 094	150	271.00
167 543 095	150	302.00
167 543 096	150	364.00
167 543 097	150	462.00
167 543 102	152	183.00
167 543 103	152	187.00
167 543 104	152	213.00
167 543 105	152	272.00
167 543 106	152	305.00
167 543 107	152	358.00
167 543 112	152	216.00
167 543 113	152	222.00
167 543 114	152	229.00
167 543 115	152	262.00
167 543 116	152	335.00
167 543 117	152	368.00
167 543 122	153	183.00
167 543 123	153	187.00
167 543 124	153	213.00
167 543 125	153	272.00
167 543 126	153	305.00
167 543 127	153	358.00
167 543 132	153	216.00
167 543 133	153	222.00
167 543 134	153	229.00
167 543 135	153	262.00
167 543 136	153	335.00
167 543 137	153	368.00
167 543 201	154	141.00
167 543 202	154	144.00
167 543 203	154	165.00
167 543 204	154	209.00
167 543 205	154	234.00
167 543 206	154	276.00
167 543 207	154	332.00
167 543 211	154	171.00
167 543 212	154	176.00
167 543 213	154	202.00
167 543 214	154	258.00
167 543 215	154	284.00
167 543 216	154	342.00
167 543 217	154	431.00
167 543 221	156	141.00
167 543 222	156	144.00
167 543 223	156	165.00
167 543 224	156	209.00
167 543 225	156	234.00
167 543 226	156	276.00
167 543 227	156	332.00
167 543 231	156	171.00
167 543 232	156	176.00
167 543 233	156	202.00
167 543 234	156	258.00
167 543 235	156	284.00
167 543 236	156	342.00
167 543 237	156	431.00
167 543 242	333	157.00
167 543 243	333	176.00
167 543 244	333	221.00
167 543 245	333	249.00
167 543 246	333	291.00
167 543 247	333	358.00
167 543 252	333	187.00
167 543 253	333	214.00
167 543 254	333	271.00
167 543 255	333	302.00
167 543 256	333	364.00
167 543 257	333	462.00
167 543 262	158	157.00
167 543 263	158	176.00
167 543 264	158	221.00
167 543 265	158	249.00
167 543 266	158	291.00
167 543 267	158	358.00
167 543 272	158	187.00
167 543 273	158	214.00
167 543 274	158	271.00
167 543 275	158	302.00
167 543 276	158	364.00
167 543 277	158	462.00
167 543 281	157	153.00
167 543 282	157	157.00
167 543 283	157	176.00
167 543 284	157	221.00
167 543 285	157	249.00
167 543 286	157	291.00
167 543 287	157	358.00
167 543 291	157	184.00
167 543 292	157	187.00
167 543 293	157	214.00
167 543 294	157	271.00
167 543 295	157	302.00
167 543 296	157	364.00
167 543 297	157	462.00
167 543 302	159	183.00
167 543 303	159	187.00
167 543 304	159	213.00
167 543 305	159	272.00
167 543 306	159	305.00
167 543 307	159	358.00
167 543 312	159	216.00
167 543 313	159	222.00
167 543 314	159	229.00
167 543 315	159	262.00
167 543 316	159	335.00
167 543 317	159	368.00
167 543 322	160	183.00
167 543 323	160	187.00
167 543 324	160	213.00
167 543 325	160	272.00
167 543 326	160	305.00
167 543 327	160	358.00
167 543 332	160	216.00
167 543 333	160	222.00
167 543 334	160	229.00
167 543 335	160	262.00
167 543 336	160	335.00
167 543 337	160	368.00
167 543 401	332	176.00
167 543 402	332	180.00
167 543 403	332	206.00
167 543 404	332	262.00
167 543 405	332	293.00
167 543 406	332	344.00
167 543 407	332	415.00
167 543 411	332	213.00
167 543 412	332	220.00
167 543 413	332	251.00
167 543 414	332	321.00
167 543 415	332	354.00
167 543 416	332	427.00
167 543 417	332	538.00
167 543 501	334	176.00
167 543 502	334	180.00
167 543 503	334	206.00
167 543 504	334	262.00
167 543 505	334	293.00
167 543 506	334	344.00
167 543 507	334	415.00
167 543 511	334	213.00
167 543 512	334	220.00
167 543 513	334	251.00
167 543 514	334	321.00
167 543 515	334	354.00
167 543 516	334	427.00
167 543 517	334	538.00
167 543 542	335	195.00
167 543 543	335	220.00
167 543 544	335	276.00
167 543 545	335	312.00
167 543 546	335	365.00
167 543 547	335	448.00
167 543 552	335	234.00
167 543 553	335	268.00
167 543 554	335	338.00
167 543 555	335	378.00
167 543 556	335	454.00
167 543 557	335	578.00
167 543 561	148	172.00
167 543 562	148	176.00
167 543 563	148	200.00
167 543 564	148	247.00
167 543 565	148	276.00
167 543 566	148	319.00
167 543 567	148	379.00
167 543 571	148	203.00
167 543 572	148	207.00
167 543 573	148	235.00
167 543 574	148	296.00
167 543 575	148	327.00
167 543 576	148	386.00
167 543 577	148	479.00
167 543 581	155	172.00
167 543 582	155	176.00

Index

Code	Seite	CHF
167 543 583	155	200.00
167 543 584	155	247.00
167 543 585	155	276.00
167 543 586	155	319.00
167 543 587	155	379.00
167 543 591	155	203.00
167 543 592	155	207.00
167 543 593	155	235.00
167 543 594	155	296.00
167 543 595	155	327.00
167 543 596	155	386.00
167 543 597	155	479.00
167 546 021	104	115.00
167 546 022	104	118.00
167 546 023	104	138.00
167 546 024	104	169.00
167 546 025	104	211.00
167 546 026	104	267.00
167 546 027	104	322.00
167 546 031	104	134.00
167 546 032	104	138.00
167 546 033	104	159.00
167 546 034	104	198.00
167 546 035	104	244.00
167 546 036	104	315.00
167 546 037	104	391.00
167 546 041	103	93.00
167 546 042	103	96.00
167 546 043	103	110.00
167 546 044	103	136.00
167 546 045	103	168.00
167 546 046	103	218.00
167 546 047	103	265.00
167 546 048	103	609.00
167 546 049	103	757.00
167 546 050	103	911.00
167 546 051	103	114.00
167 546 052	103	112.00
167 546 053	103	130.00
167 546 054	103	164.00
167 546 055	103	201.00
167 546 056	103	267.00
167 546 057	103	334.00
167 546 058	103	747.00
167 546 059	103	928.00
167 546 060	103	1'113.00
167 546 066	107	218.00
167 546 067	107	265.00
167 546 068	107	598.00
167 546 069	107	748.00
167 546 070	107	894.00
167 546 076	107	267.00
167 546 077	107	334.00
167 546 078	107	735.00
167 546 079	107	919.00
167 546 080	107	1'098.00
167 546 126	113	218.00
167 546 127	113	265.00
167 546 136	113	267.00
167 546 137	113	334.00
167 546 142	112	93.00
167 546 143	112	110.00
167 546 144	112	136.00
167 546 145	112	168.00
167 546 146	112	218.00
167 546 147	112	265.00
167 546 152	112	112.00
167 546 153	112	130.00
167 546 154	112	164.00
167 546 155	112	201.00
167 546 156	112	267.00
167 546 157	112	334.00
167 546 161	111	84.00
167 546 162	111	89.00
167 546 163	111	104.00
167 546 164	111	127.00
167 546 165	111	160.00
167 546 166	111	207.00
167 546 167	111	255.00
167 546 171	111	103.00
167 546 172	111	106.00
167 546 173	111	124.00
167 546 174	111	157.00
167 546 175	111	192.00
167 546 176	111	255.00
167 546 177	111	324.00
167 546 182	109	147.00
167 546 183	109	166.00
167 546 184	109	198.00
167 546 185	109	248.00
167 546 186	109	299.00
167 546 187	109	373.00
167 546 192	109	167.00
167 546 193	109	185.00
167 546 194	109	226.00
167 546 195	109	281.00
167 546 196	109	348.00
167 546 197	109	442.00
167 546 262	108	102.00
167 546 263	108	125.00
167 546 264	108	151.00
167 546 265	108	183.00
167 546 266	108	238.00
167 546 267	108	283.00
167 546 272	108	122.00
167 546 273	108	144.00
167 546 274	108	180.00
167 546 275	108	216.00
167 546 276	108	286.00
167 546 277	108	351.00
167 546 282	114	103.00
167 546 283	114	127.00
167 546 284	114	151.00
167 546 285	114	183.00
167 546 286	114	238.00
167 546 287	114	283.00
167 546 288	114	706.00
167 546 289	114	881.00
167 546 290	114	1'055.00
167 546 292	114	123.00
167 546 293	114	146.00
167 546 294	114	180.00
167 546 295	114	216.00
167 546 296	114	286.00
167 546 297	114	351.00
167 546 298	114	843.00
167 546 299	114	1'053.00
167 546 300	114	1'260.00
167 546 308	115	706.00
167 546 309	115	881.00
167 546 310	115	1'055.00
167 546 318	115	843.00
167 546 319	115	1'053.00
167 546 320	115	1'260.00
167 546 401	101	84.00
167 546 402	101	89.00
167 546 403	101	104.00
167 546 404	101	127.00
167 546 405	101	160.00
167 546 406	101	207.00
167 546 407	101	255.00
167 546 408	101	609.00
167 546 409	101	757.00
167 546 410	101	911.00
167 546 411	101	103.00
167 546 412	101	106.00
167 546 413	101	124.00
167 546 414	101	157.00
167 546 415	101	192.00
167 546 416	101	255.00
167 546 417	101	324.00
167 546 418	101	747.00
167 546 419	101	928.00
167 546 420	101	1'113.00
167 546 421	102	111.00
167 546 422	102	113.00
167 546 423	102	133.00
167 546 424	102	160.00
167 546 425	102	195.00
167 546 426	102	244.00
167 546 427	102	296.00
167 546 428	102	724.00
167 546 429	102	873.00
167 546 430	102	1'025.00
167 546 431	102	129.00
167 546 432	102	133.00
167 546 433	102	153.00
167 546 434	102	187.00
167 546 435	102	228.00
167 546 436	102	293.00
167 546 437	102	365.00
167 546 438	102	861.00
167 546 439	102	1'044.00
167 546 440	102	1'229.00
167 546 442	105	93.00
167 546 443	105	110.00
167 546 444	105	136.00
167 546 445	105	168.00
167 546 446	105	218.00
167 546 447	105	265.00
167 546 448	105	609.00
167 546 449	105	757.00
167 546 450	105	911.00
167 546 452	105	112.00
167 546 453	105	130.00
167 546 454	105	164.00

Index

Code	Seite	CHF
167 546 455	105	201.00
167 546 456	105	267.00
167 546 457	105	334.00
167 546 458	105	747.00
167 546 459	105	928.00
167 546 460	105	1'113.00
167 546 462	106	118.00
167 546 463	106	139.00
167 546 464	106	167.00
167 546 465	106	204.00
167 546 466	106	253.00
167 546 467	106	305.00
167 546 468	106	724.00
167 546 469	106	873.00
167 546 470	106	1'025.00
167 546 472	106	138.00
167 546 473	106	159.00
167 546 474	106	195.00
167 546 475	106	236.00
167 546 476	106	302.00
167 546 477	106	374.00
167 546 478	106	861.00
167 546 479	106	1'044.00
167 546 480	106	1'229.00
167 546 601	328	99.00
167 546 602	328	102.00
167 546 603	328	122.00
167 546 604	328	148.00
167 546 605	328	186.00
167 546 606	328	233.00
167 546 607	328	301.00
167 546 608	328	709.00
167 546 609	328	882.00
167 546 610	328	1'059.00
167 546 611	328	121.00
167 546 612	328	125.00
167 546 613	328	145.00
167 546 614	328	182.00
167 546 615	328	225.00
167 546 616	328	286.00
167 546 617	328	384.00
167 546 618	328	869.00
167 546 619	328	1'080.00
167 546 620	328	1'297.00
167 546 621	329	111.00
167 546 622	329	107.00
167 546 623	329	128.00
167 546 624	329	158.00
167 546 625	329	195.00
167 546 626	329	243.00
167 546 627	329	310.00
167 546 628	329	709.00
167 546 629	329	882.00
167 546 630	329	1'059.00
167 546 631	329	132.00
167 546 632	329	129.00
167 546 633	329	147.00
167 546 634	329	181.00
167 546 635	329	218.00
167 546 636	329	284.00
167 546 637	329	351.00
167 546 638	329	869.00
167 546 639	329	1'080.00
167 546 640	329	1'297.00
167 546 662	330	107.00
167 546 663	330	128.00
167 546 664	330	158.00
167 546 665	330	195.00
167 546 666	330	243.00
167 546 667	330	310.00
167 546 668	330	709.00
167 546 669	330	882.00
167 546 670	330	1'059.00
167 546 672	330	139.00
167 546 673	330	162.00
167 546 674	330	198.00
167 546 675	330	234.00
167 546 676	330	305.00
167 546 677	330	368.00
167 546 678	330	869.00
167 546 679	330	1'080.00
167 546 680	330	1'297.00
167 546 808	110	792.00
167 546 809	110	993.00
167 546 810	110	1'211.00
167 546 818	110	917.00
167 546 819	110	1'149.00
167 546 820	110	1'399.00
167 546 828	331	922.00
167 546 829	331	1'157.00
167 546 830	331	1'412.00
167 546 838	331	1'067.00
167 546 839	331	1'338.00
167 546 840	331	1'629.00
167 561 001	251	97.00
167 561 002	251	97.00
167 561 003	251	103.00
167 561 004	251	114.00
167 561 005	251	136.00
167 561 006	251	155.00
167 561 007	251	225.00
167 561 008	251	448.00
167 561 009	251	560.00
167 561 010	251	673.00
167 561 011	251	116.00
167 561 012	251	116.00
167 561 013	251	124.00
167 561 014	251	137.00
167 561 015	251	163.00
167 561 016	251	184.00
167 561 017	251	270.00
167 561 018	251	538.00
167 561 019	251	673.00
167 561 020	251	806.00
167 561 021	253	112.00
167 561 022	253	112.00
167 561 023	253	118.00
167 561 024	253	132.00
167 561 025	253	157.00
167 561 026	253	177.00
167 561 027	253	258.00
167 561 031	253	134.00
167 561 032	253	134.00
167 561 033	253	142.00
167 561 034	253	158.00
167 561 035	253	186.00
167 561 036	253	211.00
167 561 037	253	310.00
167 561 041	252	97.00
167 561 042	252	97.00
167 561 043	252	103.00
167 561 044	252	114.00
167 561 045	252	136.00
167 561 046	252	155.00
167 561 047	252	225.00
167 561 048	252	448.00
167 561 049	252	560.00
167 561 050	252	673.00
167 561 051	252	116.00
167 561 052	252	116.00
167 561 053	252	124.00
167 561 054	252	137.00
167 561 055	252	163.00
167 561 056	252	184.00
167 561 057	252	270.00
167 561 058	252	538.00
167 561 059	252	673.00
167 561 060	252	806.00
167 561 066	255	173.00
167 561 067	255	253.00
167 561 068	255	507.00
167 561 069	255	633.00
167 561 070	255	760.00
167 561 076	255	208.00
167 561 077	255	305.00
167 561 078	255	609.00
167 561 079	255	760.00
167 561 080	255	912.00
167 561 082	254	110.00
167 561 083	254	116.00
167 561 084	254	129.00
167 561 085	254	153.00
167 561 086	254	173.00
167 561 087	254	253.00
167 561 088	254	507.00
167 561 089	254	633.00
167 561 090	254	760.00
167 561 092	254	132.00
167 561 093	254	140.00
167 561 094	254	155.00
167 561 095	254	183.00
167 561 096	254	208.00
167 561 097	254	305.00
167 561 098	254	609.00
167 561 099	254	760.00
167 561 100	254	912.00
167 561 182	256	156.00
167 561 183	256	165.00
167 561 184	256	182.00
167 561 185	256	216.00
167 561 186	256	245.00
167 561 187	256	359.00
167 561 192	256	185.00
167 561 193	256	198.00
167 561 194	256	218.00
167 561 195	256	260.00

Index

Code	Seite	CHF
167 561 196	256	294.00
167 561 197	256	431.00
167 561 201	344	116.00
167 561 202	344	116.00
167 561 203	344	124.00
167 561 204	344	137.00
167 561 205	344	163.00
167 561 206	344	184.00
167 561 207	344	270.00
167 561 208	344	538.00
167 561 209	344	673.00
167 561 210	344	806.00
167 561 211	344	130.00
167 561 212	344	130.00
167 561 213	344	148.00
167 561 214	344	161.00
167 561 215	344	197.00
167 561 216	344	237.00
167 561 217	344	361.00
167 561 218	344	720.00
167 561 219	344	899.00
167 561 220	344	1'078.00
167 561 242	345	132.00
167 561 243	345	140.00
167 561 244	345	155.00
167 561 245	345	183.00
167 561 246	345	208.00
167 561 247	345	305.00
167 561 248	345	609.00
167 561 249	345	760.00
167 561 250	345	912.00
167 561 252	345	158.00
167 561 253	345	167.00
167 561 254	345	185.00
167 561 255	345	220.00
167 561 256	345	249.00
167 561 257	345	365.00
167 561 258	345	729.00
167 561 259	345	912.00
167 561 260	345	1'093.00
167 561 266	258	208.00
167 561 267	258	305.00
167 561 276	258	249.00
167 561 277	258	365.00
167 561 282	257	126.00
167 561 283	257	134.00
167 561 284	257	148.00
167 561 285	257	176.00
167 561 286	257	200.00
167 561 287	257	291.00
167 561 288	257	659.00
167 561 289	257	824.00
167 561 290	257	989.00
167 561 292	257	150.00
167 561 293	257	161.00
167 561 294	257	178.00
167 561 295	257	211.00
167 561 296	257	238.00
167 561 297	257	350.00
167 562 001	259	112.00
167 562 002	259	112.00
167 562 003	259	121.00
167 562 004	259	133.00
167 562 005	259	158.00
167 562 006	259	181.00
167 562 007	259	264.00
167 562 008	259	525.00
167 562 009	259	656.00
167 562 010	259	788.00
167 562 011	259	132.00
167 562 012	259	132.00
167 562 013	259	140.00
167 562 014	259	156.00
167 562 015	259	184.00
167 562 016	259	211.00
167 562 017	259	308.00
167 562 018	259	615.00
167 562 019	259	768.00
167 562 020	259	922.00
167 562 021	261	126.00
167 562 022	261	126.00
167 562 023	261	136.00
167 562 024	261	149.00
167 562 025	261	178.00
167 562 026	261	204.00
167 562 027	261	297.00
167 562 031	261	148.00
167 562 032	261	148.00
167 562 033	261	159.00
167 562 034	261	176.00
167 562 035	261	209.00
167 562 036	261	238.00
167 562 037	261	349.00
167 562 041	260	112.00
167 562 042	260	112.00
167 562 043	260	121.00
167 562 044	260	133.00
167 562 045	260	158.00
167 562 046	260	181.00
167 562 047	260	264.00
167 562 048	260	525.00
167 562 049	260	656.00
167 562 050	260	788.00
167 562 051	260	132.00
167 562 052	260	132.00
167 562 053	260	140.00
167 562 054	260	156.00
167 562 055	260	184.00
167 562 056	260	211.00
167 562 057	260	308.00
167 562 058	260	615.00
167 562 059	260	768.00
167 562 060	260	922.00
167 562 066	263	187.00
167 562 067	263	269.00
167 562 068	263	524.00
167 562 069	263	652.00
167 562 070	263	782.00
167 562 076	263	235.00
167 562 077	263	343.00
167 562 078	263	685.00
167 562 079	263	856.00
167 562 080	263	1'027.00
167 562 082	262	125.00
167 562 083	262	132.00
167 562 084	262	145.00
167 562 085	262	171.00
167 562 086	262	195.00
167 562 087	262	280.00
167 562 088	262	546.00
167 562 089	262	710.00
167 562 090	262	856.00
167 562 092	262	146.00
167 562 093	262	155.00
167 562 094	262	171.00
167 562 095	262	202.00
167 562 096	262	230.00
167 562 097	262	332.00
167 562 098	262	646.00
167 562 099	262	836.00
167 562 100	262	1'007.00
167 562 182	264	169.00
167 562 183	264	179.00
167 562 184	264	200.00
167 562 185	264	234.00
167 562 186	264	267.00
167 562 187	264	386.00
167 562 192	264	201.00
167 562 193	264	211.00
167 562 194	264	235.00
167 562 195	264	277.00
167 562 196	264	316.00
167 562 197	264	458.00
167 562 201	346	132.00
167 562 202	346	132.00
167 562 203	346	140.00
167 562 204	346	156.00
167 562 205	346	184.00
167 562 206	346	211.00
167 562 207	346	308.00
167 562 208	346	615.00
167 562 209	346	768.00
167 562 210	346	922.00
167 562 211	346	144.00
167 562 212	346	144.00
167 562 213	346	165.00
167 562 214	346	178.00
167 562 215	346	219.00
167 562 216	346	265.00
167 562 217	346	399.00
167 562 218	346	796.00
167 562 219	346	995.00
167 562 220	346	1'194.00
167 562 242	347	146.00
167 562 243	347	157.00
167 562 244	347	172.00
167 562 245	347	206.00
167 562 246	347	235.00
167 562 247	347	343.00
167 562 248	347	685.00
167 562 249	347	856.00
167 562 250	347	1'027.00
167 562 252	347	172.00
167 562 253	347	184.00
167 562 254	347	204.00
167 562 255	347	242.00

Index

Code	Seite	CHF
167 562 256	347	276.00
167 562 257	347	404.00
167 562 258	347	806.00
167 562 259	347	1'007.00
167 562 260	347	1'208.00
167 562 266	266	235.00
167 562 267	266	343.00
167 562 276	266	276.00
167 562 277	266	404.00
167 562 282	265	141.00
167 562 283	265	148.00
167 562 284	265	165.00
167 562 285	265	194.00
167 562 286	265	221.00
167 562 287	265	319.00
167 562 292	265	166.00
167 562 293	265	175.00
167 562 294	265	194.00
167 562 295	265	229.00
167 562 296	265	262.00
167 562 297	265	377.00
167 567 002	228	368.00
167 567 003	228	393.00
167 567 004	228	444.00
167 567 005	228	534.00
167 567 006	228	695.00
167 567 007	228	765.00
167 567 008	228	983.00
167 567 009	228	3'021.00
167 567 010	228	3'822.00
167 567 022	228	478.00
167 567 023	228	515.00
167 567 024	228	568.00
167 567 025	228	686.00
167 567 026	228	880.00
167 567 027	228	1'056.00
167 567 028	228	1'233.00
167 567 029	228	3'583.00
167 567 030	228	4'541.00
167 567 042	229	632.00
167 567 043	229	679.00
167 567 044	229	722.00
167 567 045	229	804.00
167 567 046	229	948.00
167 567 047	229	1'011.00
167 567 048	229	1'207.00
167 567 049	229	3'079.00
167 567 050	229	3'803.00
167 567 051	229	11'635.00
167 567 052	229	13'259.00
167 567 053	229	18'460.00
167 567 054	229	22'370.00
167 567 055	229	29'290.00
167 567 062	229	753.00
167 567 063	229	785.00
167 567 064	229	833.00
167 567 065	229	939.00
167 567 066	229	1'113.00
167 567 067	229	1'274.00
167 567 068	229	1'433.00
167 567 069	229	3'585.00
167 567 070	229	4'454.00
167 567 071	229	12'838.00
167 567 072	229	14'236.00
167 567 073	229	20'280.00
167 567 074	229	25'891.00
167 567 075	229	32'935.00
167 567 202	228	629.00
167 567 203	228	712.00
167 567 204	228	832.00
167 567 205	228	983.00
167 567 206	228	1'237.00
167 567 207	228	1'498.00
167 567 208	228	1'781.00
167 567 209	228	4'784.00
167 567 210	228	5'970.00
167 567 242	229	904.00
167 567 243	229	983.00
167 567 244	229	1'099.00
167 567 245	229	1'236.00
167 567 246	229	1'470.00
167 567 247	229	1'715.00
167 567 248	229	1'980.00
167 567 249	229	4'786.00
167 567 250	229	5'881.00
167 567 251	229	Auf Anfrage
167 567 252	229	Auf Anfrage
167 567 253	229	Auf Anfrage
167 567 254	229	Auf Anfrage
167 567 255	229	Auf Anfrage
167 567 402	342	442.00
167 567 403	342	471.00
167 567 404	342	533.00
167 567 405	342	641.00
167 567 406	342	833.00
167 567 407	342	919.00
167 567 408	342	1'179.00
167 567 409	342	3'618.00
167 567 410	342	4'586.00
167 567 422	342	573.00
167 567 423	342	618.00
167 567 424	342	680.00
167 567 425	342	824.00
167 567 426	342	1'055.00
167 567 427	342	1'267.00
167 567 428	342	1'480.00
167 567 429	342	4'298.00
167 567 430	342	5'449.00
167 567 802	231	332.00
167 567 803	231	354.00
167 567 804	231	399.00
167 567 805	231	481.00
167 567 806	231	623.00
167 567 807	231	688.00
167 567 808	231	884.00
167 567 809	231	2'871.00
167 567 810	231	3'631.00
167 567 811	231	10'498.00
167 567 812	231	11'700.00
167 567 813	231	16'900.00
167 567 814	231	20'872.00
167 567 815	231	27'452.00
167 567 822	231	430.00
167 567 823	231	461.00
167 567 824	231	510.00
167 567 825	231	616.00
167 567 826	231	790.00
167 567 827	231	950.00
167 567 828	231	1'109.00
167 567 829	231	3'404.00
167 567 830	231	4'315.00
167 567 831	231	11'700.00
167 567 832	231	12'675.00
167 567 833	231	18'720.00
167 567 834	231	24'409.00
167 567 835	231	31'143.00
167 567 840	231	581.00
167 567 841	231	659.00
167 567 842	231	776.00
167 567 843	231	913.00
167 567 844	231	1'146.00
167 567 845	231	1'392.00
167 567 846	231	1'656.00
167 567 847	231	4'604.00
167 567 848	231	5'743.00
167 567 849	231	Auf Anfrage
167 567 850	231	Auf Anfrage
167 567 851	231	Auf Anfrage
167 567 852	231	Auf Anfrage
167 567 853	231	Auf Anfrage
167 578 002	243	552.00
167 578 003	243	589.00
167 578 004	243	666.00
167 578 005	243	802.00
167 578 006	243	1'042.00
167 578 007	243	1'149.00
167 578 008	243	1'476.00
167 578 009	243	4'123.00
167 578 010	243	4'948.00
167 578 022	243	717.00
167 578 023	243	774.00
167 578 024	243	851.00
167 578 025	243	1'030.00
167 578 026	243	1'319.00
167 578 027	243	1'585.00
167 578 028	243	1'851.00
167 578 029	243	5'542.00
167 578 030	243	6'651.00
167 578 042	244	778.00
167 578 043	244	813.00
167 578 044	244	877.00
167 578 045	244	995.00
167 578 046	244	1'202.00
167 578 047	244	1'295.00
167 578 048	244	1'579.00
167 578 049	244	4'572.00
167 578 050	244	5'487.00
167 578 062	244	959.00
167 578 063	244	1'006.00
167 578 064	244	1'079.00
167 578 065	244	1'239.00
167 578 066	244	1'500.00
167 578 067	244	1'742.00
167 578 068	244	1'979.00
167 578 069	244	4'939.00
167 578 070	244	5'928.00

Index

Code	Seite	CHF
167 578 402	343	663.00
167 578 403	343	707.00
167 578 404	343	800.00
167 578 405	343	962.00
167 578 406	343	1'250.00
167 578 407	343	1'377.00
167 578 408	343	1'771.00
167 578 409	343	5'302.00
167 578 410	343	6'362.00
167 578 422	343	859.00
167 578 423	343	927.00
167 578 424	343	1'021.00
167 578 425	343	1'237.00
167 578 426	343	1'584.00
167 578 427	343	1'902.00
167 578 428	343	2'221.00
167 578 429	343	6'651.00
167 578 430	343	7'980.00
167 578 802	245	497.00
167 578 803	245	533.00
167 578 804	245	598.00
167 578 805	245	722.00
167 578 806	245	936.00
167 578 807	245	1'033.00
167 578 808	245	1'327.00
167 578 809	245	3'972.00
167 578 810	245	4'766.00
167 578 822	245	645.00
167 578 823	245	692.00
167 578 824	245	765.00
167 578 825	245	924.00
167 578 826	245	1'186.00
167 578 827	245	1'427.00
167 578 828	245	1'664.00
167 578 829	245	4'985.00
167 578 830	245	5'982.00
167 582 002	275	481.00
167 582 003	275	551.00
167 582 004	275	551.00
167 582 005	275	728.00
167 582 006	275	728.00
167 582 007	275	799.00
167 582 012	275	505.00
167 582 013	275	579.00
167 582 014	275	579.00
167 582 015	275	765.00
167 582 016	275	765.00
167 582 017	275	839.00
167 582 102	276	528.00
167 582 103	276	606.00
167 582 104	276	606.00
167 582 105	276	802.00
167 582 106	276	802.00
167 582 107	276	880.00
167 582 112	276	554.00
167 582 113	276	637.00
167 582 114	276	637.00
167 582 115	276	842.00
167 582 116	276	842.00
167 582 117	276	923.00
167 582 502	277	528.00
167 582 503	277	606.00
167 582 504	277	606.00
167 582 505	277	802.00
167 582 506	277	802.00
167 582 507	277	880.00
167 582 512	277	554.00
167 582 513	277	637.00
167 582 514	277	637.00
167 582 515	277	842.00
167 582 516	277	842.00
167 582 517	277	923.00
167 586 002	278	384.00
167 586 003	278	441.00
167 586 004	278	441.00
167 586 005	278	445.00
167 586 006	278	445.00
167 586 007	278	676.00
167 586 012	278	404.00
167 586 013	278	464.00
167 586 014	278	464.00
167 586 015	278	613.00
167 586 016	278	613.00
167 586 017	278	673.00
167 586 102	279	422.00
167 586 103	279	485.00
167 586 104	279	485.00
167 586 105	279	489.00
167 586 106	279	489.00
167 586 107	279	743.00
167 586 112	279	444.00
167 586 113	279	510.00
167 586 114	279	510.00
167 586 115	279	674.00
167 586 116	279	674.00
167 586 117	279	740.00
167 586 502	280	422.00
167 586 503	280	485.00
167 586 504	280	485.00
167 586 505	280	489.00
167 586 506	280	489.00
167 586 507	280	743.00
167 586 512	280	444.00
167 586 513	280	510.00
167 586 514	280	510.00
167 586 515	280	674.00
167 586 516	280	674.00
167 586 517	280	740.00
167 591 001	284	145.00
167 591 002	284	145.00
167 591 003	284	180.00
167 591 004	284	228.00
167 591 005	284	271.00
167 591 006	284	382.00
167 591 007	284	560.00
167 591 008	284	896.00
167 591 009	284	1'120.00
167 591 010	284	1'344.00
167 591 011	284	175.00
167 591 012	284	175.00
167 591 013	284	215.00
167 591 014	284	273.00
167 591 015	284	323.00
167 591 016	284	459.00
167 591 017	284	673.00
167 591 018	284	1'075.00
167 591 019	284	1'344.00
167 591 020	284	1'612.00
167 591 041	285	145.00
167 591 042	285	145.00
167 591 043	285	180.00
167 591 044	285	228.00
167 591 045	285	271.00
167 591 046	285	382.00
167 591 047	285	560.00
167 591 048	285	896.00
167 591 049	285	1'120.00
167 591 050	285	1'344.00
167 591 051	285	175.00
167 591 052	285	175.00
167 591 053	285	215.00
167 591 054	285	273.00
167 591 055	285	323.00
167 591 056	285	459.00
167 591 057	285	673.00
167 591 058	285	1'075.00
167 591 059	285	1'344.00
167 591 060	285	1'612.00
167 595 001	285	167.00
167 595 002	285	167.00
167 595 003	285	209.00
167 595 004	285	264.00
167 595 005	285	314.00
167 595 006	285	450.00
167 595 007	285	656.00
167 595 008	285	1'050.00
167 595 009	285	1'311.00
167 595 010	285	1'574.00
167 595 011	285	197.00
167 595 012	285	197.00
167 595 013	285	245.00
167 595 014	285	309.00
167 595 015	285	368.00
167 595 016	285	526.00
167 595 017	285	768.00
167 595 018	285	1'229.00
167 595 019	285	1'535.00
167 595 020	285	1'843.00
167 595 041	286	167.00
167 595 042	286	167.00
167 595 043	286	209.00
167 595 044	286	264.00
167 595 045	286	314.00
167 595 046	286	450.00
167 595 047	286	656.00
167 595 048	286	1'050.00
167 595 049	286	1'311.00
167 595 050	286	1'574.00
167 595 051	286	197.00
167 595 052	286	197.00
167 595 053	286	245.00
167 595 054	286	309.00
167 595 055	286	368.00
167 595 056	286	526.00
167 595 057	286	768.00
167 595 058	286	1'229.00

Index

Code	Seite	CHF
167 595 059	286	1'535.00
167 595 060	286	1'843.00
167 604 012	197	122.00
167 604 014	197	123.00
167 604 015	197	117.00
167 604 032	197	138.00
167 604 034	197	141.00
167 604 035	197	134.00
167 604 062	197	133.00
167 604 064	197	137.00
167 604 065	197	129.00
167 604 112	198	122.00
167 604 114	198	125.00
167 604 115	198	117.00
167 604 132	198	157.00
167 604 134	198	160.00
167 604 135	198	152.00
167 604 162	198	147.00
167 604 164	198	153.00
167 604 165	198	143.00
167 605 112	196	111.00
167 605 114	196	107.00
167 605 115	196	108.00
167 605 132	196	129.00
167 605 134	196	124.00
167 605 135	196	126.00
167 605 162	196	122.00
167 605 164	196	119.00
167 605 165	196	118.00
167 614 013	199	205.00
167 614 014	199	219.00
167 614 015	199	277.00
167 614 016	199	346.00
167 614 017	199	422.00
167 614 113	200	205.00
167 614 114	200	219.00
167 614 115	200	277.00
167 614 116	200	346.00
167 614 117	200	422.00
167 615 013	201	186.00
167 615 014	201	199.00
167 615 015	201	252.00
167 615 016	201	315.00
167 615 017	201	384.00
167 615 113	202	186.00
167 615 114	202	199.00
167 615 115	202	252.00
167 615 116	202	315.00
167 615 117	202	384.00
167 617 113	203	214.00
167 617 114	203	229.00
167 617 115	203	290.00
167 617 116	203	363.00
167 617 117	203	442.00
167 624 012	204	277.00
167 624 013	204	293.00
167 624 014	204	312.00
167 624 015	204	397.00
167 624 016	204	494.00
167 624 017	204	603.00
167 624 032	204	361.00
167 624 033	204	380.00
167 624 034	204	405.00
167 624 035	204	514.00
167 624 036	204	643.00
167 624 037	204	784.00
167 624 052	204	437.00
167 624 053	204	460.00
167 624 054	204	491.00
167 624 055	204	622.00
167 624 056	204	778.00
167 624 057	204	950.00
167 624 062	204	318.00
167 624 063	204	336.00
167 624 064	204	358.00
167 624 065	204	454.00
167 624 066	204	569.00
167 624 067	204	694.00
167 624 112	205	277.00
167 624 113	205	293.00
167 624 114	205	312.00
167 624 115	205	397.00
167 624 116	205	494.00
167 624 117	205	603.00
167 624 132	205	361.00
167 624 133	205	380.00
167 624 134	205	405.00
167 624 135	205	514.00
167 624 136	205	643.00
167 624 137	205	784.00
167 624 152	205	437.00
167 624 153	205	460.00
167 624 154	205	491.00
167 624 155	205	622.00
167 624 156	205	778.00
167 624 157	205	950.00
167 624 162	205	337.00
167 624 163	205	354.00
167 624 164	205	378.00
167 624 165	205	480.00
167 624 166	205	599.00
167 624 167	205	731.00
167 625 012	206	252.00
167 625 013	206	266.00
167 625 014	206	284.00
167 625 015	206	359.00
167 625 016	206	449.00
167 625 017	206	549.00
167 625 032	206	329.00
167 625 033	206	345.00
167 625 034	206	368.00
167 625 035	206	468.00
167 625 036	206	584.00
167 625 037	206	713.00
167 625 112	207	252.00
167 625 113	207	266.00
167 625 114	207	284.00
167 625 115	207	359.00
167 625 116	207	449.00
167 625 117	207	549.00
167 625 132	207	329.00
167 625 133	207	345.00
167 625 134	207	368.00
167 625 135	207	468.00
167 625 136	207	584.00
167 625 137	207	713.00
167 627 112	208	290.00
167 627 113	208	306.00
167 627 114	208	327.00
167 627 115	208	414.00
167 627 116	208	517.00
167 627 117	208	631.00
167 627 132	208	377.00
167 627 133	208	398.00
167 627 134	208	423.00
167 627 135	208	538.00
167 627 136	208	673.00
167 627 137	208	819.00
167 627 152	208	702.00
167 627 153	208	742.00
167 627 154	208	790.00
167 627 156	208	1'247.00
167 627 162	208	334.00
167 627 163	208	351.00
167 627 164	208	375.00
167 627 165	208	476.00
167 627 166	208	594.00
167 627 167	208	725.00
167 644 012	210	208.00
167 644 013	210	219.00
167 644 014	210	234.00
167 644 015	210	297.00
167 644 016	210	372.00
167 644 017	210	452.00
167 644 032	210	271.00
167 644 033	210	285.00
167 644 034	210	305.00
167 644 035	210	386.00
167 644 036	210	483.00
167 644 037	210	588.00
167 644 112	211	208.00
167 644 113	211	219.00
167 644 114	211	234.00
167 644 115	211	297.00
167 644 116	211	372.00
167 644 117	211	452.00
167 644 132	211	271.00
167 644 133	211	285.00
167 644 134	211	305.00
167 644 135	211	386.00
167 644 136	211	483.00
167 644 137	211	588.00
167 645 012	212	190.00
167 645 013	212	200.00
167 645 014	212	213.00
167 645 015	212	270.00
167 645 016	212	338.00
167 645 017	212	411.00
167 645 032	212	246.00
167 645 033	212	259.00
167 645 034	212	276.00
167 645 035	212	351.00
167 645 036	212	439.00
167 645 037	212	535.00
167 645 112	213	190.00
167 645 113	213	200.00

Index

Code	Seite	CHF
167 645 114	213	213.00
167 645 115	213	270.00
167 645 116	213	338.00
167 645 117	213	411.00
167 645 132	213	246.00
167 645 133	213	259.00
167 645 134	213	276.00
167 645 135	213	351.00
167 645 136	213	439.00
167 645 137	213	535.00
167 647 112	214	218.00
167 647 113	214	230.00
167 647 114	214	245.00
167 647 115	214	311.00
167 647 116	214	387.00
167 647 117	214	473.00
167 647 132	214	283.00
167 647 133	214	298.00
167 647 134	214	318.00
167 647 135	214	404.00
167 647 136	214	505.00
167 647 137	214	615.00
167 654 012	216	208.00
167 654 013	216	219.00
167 654 014	216	234.00
167 654 015	216	297.00
167 654 016	216	372.00
167 654 017	216	452.00
167 654 032	216	271.00
167 654 033	216	285.00
167 654 034	216	305.00
167 654 035	216	386.00
167 654 036	216	483.00
167 654 037	216	588.00
167 654 112	217	208.00
167 654 113	217	219.00
167 654 114	217	234.00
167 654 115	217	297.00
167 654 116	217	372.00
167 654 117	217	452.00
167 654 132	217	271.00
167 654 133	217	285.00
167 654 134	217	305.00
167 654 135	217	386.00
167 654 136	217	483.00
167 654 137	217	588.00
167 655 112	218	190.00
167 655 113	218	200.00
167 655 114	218	213.00
167 655 115	218	270.00
167 655 116	218	338.00
167 655 117	218	411.00
167 655 132	218	246.00
167 655 133	218	259.00
167 655 134	218	276.00
167 655 135	218	351.00
167 655 136	218	439.00
167 655 137	218	535.00
167 657 112	219	218.00
167 657 113	219	230.00
167 657 114	219	245.00
167 657 115	219	311.00
167 657 116	219	387.00
167 657 117	219	473.00
167 657 132	219	283.00
167 657 133	219	298.00
167 657 134	219	318.00
167 657 135	219	404.00
167 657 136	219	505.00
167 657 137	219	615.00
167 684 012	221	346.00
167 684 013	221	365.00
167 684 014	221	389.00
167 684 015	221	494.00
167 684 016	221	618.00
167 684 017	221	754.00
167 684 032	221	450.00
167 684 033	221	474.00
167 684 034	221	507.00
167 684 035	221	643.00
167 684 036	221	803.00
167 684 037	221	980.00
167 684 052	221	1'099.00
167 684 053	221	1'158.00
167 684 054	221	1'236.00
167 684 055	221	1'570.00
167 684 056	221	1'961.00
167 684 057	221	2'393.00
167 684 062	221	418.00
167 684 063	221	888.00
167 684 064	221	948.00
167 684 065	221	1'203.00
167 684 066	221	1'504.00
167 684 067	221	1'834.00
167 684 112	222	346.00
167 684 113	222	365.00
167 684 114	222	389.00
167 684 115	222	494.00
167 684 116	222	618.00
167 684 117	222	754.00
167 684 132	222	450.00
167 684 133	222	474.00
167 684 134	222	507.00
167 684 135	222	643.00
167 684 136	222	803.00
167 684 137	222	980.00
167 685 012	223	315.00
167 685 013	223	333.00
167 685 014	223	354.00
167 685 015	223	449.00
167 685 016	223	561.00
167 685 017	223	685.00
167 685 032	223	409.00
167 685 033	223	431.00
167 685 034	223	460.00
167 685 035	223	584.00
167 685 036	223	730.00
167 685 037	223	891.00
167 685 112	224	315.00
167 685 113	224	333.00
167 685 114	224	354.00
167 685 115	224	449.00
167 685 116	224	561.00
167 685 117	224	685.00
167 685 132	224	409.00
167 685 133	224	431.00
167 685 134	224	460.00
167 685 135	224	584.00
167 685 136	224	730.00
167 685 137	224	891.00
167 687 112	225	363.00
167 687 113	225	381.00
167 687 114	225	407.00
167 687 115	225	517.00
167 687 116	225	646.00
167 687 117	225	788.00
167 687 132	225	471.00
167 687 133	225	495.00
167 687 134	225	529.00
167 687 135	225	673.00
167 687 136	225	839.00
167 687 137	225	1'025.00
167 689 101	226	410.00
167 689 103	226	413.00
167 689 104	226	416.00
167 689 107	226	417.00
167 689 108	226	422.00
167 689 109	226	416.00
167 689 112	226	422.00
167 689 118	226	489.00
167 689 119	226	528.00
167 689 120	226	534.00
167 689 125	226	574.00
167 689 126	226	595.00
167 689 127	226	613.00
167 689 301	226	534.00
167 689 303	226	536.00
167 689 304	226	540.00
167 689 307	226	543.00
167 689 308	226	548.00
167 689 309	226	540.00
167 689 312	226	548.00
167 689 318	226	636.00
167 689 319	226	686.00
167 689 320	226	694.00
167 689 325	226	745.00
167 689 326	226	774.00
167 689 327	226	795.00
168 480 151	292	7.70
168 480 152	292	9.20
168 480 153	292	11.60
168 480 154	292	19.40
168 480 155	292	22.60
168 480 156	292	36.70
168 480 158	292	125.00
168 480 260	1001	40.10
168 480 261	1001	42.10
168 480 262	1001	42.10
168 480 263	1001	48.80
168 480 264	1001	51.00
168 480 265	1001	51.00
168 480 282	292	71.00
168 480 283	292	79.00
168 480 284	292	102.00
168 480 462	1032	55.00
168 480 463	1032	61.00

Index

Code	Seite	CHF
168 480 464	1032	68.00
168 480 465	1032	80.00
168 480 466	1032	97.00
168 480 467	1032	123.00
168 480 601	1034	422.00
168 480 602	1034	433.00
168 480 603	1034	443.00
168 480 604	1034	451.00
168 480 605	1034	463.00
168 480 606	1034	471.00
168 480 607	1034	516.00
168 480 611	1034	626.00
168 480 612	1034	704.00
168 480 613	1034	726.00
168 480 616	1034	684.00
168 480 617	1034	704.00
168 480 618	1034	726.00
168 515 112	305	123.00
168 515 113	305	137.00
168 515 114	305	171.00
168 515 115	305	209.00
168 515 116	305	268.00
168 515 117	305	342.00
168 515 132	305	244.00
168 515 133	305	274.00
168 515 134	305	340.00
168 515 135	305	418.00
168 515 136	305	536.00
168 515 137	305	683.00
168 519 101	306	458.00
168 519 103	306	464.00
168 519 104	306	469.00
168 519 107	306	472.00
168 519 108	306	475.00
168 519 109	306	478.00
168 519 112	306	491.00
168 519 115	306	1'043.00
168 519 118	306	603.00
168 519 119	306	652.00
168 519 120	306	675.00
168 519 125	306	734.00
168 519 126	306	766.00
168 519 127	306	806.00
168 519 301	306	641.00
168 519 303	306	648.00
168 519 304	306	655.00
168 519 307	306	660.00
168 519 308	306	666.00
168 519 309	306	670.00
168 519 312	306	687.00
168 519 315	306	1'459.00
168 519 318	306	844.00
168 519 319	306	913.00
168 519 320	306	945.00
168 519 325	306	1'029.00
168 519 326	306	1'072.00
168 519 327	306	1'128.00
168 615 113	308	220.00
168 615 114	308	236.00
168 615 115	308	272.00
168 615 116	308	370.00
168 615 117	308	406.00
168 625 112	309	298.00
168 625 113	309	314.00
168 625 114	309	338.00
168 625 115	309	388.00
168 625 116	309	527.00
168 625 117	309	580.00
168 625 132	309	386.00
168 625 133	309	408.00
168 625 134	309	439.00
168 625 135	309	506.00
168 625 136	309	685.00
168 625 137	309	753.00
168 629 101	310	977.00
168 629 103	310	494.00
168 629 104	310	500.00
168 629 107	310	501.00
168 629 108	310	1'025.00
168 629 109	310	1'010.00
168 629 112	310	506.00
168 629 118	310	587.00
168 629 119	310	1'283.00
168 629 120	310	1'298.00
168 629 125	310	1'479.00
168 629 126	310	1'447.00
168 629 127	310	1'479.00
168 629 301	310	1'270.00
168 629 303	310	1'303.00
168 629 304	310	1'314.00
168 629 307	310	651.00
168 629 308	310	1'332.00
168 629 309	310	1'314.00
168 629 312	310	1'332.00
168 629 318	310	1'545.00
168 629 319	310	1'669.00
168 629 320	310	1'686.00
168 629 325	310	1'811.00
168 629 326	310	1'882.00
168 629 327	310	1'922.00
168 645 112	312	224.00
168 645 113	312	236.00
168 645 114	312	253.00
168 645 115	312	291.00
168 645 116	312	396.00
168 645 117	312	436.00
168 645 132	312	290.00
168 645 133	312	307.00
168 645 134	312	357.00
168 645 135	312	379.00
168 645 136	312	514.00
168 645 137	312	565.00
168 655 132	313	290.00
168 655 133	313	307.00
168 655 134	313	357.00
168 655 135	313	379.00
168 655 136	313	514.00
168 655 137	313	565.00
169 480 600	1041	47.40
169 480 601	1041	55.00
169 480 602	1041	85.00
169 480 603	1041	102.00
169 480 604	1042	178.00
169 480 605	1042	182.00
169 480 609	1043	19.70
169 480 610	1043	21.50
169 480 611	1043	23.30
169 480 612	1043	27.30
169 480 613	1043	33.60
169 480 614	1043	38.20
169 480 713	1005, 1005	7.30
169 480 714	1005	8.20
169 480 715	1005	10.40
169 480 716	1005	17.30
169 480 717	1005	24.30
169 480 718	1005	38.10
169 480 719	1005	75.00
169 480 720	1005	95.00
169 480 721	1005	114.00
169 480 751	983, 983	72.00
169 480 752	983	82.00
169 480 753	983	102.00
169 480 754	983	130.00
169 480 755	983	167.00
169 480 756	983	206.00
169 480 757	983	492.00
169 480 758	983	612.00
169 480 759	983	736.00
169 480 775	997	4.80
169 480 776	997	4.80
169 480 777	997	5.50
169 480 778	997	5.70
169 480 779	997	9.20
169 480 780	997	15.90
169 480 781	997	18.80
169 480 782	997, 998	42.30
169 480 783	997	53.00
169 480 784	997	65.00
169 480 786	999	8.30
169 480 787	999	8.30
169 480 788	999	9.50
169 480 789	999	10.60
169 480 790	999	15.70
169 480 791	999	24.40
169 480 792	999	29.20
169 480 800	997	4.80
169 480 801	997	4.80
169 480 802	997	5.50
169 480 803	997	5.70
169 480 804	997	9.20
169 480 805	997	15.90
169 480 806	998	18.80
169 480 808	998	53.00
169 480 809	998	65.00
169 480 900	985, 985	42.20
169 480 901	985	45.20
169 480 902	985	56.00
169 480 903	985	63.00
169 480 904	985	77.00
169 480 905	985	106.00
169 480 906	985	317.00
169 480 907	985	395.00

Index

Code	Seite	CHF
169 480 908	985	474.00
169 480 925	999	19.40
169 480 926	999	21.80
169 480 927	999	25.10
169 480 928	999	28.10
169 480 929	999	35.90
169 480 930	999	45.30
169 480 931	999	51.00
169 480 951	1019	144.00
169 480 952	1019	174.00
169 480 953	1019	205.00
169 480 954	1019	223.00
169 480 955	1019	314.00
169 480 956	1020	396.00
169 480 957	1020	660.00
169 480 958	1020	Auf Anfrage
169 480 959	1020	Auf Anfrage
169 481 067	1019	114.00
169 481 068	1019	120.00
169 481 069	1019	125.00
169 481 070	1019	131.00
169 481 071	1019	173.00
169 481 072	1019	208.00
169 481 073	1019	266.00
169 481 202	989, 989	118.00
169 481 203	989	137.00
169 481 204	989	167.00
169 481 205	989	182.00
169 481 206	989	197.00
169 481 207	989	211.00
169 481 212	990, 990	118.00
169 481 213	990	137.00
169 481 214	990	167.00
169 481 215	990	182.00
169 481 216	990	197.00
169 481 217	990	211.00
169 481 221	986	118.00
169 481 222	986	118.00
169 481 223	986	137.00
169 481 224	986	167.00
169 481 225	986	182.00
169 481 226	986	197.00
169 481 227	986	211.00
169 481 231	987	118.00
169 481 232	987	118.00
169 481 233	987	137.00
169 481 234	987	167.00
169 481 235	987	182.00
169 481 236	987	197.00
169 481 237	987	211.00
169 481 282	992, 992	70.00
169 481 283	992	82.00
169 481 284	992	83.00
169 481 285	992	87.00
169 481 286	992	100.00
169 481 287	992	107.00
169 481 322	1029	59.00
169 481 323	1029	68.00
169 481 325	1029	86.00
169 481 326	1029	105.00
169 481 327	1029	131.00
169 481 334	1029	Auf Anfrage
169 481 862	1032	54.00
169 481 863	1032	60.00
169 481 864	1032	67.00
169 481 865	1032	78.00
169 481 866	1032	95.00
169 481 867	1032	121.00
169 482 151	1011, 1011, 1016, 1016	51.00
169 482 152	1011, 1016	52.00
169 482 153	1011, 1016	55.00
169 482 154	1011, 1016	61.00
169 482 155	1011, 1016	69.00
169 482 156	1012, 1016	109.00
169 482 157	1012, 1016	135.00
169 482 158	1012, 1016	160.00
169 482 159	1012, 1016	186.00
169 485 201	1008, 1008	72.00
169 485 202	1008	85.00
169 485 203	1008	92.00
169 485 204	1008	110.00
169 485 205	1008	136.00
169 485 206	1009	193.00
169 485 207	1009	385.00
169 485 208	1009	481.00
169 485 209	1009	576.00
169 485 221	1009, 1009	84.00
169 485 222	1009	98.00
169 485 223	1009	105.00
169 485 224	1009	127.00
169 485 225	1009	156.00
169 485 226	1010	220.00
169 485 227	1010	440.00
169 485 228	1010	550.00
169 485 229	1010	660.00
169 485 261	1013, 1013	108.00
169 485 262	1013	148.00
169 485 263	1013	182.00
169 485 264	1013	219.00
169 485 265	1013	339.00
169 485 266	1013	481.00
169 485 267	1013	767.00
169 485 268	1013	960.00
169 485 269	1013	1'151.00
169 485 281	1014, 1014	124.00
169 485 282	1014	170.00
169 485 283	1014	209.00
169 485 284	1014	251.00
169 485 285	1014	388.00
169 485 286	1014	550.00
169 485 287	1014	879.00
169 485 288	1014	1'099.00
169 485 289	1014	1'319.00
173 061 003	799	1.50
173 061 004	799	1.50
173 061 005	799	1.50
173 061 006	799	1.60
173 061 007	799	1.90
173 061 008	799	2.10
173 061 009	799	3.40
173 061 010	799	3.80
173 061 011	799	4.40
173 061 012	799	10.70
173 061 013	799	13.10
173 061 014	799	15.60
173 061 015	799	20.90
173 061 016	799	23.90
173 061 017	799	29.60
173 061 153	799	1.10
173 061 155	799	1.10
173 061 156	799	1.10
173 061 157	799	1.20
173 061 158	799	1.60
173 061 159	799	1.90
173 061 160	799	2.40
173 061 161	799	3.30
173 061 162	799	4.70
173 061 163	799	5.90
173 061 164	799	7.80
173 061 165	799	10.90
173 061 166	799	11.90
173 061 167	799	14.90
173 103 056	452	79.00
173 103 080	452	70.00
173 103 082	452	70.00
173 103 083	452	90.00
173 103 084	452	104.00
173 103 178	451	109.00
173 103 179	451	106.00
173 103 188	451	112.00
173 103 195	451	31.80
173 103 196	451	31.80
175 317 009	600	3'032.00
175 317 010	600	4'543.00
175 317 012	600	9'877.00
175 317 054	715	4'246.00
175 317 055	715	6'362.00
175 317 057	715	13'823.00
175 317 438	600	1'679.00
175 317 453	715	2'348.00
175 369 022	649	579.00
175 369 023	649	582.00
175 369 024	649	620.00
175 369 025	649	636.00
175 369 026	649	934.00
175 369 027	649	1'135.00
175 369 029	649	1'269.00
175 369 030	649	2'046.00

Index

Code	Seite	CHF
175 369 031	649	3'583.00
175 369 032	649	6'041.00
175 369 033	649	9'137.00
175 369 062	650	783.00
175 369 063	650	787.00
175 369 064	650	847.00
175 369 065	650	870.00
175 369 066	650	1'215.00
175 369 067	650	1'458.00
175 369 069	650	1'630.00
175 369 070	650	2'535.00
175 369 071	650	4'289.00
175 369 072	650	6'447.00
175 369 073	650	9'758.00
175 369 102	651	883.00
175 369 103	651	889.00
175 369 104	651	953.00
175 369 105	651	953.00
175 369 106	651	1'333.00
175 369 107	651	1'582.00
175 369 109	651	1'765.00
175 369 110	651	2'672.00
175 369 111	651	4'443.00
175 369 112	651	6'619.00
175 369 113	651	9'946.00
175 369 142	1040	250.00
175 369 143	1040	252.00
175 369 144	1040	269.00
175 369 145	1040	275.00
175 369 146	1040	405.00
175 369 147	1040	499.00
175 369 148	1040	552.00
175 369 149	1040	889.00
175 369 150	1040	1'556.00
175 369 151	1040	2'342.00
175 369 152	1040	3'545.00
175 480 202	503	19.90
175 480 203	503	31.50
175 480 204	503	41.90
175 480 205	503	64.00
175 480 206	503	83.00
175 480 207	503	126.00
175 480 208	503	163.00
175 480 209	503	229.00
175 480 210	503	333.00
175 480 211	503	502.00
175 480 213	503	800.00
175 480 214	503	1'047.00
175 480 216	503	1'629.00
175 480 217	503	2'058.00
175 480 656	503	2'090.00
175 480 665	503	236.00
175 480 666	503	321.00
175 480 667	503	421.00
175 480 668	503	700.00
175 480 669	503	1'042.00
175 480 670	503	1'379.00
175 480 671	503	1'670.00
175 480 673	503	559.00
175 480 674	503	2'649.00
175 481 202	668	26.20
175 481 203	668	41.50
175 481 204	668	56.00
175 481 205	668	86.00
175 481 206	668	110.00
175 481 207	668	166.00
175 481 208	668	215.00
175 481 209	668	303.00
175 481 210	668	439.00
175 481 211	668	663.00
175 481 213	668	1'054.00
175 481 214	668	1'380.00
175 481 216	668	2'144.00
175 481 217	668	2'709.00
175 481 218	503, 668	3'318.00
175 481 219	503, 668	4'156.00
175 481 220	503, 668	5'262.00
175 481 656	668	2'755.00
175 481 665	668	310.00
175 481 666	668	425.00
175 481 667	668	556.00
175 481 668	668	924.00
175 481 669	668	1'371.00
175 481 670	668	1'817.00
175 481 671	668	2'199.00
175 481 673	668	737.00
175 481 674	668	3'488.00
175 482 937	1005, 1005	12.20
175 482 938	1005	23.30
175 482 939	1005	29.70
175 482 940	1005	46.30
175 482 941	1005	60.00
175 482 942	1005	101.00
175 482 943	1005	209.00
175 482 944	1005	261.00
175 482 945	1005	313.00
175 482 963	983, 983	219.00
175 482 964	983	231.00
175 482 965	983	270.00
175 482 966	983	333.00
175 482 967	983	441.00
175 482 968	983	582.00
175 482 969	983	1'527.00
175 482 970	983	1'901.00
175 482 971	983	2'287.00
175 483 013	871, 876	87.00
175 483 025	1000	15.20
175 483 026	1000	17.00
175 483 027	1000	20.10
175 483 028	1000	24.10
175 483 029	1000	36.50
175 483 030	1000	57.00
175 483 031	1000	90.00
175 483 032	1000	134.00
175 483 033	1000	167.00
175 483 034	1000	180.00
175 483 036	1001	15.20
175 483 037	1001	17.00
175 483 038	1001	20.10
175 483 039	1001	24.10
175 483 040	1001	36.50
175 483 041	1001	57.00
175 483 042	1001	90.00
175 483 048	1001	32.10
175 483 049	1001	37.40
175 483 050	1001	41.70
175 483 051	1001	46.30
175 483 052	1001	76.00
175 483 053	1001	99.00
175 483 054	1001	207.00
175 483 055	1001	251.00
175 483 056	1001	301.00
175 483 058	999	17.90
175 483 059	999	18.70
175 483 060	999	20.20
175 483 061	999	38.00
175 483 062	999	61.00
175 483 063	999	72.00
175 483 064	999	93.00
175 483 251	1020	205.00
175 483 252	1020	317.00
175 483 253	1020	428.00
175 483 254	1020	504.00
175 483 255	1020	644.00
175 483 256	1020	820.00
175 483 257	1020	1'139.00
175 483 258	1020	1'653.00
175 483 259	1020	2'469.00
175 483 275	985, 985	132.00
175 483 276	985	153.00
175 483 277	985	183.00
175 483 278	985	222.00
175 483 279	985	289.00
175 483 280	985	426.00
175 483 281	985	851.00
175 483 282	985	1'063.00
175 483 283	985	1'276.00
175 483 285	1003	104.00
175 483 286	1003	129.00
175 483 287	1003	154.00
175 483 288	1003	245.00
175 483 289	1003	300.00
175 483 290	1003	440.00
175 483 413	1019	386.00
175 483 414	1019	448.00
175 483 415	1019	543.00
175 483 416	1019	644.00
175 483 417	1019	813.00
175 483 418	1019	1'007.00
175 483 419	1019	1'321.00
175 483 420	1019	2'464.00
175 483 421	1019	4'105.00
175 483 426	1021	56.00
175 483 427	1021	103.00
175 483 428	1021	146.00
175 483 429	1021	227.00
175 483 602	990, 990	307.00
175 483 603	990	355.00

Index

Code	Seite	CHF
175 483 604	990	488.00
175 483 605	990	578.00
175 483 606	990	719.00
175 483 607	990	868.00
175 483 612	990, 990	307.00
175 483 613	990	355.00
175 483 614	990	488.00
175 483 615	990	578.00
175 483 616	990	719.00
175 483 617	990	868.00
175 483 642	992, 992	225.00
175 483 643	992	259.00
175 483 644	992	271.00
175 483 645	992	291.00
175 483 646	992	337.00
175 483 647	992	349.00
175 483 682	1029	120.00
175 483 683	1029	136.00
175 483 684	1029	148.00
175 483 685	1029	184.00
175 483 686	1029	228.00
175 483 687	1029	300.00
175 483 692	1032	109.00
175 483 693	1032	123.00
175 483 694	1032	134.00
175 483 695	1032	167.00
175 483 696	1032	207.00
175 483 697	1032	272.00
175 483 742	1032	109.00
175 483 743	1032	123.00
175 483 744	1032	134.00
175 483 745	1032	167.00
175 483 746	1032	207.00
175 483 747	1032	272.00
175 483 752	1019	442.00
175 483 753	1019	618.00
175 483 754	1019	720.00
175 483 755	1019	1'076.00
175 483 756	1019	1'443.00
175 483 757	1019	1'572.00
175 483 758	1019	1'903.00
175 483 759	1019	4'175.00
175 483 760	1019	5'094.00
175 484 151	1012, 1012, 1016, 1016	76.00
175 484 152	1012, 1016	72.00
175 484 153	1012, 1016	76.00
175 484 154	1012, 1016	85.00
175 484 155	1012, 1016	93.00
175 484 156	1012, 1016	150.00
175 484 157	1012, 1016	185.00
175 484 158	1012, 1016	220.00
175 484 159	1012, 1016	255.00
175 484 161	1015, 1015	262.00
175 484 162	1015	262.00
175 484 163	1015	262.00
175 484 164	1015	278.00
175 484 165	1015	285.00
175 484 166	1015	291.00
175 484 167	1015	368.00
175 484 168	1015	411.00
175 484 169	1015	577.00
175 485 211	1009, 1009	340.00
175 485 212	1009	365.00
175 485 213	1009	395.00
175 485 214	1009	664.00
175 485 215	1009	822.00
175 485 216	1009	1'171.00
175 485 217	1009	2'675.00
175 485 218	1009	3'344.00
175 485 219	1009	4'013.00
175 485 231	1010, 1010	351.00
175 485 232	1010	378.00
175 485 233	1010	409.00
175 485 234	1010	681.00
175 485 235	1010	843.00
175 485 236	1010	1'200.00
175 485 237	1010	2'734.00
175 485 238	1010	3'418.00
175 485 239	1010	4'101.00
175 485 271	1014, 1014	204.00
175 485 272	1014	219.00
175 485 273	1014	237.00
175 485 274	1014	285.00
175 485 275	1014	353.00
175 485 276	1014	502.00
175 485 277	1014	1'004.00
175 485 278	1014	1'254.00
175 485 279	1014	1'505.00
175 485 291	1015, 1015	221.00
175 485 292	1015	239.00
175 485 293	1015	258.00
175 485 294	1015	310.00
175 485 295	1015	384.00
175 485 296	1015	546.00
175 485 297	1015	1'092.00
175 485 298	1015	1'365.00
175 485 299	1015	1'637.00
175 523 411	537	282.00
175 523 412	537	299.00
175 523 492	537	299.00
175 543 011	574	365.00
175 543 012	574	386.00
175 543 013	574	466.00
175 543 014	574	615.00
175 543 015	574	713.00
175 543 016	574	932.00
175 543 017	574	1'306.00
175 543 052	577	426.00
175 543 053	577	519.00
175 543 054	577	679.00
175 543 055	577	827.00
175 543 056	577	1'090.00
175 543 057	577	1'423.00
175 543 071	576	411.00
175 543 072	576	426.00
175 543 073	576	519.00
175 543 074	576	679.00
175 543 075	576	827.00
175 543 076	576	1'090.00
175 543 077	576	1'423.00
175 543 111	578	365.00
175 543 112	578	386.00
175 543 113	578	466.00
175 543 114	578	615.00
175 543 115	578	713.00
175 543 116	578	932.00
175 543 117	578	1'306.00
175 543 152	581	426.00
175 543 153	581	519.00
175 543 154	581	679.00
175 543 155	581	827.00
175 543 156	581	1'090.00
175 543 157	581	1'423.00
175 543 171	580	411.00
175 543 172	580	426.00
175 543 173	580	519.00
175 543 174	580	679.00
175 543 175	580	827.00
175 543 176	580	1'090.00
175 543 177	580	1'423.00
175 543 641	575	397.00
175 543 642	575	419.00
175 543 643	575	502.00
175 543 644	575	653.00
175 543 645	575	756.00
175 543 646	575	977.00
175 543 647	575	1'355.00
175 543 651	579	397.00
175 543 652	579	419.00
175 543 653	579	502.00
175 543 654	579	653.00
175 543 655	579	756.00
175 543 656	579	977.00
175 543 657	579	1'355.00
175 546 051	540	195.00
175 546 052	540	207.00
175 546 053	540	255.00
175 546 054	540	331.00
175 546 055	540	429.00
175 546 056	540	624.00
175 546 057	540	868.00
175 546 192	543	355.00
175 546 193	543	426.00
175 546 194	543	531.00
175 546 195	543	753.00
175 546 196	543	991.00
175 546 197	543	1'367.00

Index

Code	Seite	CHF
175 546 272	542	249.00
175 546 273	542	297.00
175 546 274	542	383.00
175 546 275	542	519.00
175 546 276	542	704.00
175 546 277	542	982.00
175 546 278	542	2'310.00
175 546 279	542	2'874.00
175 546 280	542	3'449.00
175 546 331	541	237.00
175 546 332	541	249.00
175 546 333	541	297.00
175 546 334	541	383.00
175 546 335	541	519.00
175 546 336	541	704.00
175 546 337	541	982.00
175 546 411	538	195.00
175 546 412	538	207.00
175 546 413	538	255.00
175 546 414	538	331.00
175 546 415	538	429.00
175 546 416	538	624.00
175 546 417	538	868.00
175 546 418	538	2'310.00
175 546 419	538	2'874.00
175 546 420	538	3'449.00
175 546 431	539	225.00
175 546 432	539	237.00
175 546 433	539	288.00
175 546 434	539	366.00
175 546 435	539	469.00
175 546 436	539	664.00
175 546 437	539	912.00
175 546 438	539	2'668.00
175 546 439	539	3'232.00
175 546 440	539	3'807.00
175 546 691	726	224.00
175 546 692	726	238.00
175 546 693	726	294.00
175 546 694	726	380.00
175 546 695	726	494.00
175 546 696	726	717.00
175 546 697	726	998.00
175 546 698	726	2'690.00
175 546 699	726	3'347.00
175 546 700	726	4'017.00
175 546 752	727	287.00
175 546 753	727	342.00
175 546 754	727	441.00
175 546 755	727	597.00
175 546 756	727	810.00
175 546 757	727	1'129.00
175 546 758	727	2'690.00
175 546 759	727	3'347.00
175 546 760	727	4'017.00
175 546 808	544	2'836.00
175 546 809	544	3'558.00
175 546 810	544	4'331.00
175 561 011	642	345.00
175 561 012	642	348.00
175 561 013	642	428.00
175 561 014	642	503.00
175 561 015	642	828.00
175 561 016	642	893.00
175 561 017	642	1'507.00
175 561 018	642	2'870.00
175 561 019	642	3'588.00
175 561 020	642	4'305.00
175 561 051	643	345.00
175 561 052	643	348.00
175 561 053	643	428.00
175 561 054	643	503.00
175 561 055	643	828.00
175 561 056	643	893.00
175 561 057	643	1'507.00
175 561 092	644	393.00
175 561 093	644	484.00
175 561 094	644	568.00
175 561 095	644	936.00
175 561 096	644	1'009.00
175 561 097	644	1'703.00
175 561 098	644	6'473.00
175 561 099	644	8'091.00
175 561 100	644	9'709.00
175 561 111	643	396.00
175 561 112	643	400.00
175 561 113	643	492.00
175 561 114	643	578.00
175 561 115	643	952.00
175 561 116	643	1'027.00
175 561 117	643	1'733.00
175 561 192	645	556.00
175 561 193	645	685.00
175 561 194	645	804.00
175 561 195	645	1'325.00
175 561 196	645	1'429.00
175 561 197	645	2'411.00
175 561 211	728	413.00
175 561 212	728	417.00
175 561 213	728	514.00
175 561 214	728	603.00
175 561 215	728	994.00
175 561 216	728	1'072.00
175 561 217	728	1'808.00
175 561 218	728	6'874.00
175 561 219	728	8'592.00
175 561 220	728	10'311.00
175 561 232	729	417.00
175 561 233	729	514.00
175 561 234	729	603.00
175 561 235	729	994.00
175 561 236	729	1'072.00
175 561 237	729	1'808.00
175 561 272	730	471.00
175 561 273	730	581.00
175 561 274	730	681.00
175 561 275	730	1'123.00
175 561 276	730	1'211.00
175 561 277	730	2'043.00
175 561 278	730	7'768.00
175 561 279	730	9'709.00
175 561 280	730	11'651.00
175 562 011	646	356.00
175 562 012	646	360.00
175 562 013	646	442.00
175 562 014	646	517.00
175 562 015	646	846.00
175 562 016	646	915.00
175 562 017	646	1'538.00
175 562 018	646	5'846.00
175 562 019	646	7'307.00
175 562 020	646	8'769.00
175 562 051	646	356.00
175 562 052	646	360.00
175 562 053	646	442.00
175 562 054	646	517.00
175 562 055	646	846.00
175 562 056	646	915.00
175 562 057	646	1'538.00
175 562 092	647	405.00
175 562 093	647	496.00
175 562 094	647	582.00
175 562 095	647	950.00
175 562 096	647	1'027.00
175 562 097	647	1'725.00
175 562 098	647	6'556.00
175 562 099	647	8'195.00
175 562 100	647	9'834.00
175 562 111	647	423.00
175 562 112	647	437.00
175 562 113	647	523.00
175 562 114	647	611.00
175 562 115	647	964.00
175 562 116	647	1'057.00
175 562 117	647	1'904.00
175 562 192	648	568.00
175 562 193	648	697.00
175 562 194	648	818.00
175 562 195	648	1'339.00
175 562 196	648	1'447.00
175 562 197	648	2'433.00
175 562 211	730	425.00
175 562 212	730	429.00
175 562 213	730	527.00
175 562 214	730	618.00
175 562 215	730	1'011.00
175 562 216	730	1'094.00
175 562 217	730	1'839.00
175 562 218	730	6'992.00
175 562 219	730	8'739.00
175 562 220	730	10'487.00
175 562 232	731	429.00
175 562 233	731	527.00
175 562 234	731	618.00
175 562 235	731	1'011.00
175 562 236	731	1'094.00
175 562 237	731	1'839.00
175 562 272	732	483.00
175 562 273	732	594.00
175 562 274	732	696.00
175 562 275	732	1'140.00
175 562 276	732	1'233.00
175 562 277	732	2'074.00
175 562 278	732	7'885.00
175 562 279	732	9'856.00
175 562 280	732	11'827.00

Index

Code	Seite	CHF
175 567 002	628	895.00
175 567 003	628	1'027.00
175 567 004	628	1'245.00
175 567 005	628	1'483.00
175 567 006	628	1'871.00
175 567 007	628	2'316.00
175 567 008	628	3'035.00
175 567 009	628	6'290.00
175 567 010	628	7'928.00
175 567 022	629	1'035.00
175 567 023	629	1'204.00
175 567 024	629	1'399.00
175 567 025	629	1'602.00
175 567 026	629	1'941.00
175 567 027	629	2'332.00
175 567 028	629	2'962.00
175 567 029	629	5'824.00
175 567 030	629	7'290.00
175 567 202	628	1'113.00
175 567 203	628	1'275.00
175 567 204	628	1'547.00
175 567 205	628	1'842.00
175 567 206	628	2'326.00
175 567 207	628	2'878.00
175 567 208	628	3'772.00
175 567 209	628	7'817.00
175 567 210	628	9'852.00
175 567 222	629	2'174.00
175 567 223	629	2'336.00
175 567 224	629	2'608.00
175 567 225	629	2'903.00
175 567 226	629	3'326.00
175 567 227	629	3'757.00
175 567 228	629	4'418.00
175 567 229	629	8'560.00
175 567 230	629	10'595.00
175 567 822	630	750.00
175 567 823	630	924.00
175 567 824	630	1'124.00
175 567 825	630	1'334.00
175 567 826	630	1'682.00
175 567 827	630	2'083.00
175 567 828	630	2'731.00
175 567 829	630	6'120.00
175 567 830	630	7'757.00
175 567 842	630	932.00
175 567 843	630	1'148.00
175 567 844	630	1'398.00
175 567 845	630	1'656.00
175 567 846	630	2'089.00
175 567 847	630	2'588.00
175 567 848	630	3'394.00
175 567 849	630	7'605.00
175 567 850	630	9'640.00
175 578 002	635	1'384.00
175 578 003	635	1'587.00
175 578 004	635	1'924.00
175 578 005	635	2'291.00
175 578 006	635	2'891.00
175 578 007	635	3'578.00
175 578 008	635	4'689.00
175 578 009	635	9'348.00
175 578 010	635	11'218.00
175 578 022	636	1'386.00
175 578 023	636	1'637.00
175 578 024	636	1'925.00
175 578 025	636	2'226.00
175 578 026	636	2'727.00
175 578 027	636	3'305.00
175 578 028	636	4'237.00
175 578 029	636	8'447.00
175 578 030	636	10'137.00
175 578 822	637	1'159.00
175 578 823	637	1'428.00
175 578 824	637	1'737.00
175 578 825	637	2'061.00
175 578 826	637	2'599.00
175 578 827	637	3'219.00
175 578 828	637	4'219.00
175 578 829	637	8'411.00
175 578 830	637	10'093.00
175 591 011	661	517.00
175 591 012	661	521.00
175 591 013	661	642.00
175 591 014	661	754.00
175 591 015	661	1'242.00
175 591 016	661	1'340.00
175 591 017	661	2'260.00
175 591 018	661	4'520.00
175 591 019	661	5'650.00
175 591 020	661	6'780.00
175 591 031	662	517.00
175 591 032	662	521.00
175 591 033	662	642.00
175 591 034	662	754.00
175 591 035	662	1'242.00
175 591 036	662	1'340.00
175 591 037	662	2'260.00
175 595 011	662	534.00
175 595 012	662	539.00
175 595 013	662	663.00
175 595 014	662	776.00
175 595 015	662	1'268.00
175 595 016	662	1'372.00
175 595 017	662	2'307.00
175 595 018	662	4'613.00
175 595 019	662	5'766.00
175 595 020	662	6'919.00
175 595 031	663	534.00
175 595 032	663	539.00
175 595 033	663	663.00
175 595 034	663	776.00
175 595 035	663	1'268.00
175 595 036	663	1'372.00
175 595 037	663	2'307.00
180 001 002	1029	254.00
180 001 003	1029	288.00
180 001 004	1029	311.00
180 001 005	1029	388.00
180 001 006	1029	481.00
180 001 007	1029	633.00
180 001 012	1032	230.00
180 001 013	1032	260.00
180 001 014	1032	282.00
180 001 015	1032	353.00
180 001 016	1032	436.00
180 001 017	1032	573.00
180 001 101	1034	524.00
180 001 102	1034	538.00
180 001 103	1034	549.00
180 001 104	1034	560.00
180 001 105	1034	574.00
180 001 106	1034	584.00
180 001 107	1034	640.00
180 001 108	1034	670.00
180 001 109	1034	686.00
180 001 110	1034	706.00
180 001 111	1034	777.00
180 001 112	1034	873.00
180 001 113	1034	901.00
180 001 114	1034	945.00
180 001 115	1034	990.00
180 001 116	1034	849.00
180 001 117	1034	873.00
180 001 118	1034	901.00
180 001 119	1034	973.00
180 001 120	1034	1'017.00
180 001 121	1034	1'034.00
180 001 126	1034	1'413.00
180 001 127	1034	1'457.00
180 001 128	1034	1'740.00
180 001 129	1034	2'107.00
180 001 130	1035	1'738.00
180 001 131	1035	1'740.00
180 001 132	1035	1'823.00
180 001 133	1035	2'137.00
180 001 134	1035	2'536.00
180 489 131	1051	Auf Anfrage
180 489 133	1051	Auf Anfrage
180 489 136	1051	Auf Anfrage
180 514 132	713	464.00
180 514 133	713	518.00
180 514 134	713	646.00
180 514 135	713	790.00
180 514 136	713	1'017.00
180 514 137	713	1'290.00
180 515 132	714	371.00
180 515 133	714	414.00
180 515 134	714	517.00
180 515 135	714	633.00
180 515 136	714	813.00
180 515 137	714	1'033.00
180 519 301	716	649.00
180 519 303	716	657.00
180 519 304	716	664.00
180 519 307	716	669.00
180 519 308	716	674.00
180 519 309	716	679.00
180 519 312	716	697.00
180 519 313	716	711.00
180 519 314	716	729.00
180 519 315	716	761.00
180 519 318	716	855.00
180 519 319	716	924.00
180 519 320	716	957.00
180 519 321	716	969.00

Index

Code	Seite	CHF
180 519 322	716	1'010.00
180 519 325	716	1'042.00
180 519 326	716	1'086.00
180 519 327	716	1'144.00
180 519 328	716	1'208.00
180 519 329	716	1'262.00
180 519 330	716	1'325.00
180 519 341	716	1'647.00
180 519 342	716	1'676.00
180 519 343	716	1'707.00
180 519 345	716	2'098.00
180 519 346	716	2'526.00
180 519 351	716	1'805.00
180 519 352	716	1'863.00
180 519 353	716	1'922.00
180 519 355	716	2'283.00
180 519 356	716	2'917.00
180 582 012	722	880.00
180 582 013	722	1'026.00
180 582 014	722	1'026.00
180 582 015	722	1'807.00
180 582 016	722	1'807.00
180 582 017	722	1'954.00
180 582 512	723	967.00
180 582 513	723	1'129.00
180 582 514	723	1'129.00
180 582 515	723	1'987.00
180 582 516	723	1'987.00
180 582 517	723	2'149.00
180 624 132	701	591.00
180 624 133	701	624.00
180 624 134	701	670.00
180 624 135	701	839.00
180 624 136	701	1'049.00
180 624 137	701	1'280.00
180 624 152	701	709.00
180 624 153	701	749.00
180 624 154	701	804.00
180 624 155	701	1'008.00
180 624 156	701	1'258.00
180 624 157	701	1'535.00
180 625 132	702	538.00
180 625 133	702	568.00
180 625 134	702	610.00
180 625 135	702	764.00
180 625 136	702	954.00
180 625 137	702	1'163.00
180 625 152	702	645.00
180 625 153	702	681.00
180 625 154	702	731.00
180 625 155	702	917.00
180 625 156	702	1'143.00
180 625 157	702	1'396.00
180 634 132	718	740.00
180 634 133	718	781.00
180 634 134	718	837.00
180 634 135	718	1'050.00
180 634 136	718	1'310.00
180 634 137	718	1'600.00
180 635 132	719	673.00
180 635 133	719	709.00
180 635 134	719	762.00
180 635 135	719	955.00
180 635 136	719	1'192.00
180 635 137	719	1'454.00
180 639 301	720	891.00
180 639 303	720	896.00
180 639 304	720	903.00
180 639 307	720	905.00
180 639 308	720	916.00
180 639 309	720	903.00
180 639 312	720	916.00
180 639 313	720	927.00
180 639 314	720	952.00
180 639 315	720	976.00
180 639 318	720	1'062.00
180 639 319	720	1'146.00
180 639 320	720	1'159.00
180 639 321	720	1'367.00
180 639 322	720	1'488.00
180 639 325	720	1'244.00
180 639 326	720	1'293.00
180 639 327	720	1'330.00
180 639 328	720	1'851.00
180 639 329	720	1'808.00
180 639 330	720	1'906.00
180 639 341	720	1'792.00
180 639 342	720	1'825.00
180 639 343	720	1'854.00
180 639 345	720	2'329.00
180 639 346	720	2'719.00
180 639 351	720	1'803.00
180 639 352	720	2'012.00
180 639 353	720	2'049.00
180 639 355	720	2'512.00
180 639 356	720	3'097.00
180 644 132	704	444.00
180 644 133	704	469.00
180 644 134	704	504.00
180 644 135	704	630.00
180 644 136	704	787.00
180 644 137	704	960.00
180 645 132	705	404.00
180 645 133	705	425.00
180 645 134	705	457.00
180 645 135	705	574.00
180 645 136	705	716.00
180 645 137	705	873.00
180 654 132	707	444.00
180 654 133	707	469.00
180 654 134	707	504.00
180 654 135	707	630.00
180 654 136	707	787.00
180 654 137	707	960.00
181 514 132	697	464.00
181 514 133	697	518.00
181 514 134	697	646.00
181 514 135	697	790.00
181 514 136	697	1'017.00
181 514 137	697	1'290.00
181 514 152	697	556.00
181 514 153	697	621.00
181 514 154	697	775.00
181 514 155	697	948.00
181 514 156	697	1'220.00
181 514 157	697	1'548.00
181 515 132	698	371.00
181 515 133	698	414.00
181 515 134	698	517.00
181 515 135	698	633.00
181 515 136	698	813.00
181 515 137	698	1'033.00
181 515 152	698	445.00
181 515 153	698	497.00
181 515 154	698	621.00
181 515 155	698	759.00
181 515 156	698	976.00
181 515 157	698	1'238.00
181 519 301	699	649.00
181 519 303	699	657.00
181 519 304	699	664.00
181 519 307	699	669.00
181 519 308	699	674.00
181 519 309	699	679.00
181 519 312	699	697.00
181 519 313	699	711.00
181 519 314	699	729.00
181 519 315	699	761.00
181 519 318	699	855.00
181 519 319	699	924.00
181 519 320	699	957.00
181 519 321	699	969.00
181 519 322	699	1'010.00
181 519 325	699	1'042.00
181 519 326	699	1'086.00
181 519 327	699	1'144.00
181 519 328	699	1'208.00
181 519 329	699	1'262.00
181 519 330	699	1'325.00
181 519 341	699	1'647.00
181 519 342	699	1'676.00
181 519 343	699	1'707.00
181 519 345	699	2'098.00
181 519 346	699	2'526.00
181 519 351	699	1'805.00
181 519 352	699	1'863.00
181 519 353	699	1'922.00
181 519 355	699	2'283.00
181 519 356	699	2'917.00
181 519 501	699	780.00
181 519 503	699	787.00
181 519 504	699	797.00
181 519 507	699	804.00
181 519 508	699	808.00
181 519 509	699	814.00
181 519 512	699	835.00
181 519 513	699	853.00
181 519 514	699	874.00
181 519 515	699	913.00
181 519 518	699	1'025.00
181 519 519	699	1'109.00
181 519 520	699	1'148.00
181 519 521	699	1'163.00
181 519 522	699	1'211.00
181 519 525	699	1'250.00
181 519 526	699	1'302.00

Index

Code	Seite	CHF
181 519 527	699	1'372.00
181 519 528	699	1'449.00
181 519 529	699	1'514.00
181 519 530	699	1'590.00
181 519 541	699	1'977.00
181 519 542	699	2'012.00
181 519 543	699	2'047.00
181 519 545	699	2'517.00
181 519 546	699	3'030.00
181 519 551	699	2'167.00
181 519 552	699	2'236.00
181 519 553	699	2'306.00
181 519 555	699	2'740.00
181 519 556	699	3'500.00
181 684 132	709	740.00
181 684 133	709	781.00
181 684 134	709	837.00
181 684 135	709	1'050.00
181 684 136	709	1'310.00
181 684 137	709	1'600.00
181 685 132	710	530.00
181 685 133	710	559.00
181 685 134	710	602.00
181 685 135	710	754.00
181 685 136	710	940.00
181 685 137	710	1'148.00
181 689 301	711	891.00
181 689 303	711	896.00
181 689 304	711	903.00
181 689 307	711	905.00
181 689 308	711	916.00
181 689 309	711	903.00
181 689 312	711	916.00
181 689 313	711	927.00
181 689 314	711	952.00
181 689 315	711	976.00
181 689 318	711	1'062.00
181 689 319	711	1'146.00
181 689 320	711	1'159.00
181 689 321	711	1'367.00
181 689 322	711	1'488.00
181 689 325	711	1'244.00
181 689 326	711	1'293.00
181 689 327	711	1'330.00
181 689 328	711	1'851.00
181 689 329	711	1'808.00
181 689 330	711	1'906.00
181 689 341	711	1'792.00
181 689 342	711	1'825.00
181 689 343	711	1'854.00
181 689 345	711	2'329.00
181 689 346	711	2'719.00
181 689 351	711	1'803.00
181 689 352	711	2'012.00
181 689 353	711	2'049.00
181 689 355	711	2'512.00
181 689 356	711	3'097.00
185 489 131	1051	313.00
185 489 133	1051	419.00
185 489 136	1051	654.00
185 489 161	1051	368.00
185 489 163	1051	417.00
185 489 166	1051	714.00
185 514 032	594	273.00
185 514 033	594	305.00
185 514 034	594	380.00
185 514 035	594	466.00
185 514 036	594	599.00
185 514 037	594	760.00
185 514 052	594	347.00
185 514 053	594	388.00
185 514 054	594	483.00
185 514 055	594	593.00
185 514 056	594	762.00
185 514 057	594	966.00
185 514 132	595	273.00
185 514 133	595	305.00
185 514 134	595	380.00
185 514 135	595	466.00
185 514 136	595	599.00
185 514 137	595	760.00
185 514 152	595	344.00
185 514 153	595	385.00
185 514 154	595	479.00
185 514 155	595	589.00
185 514 156	595	755.00
185 514 157	595	958.00
185 515 032	596	232.00
185 515 033	596	259.00
185 515 034	596	322.00
185 515 035	596	395.00
185 515 036	596	508.00
185 515 037	596	644.00
185 515 052	596	278.00
185 515 053	596	311.00
185 515 054	596	387.00
185 515 055	596	474.00
185 515 056	596	610.00
185 515 057	596	773.00
185 515 132	597	232.00
185 515 133	597	259.00
185 515 134	597	322.00
185 515 135	597	395.00
185 515 136	597	508.00
185 515 137	597	644.00
185 515 152	597	278.00
185 515 153	597	311.00
185 515 154	597	387.00
185 515 155	597	474.00
185 515 156	597	610.00
185 515 157	597	773.00
185 517 132	598	324.00
185 517 133	598	363.00
185 517 134	598	451.00
185 517 135	598	553.00
185 517 136	598	711.00
185 517 137	598	902.00
185 517 152	598	389.00
185 517 153	598	435.00
185 517 154	598	541.00
185 517 155	598	664.00
185 517 156	598	853.00
185 517 157	598	1'082.00
185 517 732	599	324.00
185 517 733	599	363.00
185 517 734	599	451.00
185 517 735	599	553.00
185 517 736	599	711.00
185 517 737	599	902.00
185 517 752	599	389.00
185 517 753	599	435.00
185 517 754	599	541.00
185 517 755	599	664.00
185 517 756	599	853.00
185 517 757	599	1'082.00
185 582 012	654	799.00
185 582 013	654	933.00
185 582 014	654	933.00
185 582 015	654	1'642.00
185 582 016	654	1'642.00
185 582 017	654	1'777.00
185 582 112	652	880.00
185 582 113	652	1'026.00
185 582 114	652	1'026.00
185 582 115	652	1'807.00
185 582 116	652	1'807.00
185 582 117	652	1'954.00
185 582 512	653	880.00
185 582 513	653	1'026.00
185 582 514	653	1'026.00
185 582 515	653	1'807.00
185 582 516	653	1'807.00
185 582 517	653	1'954.00
185 586 012	657	640.00
185 586 013	657	747.00
185 586 014	657	747.00
185 586 015	657	1'314.00
185 586 016	657	1'314.00
185 586 017	657	1'420.00
185 586 112	655	703.00
185 586 113	655	821.00
185 586 114	655	821.00
185 586 115	655	1'445.00
185 586 116	655	1'445.00
185 586 117	655	1'564.00
185 586 512	656	703.00
185 586 513	656	821.00
185 586 514	656	821.00
185 586 515	656	1'445.00
185 586 516	656	1'445.00
185 586 517	656	1'564.00
185 604 032	601	300.00
185 604 034	601	296.00
185 604 035	601	286.00
185 604 062	601	283.00
185 604 064	601	279.00
185 604 065	601	268.00
185 604 132	602	300.00
185 604 134	602	301.00
185 604 135	602	294.00
185 604 162	602	276.00
185 604 164	602	284.00
185 604 165	602	270.00
185 605 132	603	272.00
185 605 134	603	269.00
185 605 135	603	261.00

Index

Code	Seite	CHF
185 605 162	603	258.00
185 605 164	603	265.00
185 605 165	603	252.00
185 624 032	604	478.00
185 624 033	604	504.00
185 624 034	604	540.00
185 624 035	604	677.00
185 624 036	604	843.00
185 624 037	604	1'032.00
185 624 052	604	573.00
185 624 053	604	604.00
185 624 054	604	648.00
185 624 055	604	811.00
185 624 056	604	1'011.00
185 624 057	604	1'238.00
185 624 062	604	449.00
185 624 063	604	474.00
185 624 064	604	507.00
185 624 065	604	636.00
185 624 066	604	791.00
185 624 067	604	969.00
185 624 132	605	478.00
185 624 133	605	504.00
185 624 134	605	540.00
185 624 135	605	677.00
185 624 136	605	843.00
185 624 137	605	1'032.00
185 624 152	605	573.00
185 624 153	605	604.00
185 624 154	605	648.00
185 624 155	605	811.00
185 624 156	605	1'011.00
185 624 157	605	1'238.00
185 624 162	605	449.00
185 624 163	605	474.00
185 624 164	605	507.00
185 624 165	605	636.00
185 624 166	605	791.00
185 624 167	605	969.00
185 625 032	606	435.00
185 625 033	606	458.00
185 625 034	606	491.00
185 625 035	606	615.00
185 625 036	606	767.00
185 625 037	606	938.00
185 625 052	606	521.00
185 625 053	606	549.00
185 625 054	606	590.00
185 625 055	606	737.00
185 625 056	606	920.00
185 625 057	606	1'125.00
185 625 062	606	408.00
185 625 063	606	431.00
185 625 064	606	461.00
185 625 065	606	578.00
185 625 066	606	721.00
185 625 067	606	881.00
185 625 132	607	435.00
185 625 133	607	458.00
185 625 134	607	491.00
185 625 135	607	615.00
185 625 136	607	767.00
185 625 137	607	938.00
185 625 152	607	521.00
185 625 153	607	549.00
185 625 154	607	590.00
185 625 155	607	737.00
185 625 156	607	920.00
185 625 157	607	1'125.00
185 625 162	607	408.00
185 625 163	607	431.00
185 625 164	607	461.00
185 625 165	607	578.00
185 625 166	607	721.00
185 625 167	607	881.00
185 627 132	608	500.00
185 627 133	608	526.00
185 627 134	608	565.00
185 627 135	608	707.00
185 627 136	608	882.00
185 627 137	608	1'078.00
185 627 152	608	598.00
185 627 153	608	631.00
185 627 154	608	678.00
185 627 155	608	849.00
185 627 156	608	1'058.00
185 627 157	608	1'294.00
185 627 162	608	469.00
185 627 163	608	494.00
185 627 164	608	531.00
185 627 165	608	663.00
185 627 166	608	828.00
185 627 167	608	1'012.00
185 627 732	609	500.00
185 627 733	609	526.00
185 627 734	609	565.00
185 627 735	609	707.00
185 627 736	609	882.00
185 627 737	609	1'078.00
185 627 752	609	598.00
185 627 753	609	631.00
185 627 754	609	678.00
185 627 755	609	849.00
185 627 756	609	1'058.00
185 627 757	609	1'294.00
185 627 762	609	469.00
185 627 763	609	494.00
185 627 764	609	531.00
185 627 765	609	663.00
185 627 766	609	828.00
185 627 767	609	1'012.00
185 644 032	611	358.00
185 644 033	611	378.00
185 644 034	611	406.00
185 644 035	611	508.00
185 644 036	611	633.00
185 644 037	611	774.00
185 644 052	611	430.00
185 644 053	611	453.00
185 644 054	611	486.00
185 644 055	611	609.00
185 644 056	611	760.00
185 644 057	611	928.00
185 644 132	612	358.00
185 644 133	612	378.00
185 644 134	612	406.00
185 644 135	612	508.00
185 644 136	612	633.00
185 644 137	612	774.00
185 644 152	612	430.00
185 644 153	612	453.00
185 644 154	612	486.00
185 644 155	612	609.00
185 644 156	612	760.00
185 644 157	612	928.00
185 645 132	613	327.00
185 645 133	613	343.00
185 645 134	613	370.00
185 645 135	613	461.00
185 645 136	613	576.00
185 645 137	613	703.00
185 645 152	613	391.00
185 645 153	613	413.00
185 645 154	613	443.00
185 645 155	613	553.00
185 645 156	613	690.00
185 645 157	613	844.00
185 647 132	614	375.00
185 647 133	614	396.00
185 647 134	614	424.00
185 647 135	614	530.00
185 647 136	614	661.00
185 647 137	614	810.00
185 647 152	614	449.00
185 647 153	614	474.00
185 647 154	614	509.00
185 647 155	614	637.00
185 647 156	614	793.00
185 647 157	614	970.00
185 647 732	615	375.00
185 647 733	615	396.00
185 647 734	615	424.00
185 647 735	615	530.00
185 647 736	615	661.00
185 647 737	615	810.00
185 654 032	617	358.00
185 654 033	617	378.00
185 654 034	617	406.00
185 654 035	617	508.00
185 654 036	617	633.00
185 654 037	617	774.00
185 654 052	617	430.00
185 654 053	617	453.00
185 654 054	617	486.00
185 654 055	617	609.00
185 654 056	617	760.00
185 654 057	617	928.00
185 654 132	618	358.00
185 654 133	618	378.00
185 654 134	618	406.00
185 654 135	618	508.00
185 654 136	618	633.00
185 654 137	618	774.00
185 657 132	619	375.00
185 657 133	619	396.00
185 657 134	619	424.00

Index

Code	Seite	CHF
185 657 135	619	530.00
185 657 136	619	661.00
185 657 137	619	810.00
185 657 152	619	449.00
185 657 153	619	474.00
185 657 154	619	509.00
185 657 155	619	637.00
185 657 156	619	793.00
185 657 157	619	970.00
185 657 732	620	375.00
185 657 733	620	396.00
185 657 734	620	424.00
185 657 735	620	530.00
185 657 736	620	661.00
185 657 737	620	810.00
185 684 032	622	596.00
185 684 033	622	629.00
185 684 034	622	676.00
185 684 035	622	846.00
185 684 036	622	1'054.00
185 684 037	622	1'290.00
185 684 052	622	716.00
185 684 053	622	754.00
185 684 054	622	811.00
185 684 055	622	1'014.00
185 684 056	622	1'265.00
185 684 057	622	1'547.00
185 684 132	623	596.00
185 684 133	623	629.00
185 684 134	623	676.00
185 684 135	623	846.00
185 684 136	623	1'054.00
185 684 137	623	1'290.00
185 684 152	623	716.00
185 684 153	623	754.00
185 684 154	623	811.00
185 684 155	623	1'014.00
185 684 156	623	1'265.00
185 684 157	623	1'547.00
185 685 032	624	543.00
185 685 033	624	572.00
185 685 034	624	614.00
185 685 035	624	768.00
185 685 036	624	959.00
185 685 037	624	1'173.00
185 685 052	624	651.00
185 685 053	624	686.00
185 685 054	624	737.00
185 685 055	624	922.00
185 685 056	624	1'151.00
185 685 057	624	1'406.00
185 685 132	625	543.00
185 685 133	625	572.00
185 685 134	625	614.00
185 685 135	625	768.00
185 685 136	625	959.00
185 685 137	625	1'173.00
185 687 132	626	623.00
185 687 133	626	657.00
185 687 134	626	706.00
185 687 135	626	883.00
185 687 136	626	1'101.00
185 687 137	626	1'348.00
185 687 152	626	748.00
185 687 153	626	789.00
185 687 154	626	848.00
185 687 155	626	1'059.00
185 687 156	626	1'323.00
185 687 157	626	1'617.00
185 687 732	627	623.00
185 687 733	627	657.00
185 687 734	627	706.00
185 687 735	627	883.00
185 687 736	627	1'101.00
185 687 737	627	1'348.00
192 300 301	1041	38.20
192 300 351	1041	50.00
192 300 401	1041	63.00
192 300 451	1041	81.00
192 300 501	1041	116.00
192 300 551	1041	163.00
192 300 601	1041	259.00
192 300 651	1041	370.00
192 301 401	1036	37.70
192 301 451	1036	56.00
192 301 501	1036	79.00
192 301 551	1036	92.00
192 301 651	1036	227.00
192 480 001	1036	21.30
192 480 002	1036	25.40
193 017 107	353	1.60
193 017 108	353	2.10
193 017 109	353	2.80
193 017 110	353	3.80
193 017 111	353	5.90
193 017 112	353	8.30
193 017 113	353	11.70
193 017 114	353	17.60
193 017 115	353	22.60
193 017 116	353	28.30
193 017 117	353	37.00
193 017 118	353	46.60
193 017 119	353	58.00
193 017 120	353	73.00
193 017 121	353	90.00
193 017 122	353	112.00
193 017 123	353	142.00
193 017 124	353	180.00
193 017 125	353	228.00
193 017 126	353	288.00
193 017 127	353	357.00
193 017 155	352	0.90
193 017 156	352	1.10
193 017 157	352	1.60
193 017 158	352	2.40
193 017 159	352	3.70
193 017 160	352	5.70
193 017 161	352	9.00
193 017 162	352	12.50
193 017 163	352	18.00
193 017 164	352	26.70
193 017 165	352	34.60
193 017 166	352	43.10
193 017 167	352	57.00
193 017 168	352	71.00
193 017 169	352	88.00
193 017 170	352	112.00
193 017 171	352	137.00
193 017 172	352	172.00
193 017 173	352	217.00
193 017 174	352	276.00
193 017 175	352	350.00
193 017 176	352	443.00
193 017 177	352	547.00
193 017 203	352	1.20
193 017 204	352	1.40
193 017 205	352	1.80
193 017 206	352	1.90
193 017 207	352	2.60
193 017 225	356	4.30
193 017 226	356	5.20
193 017 227	356	6.70
193 017 228	356	9.10
193 017 229	356	12.30
193 017 230	356	15.30
193 017 231	356	18.40
193 017 232	356	24.40
193 017 233	356	30.00
193 017 234	356	37.80
193 017 235	356	48.50
193 017 236	356	77.00
193 017 237	356	98.00
193 017 238	356	124.00
193 017 239	356	143.00
193 017 240	356	177.00
193 017 307	355	1.50
193 017 308	355	2.10
193 017 309	355	2.80
193 017 310	355	3.80
193 017 311	355	5.90
193 017 312	355	8.30
193 017 313	355	11.70
193 017 314	355	17.60
193 017 315	355	22.60
193 017 316	355	28.30
193 017 317	355	37.00
193 017 318	355	46.60
193 017 319	355	58.00
193 017 320	355	73.00
193 017 321	355	90.00
193 017 322	355	112.00
193 017 323	355	142.00
193 017 324	355	180.00
193 017 325	355	228.00
193 017 355	354	0.90
193 017 356	354	1.10
193 017 357	354	1.60
193 017 358	354	2.40
193 017 359	354	3.70
193 017 360	354	5.70
193 017 361	354	9.00
193 017 362	354	12.50
193 017 363	354	18.00
193 017 364	354	26.70
193 017 365	354	34.60
193 017 366	354	43.10

Index

Code	Seite	CHF
193 017 367	354	57.00
193 017 368	354	71.00
193 017 369	354	88.00
193 017 370	354	112.00
193 017 371	354	137.00
193 017 372	354	172.00
193 017 373	354	217.00
193 017 374	354	276.00
193 017 375	354	350.00
193 103 040	451	577.00
193 103 042	451	1'439.00
193 103 043	451	1'682.00
193 103 044	451	1'682.00
193 103 045	451	3'850.00
193 103 206	451	136.00
193 103 207	451	136.00
193 103 208	451	205.00
193 103 209	451	225.00
193 103 210	451	240.00
193 103 211	451	350.00
193 103 212	451	380.00
193 103 213	451	530.00
193 103 214	451	555.00
193 130 037	449	57.70
193 130 047	449	58.70
193 130 057	449	65.30
193 130 067	449	67.90
193 130 077	449	86.90
193 130 087	449	131.90
193 130 097	449	106.90
193 130 107	449	131.90
193 130 117	449	144.90
193 130 127	449	150.90
193 130 137	449	207.90
193 130 147	449	251.90
193 130 157	449	263.90
193 130 177	449	283.00
193 131 037	433	41.80
193 131 047	433	42.80
193 131 057	433	49.40
193 131 077	433	71.00
193 131 087	433	116.00
193 131 107	433	116.00
193 131 117	433	129.00
193 131 127	433	135.00
193 131 137	433	192.00
193 131 147	433	236.00
193 131 157	433	248.00
193 131 177	433	261.00
193 131 234	447	87.00
193 131 237	447	133.80
193 131 244	447	88.00
193 131 247	447	134.80
193 131 254	447	94.60
193 131 257	447	141.40
193 131 264	447	97.20
193 131 267	447	144.00
193 131 274	447	116.20
193 131 277	447	163.00
193 131 284	447	161.20
193 131 287	447	208.00
193 131 294	447	136.20
193 131 297	447	183.00
193 131 304	447	161.20
193 131 307	447	208.00
193 131 314	447	174.20
193 131 317	447	221.00
193 131 324	447	180.20
193 131 327	447	227.00
193 131 334	447	237.20
193 131 337	447	284.00
193 131 347	447	281.20
193 131 357	447	340.00
193 131 377	447	339.00
193 131 404	440	82.70
193 131 405	440	82.70
193 131 412	450	66.00
193 131 413	450	66.00
193 131 414	450	66.00
193 131 422	450	74.00
193 131 423	450	74.00
193 131 424	450	78.00
193 131 434	450	85.00
193 131 437	440	90.30
193 131 444	440	83.70
193 131 445	440	83.70
193 131 447	440	91.30
193 131 454	440	90.30
193 131 455	440	90.30
193 131 457	440	97.90
193 131 464	440	92.90
193 131 465	440	92.90
193 131 467	440	100.50
193 131 474	440	111.90
193 131 475	440	111.90
193 131 477	440	119.50
193 131 484	440	156.90
193 131 485	440	156.90
193 131 487	440	164.50
193 131 494	440	131.90
193 131 495	440	131.90
193 131 497	440	139.50
193 131 504	440	156.90
193 131 505	440	156.90
193 131 507	440	164.50
193 131 514	440	169.90
193 131 515	440	169.90
193 131 517	440	177.50
193 131 524	440	175.90
193 131 525	440	175.90
193 131 527	440	183.50
193 131 534	440	232.90
193 131 535	440	232.90
193 131 537	440	240.50
193 131 547	440	284.50
193 131 557	440	296.50
193 131 577	440	313.00
193 133 067	433	52.00
193 133 097	433	91.00
193 135 009	434	157.00
193 135 010	434	162.00
193 135 019	434	187.00
193 135 020	434	196.00
193 135 029	434	197.00
193 135 030	434	204.00
193 135 039	434	216.00
193 135 040	434	221.00
193 135 041	434	226.00
193 135 049	434	219.00
193 135 050	434	228.00
193 135 051	434	234.00
193 135 059	434	227.00
193 135 060	434	234.00
193 135 061	434	240.00
193 135 069	434	238.00
193 135 070	434	272.00
193 135 071	434	254.00
193 135 079	434	251.00
193 135 080	434	258.00
193 135 081	434	266.00
193 135 159	436	514.00
193 135 160	436	514.00
193 135 161	436	514.00
193 135 202	436	543.00
193 135 204	436	624.00
193 135 212	436	651.00
193 135 214	436	749.00
193 135 222	436	705.00
193 135 224	436	811.00
193 135 232	436	759.00
193 135 234	436	873.00
193 135 242	436	814.00
193 135 244	436	936.00
193 135 252	436	868.00
193 135 254	436	1'024.00
193 135 262	436	946.00
193 135 264	436	1'038.00
193 135 272	436	1'036.00
193 135 274	436	1'216.00
193 135 282	436	1'252.00
193 135 284	436	1'440.00
193 135 289	436	450.00
193 135 290	436	450.00
193 135 291	436	450.00
193 135 294	436	1'530.00
193 135 304	436	1'810.00
193 135 309	436	471.00
193 135 310	436	471.00
193 135 311	436	471.00
193 135 329	436	491.00
193 135 330	436	491.00
193 135 331	436	491.00
193 135 339	436	503.00
193 135 340	436	503.00
193 135 341	436	503.00
193 135 436	437	3'510.00
193 135 446	437	3'710.00
193 135 456	437	3'957.00
193 135 466	437	4'205.00
193 135 476	437	4'823.00
193 135 486	437	5'565.00
193 135 496	437	5'914.00
193 135 506	437	6'989.00
193 135 676	437	3'900.00
193 135 686	437	4'400.00
193 135 696	437	4'700.00

Index

Code	Seite	CHF
193 135 698	437	5'100.00
193 135 706	437	5'500.00
193 135 708	437	7'500.00
193 135 716	437	6'400.00
193 135 718	437	8'500.00
193 135 726	437	7'300.00
193 135 728	437	9'800.00
193 135 736	437	8'400.00
193 135 738	437	11'300.00
193 135 746	437	9'600.00
193 135 748	437	13'000.00
193 149 437	446	203.80
193 149 447	446	204.80
193 149 457	446	211.40
193 149 467	446	214.00
193 149 477	446	233.00
193 149 487	446	278.00
193 149 497	446	253.00
193 149 507	446	278.00
193 149 517	446	291.00
193 149 527	446	297.00
193 149 537	446	354.00
193 149 547	446	398.00
193 149 557	446	410.00
193 149 577	446	438.00
193 155 234	442	362.80
193 155 237	442	322.80
193 155 244	442	363.80
193 155 247	442	323.80
193 155 254	442	370.40
193 155 257	442	330.40
193 155 264	442	373.00
193 155 267	442	333.00
193 155 274	442	392.00
193 155 277	442	352.00
193 155 284	442	437.00
193 155 287	442	397.00
193 155 294	442	412.00
193 155 297	442	372.00
193 155 304	442	437.00
193 155 307	442	397.00
193 155 314	442	450.00
193 155 317	442	410.00
193 155 324	442	456.00
193 155 327	442	416.00
193 155 337	442	473.00
193 155 347	443	517.00
193 155 357	443	529.00
193 155 377	443	542.00
193 280 153	439	22.50
193 280 154	439	22.50
193 280 184	438	40.90
193 280 185	438	48.50
193 280 272	439	45.20
193 280 273	439	92.00
193 280 279	453	76.00
193 280 290	438	71.00
193 280 294	454	162.00
193 280 300	439	63.00
193 280 301	439	72.00
193 280 358	438	40.90
193 280 359	438	40.90
193 280 360	438	40.90
193 280 711	438	51.00
193 280 880	435	58.00
193 280 881	435	70.00
193 281 027	435	165.00
193 281 605	438	321.00
193 281 606	438	281.00
193 281 739	426	41.20
193 281 740	425	50.50
193 281 741	426	49.60
193 281 742	425	63.50
193 480 102	1002	7.30
193 480 103	1002	8.40
193 480 104	1002	10.30
193 480 105	1002	12.70
193 480 106	1002	14.50
193 480 107	1002	18.60
193 480 152	1002	12.70
193 480 153	1002	16.90
193 480 154	1002	18.10
193 480 155	1002	20.50
193 480 156	1002	24.70
193 480 157	1002	27.70
193 480 158	1002	90.00
193 480 159	1002	111.00
193 480 160	1002	134.00
193 480 168	1002	90.00
193 480 169	1002	111.00
193 480 170	1002	134.00
193 480 175	1000	3.70
193 480 176	1000	4.90
193 480 177	1000	5.50
193 480 178	1000	6.10
193 480 179	1000	8.40
193 480 180	1000	9.50
193 480 181	1000	14.50
198 000 268	832	65.00
198 000 269	832	100.00
198 000 270	832	142.00
198 000 271	832	216.00
198 000 272	832	161.00
198 000 273	832	241.00
198 000 274	832	346.00
198 000 275	832	346.00
198 000 320	832	36.20
198 000 321	832	36.20
198 000 322	832	37.80
198 000 323	832	37.80
198 000 324	832	41.30
198 000 325	832	41.30
198 000 326	832	48.00
198 000 327	832	48.00
198 000 328	832	50.00
198 000 329	832	50.00
198 000 330	832	57.00
198 000 331	832	57.00
198 000 411	791	68.00
198 000 412	791	68.00
198 000 500	818	163.00
198 000 501	818	163.00
198 000 595	818, 818, 818, 824, 824, 824, 824, 824	37.80
198 000 596	818, 824	48.20
198 000 597	824	48.20
198 000 598	824	48.20
198 000 599	815, 818, 818, 824	Auf Anfrage
198 000 600	824, 824, 824, 824, 824	15.10
198 000 601	810, 815	37.80
198 000 602	810, 815, 815	37.80
198 000 603	815	50.00
198 000 623	815, 818	396.00
198 000 624	815, 818	396.00
198 000 625	815	396.00
198 000 627	815	396.00
198 000 732	815, 815	55.00
198 000 872	831, 1028	35.80
198 000 873	831, 1028	35.80
198 000 874	831, 1028	37.40
198 000 875	831, 1028	37.40
198 000 876	831, 1028	40.80
198 000 877	831, 1028	40.80
198 000 881	1028	13.30
198 000 882	1028	13.30
198 000 883	1028	14.30
198 000 884	1028	14.30
198 000 885	1028	17.10
198 000 886	1028	17.10
198 000 892	1025	25.40
198 000 893	1025	31.70
198 000 894	1025	36.10
198 000 895	1025	42.30
198 000 896	1025	54.00
198 000 897	1025	65.00
198 000 943	815	73.00
198 000 944	824	103.00
198 000 945	824	135.00

Index

Code	Seite	CHF
198 039 000	743	1'692.00
198 039 001	743	2'167.00
198 039 002	743	3'127.00
198 039 003	743	3'814.00
198 039 004	743	6'162.00
198 039 005	743	8'214.00
198 039 006	743	10'520.00
198 039 007	743	14'407.00
198 039 008	743	17'729.00
198 039 009	743	46'244.00
198 039 010	757	2'286.00
198 039 011	757	2'938.00
198 039 012	757	4'619.00
198 039 013	757	5'302.00
198 039 014	757	9'125.00
198 039 015	757	12'483.00
198 039 016	757	16'570.00
198 039 017	757	21'932.00
198 039 018	757	29'708.00
198 039 019	757	75'779.00
198 039 040	743	3'116.00
198 039 041	743	4'320.00
198 039 042	743	6'436.00
198 039 043	743	7'881.00
198 039 044	743	13'015.00
198 039 045	743	23'029.00
198 039 046	743	29'220.00
198 039 047	743	37'937.00
198 039 048	743	44'709.00
198 039 049	743	86'490.00
198 039 050	757	3'708.00
198 039 051	757	5'089.00
198 039 052	757	7'927.00
198 039 053	757	9'368.00
198 039 054	757	15'977.00
198 039 055	757	26'547.00
198 039 056	757	34'503.00
198 039 057	757	44'383.00
198 039 058	757	56'264.00
198 039 059	757	116'968.00
198 039 081	738	59.00
198 039 082	738	69.00
198 039 083	738	75.00
198 039 084	738	90.00
198 039 085	738	110.00
198 039 086	738	139.00
198 039 087	738	184.00
198 039 088	738	342.00
198 039 089	738	506.00
198 039 090	753	67.00
198 039 091	753	76.00
198 039 092	753	89.00
198 039 093	753	107.00
198 039 094	753	137.00
198 039 095	753	185.00
198 039 096	753	268.00
198 039 097	753	647.00
198 039 098	753	1'012.00
198 039 100	745	4'992.00
198 039 101	745	5'456.00
198 039 102	745	8'733.00
198 039 103	745	10'602.00
198 039 104	745	14'670.00
198 039 105	745	54'998.00
198 039 106	745	57'304.00
198 039 107	745	59'814.00
198 039 108	745	76'781.00
198 039 109	745	101'730.00
198 039 110	759	5'587.00
198 039 111	759	6'226.00
198 039 112	759	10'225.00
198 039 113	759	12'090.00
198 039 114	759	17'632.00
198 039 115	759	38'773.00
198 039 116	759	63'352.00
198 039 117	759	70'429.00
198 039 118	759	88'759.00
198 039 119	759	131'265.00
198 039 140	745	6'034.00
198 039 141	745	6'718.00
198 039 142	745	11'674.00
198 039 143	745	12'880.00
198 039 144	745	17'724.00
198 039 145	745	80'675.00
198 039 146	745	86'364.00
198 039 147	745	92'613.00
198 039 148	745	116'195.00
198 039 149	745	150'009.00
198 039 150	759	6'658.00
198 039 151	759	7'556.00
198 039 152	759	13'214.00
198 039 153	759	14'499.00
198 039 154	759	20'999.00
198 039 155	759	86'109.00
198 039 156	759	94'065.00
198 039 157	759	102'195.00
198 039 158	759	131'446.00
198 039 159	759	187'611.00
198 039 200	748	2'347.00
198 039 201	748	3'867.00
198 039 202	748	4'365.00
198 039 203	748	5'899.00
198 039 204	748	9'643.00
198 039 205	748	12'191.00
198 039 206	748	17'295.00
198 039 207	748	23'282.00
198 039 208	748	54'863.00
198 039 209	748	79'813.00
198 039 210	762	2'942.00
198 039 211	762	4'638.00
198 039 212	762	5'858.00
198 039 213	762	7'388.00
198 039 214	762	12'605.00
198 039 215	762	16'459.00
198 039 216	762	23'344.00
198 039 217	762	30'807.00
198 039 218	762	66'841.00
198 039 219	762	109'347.00
198 039 240	748	3'612.00
198 039 241	748	5'902.00
198 039 242	748	7'155.00
198 039 243	748	9'990.00
198 039 244	748	13'069.00
198 039 245	748	26'176.00
198 039 246	748	35'427.00
198 039 247	748	46'103.00
198 039 248	748	88'291.00
198 039 249	748	122'104.00
198 039 250	762	4'235.00
198 039 251	762	6'693.00
198 039 252	762	8'764.00
198 039 253	762	11'474.00
198 039 254	762	16'487.00
198 039 255	762	31'611.00
198 039 256	762	43'128.00
198 039 257	762	55'683.00
198 039 258	762	103'541.00
198 039 259	762	159'707.00
198 039 300	751	5'208.00
198 039 301	751	5'772.00
198 039 302	751	7'342.00
198 039 303	751	8'029.00
198 039 304	751	10'155.00
198 039 305	751	12'172.00
198 039 306	751	14'478.00
198 039 307	751	20'544.00
198 039 308	751	23'867.00
198 039 309	751	51'699.00
198 039 310	765	5'802.00
198 039 311	765	6'544.00
198 039 312	765	8'833.00
198 039 313	765	9'516.00
198 039 314	765	13'117.00
198 039 315	765	16'440.00
198 039 316	765	20'527.00
198 039 317	765	28'070.00
198 039 318	765	35'845.00
198 039 319	765	81'234.00
198 039 380	738	59.00
198 039 381	738	66.00
198 039 382	738	74.00
198 039 383	738	88.00
198 039 384	738	108.00
198 039 385	738	135.00
198 039 386	738	183.00
198 039 387	738	332.00
198 039 388	738	494.00
198 039 389	753	67.00
198 039 390	753	75.00
198 039 391	753	89.00
198 039 392	753	104.00
198 039 393	753	135.00
198 039 394	753	181.00
198 039 395	753	268.00
198 039 396	753	637.00
198 039 397	753	1'000.00
198 104 166	1025	42.30
198 150 127	817	278.00
198 150 128	817	278.00
198 150 129	817	250.00
198 150 130	817	328.00
198 150 131	817	328.00
198 150 132	817	288.00
198 150 144	817	384.00
198 150 145	817	384.00
198 150 146	818	337.00

Index

Code	Seite	CHF
198 150 147	817	436.00
198 150 148	817	436.00
198 150 149	818	383.00
198 150 538	890	248.00
198 150 539	890	248.00
198 150 540	890	272.00
198 150 543	890	377.00
198 150 545	890	377.00
198 150 556	810, 818	14.90
198 150 557	810, 818	14.90
198 150 558	810, 818	14.90
198 150 559	810, 818	14.90
198 150 736	832, 832	972.00
198 150 737	832, 832	1'235.00
198 150 738	832, 832	1'497.00
198 150 739	832	2'429.00
198 150 746	832	777.00
198 150 747	832	903.00
198 150 748	832	1'229.00
198 150 749	832	2'139.00
198 150 756	833, 833	777.00
198 150 757	833, 833	903.00
198 150 758	833, 833	1'229.00
198 150 759	833, 833	2'139.00
198 150 811	767	77.00
198 150 812	767	84.00
198 150 813	767	95.00
198 150 814	767	138.00
198 150 815	767	159.00
198 150 816	767	184.00
198 150 817	767	242.00
198 150 818	767	525.00
198 150 819	767	812.00
198 151 022	767	159.00
198 151 023	767	179.00
198 151 024	767	207.00
198 151 025	767	284.00
198 151 026	767	352.00
198 151 027	767	412.00
198 151 028	767	698.00
198 151 029	767	1'264.00
198 151 030	767	1'841.00
198 151 031	779	84.00
198 151 032	779	94.00
198 151 033	779	107.00
198 151 034	779	153.00
198 151 035	779	184.00
198 151 036	779	229.00
198 151 037	779	321.00
198 151 038	779	743.00
198 151 039	779	1'040.00
198 151 040	779	166.00
198 151 041	779	188.00
198 151 042	779	219.00
198 151 043	779	299.00
198 151 044	779	377.00
198 151 045	779	455.00
198 151 046	779	776.00
198 151 047	779	1'443.00
198 151 048	779	1'876.00
198 151 335	833	273.00
198 151 336	833	301.00
198 151 337	833	312.00
198 151 338	833	344.00
198 151 339	833	350.00
198 151 340	833	386.00
198 151 341	791	391.00
198 151 342	791	391.00
198 151 343	791	431.00
198 151 344	791	431.00
198 151 742	1023	100.00
198 151 743	1023	125.00
198 151 744	1023	139.00
198 151 745	1023	167.00
198 151 746	1023	205.00
198 151 747	1023	248.00
198 151 752	1023	124.00
198 151 753	1023	155.00
198 151 754	1023	173.00
198 151 755	1023	209.00
198 151 756	1023	255.00
198 151 757	1023	310.00
198 151 762	831, 1027	141.00
198 151 763	831, 1027	146.00
198 151 764	831, 1027	158.00
198 151 765	831, 1027	191.00
198 151 766	831, 1027	221.00
198 151 767	831, 1027	254.00
198 151 772	831, 1027	179.00
198 151 773	831, 1027	188.00
198 151 774	831, 1027	199.00
198 151 775	831, 1027	258.00
198 151 776	831, 1027	303.00
198 151 777	831, 1027	336.00
198 151 782	831, 1027	220.00
198 151 783	831, 1027	231.00
198 151 784	831, 1027	244.00
198 151 785	831, 1027	309.00
198 151 786	831, 1027	400.00
198 151 787	831, 1027	444.00
198 151 792	831, 1027	141.00
198 151 793	831, 1027	146.00
198 151 794	831, 1027	158.00
198 151 795	831, 1027	191.00
198 151 796	831, 1027	221.00
198 151 797	831, 1027	254.00
198 151 802	831, 1027	141.00
198 151 803	831, 1027	146.00
198 151 804	831, 1027	158.00
198 151 805	831, 1027	191.00
198 151 806	831, 1027	221.00
198 151 807	831, 1027	254.00
198 151 842	1023	129.00
198 151 843	1023	162.00
198 151 844	1023	180.00
198 151 845	1023	216.00
198 151 846	1023	266.00
198 151 847	1023	322.00
198 151 852	1023	161.00
198 151 853	1023	201.00
198 151 854	1023	225.00
198 151 855	1023	271.00
198 151 856	1023	333.00
198 151 857	1023	403.00
198 152 000	739	1'447.00
198 152 001	739	1'939.00
198 152 002	739	2'549.00
198 152 003	739	3'353.00
198 152 004	739	5'456.00
198 152 005	739	7'942.00
198 152 006	739	10'664.00
198 152 007	739	13'627.00
198 152 008	739	17'550.00
198 152 009	739	46'999.00
198 152 010	754	2'143.00
198 152 011	754	2'842.00
198 152 012	754	4'296.00
198 152 013	754	5'095.00
198 152 014	754	8'922.00
198 152 015	754	12'980.00
198 152 016	754	17'804.00
198 152 017	754	22'510.00
198 152 018	754	31'688.00
198 152 019	754	81'860.00

Index

Code	Seite	CHF
198 152 050	754	3'809.00
198 152 051	754	5'360.00
198 152 052	754	8'168.00
198 152 053	754	9'852.00
198 152 054	754	16'940.00
198 152 055	754	26'330.00
198 152 056	754	34'826.00
198 152 057	754	43'508.00
198 152 058	754	56'197.00
198 152 059	754	116'179.00
198 152 100	738	53.00
198 152 101	738	59.00
198 152 102	738	65.00
198 152 103	738	76.00
198 152 104	738	94.00
198 152 105	738	116.00
198 152 106	738	157.00
198 152 107	738	288.00
198 152 108	738	435.00
198 152 110	738	132.00
198 152 111	738	153.00
198 152 112	738	175.00
198 152 113	738	219.00
198 152 114	738	284.00
198 152 115	738	340.00
198 152 116	738	606.00
198 152 117	738	1'120.00
198 152 118	738	1'486.00
198 152 120	753	61.00
198 152 121	753	68.00
198 152 122	753	78.00
198 152 123	753	93.00
198 152 124	753	121.00
198 152 125	753	163.00
198 152 126	753	240.00
198 152 127	753	592.00
198 152 128	753	939.00
198 152 130	753	142.00
198 152 131	753	163.00
198 152 132	753	190.00
198 152 133	753	237.00
198 152 134	753	312.00
198 152 135	753	388.00
198 152 136	753	697.00
198 152 137	753	1'443.00
198 152 138	753	2'019.00
198 152 422	767	83.00
198 152 423	767	93.00
198 152 424	767	105.00
198 152 425	767	152.00
198 152 426	767	175.00
198 152 427	767	207.00
198 152 428	767	270.00
198 152 429	767	573.00
198 152 430	767	882.00
198 152 431	779	91.00
198 152 432	779	102.00
198 152 433	779	117.00
198 152 434	779	168.00
198 152 435	779	201.00
198 152 436	779	251.00
198 152 437	779	349.00
198 152 438	779	788.00
198 152 439	779	1'097.00
198 153 062	831, 1027	248.00
198 153 063	831, 1027	261.00
198 153 064	831, 1027	275.00
198 153 065	831, 1027	349.00
198 153 066	831, 1027	452.00
198 153 067	831, 1027	503.00
198 153 180	808	420.00
198 153 181	808	420.00
198 153 182	808	735.00
198 153 183	808	735.00
198 153 184	808	896.00
198 153 185	808	896.00
198 153 186	808	1'075.00
198 153 187	808	1'075.00
198 153 188	808	1'434.00
198 153 189	808	1'434.00
198 154 012	1028	192.00
198 154 013	1028	221.00
198 154 014	1028	237.00
198 154 015	1028	241.00
198 154 016	1028	244.00
198 154 017	1028	251.00
198 204 162	1025	21.30
198 204 164	1025	29.80
198 204 327	1024	75.00
198 204 328	1024	106.00
198 204 329	1024	166.00
198 335 098	868, 868, 868, 868	60.00
198 335 160	866	535.00
198 335 161	866	830.00
198 335 162	866	830.00
198 335 163	866	1'114.00
198 335 164	866	1'114.00
198 335 165	866	1'674.00
198 335 166	866	1'674.00
198 335 455	867, 867, 867, 867, 872, 872, 872, 872	83.00
198 335 457	867, 867, 867, 867, 867, 872, 872,	94.00
198 335 458	872, 872, 872	110.00
198 335 459	867, 867, 872, 872	125.00
198 335 470	867, 867, 867, 867, 872, 872, 872, 872	110.00
198 335 471	867, 867, 867, 867, 867, 872, 872, 872, 872, 872	116.00
198 335 472	867, 872	136.00
198 335 473	867, 867, 872, 872	159.00
198 335 893	868, 873	15.10
198 335 894	868, 873	17.60
198 335 953	868, 873	24.50
198 335 954	868, 868, 868, 873, 873, 873	27.00
198 335 962	860	661.00
198 335 963	860	661.00
198 335 964	860	661.00
198 335 965	860	661.00
198 335 966	860	661.00
198 335 967	860	661.00
198 335 968	860	661.00
198 335 969	860	661.00
198 335 970	868, 873	17.00
198 335 971	868, 873	20.10
198 335 972	868, 873	22.50
198 335 977	868, 873	17.00
198 335 978	868, 873	20.10

Index

Code	Seite	CHF
198 335 979	868, 873	22.50
198 335 980	868, 873	32.70
198 335 981	868, 873	35.50
198 335 982	868, 873	35.50
198 335 984	868, 868, 868, 868	82.00
198 335 985	868, 868, 868, 868	65.00
198 335 986	868, 873	38.40
198 335 987	868, 868, 868, 873, 873, 873	35.50
198 335 990	868, 868, 868, 868, 868, 874, 874, 874, 874, 874	1.80
198 335 991	860	661.00
198 335 992	860	661.00
198 335 993	860	661.00
198 335 994	860	661.00
198 335 995	860	661.00
198 335 998	860	81.00
198 335 999	860	81.00
198 350 098	873, 873, 873, 873	60.00
198 350 980	873, 873, 873, 873	65.00
198 350 981	873, 873, 873, 873	82.00
198 800 004	825	557.00
198 800 005	825	842.00
198 800 006	825	1'285.00
198 800 007	825	2'238.00
198 800 017	825	871.00
198 800 018	825	1'312.00
198 800 019	825	1'977.00
198 800 020	825	3'280.00
198 800 025	825	653.00
198 800 026	825	915.00
198 800 028	825	2'371.00
198 800 029	825	573.00
198 800 034	825	Auf Anfrage
198 800 037	825	458.00
198 800 039	825	638.00
198 800 040	827	354.00
198 800 041	825	981.00
198 800 042	827	489.00
198 800 043	825	1'657.00
198 800 044	827	748.00
198 800 045	825	2'966.00
198 800 046	827	1'182.00
198 800 047	825	3'892.00
198 800 048	827	1'464.00
198 800 050	827	2'305.00
198 800 051	827	3'191.00
198 800 052	825	Auf Anfrage
198 800 054	825	692.00
198 800 056	825	1'068.00
198 800 058	825	Auf Anfrage
198 800 060	825	Auf Anfrage
198 800 062	825	Auf Anfrage
198 800 728	825	523.00
198 800 729	825	794.00
198 800 730	825	1'199.00
198 800 731	825	2'157.00
198 800 733	827	411.00
198 800 734	827	602.00
198 800 735	827	947.00
198 800 737	827	287.00
198 800 757	825	399.00
198 800 758	827	285.00
198 800 759	827	306.00
198 801 000	952, 953, 953, 956	3.40
198 801 057	948	88.00
198 801 058	948	116.00
198 801 059	948	143.00
198 801 060	948	198.00
198 801 061	948	308.00
198 801 181	948	54.00
198 801 182	948, 949	21.60
198 801 183	948, 949	61.00
198 801 308	863	26.90
198 801 309	863	26.90
198 801 310	863	26.90
198 801 311	863	26.90
198 801 312	863	26.90
198 801 313	863	26.90
198 801 314	863	26.90
198 801 315	863	26.90
198 801 316	863	26.90
198 801 317	863	26.90
198 801 338	877	83.00
198 801 339	877	83.00
198 801 340	877	83.00
198 801 341	877	68.00
198 801 342	877	68.00
198 801 343	877	68.00
198 801 386	863	8.00
198 801 387	863	8.00
198 801 388	863	8.00
198 801 389	863	8.00
198 801 390	863	8.00
198 801 391	863	8.00
198 801 392	863	8.00
198 801 393	863	8.00
198 801 394	863	8.00
198 801 395	863	8.00
198 801 445	877	83.00
198 801 449	877	73.00
198 801 450	877	73.00
198 801 451	877	73.00
198 801 494	911	648.00
198 801 495	911	648.00
198 801 500	949	18.00
198 801 501	949	51.00
198 801 502	951	41.50
198 801 503	951	41.50
198 801 508	951	19.40
198 801 547	951, 953	124.00
198 801 550	951	138.00
198 801 558	951	41.50
198 801 620	908	295.00
198 801 621	908	315.00
198 801 622	908	341.00
198 801 623	908	533.00
198 801 624	908	551.00
198 801 625	908	578.00
198 801 630	950, 954, 955	16.40
198 801 659	908	328.00
198 801 661	908	328.00
198 801 663	908	557.00
198 801 664	908	578.00
198 801 731	912	311.00
198 801 732	912	502.00
198 801 733	912	502.00
198 801 734	912	502.00
198 801 736	912	502.00
198 801 880	858	126.00
198 801 881	858	126.00
198 801 882	858	126.00
198 801 883	858	136.00
198 801 884	858	136.00
198 801 885	858	136.00
198 801 886	858	157.00
198 801 887	858	157.00
198 801 888	858	157.00
198 801 889	858	157.00
198 801 890	859	200.00
198 801 891	859	200.00
198 801 892	859	200.00
198 801 893	859	215.00
198 801 894	859	215.00
198 801 895	859	215.00
198 801 896	859	278.00
198 801 897	859	278.00

Index

Code	Seite	CHF
198 801 898	859	278.00
198 801 899	859	278.00
198 803 049	791	39.70
198 803 050	791	39.70
198 803 051	791	40.70
198 803 052	791	40.70
198 803 310	858	101.00
198 803 311	858	101.00
198 803 312	858	101.00
198 803 313	858	107.00
198 803 314	858	107.00
198 803 315	858	107.00
198 803 316	858	125.00
198 803 317	858	125.00
198 803 318	858	125.00
198 803 319	858	125.00
198 803 320	859	165.00
198 803 321	859	165.00
198 803 322	859	165.00
198 803 323	859	175.00
198 803 324	859	175.00
198 803 325	859	175.00
198 803 326	859	204.00
198 803 327	859	204.00
198 803 328	859	204.00
198 803 329	859	204.00
198 803 384	791	143.00
198 803 385	791	143.00
198 803 386	791	144.00
198 803 387	791	144.00
198 803 790	877	106.00
198 803 791	877	106.00
198 803 792	877	106.00
198 803 793	877	106.00
198 803 794	877	106.00
198 803 795	877	123.00
198 803 796	877	123.00
198 803 797	877	123.00
198 803 798	877	123.00
198 803 799	877	123.00
198 804 875	834	81.00
198 806 219	877	67.00
198 806 220	877	71.00
198 806 221	877	82.00
198 806 222	877	143.00
198 806 223	877	160.00
198 806 224	877	192.00
198 806 376	831, 831, 831, 831, 831, 831, 831, 831, 831, 831, 831, 831	20.60
198 806 391	1052	17.30
198 806 393	1052	17.60
198 806 396	1052	17.90
198 806 421	869, 874	254.00
198 806 422	869, 874	254.00
198 806 429	869, 874	113.00
198 806 451	1052	118.00
198 806 452	1052	119.00
198 806 453	1052	258.00
198 806 511	863	26.90
198 806 512	863	26.90
198 806 513	863	26.90
198 806 514	863	26.90
198 806 515	863	26.90
198 806 516	863	26.90
198 806 517	863	26.40
198 806 518	863	26.90
198 806 519	863	26.90
198 806 520	863	26.90
198 806 521	864	26.90
198 806 522	864	26.90
198 806 523	864	26.90
198 806 524	864	27.10
198 806 525	864	26.90
198 806 526	864	26.90
198 806 527	864	27.10
198 806 528	864	26.90
198 806 529	864	26.90
198 806 530	864	26.90
198 806 531	864	26.90
198 806 532	864	26.90
198 806 533	864	26.90
198 806 534	864	26.90
198 806 535	864	26.90
198 806 536	864	26.90
198 806 537	864	26.90
198 806 645	791	129.00
198 806 650	1052	72.00
198 806 651	1052	35.60
198 806 652	1052	107.00
198 806 653	1052	18.80
198 806 654	1052	72.00
198 806 655	1052	35.60
198 806 656	1052	107.00
198 806 700	792	61.00
198 806 701	792	70.00
198 806 702	792	81.00
198 806 703	792	106.00
198 806 704	792	139.00
198 806 705	792	193.00
198 806 706	792	336.00
198 806 707	792	383.00
198 806 708	792	479.00
198 806 713	793	110.00
198 806 714	793	119.00
198 806 715	793	166.00
198 806 716	793	242.00
198 806 717	793	271.00
198 806 718	793	314.00
198 806 719	793	769.00
198 806 720	793	1'113.00
198 806 721	793	1'423.00
198 806 726	793	11.80
198 806 727	793	12.80
198 806 728	793	17.00
198 806 729	793	20.40
198 806 730	793	24.70
198 806 731	793	31.90
198 806 732	793	48.10
198 806 733	793	71.00
198 806 734	793	97.00
198 806 740	792	14.60
198 806 741	792	16.80
198 806 742	792	20.00
198 806 743	792	23.00
198 806 744	792	29.30
198 806 745	792	39.70
198 806 746	792	57.00
198 806 747	792	112.00
198 806 748	792	193.00
198 806 773	832, 1028	6.20
198 806 774	832, 1028	6.90
198 806 780	794	27.70
198 806 781	794	28.70
198 806 782	794	29.80
198 806 783	794	38.30
198 806 784	794	41.70
198 806 785	794	59.00
198 806 786	794	62.00
198 806 787	794	115.00
198 806 788	794	122.00
198 806 790	794	41.70
198 806 791	794	42.60
198 806 792	794	43.70
198 806 793	794	59.00
198 806 794	794	64.00
198 806 795	794	87.00
198 806 796	794	93.00
198 806 797	794	170.00
198 806 798	794	180.00
198 806 854	793	15.80
198 806 855	793	17.70
198 806 856	793	24.10
198 806 857	793	27.20
198 806 858	793	35.60
198 806 859	793	46.00
198 806 860	793	69.00
198 806 861	793	110.00
198 806 862	793	149.00
198 806 920	792	61.00
198 806 921	792	70.00
198 806 922	792	81.00
198 806 923	792	106.00
198 806 924	792	139.00
198 806 925	792	193.00
198 806 926	792	336.00
198 806 927	792	383.00
198 806 928	792	479.00
198 806 937	793	13.70
198 806 938	793	15.80
198 806 939	793	20.00
198 806 940	793	24.10

Index

Code	Seite	CHF
198 806 941	793	30.50
198 806 942	793	38.60
198 806 943	793	59.00
198 806 944	793	91.00
198 806 945	793	124.00
198 806 962	1052	105.00
198 806 963	1052	35.00
198 807 166	878	139.00
198 807 182	878	14.60
198 807 187	878	11.60
198 807 188	878	20.90
198 807 202	865	476.00
198 807 209	865	476.00
198 807 210	865	476.00
198 807 221	995	18.10
198 807 222	995	18.10
198 807 223	995	18.10
198 807 224	995	18.10
198 807 231	995	63.00
198 807 232	995	63.00
198 807 233	995	63.00
198 807 234	995	63.00
198 807 241	995	206.00
198 807 242	995	206.00
198 807 243	995	206.00
198 807 244	995	206.00
198 808 109	792	851.00
198 808 110	792	1'037.00
198 808 111	792	1'320.00
198 808 112	792	1'646.00
198 808 113	792	3'047.00
198 808 114	792	3'890.00
198 808 115	792	8'859.00
198 808 116	792	13'781.00
198 808 117	792	16'734.00
198 808 118	792	22'862.00
198 808 709	792	959.00
198 808 710	792	1'563.00
198 808 711	792	2'160.00
198 808 712	792	3'057.00
198 808 713	792	4'101.00
198 808 714	792	5'508.00
198 808 715	792	7'556.00
198 808 716	792	9'553.00
198 808 717	792	14'570.00
198 808 718	792	37'640.00
198 808 722	793	Auf Anfrage
198 808 723	793	Auf Anfrage
198 808 724	793	Auf Anfrage
198 808 725	793	Auf Anfrage
198 808 726	793	Auf Anfrage
198 808 727	793	Auf Anfrage
198 808 728	793	Auf Anfrage
198 808 729	793	Auf Anfrage
198 808 730	793	Auf Anfrage
198 808 731	793	Auf Anfrage
198 808 735	793	95.00
198 808 736	793	128.00
198 808 737	793	255.00
198 808 738	793	422.00
198 808 739	793	606.00
198 808 740	793	932.00
198 808 741	793	1'143.00
198 808 742	793	1'264.00
198 808 743	793	1'585.00
198 808 744	793	3'319.00
198 808 789	794	Auf Anfrage
198 808 790	794	Auf Anfrage
198 808 791	794	Auf Anfrage
198 808 792	794	Auf Anfrage
198 808 793	794	Auf Anfrage
198 808 794	794	Auf Anfrage
198 808 795	794	Auf Anfrage
198 808 796	794	Auf Anfrage
198 808 797	794	Auf Anfrage
198 808 798	794	Auf Anfrage
198 808 799	794	Auf Anfrage
198 808 800	794	Auf Anfrage
198 808 801	794	Auf Anfrage
198 808 802	794	Auf Anfrage
198 808 803	794	Auf Anfrage
198 808 804	794	Auf Anfrage
198 808 805	794	Auf Anfrage
198 808 806	794	Auf Anfrage
198 808 807	794	Auf Anfrage
198 808 808	794	Auf Anfrage
198 808 929	792	Auf Anfrage
198 808 930	792	Auf Anfrage
198 808 931	792	Auf Anfrage
198 808 932	792	Auf Anfrage
198 808 933	792	Auf Anfrage
198 808 934	792	Auf Anfrage
198 808 935	792	Auf Anfrage
198 808 936	792	Auf Anfrage
198 808 937	792	Auf Anfrage
198 808 938	792	Auf Anfrage
198 811 025	825	399.00
198 811 026	825	458.00
198 811 027	825	523.00
198 811 028	825	638.00
198 811 029	825	794.00
198 811 030	825	981.00
198 811 190	825	1'158.00
198 811 194	825	467.00
198 811 198	825	2'054.00
198 820 006	952, 953, 953, 956	9.00
198 820 007	952, 953, 956	211.00
198 820 013	949	10.40
198 820 014	948, 949	161.00
198 820 015	948, 949	71.00
198 820 016	948, 949	163.00
198 820 017	948	103.00
198 820 018	948	66.00
198 820 023	949	68.00
198 820 043	948	77.00
198 820 049	953	2.40
198 820 051	954	4.60
198 820 052	949	77.00
198 820 054	949	100.00
198 820 056	949	106.00
198 820 057	949	110.00
198 820 058	949	117.00
198 820 059	948	84.00
198 820 060	948	93.00
198 825 000	917	432.00
198 840 143	909	457.00
198 840 144	909	483.00
198 840 145	909	507.00
198 840 146	909	784.00
198 840 147	909	816.00
198 840 149	909	804.00
198 840 201	950, 953, 954	69.00
198 840 221	955	52.00
198 840 222	955	185.00
198 840 223	955	185.00
198 840 224	957	34.10
198 840 225	957	34.10
198 840 227	957	52.00
198 840 501	903	434.00
198 840 502	903	434.00
198 840 503	903	434.00
198 840 506	902	362.00
198 844 000	924	406.00
198 844 001	925	406.00
198 844 002	926	569.00
198 844 003	926	854.00
198 844 010	923	427.00
198 864 403	936, 956	9.00
198 864 610	956	163.00
198 864 920	954	7.60
199 025 267	209	1'317.00
199 025 268	209	1'652.00
199 025 269	209	1'964.00
199 025 270	209	4'320.00
199 025 277	215	837.00
199 025 278	215	1'259.00
199 025 279	215	1'674.00
199 025 280	215	3'951.00
199 025 287	220	837.00
199 025 288	220	1'259.00
199 025 289	220	1'674.00
199 025 290	220	3'951.00
199 025 297	209	1'610.00
199 025 298	209	2'014.00
199 025 299	209	2'394.00
199 025 307	215	1'005.00
199 025 308	215	1'507.00
199 025 309	215	2'005.00
199 025 310	215	4'740.00
199 025 317	220	1'005.00
199 025 318	220	1'507.00
199 025 319	220	2'005.00
199 025 320	220	4'740.00
199 025 357	610	2'462.00
199 025 358	610	3'209.00

Index

Code	Seite	CHF
199 025 359	610	4'128.00
199 025 367	616	1'970.00
199 025 368	616	2'634.00
199 025 369	616	3'302.00
199 025 370	616	6'385.00
199 025 377	621	1'970.00
199 025 378	621	2'634.00
199 025 379	621	3'302.00
199 025 380	621	6'385.00
199 025 447	703	2'711.00
199 025 448	703	3'529.00
199 025 449	703	4'539.00
199 025 457	706	2'176.00
199 025 458	706	2'947.00
199 025 459	706	3'632.00
199 025 460	706	7'024.00
199 025 467	708	2'176.00
199 025 468	708	2'947.00
199 025 469	708	3'632.00
199 025 470	708	7'024.00
199 038 000	769	96.00
199 038 001	769	103.00
199 038 002	769	112.00
199 038 003	769	151.00
199 038 004	769	171.00
199 038 005	769	197.00
199 038 006	769	250.00
199 038 007	769	634.00
199 038 008	769	916.00
199 038 013	769	173.00
199 038 014	769	193.00
199 038 015	769	218.00
199 038 016	769	287.00
199 038 017	769	351.00
199 038 018	769	410.00
199 038 019	769	678.00
199 038 020	769	1'374.00
199 038 021	769	1'928.00
199 038 026	770	206.00
199 038 027	770	212.00
199 038 028	770	221.00
199 038 029	770	262.00
199 038 030	770	280.00
199 038 031	770	370.00
199 038 032	770	424.00
199 038 033	770	760.00
199 038 034	770	988.00
199 038 035	770	2'012.00
199 038 036	770	2'450.00
199 038 037	770	3'947.00
199 038 038	770	4'758.00
199 038 039	770	288.00
199 038 040	770	308.00
199 038 041	770	334.00
199 038 042	770	406.00
199 038 043	770	471.00
199 038 044	770	641.00
199 038 045	770	951.00
199 038 046	770	1'577.00
199 038 047	770	2'015.00
199 038 048	770	7'187.00
199 038 052	772	295.00
199 038 053	772	301.00
199 038 054	772	335.00
199 038 055	772	400.00
199 038 056	772	484.00
199 038 057	772	576.00
199 038 058	772	848.00
199 038 059	772	1'232.00
199 038 060	772	1'898.00
199 038 069	773	280.00
199 038 070	773	286.00
199 038 071	773	297.00
199 038 072	773	366.00
199 038 073	773	386.00
199 038 074	773	558.00
199 038 075	773	629.00
199 038 076	773	1'331.00
199 038 077	773	1'732.00
199 038 090	773	6'512.00
199 038 091	773	8'716.00
199 038 092	773	9'804.00
199 038 093	773	18'024.00
199 038 094	773	31'119.00
199 038 095	773	366.00
199 038 096	773	385.00
199 038 097	773	413.00
199 038 098	773	509.00
199 038 099	773	577.00
199 038 100	773	784.00
199 038 101	773	1'093.00
199 038 102	773	2'187.00
199 038 103	773	2'791.00
199 038 104	775	249.00
199 038 105	775	255.00
199 038 106	775	266.00
199 038 107	775	338.00
199 038 108	775	357.00
199 038 109	775	456.00
199 038 110	775	569.00
199 038 111	775	1'046.00
199 038 112	775	1'377.00
199 038 113	772	301.00
199 038 114	772	309.00
199 038 115	772	345.00
199 038 116	772	413.00
199 038 117	772	500.00
199 038 118	772	598.00
199 038 119	772	877.00
199 038 120	772	1'286.00
199 038 121	785	286.00
199 038 122	785	296.00
199 038 123	785	310.00
199 038 124	785	381.00
199 038 125	785	396.00
199 038 126	785	600.00
199 038 127	785	705.00
199 038 128	785	1'604.00
199 038 129	785	2'193.00
199 038 130	778	649.00
199 038 131	778	656.00
199 038 132	778	665.00
199 038 133	778	729.00
199 038 134	778	749.00
199 038 135	778	1'026.00
199 038 136	778	1'079.00
199 038 137	778	1'442.00
199 038 138	778	1'671.00
199 038 145	785	6'912.00
199 038 146	785	9'231.00
199 038 147	785	10'925.00
199 038 148	785	18'998.00
199 038 149	785	33'140.00
199 038 150	772	380.00
199 038 151	772	400.00
199 038 152	772	444.00
199 038 153	772	543.00
199 038 154	772	667.00
199 038 155	772	801.00
199 038 156	772	1'310.00
199 038 157	772	2'088.00
199 038 158	772	2'957.00
199 038 160	769	102.00
199 038 161	769	110.00
199 038 162	769	122.00
199 038 163	769	163.00
199 038 164	769	184.00
199 038 165	769	214.00
199 038 166	769	276.00
199 038 167	769	673.00
199 038 168	769	973.00
199 038 169	781	108.00
199 038 170	781	118.00
199 038 171	781	133.00
199 038 172	781	178.00
199 038 173	781	210.00
199 038 174	781	255.00
199 038 175	781	350.00
199 038 176	781	878.00
199 038 177	781	1'135.00
199 038 181	769	102.00
199 038 182	769	110.00
199 038 183	769	123.00
199 038 184	769	165.00
199 038 185	769	186.00
199 038 186	769	218.00
199 038 187	769	277.00
199 038 188	769	682.00
199 038 189	769	984.00
199 038 191	781	108.00
199 038 192	781	118.00
199 038 193	781	133.00
199 038 194	781	180.00
199 038 195	781	212.00
199 038 196	781	260.00
199 038 197	781	350.00
199 038 198	781	886.00
199 038 199	781	1'143.00
199 038 200	781	102.00
199 038 201	781	111.00
199 038 202	781	124.00
199 038 203	781	167.00
199 038 204	781	197.00
199 038 205	781	238.00
199 038 206	781	324.00
199 038 207	781	842.00

Index

Code	Seite	CHF
199 038 208	781	1'090.00
199 038 213	781	178.00
199 038 214	781	201.00
199 038 215	781	229.00
199 038 216	781	303.00
199 038 217	781	378.00
199 038 218	781	450.00
199 038 219	781	751.00
199 038 220	781	1'539.00
199 038 221	781	1'890.00
199 038 226	782	212.00
199 038 227	782	221.00
199 038 228	782	233.00
199 038 229	782	276.00
199 038 230	782	306.00
199 038 231	782	411.00
199 038 232	782	500.00
199 038 233	782	990.00
199 038 234	782	1'286.00
199 038 235	782	2'123.00
199 038 236	782	2'621.00
199 038 237	782	4'409.00
199 038 238	782	5'083.00
199 038 239	782	295.00
199 038 240	782	317.00
199 038 241	782	345.00
199 038 242	782	419.00
199 038 243	782	496.00
199 038 244	782	674.00
199 038 245	782	1'008.00
199 038 246	782	1'763.00
199 038 247	782	2'193.00
199 038 251	782	Auf Anfrage
199 038 252	784	301.00
199 038 253	784	310.00
199 038 254	784	346.00
199 038 255	784	415.00
199 038 256	784	509.00
199 038 257	784	618.00
199 038 258	784	922.00
199 038 259	784	1'507.00
199 038 260	784	2'357.00
199 038 265	784	386.00
199 038 266	784	409.00
199 038 267	784	454.00
199 038 268	784	558.00
199 038 269	784	691.00
199 038 270	784	843.00
199 038 271	784	1'381.00
199 038 272	784	2'349.00
199 038 273	784	3'404.00
199 038 280	776	198.00
199 038 281	776	204.00
199 038 282	776	214.00
199 038 283	776	297.00
199 038 284	776	320.00
199 038 285	776	441.00
199 038 286	776	546.00
199 038 287	776	1'160.00
199 038 288	776	1'621.00
199 038 289	776	3'250.00
199 038 290	776	4'969.00
199 038 291	776	6'322.00
199 038 292	776	8'284.00
199 038 293	776	13'404.00
199 038 304	787	255.00
199 038 305	787	265.00
199 038 306	787	277.00
199 038 307	787	353.00
199 038 308	787	382.00
199 038 309	787	497.00
199 038 310	787	644.00
199 038 311	787	1'323.00
199 038 312	787	1'835.00
199 038 313	784	307.00
199 038 314	784	318.00
199 038 315	784	356.00
199 038 316	784	428.00
199 038 317	784	524.00
199 038 318	784	641.00
199 038 319	784	950.00
199 038 320	784	1'561.00
199 038 321	785	372.00
199 038 322	785	394.00
199 038 323	785	426.00
199 038 324	785	524.00
199 038 325	785	578.00
199 038 326	785	825.00
199 038 327	785	1'164.00
199 038 328	785	2'446.00
199 038 329	785	3'240.00
199 038 330	789	656.00
199 038 331	789	664.00
199 038 332	789	678.00
199 038 333	789	745.00
199 038 334	789	774.00
199 038 335	789	1'068.00
199 038 336	789	1'156.00
199 038 337	789	1'718.00
199 038 338	789	2'128.00
199 038 344	776	276.00
199 038 345	776	295.00
199 038 346	776	321.00
199 038 347	776	443.00
199 038 348	776	517.00
199 038 349	776	710.00
199 038 350	776	1'090.00
199 038 351	776	2'230.00
199 038 352	776	2'972.00
199 038 357	788	179.00
199 038 358	788	187.00
199 038 359	788	199.00
199 038 360	788	260.00
199 038 361	788	286.00
199 038 362	788	349.00
199 038 363	788	451.00
199 038 364	788	1'017.00
199 038 365	788	1'490.00
199 038 366	788	1'964.00
199 038 367	788	2'438.00
199 038 368	788	2'922.00
199 038 369	788	3'398.00
199 038 370	788	248.00
199 038 371	788	267.00
199 038 372	788	294.00
199 038 373	788	381.00
199 038 374	788	448.00
199 038 375	788	539.00
199 038 376	788	833.00
199 038 377	788	1'726.00
199 038 378	788	2'390.00
199 038 380	770	212.00
199 038 381	770	220.00
199 038 382	770	232.00
199 038 383	770	275.00
199 038 384	770	297.00
199 038 385	770	397.00
199 038 386	770	457.00
199 038 387	770	813.00
199 038 388	770	1'057.00
199 038 391	782	218.00
199 038 392	782	230.00
199 038 393	782	243.00
199 038 394	782	289.00
199 038 395	782	322.00
199 038 396	782	438.00
199 038 397	782	530.00
199 038 398	782	1'039.00
199 038 399	782	1'347.00
199 038 461	773	287.00
199 038 462	773	295.00
199 038 463	773	307.00
199 038 464	773	379.00
199 038 465	773	403.00
199 038 466	773	581.00
199 038 467	773	658.00
199 038 468	773	1'385.00
199 038 469	773	1'804.00
199 038 471	785	293.00
199 038 472	785	304.00
199 038 473	785	321.00
199 038 474	785	394.00
199 038 475	785	411.00
199 038 476	785	623.00
199 038 477	785	732.00
199 038 478	785	1'657.00
199 038 479	785	2'264.00
199 038 481	776	204.00
199 038 482	776	211.00
199 038 483	776	225.00
199 038 484	776	311.00
199 038 485	776	337.00
199 038 486	776	468.00
199 038 487	776	580.00
199 038 488	776	1'229.00
199 038 489	776	1'713.00
199 038 491	788	184.00
199 038 492	788	194.00
199 038 493	788	207.00
199 038 494	788	271.00
199 038 495	788	300.00
199 038 496	788	368.00
199 038 497	788	475.00
199 038 498	788	1'062.00
199 038 499	788	1'551.00
199 038 501	772	295.00

Index

Code	Seite	CHF
199 038 502	772	304.00
199 038 503	772	363.00
199 038 504	772	428.00
199 038 505	772	540.00
199 038 506	772	616.00
199 038 507	772	885.00
199 038 508	772	1'305.00
199 038 509	772	2'047.00
199 038 511	784	311.00
199 038 512	784	322.00
199 038 513	784	361.00
199 038 514	784	435.00
199 038 515	784	531.00
199 038 516	784	649.00
199 038 517	784	962.00
199 038 518	784	1'581.00
199 038 519	784	2'459.00
199 038 521	775	259.00
199 038 522	775	267.00
199 038 523	775	285.00
199 038 524	775	386.00
199 038 525	775	423.00
199 038 526	775	600.00
199 038 527	775	483.00
199 038 528	775	1'465.00
199 038 529	775	1'913.00
199 038 531	787	232.00
199 038 532	787	242.00
199 038 533	787	261.00
199 038 534	787	333.00
199 038 535	787	372.00
199 038 536	787	462.00
199 038 537	787	625.00
199 038 538	787	1'226.00
199 038 539	787	1'689.00
199 038 541	770	213.00
199 038 542	770	219.00
199 038 543	770	232.00
199 038 544	770	273.00
199 038 545	770	295.00
199 038 546	770	392.00
199 038 547	770	456.00
199 038 548	770	802.00
199 038 549	770	1'045.00
199 038 550	782	219.00
199 038 551	782	229.00
199 038 552	782	243.00
199 038 553	782	287.00
199 038 554	782	320.00
199 038 555	782	433.00
199 038 556	782	530.00
199 038 557	782	1'030.00
199 038 558	782	1'338.00
199 038 560	775	255.00
199 038 561	775	263.00
199 038 562	775	282.00
199 038 563	775	379.00
199 038 564	775	418.00
199 038 565	775	592.00
199 038 566	775	782.00
199 038 567	775	1'391.00
199 038 568	775	1'813.00
199 038 570	787	230.00
199 038 571	787	239.00
199 038 572	787	258.00
199 038 573	787	328.00
199 038 574	787	367.00
199 038 575	787	456.00
199 038 576	787	618.00
199 038 577	787	1'210.00
199 038 578	787	1'668.00
199 038 580	773	287.00
199 038 581	773	295.00
199 038 582	773	307.00
199 038 583	773	377.00
199 038 584	773	401.00
199 038 585	773	577.00
199 038 586	773	657.00
199 038 587	773	1'375.00
199 038 588	773	1'792.00
199 038 591	785	294.00
199 038 592	785	304.00
199 038 593	785	320.00
199 038 594	785	392.00
199 038 595	785	410.00
199 038 596	785	619.00
199 038 597	785	732.00
199 038 598	785	1'648.00
199 038 599	785	2'253.00
199 038 609	776	204.00
199 038 610	776	211.00
199 038 611	776	224.00
199 038 612	776	308.00
199 038 613	776	336.00
199 038 614	776	462.00
199 038 615	776	579.00
199 038 616	776	1'215.00
199 038 617	776	1'697.00
199 038 640	788	184.00
199 038 641	788	194.00
199 038 642	788	207.00
199 038 643	788	269.00
199 038 644	788	299.00
199 038 645	788	365.00
199 038 646	788	474.00
199 038 647	788	1'054.00
199 038 648	788	1'541.00
199 038 740	778	655.00
199 038 741	778	664.00
199 038 742	778	676.00
199 038 743	778	744.00
199 038 744	778	765.00
199 038 745	778	1'050.00
199 038 746	778	1'108.00
199 038 747	778	1'497.00
199 038 748	778	1'743.00
199 038 749	789	675.00
199 038 750	789	686.00
199 038 751	789	703.00
199 038 752	789	754.00
199 038 753	789	802.00
199 038 754	789	1'104.00
199 038 755	789	1'221.00
199 038 756	789	1'843.00
199 038 757	789	2'318.00
199 038 760	778	656.00
199 038 761	778	664.00
199 038 762	778	676.00
199 038 763	778	742.00
199 038 764	778	764.00
199 038 765	778	1'045.00
199 038 766	778	1'107.00
199 038 767	778	1'486.00
199 038 768	778	1'731.00
199 038 769	789	691.00
199 038 770	789	700.00
199 038 771	789	716.00
199 038 772	789	786.00
199 038 773	789	831.00
199 038 774	789	1'104.00
199 038 775	789	1'228.00
199 038 776	789	1'806.00
199 038 777	789	2'230.00
199 038 778	778	731.00
199 038 779	778	752.00
199 038 780	778	779.00
199 038 781	778	881.00
199 038 782	778	946.00
199 038 783	778	1'259.00
199 038 784	778	1'540.00
199 038 785	778	2'296.00
199 038 786	778	2'742.00
199 038 787	789	770.00
199 038 788	789	792.00
199 038 789	789	823.00
199 038 790	789	930.00
199 038 791	789	1'023.00
199 038 792	789	1'320.00
199 038 793	789	1'674.00
199 038 794	789	2'624.00
199 038 795	789	3'245.00
199 038 981	767	83.00
199 038 982	767	92.00
199 038 983	767	105.00
199 038 984	767	149.00
199 038 985	767	173.00
199 038 986	767	203.00
199 038 987	767	270.00
199 038 988	767	563.00
199 038 989	767	870.00
199 038 990	779	91.00
199 038 991	779	101.00
199 038 992	779	117.00
199 038 993	779	165.00
199 038 994	779	199.00
199 038 995	779	247.00
199 038 996	779	349.00
199 038 997	779	779.00
199 038 998	779	1'088.00
199 039 000	740	81.00
199 039 001	740	87.00
199 039 002	740	94.00
199 039 003	740	104.00
199 039 004	740	122.00
199 039 005	740	145.00
199 039 006	740	184.00

Index

Code	Seite	CHF
199 039 007	740	432.00
199 039 008	740	578.00
199 039 013	740	166.00
199 039 014	740	185.00
199 039 015	740	210.00
199 039 016	740	252.00
199 039 017	740	317.00
199 039 018	740	375.00
199 039 019	740	642.00
199 039 020	740	1'306.00
199 039 021	740	1'671.00
199 039 026	741	199.00
199 039 027	741	204.00
199 039 028	741	210.00
199 039 029	741	221.00
199 039 030	741	238.00
199 039 031	741	262.00
199 039 032	741	301.00
199 039 033	741	504.00
199 039 034	741	649.00
199 039 039	741	289.00
199 039 040	741	309.00
199 039 041	741	333.00
199 039 042	741	380.00
199 039 043	741	446.00
199 039 044	741	505.00
199 039 045	741	783.00
199 039 046	741	1'392.00
199 039 047	741	1'754.00
199 039 052	744	279.00
199 039 053	744	285.00
199 039 054	744	316.00
199 039 055	744	353.00
199 039 056	744	437.00
199 039 057	744	528.00
199 039 058	744	790.00
199 039 059	744	970.00
199 039 060	744	1'566.00
199 039 065	744	368.00
199 039 066	744	388.00
199 039 067	744	428.00
199 039 068	744	502.00
199 039 069	744	625.00
199 039 070	744	761.00
199 039 071	744	1'269.00
199 039 072	744	1'873.00
199 039 073	744	2'670.00
199 039 074	740	88.00
199 039 075	740	98.00
199 039 076	740	104.00
199 039 077	740	118.00
199 039 078	740	138.00
199 039 079	740	168.00
199 039 080	740	212.00
199 039 081	740	487.00
199 039 082	740	652.00
199 039 083	755	97.00
199 039 084	755	104.00
199 039 085	755	116.00
199 039 086	755	135.00
199 039 087	755	166.00
199 039 088	755	214.00
199 039 089	755	297.00
199 039 090	755	791.00
199 039 091	755	1'158.00
199 039 095	740	89.00
199 039 096	740	95.00
199 039 097	740	104.00
199 039 098	740	115.00
199 039 099	740	136.00
199 039 100	740	164.00
199 039 101	740	212.00
199 039 102	740	477.00
199 039 103	740	640.00
199 039 104	747	233.00
199 039 105	747	238.00
199 039 106	747	248.00
199 039 107	747	290.00
199 039 108	747	317.00
199 039 109	747	406.00
199 039 110	747	516.00
199 039 111	747	782.00
199 039 112	747	1'026.00
199 039 117	747	313.00
199 039 118	747	332.00
199 039 119	747	361.00
199 039 120	747	435.00
199 039 121	747	508.00
199 039 122	747	629.00
199 039 123	747	958.00
199 039 124	747	1'624.00
199 039 125	747	2'099.00
199 039 130	750	615.00
199 039 131	750	620.00
199 039 132	750	626.00
199 039 133	750	640.00
199 039 134	750	656.00
199 039 135	750	915.00
199 039 136	750	954.00
199 039 137	750	1'086.00
199 039 138	750	1'226.00
199 039 143	750	696.00
199 039 144	750	715.00
199 039 145	750	737.00
199 039 146	750	785.00
199 039 147	750	845.00
199 039 148	750	1'123.00
199 039 149	750	1'378.00
199 039 150	750	1'886.00
199 039 151	750	2'240.00
199 039 180	741	206.00
199 039 181	741	212.00
199 039 182	741	221.00
199 039 183	741	234.00
199 039 184	741	253.00
199 039 185	741	281.00
199 039 186	741	330.00
199 039 187	741	550.00
199 039 188	741	712.00
199 039 200	755	90.00
199 039 201	755	96.00
199 039 202	755	106.00
199 039 203	755	121.00
199 039 204	755	149.00
199 039 205	755	192.00
199 039 206	755	268.00
199 039 207	755	735.00
199 039 208	755	1'084.00
199 039 213	755	175.00
199 039 214	755	195.00
199 039 215	755	221.00
199 039 216	755	269.00
199 039 217	755	346.00
199 039 218	755	422.00
199 039 219	755	730.00
199 039 220	755	1'608.00
199 039 221	755	2'182.00
199 039 226	756	206.00
199 039 227	756	212.00
199 039 228	756	224.00
199 039 229	756	237.00
199 039 230	756	266.00
199 039 231	756	308.00
199 039 232	756	384.00
199 039 233	756	809.00
199 039 234	756	1'156.00
199 039 239	756	296.00
199 039 240	756	316.00
199 039 241	756	346.00
199 039 242	756	393.00
199 039 243	756	474.00
199 039 244	756	550.00
199 039 245	756	864.00
199 039 246	756	1'691.00
199 039 247	756	2'262.00
199 039 252	758	287.00
199 039 253	758	294.00
199 039 254	758	331.00
199 039 255	758	370.00
199 039 256	758	464.00
199 039 257	758	575.00
199 039 258	758	872.00
199 039 259	758	1'275.00
199 039 260	758	2'071.00
199 039 265	758	376.00
199 039 266	758	396.00
199 039 267	758	443.00
199 039 268	758	518.00
199 039 269	758	652.00
199 039 270	758	808.00
199 039 271	758	1'350.00
199 039 272	758	2'170.00
199 039 273	758	3'177.00
199 039 290	746	264.00
199 039 291	746	270.00
199 039 292	746	277.00
199 039 293	746	336.00
199 039 294	746	355.00
199 039 295	746	538.00
199 039 296	746	582.00
199 039 297	746	1'093.00
199 039 298	746	1'468.00
199 039 304	761	241.00
199 039 305	761	247.00
199 039 306	761	262.00
199 039 307	761	307.00

Index

Code	Seite	CHF
199 039 308	761	345.00
199 039 309	761	452.00
199 039 310	761	599.00
199 039 311	761	1'087.00
199 039 312	761	1'531.00
199 039 317	761	321.00
199 039 318	761	488.00
199 039 319	761	374.00
199 039 320	761	452.00
199 039 321	761	536.00
199 039 322	761	677.00
199 039 323	761	1'045.00
199 039 324	761	1'937.00
199 039 325	761	2'613.00
199 039 330	764	622.00
199 039 331	764	629.00
199 039 332	764	640.00
199 039 333	764	655.00
199 039 334	764	682.00
199 039 335	764	960.00
199 039 336	764	1'032.00
199 039 337	764	1'377.00
199 039 338	764	1'711.00
199 039 343	764	703.00
199 039 344	764	724.00
199 039 345	764	751.00
199 039 346	764	800.00
199 039 347	764	870.00
199 039 348	764	1'169.00
199 039 349	764	1'457.00
199 039 350	764	2'183.00
199 039 351	764	2'735.00
199 039 360	755	97.00
199 039 361	755	104.00
199 039 362	755	116.00
199 039 363	755	133.00
199 039 364	755	165.00
199 039 365	755	210.00
199 039 366	755	296.00
199 039 367	755	781.00
199 039 368	755	1'145.00
199 039 371	760	272.00
199 039 372	760	278.00
199 039 373	760	289.00
199 039 374	760	336.00
199 039 375	760	346.00
199 039 376	760	556.00
199 039 377	760	646.00
199 039 378	760	1'378.00
199 039 379	760	1'899.00
199 039 380	756	213.00
199 039 381	756	220.00
199 039 382	756	235.00
199 039 383	756	249.00
199 039 384	756	281.00
199 039 385	756	328.00
199 039 386	756	413.00
199 039 387	756	855.00
199 039 388	756	1'218.00
199 039 391	746	271.00
199 039 392	746	278.00
199 039 393	746	287.00
199 039 394	746	348.00
199 039 395	746	371.00
199 039 396	746	557.00
199 039 397	746	612.00
199 039 398	746	1'141.00
199 039 399	746	1'534.00
199 039 461	741	206.00
199 039 462	741	215.00
199 039 463	741	221.00
199 039 464	741	237.00
199 039 465	741	255.00
199 039 466	741	286.00
199 039 467	741	331.00
199 039 468	741	560.00
199 039 469	741	724.00
199 039 470	756	213.00
199 039 471	756	220.00
199 039 472	756	235.00
199 039 473	756	252.00
199 039 474	756	283.00
199 039 475	756	333.00
199 039 476	756	414.00
199 039 477	756	865.00
199 039 478	756	1'231.00
199 039 479	744	311.00
199 039 480	744	321.00
199 039 481	744	355.00
199 039 482	744	430.00
199 039 483	744	514.00
199 039 484	744	619.00
199 039 485	744	906.00
199 039 486	744	1'357.00
199 039 487	744	2'055.00
199 039 495	760	361.00
199 039 496	760	380.00
199 039 497	760	410.00
199 039 498	760	484.00
199 039 499	760	536.00
199 039 500	760	790.00
199 039 501	760	1'124.00
199 039 502	760	2'274.00
199 039 503	760	3'003.00
199 039 521	746	352.00
199 039 522	746	372.00
199 039 523	746	399.00
199 039 524	746	492.00
199 039 525	746	563.00
199 039 526	746	783.00
199 039 527	746	1'076.00
199 039 528	746	2'012.00
199 039 529	746	2'632.00
199 039 539	749	180.00
199 039 540	749	185.00
199 039 541	749	195.00
199 039 542	749	234.00
199 039 543	749	247.00
199 039 544	749	302.00
199 039 545	749	364.00
199 039 546	749	607.00
199 039 547	749	886.00
199 039 548	749	261.00
199 039 549	749	279.00
199 039 550	749	307.00
199 039 551	749	379.00
199 039 552	749	437.00
199 039 553	749	525.00
199 039 554	749	806.00
199 039 555	749	1'449.00
199 039 556	749	1'959.00
199 039 557	763	188.00
199 039 558	763	195.00
199 039 559	763	208.00
199 039 560	763	249.00
199 039 561	763	275.00
199 039 562	763	348.00
199 039 563	763	445.00
199 039 564	763	909.00
199 039 565	763	1'388.00
199 039 566	763	270.00
199 039 567	763	288.00
199 039 568	763	320.00
199 039 569	763	393.00
199 039 570	763	466.00
199 039 571	763	573.00
199 039 572	763	891.00
199 039 573	763	1'760.00
199 039 574	763	2'471.00
199 039 575	760	279.00
199 039 576	760	286.00
199 039 577	760	301.00
199 039 578	760	350.00
199 039 579	760	363.00
199 039 580	760	580.00
199 039 581	760	676.00
199 039 582	760	1'436.00
199 039 583	760	1'973.00
199 039 584	749	186.00
199 039 585	749	196.00
199 039 586	749	205.00
199 039 587	749	247.00
199 039 588	749	264.00
199 039 589	749	324.00
199 039 590	749	390.00
199 039 591	749	660.00
199 039 592	749	958.00
199 039 593	763	195.00
199 039 594	763	202.00
199 039 595	763	218.00
199 039 596	763	264.00
199 039 597	763	291.00
199 039 598	763	371.00
199 039 599	763	473.00
199 039 600	763	964.00
199 039 601	763	1'462.00
199 039 602	761	241.00
199 039 603	761	247.00
199 039 604	761	262.00
199 039 605	761	307.00
199 039 606	761	345.00
199 039 607	761	452.00
199 039 608	761	599.00
199 039 609	761	1'087.00
199 039 610	761	1'531.00
199 039 611	760	279.00

Index

Code	Seite	CHF
199 039 612	760	286.00
199 039 613	760	301.00
199 039 614	760	347.00
199 039 615	760	361.00
199 039 616	760	576.00
199 039 617	760	675.00
199 039 618	760	1'426.00
199 039 619	760	1'961.00
199 039 620	749	186.00
199 039 621	749	193.00
199 039 622	749	205.00
199 039 623	749	245.00
199 039 624	749	262.00
199 039 625	749	320.00
199 039 626	749	390.00
199 039 627	749	651.00
199 039 628	749	947.00
199 039 629	763	195.00
199 039 630	763	202.00
199 039 631	763	218.00
199 039 632	763	261.00
199 039 633	763	289.00
199 039 634	763	367.00
199 039 635	763	472.00
199 039 636	763	954.00
199 039 637	763	1'450.00
199 039 638	758	287.00
199 039 639	758	294.00
199 039 640	758	331.00
199 039 641	758	370.00
199 039 642	758	464.00
199 039 643	758	575.00
199 039 644	758	872.00
199 039 645	758	1'275.00
199 039 646	758	2'071.00
199 039 647	744	279.00
199 039 648	744	285.00
199 039 649	744	316.00
199 039 650	744	353.00
199 039 651	744	437.00
199 039 652	744	528.00
199 039 653	744	790.00
199 039 654	744	970.00
199 039 655	744	1'566.00
199 039 656	747	233.00
199 039 657	747	238.00
199 039 658	747	248.00
199 039 659	747	290.00
199 039 660	747	317.00
199 039 661	747	406.00
199 039 662	747	516.00
199 039 663	747	782.00
199 039 664	747	1'026.00
199 039 665	750	629.00
199 039 666	750	636.00
199 039 667	750	645.00
199 039 668	750	659.00
199 039 669	750	679.00
199 039 670	750	943.00
199 039 671	750	991.00
199 039 672	750	1'139.00
199 039 673	750	1'295.00
199 039 674	764	637.00
199 039 675	764	645.00
199 039 676	764	658.00
199 039 677	764	675.00
199 039 678	764	705.00
199 039 679	764	989.00
199 039 680	764	1'069.00
199 039 681	764	1'431.00
199 039 682	764	1'781.00
199 039 683	750	629.00
199 039 684	750	639.00
199 039 685	750	645.00
199 039 686	750	662.00
199 039 687	750	680.00
199 039 688	750	948.00
199 039 689	750	992.00
199 039 690	750	1'148.00
199 039 691	750	1'306.00
199 039 692	764	637.00
199 039 693	764	646.00
199 039 694	764	658.00
199 039 695	764	678.00
199 039 696	764	706.00
199 039 697	764	993.00
199 039 698	764	1'070.00
199 039 699	764	1'440.00
199 039 700	764	1'791.00
199 039 701	758	319.00
199 039 702	758	330.00
199 039 703	758	370.00
199 039 704	758	446.00
199 039 705	758	541.00
199 039 706	758	665.00
199 039 707	758	989.00
199 039 708	758	1'658.00
199 039 709	758	2'561.00
199 039 710	746	271.00
199 039 711	746	280.00
199 039 712	746	288.00
199 039 713	746	350.00
199 039 714	746	372.00
199 039 715	746	561.00
199 039 716	746	612.00
199 039 717	746	1'151.00
199 039 718	746	1'545.00
199 041 129	282	127.00
199 041 130	282	159.00
199 041 131	282	210.00
199 041 132	282	234.00
199 041 133	282	263.00
199 041 134	282	333.00
199 041 135	282	414.00
199 041 136	282	1'033.00
199 041 137	282	1'252.00
199 041 138	660	203.00
199 041 139	660	251.00
199 041 140	660	352.00
199 041 141	660	896.00
199 041 142	660	1'111.00
199 041 143	660	1'551.00
199 041 144	660	1'949.00
199 041 145	660	2'763.00
199 041 146	660	3'479.00
199 041 165	283	548.00
199 041 166	283	562.00
199 041 167	283	646.00
199 041 168	283	783.00
199 041 169	283	1'138.00
199 041 170	283	1'626.00
199 041 171	283	1'969.00
199 041 172	283	2'526.00
199 041 173	283	3'920.00
199 041 174	283	563.00
199 041 175	283	606.00
199 041 176	283	664.00
199 041 177	283	803.00
199 041 178	283	1'177.00
199 041 179	283	1'722.00
199 041 180	283	2'078.00
199 041 181	283	2'553.00
199 041 182	283	4'308.00
199 041 217	282	126.00
199 041 218	282	143.00
199 041 219	282	159.00
199 041 220	282	173.00
199 041 221	282	194.00
199 041 222	282	247.00
199 041 223	282	318.00
199 041 224	282	129.00
199 041 225	282	146.00
199 041 226	282	160.00
199 041 227	282	181.00
199 041 228	282	198.00
199 041 229	282	251.00
199 041 230	282	318.00
199 041 231	660	174.00
199 041 232	660	194.00
199 041 233	660	250.00
199 041 234	660	343.00
199 041 235	660	452.00
199 041 236	660	738.00
199 041 237	660	1'134.00
199 041 417	277	1'759.00
199 041 418	277	4'337.00
199 041 419	277	5'940.00
199 041 471	280	1'243.00
199 041 473	280	1'975.00
199 041 474	280	3'012.00
199 041 476	280	1'309.00
199 041 478	280	2'075.00
199 041 479	280	3'142.00
199 041 649	658	7'034.00
199 041 669	657	5'986.00
199 042 100	281	130.00
199 042 101	281	130.00
199 042 110	281	167.00
199 042 111	281	190.00
199 042 120	281	233.00
199 042 130	281	167.00
199 042 131	281	190.00
199 042 140	281	233.00
199 042 200	659	176.00
199 042 201	659	176.00
199 042 210	659	213.00

Index

Code	Seite	CHF
199 042 211	659	250.00
199 042 220	659	279.00
199 042 230	659	213.00
199 042 231	659	250.00
199 042 240	659	279.00
199 127 423	546	721.00
199 127 424	546	758.00
199 127 425	546	815.00
199 127 426	546	896.00
199 127 427	546	1'043.00
199 127 428	546	1'232.00
199 127 433	549	721.00
199 127 434	549	758.00
199 127 435	549	815.00
199 127 436	549	896.00
199 127 437	549	1'043.00
199 127 438	549	1'232.00
199 127 502	116	542.00
199 127 503	116	544.00
199 127 504	116	555.00
199 127 505	116	570.00
199 127 506	116	596.00
199 127 507	116	627.00
199 127 508	116	661.00
199 127 512	116	554.00
199 127 513	116	556.00
199 127 514	116	568.00
199 127 515	116	588.00
199 127 516	116	618.00
199 127 517	116	659.00
199 127 518	116	707.00
199 127 542	118	542.00
199 127 543	118	544.00
199 127 544	118	555.00
199 127 545	118	570.00
199 127 546	118	596.00
199 127 547	118	627.00
199 127 548	118	661.00
199 127 552	118	554.00
199 127 553	118	556.00
199 127 554	118	568.00
199 127 555	118	588.00
199 127 556	118	618.00
199 127 557	118	659.00
199 127 558	118	707.00
199 127 583	117	583.00
199 127 584	117	595.00
199 127 585	117	616.00
199 127 586	117	655.00
199 127 587	117	688.00
199 127 588	117	739.00
199 127 593	117	596.00
199 127 594	117	609.00
199 127 595	117	634.00
199 127 596	117	676.00
199 127 597	117	721.00
199 127 598	117	784.00
199 127 783	119	583.00
199 127 784	119	595.00
199 127 785	119	616.00
199 127 786	119	655.00
199 127 787	119	688.00
199 127 788	119	739.00
199 127 802	545	678.00
199 127 803	545	686.00
199 127 804	545	721.00
199 127 805	545	777.00
199 127 806	545	854.00
199 127 807	545	995.00
199 127 808	545	1'173.00
199 127 822	548	678.00
199 127 823	548	686.00
199 127 824	548	721.00
199 127 825	548	777.00
199 127 826	548	854.00
199 127 827	548	995.00
199 127 828	548	1'173.00
199 127 843	547	794.00
199 127 844	547	845.00
199 127 845	547	922.00
199 127 846	547	1'089.00
199 127 847	547	1'261.00
199 127 848	547	1'536.00
199 127 853	550	794.00
199 127 854	550	845.00
199 127 855	550	922.00
199 127 856	550	1'089.00
199 127 857	550	1'261.00
199 127 858	550	1'536.00
199 145 322	233	1'299.00
199 145 323	233	1'328.00
199 145 324	233	1'353.00
199 145 325	233	1'495.00
199 145 326	233	1'648.00
199 145 327	233	1'798.00
199 145 328	233	1'991.00
199 145 362	234	1'126.00
199 145 363	234	1'151.00
199 145 364	234	1'176.00
199 145 365	234	1'311.00
199 145 366	234	1'488.00
199 145 367	234	1'628.00
199 145 368	234	1'812.00
199 145 369	234	2'444.00
199 145 370	234	2'780.00
199 145 402	235	1'299.00
199 145 403	235	1'328.00
199 145 404	235	1'353.00
199 145 405	235	1'495.00
199 145 406	235	1'648.00
199 145 407	235	1'798.00
199 145 408	235	1'991.00
199 145 442	236	1'126.00
199 145 443	236	1'151.00
199 145 444	236	1'176.00
199 145 445	236	1'311.00
199 145 446	236	1'488.00
199 145 447	236	1'628.00
199 145 448	236	1'812.00
199 145 449	236	2'702.00
199 145 450	236	2'780.00
199 145 562	631	1'718.00
199 145 563	631	1'791.00
199 145 564	631	1'864.00
199 145 565	631	1'972.00
199 145 566	631	2'247.00
199 145 567	631	2'621.00
199 145 568	631	3'170.00
199 146 362	246	1'349.00
199 146 363	246	1'379.00
199 146 364	246	1'412.00
199 146 365	246	1'573.00
199 146 366	246	1'787.00
199 146 367	246	1'956.00
199 146 368	246	2'174.00
199 146 369	246	3'698.00
199 146 370	246	4'437.00
199 146 582	638	1'833.00
199 146 583	638	1'922.00
199 146 584	638	2'013.00
199 146 585	638	2'166.00
199 146 586	638	2'495.00
199 146 587	638	2'930.00
199 146 588	638	3'581.00
199 146 589	638	6'092.00
199 146 590	638	7'310.00
199 165 402	664	1'026.00
199 165 403	664	1'098.00
199 165 404	664	1'529.00
199 165 405	664	1'613.00
199 165 412	664	995.00
199 165 413	664	1'053.00
199 165 415	664	1'538.00
199 165 416	664	2'693.00
199 165 422	664	995.00
199 165 423	664	1'053.00
199 165 424	664	1'453.00
199 165 426	664	2'179.00
199 165 427	664	2'375.00
199 165 452	664	1'026.00
199 165 453	664	1'098.00
199 165 454	664	1'529.00
199 165 455	664	2'031.00
199 166 000	287	264.00
199 166 001	287	264.00
199 166 002	287	264.00
199 166 010	287	264.00
199 166 011	287	264.00
199 166 012	287	264.00
199 166 201	288	277.00
199 166 206	288	291.00
199 166 656	665	414.00
199 166 666	665	414.00
199 168 022	161	986.00
199 168 023	161	987.00
199 168 024	161	1'006.00
199 168 025	161	1'034.00
199 168 026	161	1'052.00
199 168 027	161	1'167.00
199 168 028	161	1'207.00
199 168 032	161	991.00
199 168 033	161	993.00
199 168 034	161	1'015.00
199 168 035	161	1'045.00
199 168 036	161	1'063.00
199 168 037	161	1'198.00

Index

Code	Seite	CHF
199 168 038	161	1'244.00
199 168 062	168	986.00
199 168 063	168	987.00
199 168 064	168	1'006.00
199 168 065	168	1'034.00
199 168 066	168	1'052.00
199 168 067	168	1'167.00
199 168 068	168	1'207.00
199 168 072	168	991.00
199 168 073	168	993.00
199 168 074	168	1'015.00
199 168 075	168	1'045.00
199 168 076	168	1'063.00
199 168 077	168	1'198.00
199 168 078	168	1'244.00
199 168 083	164	1'006.00
199 168 084	164	1'024.00
199 168 085	164	1'054.00
199 168 086	164	1'071.00
199 168 087	164	1'188.00
199 168 088	164	1'231.00
199 168 093	164	1'011.00
199 168 094	164	1'033.00
199 168 095	164	1'065.00
199 168 096	164	1'083.00
199 168 097	164	1'220.00
199 168 098	164	1'267.00
199 168 103	170	1'006.00
199 168 104	170	1'024.00
199 168 105	170	1'054.00
199 168 106	170	1'071.00
199 168 107	170	1'188.00
199 168 108	170	1'231.00
199 168 113	170	1'011.00
199 168 114	170	1'033.00
199 168 115	170	1'065.00
199 168 116	170	1'083.00
199 168 117	170	1'220.00
199 168 118	170	1'267.00
199 168 122	163	986.00
199 168 123	163	987.00
199 168 124	163	1'006.00
199 168 125	163	1'034.00
199 168 126	163	1'052.00
199 168 127	163	1'167.00
199 168 128	163	1'207.00
199 168 132	163	991.00
199 168 133	163	993.00
199 168 134	163	1'015.00
199 168 135	163	1'045.00
199 168 136	163	1'063.00
199 168 137	163	1'198.00
199 168 138	163	1'244.00
199 168 142	169	986.00
199 168 143	169	987.00
199 168 144	169	1'006.00
199 168 145	169	1'034.00
199 168 146	169	1'052.00
199 168 147	169	1'167.00
199 168 148	169	1'207.00
199 168 182	165	986.00
199 168 183	165	987.00
199 168 184	165	1'006.00
199 168 185	165	1'034.00
199 168 186	165	1'052.00
199 168 187	165	1'167.00
199 168 188	165	1'207.00
199 168 192	165	991.00
199 168 193	165	993.00
199 168 194	165	1'015.00
199 168 195	165	1'045.00
199 168 196	165	1'063.00
199 168 197	165	1'198.00
199 168 198	165	1'244.00
199 168 222	171	986.00
199 168 223	171	987.00
199 168 224	171	1'006.00
199 168 225	171	1'034.00
199 168 226	171	1'052.00
199 168 227	171	1'167.00
199 168 228	171	1'207.00
199 168 232	171	991.00
199 168 233	171	993.00
199 168 234	171	1'015.00
199 168 235	171	1'045.00
199 168 236	171	1'063.00
199 168 237	171	1'198.00
199 168 238	171	1'244.00
199 168 243	167	1'006.00
199 168 244	167	1'024.00
199 168 245	167	1'054.00
199 168 246	167	1'071.00
199 168 247	167	1'188.00
199 168 248	167	1'231.00
199 168 253	167	1'011.00
199 168 254	167	1'033.00
199 168 255	167	1'065.00
199 168 256	167	1'083.00
199 168 257	167	1'220.00
199 168 258	167	1'267.00
199 168 263	173	1'006.00
199 168 264	173	1'024.00
199 168 265	173	1'054.00
199 168 266	173	1'071.00
199 168 267	173	1'188.00
199 168 268	173	1'231.00
199 168 273	173	1'011.00
199 168 274	173	1'033.00
199 168 275	173	1'065.00
199 168 276	173	1'083.00
199 168 277	173	1'220.00
199 168 278	173	1'267.00
199 168 282	166	986.00
199 168 283	166	987.00
199 168 284	166	1'006.00
199 168 285	166	1'034.00
199 168 286	166	1'052.00
199 168 287	166	1'167.00
199 168 288	166	1'207.00
199 168 292	166	991.00
199 168 293	166	993.00
199 168 294	166	1'015.00
199 168 295	166	1'045.00
199 168 296	166	1'063.00
199 168 297	166	1'198.00
199 168 298	166	1'244.00
199 168 302	172	986.00
199 168 303	172	987.00
199 168 304	172	1'006.00
199 168 305	172	1'034.00
199 168 306	172	1'052.00
199 168 307	172	1'167.00
199 168 308	172	1'207.00
199 168 312	172	991.00
199 168 313	172	993.00
199 168 314	172	1'015.00
199 168 315	172	1'045.00
199 168 316	172	1'063.00
199 168 317	172	1'198.00
199 168 318	172	1'244.00
199 180 002	120	929.00
199 180 003	120	931.00
199 180 004	120	943.00
199 180 005	120	961.00
199 180 006	120	990.00
199 180 007	120	1'026.00
199 180 008	120	1'063.00
199 180 009	120	1'547.00
199 180 010	120	1'710.00
199 180 011	120	1'887.00
199 180 012	120	942.00
199 180 013	120	946.00
199 180 014	120	958.00
199 180 015	120	982.00
199 180 016	120	1'016.00
199 180 017	120	1'062.00
199 180 018	120	1'115.00
199 180 019	120	1'621.00
199 180 020	120	1'801.00
199 180 021	120	1'997.00
199 180 042	123	929.00
199 180 043	123	931.00
199 180 044	123	943.00
199 180 045	123	961.00
199 180 046	123	990.00
199 180 047	123	1'026.00
199 180 048	123	1'063.00
199 180 049	123	1'547.00
199 180 050	123	1'710.00
199 180 051	123	1'887.00
199 180 052	123	942.00
199 180 053	123	946.00
199 180 054	123	958.00
199 180 055	123	982.00
199 180 056	123	1'016.00
199 180 057	123	1'062.00
199 180 058	123	1'115.00
199 180 059	123	1'621.00
199 180 060	123	1'801.00
199 180 061	123	1'997.00
199 180 129	122	1'645.00
199 180 130	122	1'836.00
199 180 131	122	2'050.00
199 180 139	122	1'712.00
199 180 140	122	1'921.00
199 180 141	122	2'150.00

Index

Code	Seite	CHF
199 180 149	125	1'645.00
199 180 150	125	1'836.00
199 180 151	125	2'050.00
199 180 159	125	1'712.00
199 180 160	125	1'921.00
199 180 161	125	2'150.00
199 180 323	121	835.00
199 180 324	121	848.00
199 180 325	121	864.00
199 180 326	121	891.00
199 180 327	121	924.00
199 180 328	121	956.00
199 180 329	121	1'547.00
199 180 330	121	1'710.00
199 180 331	121	1'887.00
199 180 363	124	835.00
199 180 364	124	848.00
199 180 365	124	864.00
199 180 366	124	891.00
199 180 367	124	924.00
199 180 368	124	956.00
199 180 369	124	1'547.00
199 180 370	124	1'710.00
199 180 371	124	1'887.00
199 180 373	124	849.00
199 180 374	124	860.00
199 180 375	124	883.00
199 180 376	124	913.00
199 180 377	124	956.00
199 180 378	124	1'002.00
199 180 379	124	1'621.00
199 180 380	124	1'801.00
199 180 381	124	1'997.00
199 181 012	551	1'079.00
199 181 013	551	1'089.00
199 181 014	551	1'127.00
199 181 015	551	1'186.00
199 181 016	551	1'271.00
199 181 017	551	1'424.00
199 181 018	551	1'620.00
199 181 019	551	2'590.00
199 181 020	551	3'108.00
199 181 021	551	3'574.00
199 181 113	552	1'089.00
199 181 114	552	1'127.00
199 181 115	552	1'185.00
199 181 116	552	1'271.00
199 181 117	552	1'424.00
199 181 118	552	1'620.00
199 181 119	552	2'590.00
199 181 120	552	3'108.00
199 181 121	552	3'574.00
199 190 001	836	1'717.00
199 190 029	836	1'914.00
199 190 108	836	2'195.00
199 190 109	836	603.00
199 190 275	823, 823, 823, 823, 823, 823,	11.70
	828, 828, 828, 828, 828, 828, 835, 835, 835, 835, 835, 835, 841, 841, 841, 841, 841, 841	
199 190 281	829, 837	34.40
199 190 282	829	271.00
199 190 283	829	406.00
199 190 284	829	406.00
199 190 285	829	417.00
199 190 286	829	812.00
199 190 287	829	252.00
199 190 293	834	202.00
199 190 294	834	547.00
199 190 295	834	547.00
199 190 296	834	386.00
199 190 297	834	222.00
199 190 298	834	842.00
199 190 305	834	163.00
199 190 306	834	177.00
199 190 307	834	410.00
199 190 308	834	410.00
199 190 309	834	351.00
199 190 310	835, 835	75.00
199 190 318	833, 833	151.00
199 190 319	833, 833	151.00
199 190 357	839	95.00
199 190 358	839	95.00
199 190 359	839	95.00
199 190 360	839	95.00
199 190 361	839	95.00
199 190 378	823, 823, 823, 823, 823, 823, 823, 823, 823, 823, 823, 823, 823, 823, 823,	40.80
	823, 823, 828, 828, 828, 828, 828, 828, 835, 835, 835, 835, 835, 835, 835, 835, 835, 835, 835, 835, 835, 835, 835, 835, 835, 841, 841, 841, 841, 841, 841, 841, 841, 841, 841, 841, 841, 841, 841, 841, 841, 841	
199 190 379	823, 823, 823, 823, 823, 823, 823, 835, 835, 835, 835, 835, 835, 835, 841, 841, 841, 841, 841, 841, 841	83.00

Index

Code	Seite	CHF
199 190 381	833, 833	29.00
199 190 382	833, 833, 833, 833, 833, 833	34.40
199 190 383	833, 833, 833	39.80
199 190 384	833, 833, 833, 833, 833	46.20
199 190 385	833, 833	54.00
199 190 387	835, 835, 835, 835, 835, 835, 835, 835	40.80
199 190 388	835, 835, 835	40.80
199 190 389	835, 835, 835, 835, 835, 835, 835	40.80
199 190 405	834	842.00
199 190 414	837	57.00
199 190 415	837	57.00
199 190 417	837	110.00
199 190 418	837	110.00
199 190 419	837	140.00
199 190 424	842	147.00
199 190 425	843	128.00
199 190 426	842	63.00
199 190 427	843	17.10
199 190 428	843	1.80
199 190 429	843	1.80
199 190 430	842	641.00
199 190 431	843	1'329.00
199 190 432	844	87.00
199 190 433	844	102.00
199 190 434	844	119.00
199 190 435	842	245.00
199 190 436	842	170.00
199 190 456	847, 847	1'247.00
199 190 457	847	1'211.00
199 190 458	848	1'262.00
199 190 467	847	1'211.00
199 190 468	847	1'211.00
199 190 532	839	103.00
199 190 533	839	103.00
199 190 534	839	103.00
199 190 535	839	103.00
199 190 540	839	7.10
199 190 541	839	12.30
199 190 542	839, 840	14.00
199 190 543	839	17.50
199 190 544	839	12.30
199 190 545	839	14.00
199 190 560	846	818.00
199 190 562	846	594.00
199 190 565	846	779.00
199 190 566	846	812.00
199 190 567	846	774.00
199 190 571	838	67.00
199 190 572	838	67.00
199 190 573	838	67.00
199 190 574	838	67.00
199 190 575	836	2'355.00
199 190 576	836	2'557.00
199 190 577	836	2'844.00
199 190 578	838	8.50
199 190 579	838	19.80
199 190 580	838	19.80
199 190 581	838	20.00
199 190 600	809	595.00
199 190 601	809	342.00
199 190 602	809	260.00
199 190 603	809	544.00
199 190 604	809	171.00
199 190 605	809	793.00
199 190 607	809	801.00
199 190 610	809	342.00
199 190 611	809	171.00
199 231 002	126	595.00
199 231 003	126	597.00
199 231 004	126	610.00
199 231 005	126	627.00
199 231 006	126	715.00
199 231 007	126	749.00
199 231 008	126	785.00
199 231 012	126	609.00
199 231 013	126	611.00
199 231 014	126	623.00
199 231 015	126	647.00
199 231 016	126	739.00
199 231 017	126	784.00
199 231 018	126	835.00
199 231 042	133	595.00
199 231 043	133	597.00
199 231 044	133	610.00
199 231 045	133	627.00
199 231 046	133	715.00
199 231 047	133	749.00
199 231 048	133	785.00
199 231 052	133	609.00
199 231 053	133	611.00
199 231 054	133	623.00
199 231 055	133	647.00
199 231 056	133	739.00
199 231 057	133	784.00
199 231 058	133	835.00
199 231 082	140	561.00
199 231 083	140	563.00
199 231 084	140	575.00
199 231 085	140	592.00
199 231 086	140	668.00
199 231 087	140	702.00
199 231 088	140	739.00
199 231 092	140	575.00
199 231 093	140	576.00
199 231 094	140	588.00
199 231 095	140	612.00
199 231 096	140	691.00
199 231 097	140	737.00
199 231 098	140	788.00
199 231 122	127	430.00
199 231 123	127	432.00
199 231 124	127	444.00
199 231 125	127	459.00
199 231 126	127	549.00
199 231 127	127	583.00
199 231 128	127	620.00
199 231 129	127	1'043.00
199 231 130	127	1'305.00
199 231 131	127	1'534.00
199 231 132	127	443.00
199 231 133	127	446.00
199 231 134	127	458.00
199 231 135	127	481.00
199 231 136	127	574.00
199 231 137	127	618.00
199 231 138	127	670.00
199 231 139	127	1'118.00
199 231 140	127	1'398.00
199 231 141	127	1'644.00
199 231 162	134	430.00
199 231 163	134	432.00
199 231 164	134	444.00
199 231 165	134	459.00
199 231 166	134	549.00
199 231 167	134	583.00
199 231 168	134	620.00
199 231 169	134	1'043.00
199 231 170	134	1'305.00
199 231 171	134	1'534.00
199 231 172	134	443.00
199 231 173	134	446.00
199 231 174	134	458.00
199 231 175	134	481.00
199 231 176	134	574.00
199 231 177	134	618.00
199 231 178	134	670.00
199 231 179	134	1'118.00
199 231 180	134	1'398.00
199 231 181	134	1'644.00
199 231 202	141	394.00
199 231 203	141	398.00
199 231 204	141	410.00
199 231 205	141	426.00
199 231 206	141	502.00
199 231 207	141	537.00
199 231 208	141	574.00

Index

Code	Seite	CHF
199 231 209	141	926.00
199 231 210	141	1'135.00
199 231 211	141	1'360.00
199 231 212	141	409.00
199 231 213	141	411.00
199 231 214	141	423.00
199 231 215	141	447.00
199 231 216	141	525.00
199 231 217	141	572.00
199 231 218	141	622.00
199 231 219	141	1'001.00
199 231 220	141	1'228.00
199 231 221	141	1'470.00
199 231 243	130	641.00
199 231 244	130	653.00
199 231 245	130	676.00
199 231 246	130	780.00
199 231 247	130	815.00
199 231 248	130	870.00
199 231 253	130	654.00
199 231 254	130	668.00
199 231 255	130	696.00
199 231 256	130	802.00
199 231 257	130	850.00
199 231 258	130	919.00
199 231 263	137	641.00
199 231 264	137	653.00
199 231 265	137	676.00
199 231 266	137	780.00
199 231 267	137	815.00
199 231 268	137	870.00
199 231 273	137	654.00
199 231 274	137	668.00
199 231 275	137	696.00
199 231 276	137	802.00
199 231 277	137	850.00
199 231 278	137	919.00
199 231 283	144	606.00
199 231 284	144	619.00
199 231 285	144	642.00
199 231 286	144	731.00
199 231 287	144	767.00
199 231 288	144	822.00
199 231 293	144	620.00
199 231 294	144	633.00
199 231 295	144	662.00
199 231 296	144	756.00
199 231 297	144	802.00
199 231 298	144	872.00
199 231 329	132	1'142.00
199 231 330	132	1'433.00
199 231 331	132	1'696.00
199 231 339	132	1'209.00
199 231 340	132	1'517.00
199 231 341	132	1'796.00
199 231 349	139	1'142.00
199 231 350	139	1'433.00
199 231 351	139	1'696.00
199 231 359	139	1'209.00
199 231 360	139	1'517.00
199 231 361	139	1'796.00
199 231 369	146	1'025.00
199 231 370	146	1'263.00
199 231 371	146	1'522.00
199 231 379	146	1'092.00
199 231 380	146	1'346.00
199 231 381	146	1'623.00
199 231 423	131	475.00
199 231 424	131	487.00
199 231 425	131	511.00
199 231 426	131	613.00
199 231 427	131	650.00
199 231 428	131	703.00
199 231 433	131	488.00
199 231 434	131	503.00
199 231 435	131	526.00
199 231 436	131	637.00
199 231 437	131	685.00
199 231 438	131	753.00
199 231 443	138	475.00
199 231 444	138	487.00
199 231 445	138	511.00
199 231 446	138	613.00
199 231 447	138	650.00
199 231 448	138	703.00
199 231 453	138	488.00
199 231 454	138	503.00
199 231 455	138	526.00
199 231 456	138	637.00
199 231 457	138	685.00
199 231 458	138	753.00
199 231 463	145	441.00
199 231 464	145	453.00
199 231 465	145	476.00
199 231 466	145	565.00
199 231 467	145	602.00
199 231 468	145	657.00
199 231 473	145	453.00
199 231 474	145	468.00
199 231 475	145	496.00
199 231 476	145	590.00
199 231 477	145	637.00
199 231 478	145	707.00
199 231 833	128	417.00
199 231 834	128	431.00
199 231 835	128	448.00
199 231 836	128	534.00
199 231 837	128	568.00
199 231 838	128	602.00
199 231 839	128	1'043.00
199 231 840	128	1'305.00
199 231 841	128	1'534.00
199 231 843	128	432.00
199 231 844	128	444.00
199 231 845	128	468.00
199 231 846	128	556.00
199 231 847	128	600.00
199 231 848	128	649.00
199 231 849	128	1'118.00
199 231 850	128	1'398.00
199 231 851	128	1'644.00
199 231 853	135	417.00
199 231 854	135	431.00
199 231 855	135	448.00
199 231 856	135	534.00
199 231 857	135	568.00
199 231 858	135	602.00
199 231 859	135	1'043.00
199 231 860	135	1'305.00
199 231 861	135	1'534.00
199 231 863	135	432.00
199 231 864	135	444.00
199 231 865	135	468.00
199 231 866	135	556.00
199 231 867	135	600.00
199 231 868	135	649.00
199 231 869	135	1'118.00
199 231 870	135	1'398.00
199 231 871	135	1'644.00
199 231 873	142	384.00
199 231 874	142	398.00
199 231 875	142	415.00
199 231 876	142	476.00
199 231 877	142	510.00
199 231 878	142	544.00
199 231 879	142	926.00
199 231 880	142	1'135.00
199 231 881	142	1'360.00
199 231 883	142	399.00
199 231 884	142	411.00
199 231 885	142	435.00
199 231 886	142	499.00
199 231 887	142	543.00
199 231 888	142	592.00
199 231 889	142	1'001.00
199 231 890	142	1'228.00
199 231 891	142	1'470.00
199 231 937	129	Auf Anfrage
199 231 938	129	580.00
199 231 939	129	1'038.00
199 231 940	129	1'300.00
199 231 941	129	1'525.00
199 231 949	129	1'112.00
199 231 950	129	1'393.00
199 231 951	129	1'636.00
199 231 959	136	1'038.00
199 231 960	136	1'300.00
199 231 961	136	1'525.00
199 231 969	136	1'112.00
199 231 970	136	1'393.00
199 231 971	136	1'636.00
199 231 979	143	922.00
199 231 980	143	1'130.00
199 231 981	143	1'351.00
199 231 989	143	995.00
199 231 990	143	1'223.00
199 231 991	143	1'463.00
199 232 003	557	871.00
199 232 004	557	927.00
199 232 005	557	1'009.00
199 232 006	557	1'259.00
199 232 007	557	1'446.00
199 232 008	557	1'747.00
199 232 012	553	745.00
199 232 013	553	753.00
199 232 014	553	792.00

Index

Code	Seite	CHF
199 232 015	553	852.00
199 232 016	553	1'001.00
199 232 017	553	1'137.00
199 232 018	553	1'351.00
199 232 023	564	871.00
199 232 024	564	927.00
199 232 025	564	1'009.00
199 232 026	564	1'238.00
199 232 027	564	1'446.00
199 232 028	564	1'747.00
199 232 043	571	833.00
199 232 044	571	890.00
199 232 045	571	972.00
199 232 046	571	1'206.00
199 232 047	571	1'395.00
199 232 048	571	1'695.00
199 232 052	560	745.00
199 232 053	560	753.00
199 232 054	560	792.00
199 232 055	560	852.00
199 232 056	560	1'001.00
199 232 057	560	1'155.00
199 232 058	560	1'351.00
199 232 063	558	711.00
199 232 064	558	768.00
199 232 065	558	855.00
199 232 066	558	1'112.00
199 232 067	558	1'305.00
199 232 068	558	1'616.00
199 232 083	565	711.00
199 232 084	565	768.00
199 232 085	565	855.00
199 232 086	565	1'112.00
199 232 087	565	1'305.00
199 232 088	565	1'616.00
199 232 092	567	707.00
199 232 093	567	715.00
199 232 094	567	754.00
199 232 095	567	814.00
199 232 096	567	950.00
199 232 097	567	1'103.00
199 232 098	567	1'299.00
199 232 103	572	673.00
199 232 104	572	730.00
199 232 105	572	816.00
199 232 106	572	1'058.00
199 232 107	572	1'252.00
199 232 108	572	1'561.00
199 232 132	554	581.00
199 232 133	554	590.00
199 232 134	554	629.00
199 232 135	554	691.00
199 232 136	554	848.00
199 232 137	554	1'006.00
199 232 138	554	1'207.00
199 232 139	554	2'293.00
199 232 140	554	2'752.00
199 232 141	554	3'301.00
199 232 172	561	581.00
199 232 173	561	590.00
199 232 174	561	629.00
199 232 175	561	691.00
199 232 176	561	848.00
199 232 177	561	1'006.00
199 232 178	561	1'207.00
199 232 179	561	2'293.00
199 232 180	561	2'752.00
199 232 181	561	3'301.00
199 232 212	568	541.00
199 232 213	568	551.00
199 232 214	568	591.00
199 232 215	568	652.00
199 232 216	568	793.00
199 232 217	568	952.00
199 232 218	568	1'153.00
199 232 219	568	2'064.00
199 232 220	568	2'476.00
199 232 221	568	2'972.00
199 232 713	555	753.00
199 232 714	555	792.00
199 232 715	555	852.00
199 232 716	555	1'001.00
199 232 717	555	1'137.00
199 232 718	555	1'351.00
199 232 753	562	1'522.00
199 232 754	562	1'600.00
199 232 755	562	1'720.00
199 232 756	562	2'023.00
199 232 757	562	2'335.00
199 232 758	562	2'731.00
199 232 793	569	715.00
199 232 794	569	754.00
199 232 795	569	814.00
199 232 796	569	950.00
199 232 797	569	1'103.00
199 232 798	569	1'299.00
199 232 833	556	590.00
199 232 834	556	629.00
199 232 835	556	691.00
199 232 836	556	848.00
199 232 837	556	1'006.00
199 232 838	556	1'207.00
199 232 839	556	2'293.00
199 232 840	556	2'752.00
199 232 841	556	3'301.00
199 232 873	563	590.00
199 232 874	563	629.00
199 232 875	563	691.00
199 232 876	563	848.00
199 232 877	563	1'006.00
199 232 878	563	1'207.00
199 232 879	563	2'293.00
199 232 880	563	2'752.00
199 232 881	563	3'301.00
199 232 913	570	551.00
199 232 914	570	591.00
199 232 915	570	652.00
199 232 916	570	793.00
199 232 917	570	952.00
199 232 918	570	1'153.00
199 232 919	570	2'064.00
199 232 920	570	2'476.00
199 232 921	570	2'972.00
199 232 929	559	2'476.00
199 232 930	559	2'972.00
199 232 931	559	3'565.00
199 232 939	566	2'476.00
199 232 940	566	2'972.00
199 232 941	566	3'565.00
199 232 949	573	2'229.00
199 232 950	573	2'675.00
199 232 951	573	3'208.00
199 240 282	237	588.00
199 240 283	237	715.00
199 240 284	237	859.00
199 240 285	237	1'004.00
199 240 286	237	1'162.00
199 240 287	237	1'367.00
199 240 288	237	1'695.00
199 240 289	237	2'781.00
199 240 290	237	3'167.00
199 240 291	237	6'314.00
199 240 292	237	8'117.00
199 240 293	237	13'529.00
199 240 294	237	15'934.00
199 240 295	237	19'140.00
199 240 302	237	648.00
199 240 303	237	745.00
199 240 304	237	895.00
199 240 305	237	1'043.00
199 240 306	237	1'207.00
199 240 307	237	1'421.00
199 240 308	237	1'807.00
199 240 309	237	2'942.00
199 240 310	237	3'372.00
199 240 311	237	6'914.00
199 240 312	237	8'739.00
199 240 313	237	14'381.00
199 240 314	237	17'627.00
199 240 315	237	20'945.00
199 240 322	239	588.00
199 240 323	239	715.00
199 240 324	239	859.00
199 240 325	239	1'004.00
199 240 326	239	1'162.00
199 240 327	239	1'367.00
199 240 328	239	1'695.00
199 240 329	239	2'781.00
199 240 330	239	3'167.00
199 240 331	239	6'306.00
199 240 332	239	8'117.00
199 240 333	239	13'529.00
199 240 334	239	15'934.00
199 240 335	239	19'140.00
199 240 342	239	648.00
199 240 343	239	745.00
199 240 344	239	895.00
199 240 345	239	1'043.00
199 240 346	239	1'207.00
199 240 347	239	1'421.00
199 240 348	239	1'831.00
199 240 349	239	2'942.00
199 240 350	239	3'372.00
199 240 351	239	6'906.00
199 240 352	239	8'739.00
199 240 353	239	14'381.00

Index

Code	Seite	CHF
199 240 354	239	17'627.00
199 240 355	239	20'945.00
199 240 362	241	560.00
199 240 363	241	579.00
199 240 364	241	590.00
199 240 365	241	741.00
199 240 366	241	896.00
199 240 367	241	984.00
199 240 368	241	1'071.00
199 240 369	241	2'206.00
199 240 370	241	2'585.00
199 240 371	241	5'641.00
199 240 372	241	6'345.00
199 240 373	241	9'176.00
199 240 374	241	11'613.00
199 240 375	241	15'798.00
199 240 382	241	583.00
199 240 383	241	602.00
199 240 384	241	613.00
199 240 385	241	769.00
199 240 386	241	932.00
199 240 387	241	1'024.00
199 240 388	241	1'115.00
199 240 389	241	2'339.00
199 240 390	241	2'769.00
199 240 391	241	6'223.00
199 240 392	241	6'970.00
199 240 393	241	10'051.00
199 240 394	241	13'395.00
199 240 395	241	17'671.00
199 240 462	632	949.00
199 240 463	632	1'054.00
199 240 464	632	1'207.00
199 240 465	632	1'539.00
199 240 466	632	1'870.00
199 240 467	632	2'203.00
199 240 468	632	3'386.00
199 240 469	632	4'459.00
199 240 470	632	5'814.00
199 240 482	633	949.00
199 240 483	633	1'054.00
199 240 484	633	1'207.00
199 240 485	633	1'539.00
199 240 486	633	1'870.00
199 240 487	633	2'203.00
199 240 488	633	3'386.00
199 240 489	633	4'459.00
199 240 490	633	5'814.00
199 240 502	634	786.00
199 240 503	634	829.00
199 240 504	634	907.00
199 240 505	634	1'144.00
199 240 506	634	1'554.00
199 240 507	634	1'744.00
199 240 508	634	2'442.00
199 240 509	634	3'738.00
199 240 510	634	4'748.00
199 240 702	237	715.00
199 240 703	237	832.00
199 240 704	237	1'015.00
199 240 705	237	1'176.00
199 240 706	237	1'368.00
199 240 707	237	1'620.00
199 240 708	237	2'052.00
199 240 709	237	3'481.00
199 240 710	237	4'013.00
199 240 711	237	Auf Anfrage
199 240 712	237	Auf Anfrage
199 240 713	237	Auf Anfrage
199 240 714	237	Auf Anfrage
199 240 715	237	Auf Anfrage
199 240 722	239	715.00
199 240 723	239	832.00
199 240 724	239	1'015.00
199 240 725	239	1'176.00
199 240 726	239	1'368.00
199 240 727	239	1'620.00
199 240 728	239	2'076.00
199 240 729	239	3'481.00
199 240 730	239	4'013.00
199 240 731	239	Auf Anfrage
199 240 732	239	Auf Anfrage
199 240 733	239	Auf Anfrage
199 240 734	239	Auf Anfrage
199 240 735	239	Auf Anfrage
199 240 742	241	651.00
199 240 743	241	691.00
199 240 744	241	732.00
199 240 745	241	903.00
199 240 746	241	1'093.00
199 240 747	241	1'223.00
199 240 748	241	1'361.00
199 240 749	241	2'878.00
199 240 750	241	3'409.00
199 240 755	241	Auf Anfrage
199 243 282	247	636.00
199 243 283	247	670.00
199 243 284	247	803.00
199 243 285	247	937.00
199 243 286	247	1'087.00
199 243 287	247	1'276.00
199 243 288	247	1'584.00
199 243 289	247	2'693.00
199 243 290	247	3'231.00
199 243 302	247	659.00
199 243 303	247	695.00
199 243 304	247	836.00
199 243 305	247	977.00
199 243 306	247	1'129.00
199 243 307	247	1'328.00
199 243 308	247	1'687.00
199 243 309	247	2'870.00
199 243 310	247	3'444.00
199 243 322	249	636.00
199 243 323	249	670.00
199 243 324	249	803.00
199 243 325	249	937.00
199 243 326	249	1'087.00
199 243 327	249	1'276.00
199 243 328	249	1'584.00
199 243 329	249	2'693.00
199 243 330	249	3'231.00
199 243 342	249	659.00
199 243 343	249	695.00
199 243 344	249	836.00
199 243 345	249	977.00
199 243 346	249	1'129.00
199 243 347	249	1'328.00
199 243 348	249	1'687.00
199 243 349	249	2'870.00
199 243 350	249	3'444.00
199 243 362	250	556.00
199 243 363	250	573.00
199 243 364	250	584.00
199 243 365	250	732.00
199 243 366	250	887.00
199 243 367	250	973.00
199 243 368	250	1'060.00
199 243 369	250	1'803.00
199 243 370	250	2'163.00
199 243 382	250	578.00
199 243 383	250	595.00
199 243 384	250	607.00
199 243 385	250	762.00
199 243 386	250	923.00
199 243 387	250	1'014.00
199 243 388	250	1'105.00
199 243 389	250	1'877.00
199 243 390	250	2'253.00
199 243 462	639	974.00
199 243 463	639	1'083.00
199 243 464	639	1'241.00
199 243 465	639	1'583.00
199 243 466	639	1'923.00
199 243 467	639	2'266.00
199 243 468	639	3'478.00
199 243 469	639	5'917.00
199 243 470	639	7'101.00
199 243 482	640	885.00
199 243 483	640	984.00
199 243 484	640	1'128.00
199 243 485	640	1'438.00
199 243 486	640	1'748.00
199 243 487	640	2'058.00
199 243 488	640	3'161.00
199 243 489	640	5'375.00
199 243 490	640	6'449.00
199 243 502	641	855.00
199 243 503	641	901.00
199 243 504	641	988.00
199 243 505	641	1'244.00
199 243 506	641	1'690.00
199 243 507	641	1'897.00
199 243 508	641	2'475.00
199 243 509	641	4'207.00
199 243 510	641	5'048.00
199 286 022	174	712.00
199 286 023	174	720.00
199 286 024	174	745.00
199 286 025	174	759.00
199 286 026	174	831.00
199 286 027	174	858.00
199 286 028	174	905.00
199 286 032	174	717.00
199 286 033	174	726.00
199 286 034	174	750.00

Index

Code	Seite	CHF
199 286 035	174	773.00
199 286 036	174	846.00
199 286 037	174	879.00
199 286 038	174	936.00
199 286 062	180	712.00
199 286 063	180	720.00
199 286 064	180	745.00
199 286 065	180	759.00
199 286 066	180	831.00
199 286 067	180	858.00
199 286 068	180	905.00
199 286 072	180	717.00
199 286 073	180	726.00
199 286 074	180	750.00
199 286 075	180	773.00
199 286 076	180	846.00
199 286 077	180	879.00
199 286 078	180	936.00
199 286 083	176	731.00
199 286 084	176	759.00
199 286 085	176	777.00
199 286 086	176	849.00
199 286 087	176	873.00
199 286 088	176	921.00
199 286 093	176	742.00
199 286 094	176	764.00
199 286 095	176	786.00
199 286 096	176	861.00
199 286 097	176	895.00
199 286 098	176	952.00
199 286 103	182	731.00
199 286 104	182	759.00
199 286 105	182	777.00
199 286 106	182	849.00
199 286 107	182	799.00
199 286 108	182	921.00
199 286 113	182	742.00
199 286 114	182	764.00
199 286 115	182	786.00
199 286 116	182	861.00
199 286 117	182	895.00
199 286 118	182	952.00
199 286 122	175	720.00
199 286 123	175	726.00
199 286 124	175	750.00
199 286 125	175	767.00
199 286 126	175	840.00
199 286 127	175	866.00
199 286 128	175	913.00
199 286 132	175	724.00
199 286 133	175	732.00
199 286 134	175	759.00
199 286 135	175	779.00
199 286 136	175	855.00
199 286 137	175	886.00
199 286 138	175	946.00
199 286 142	181	720.00
199 286 143	181	726.00
199 286 144	181	750.00
199 286 145	181	767.00
199 286 146	181	840.00
199 286 147	181	866.00
199 286 148	181	913.00
199 286 152	181	724.00
199 286 153	181	732.00
199 286 154	181	759.00
199 286 155	181	779.00
199 286 156	181	855.00
199 286 157	181	886.00
199 286 158	181	946.00
199 286 182	177	674.00
199 286 183	177	680.00
199 286 184	177	710.00
199 286 185	177	722.00
199 286 186	177	780.00
199 286 187	177	803.00
199 286 188	177	853.00
199 286 192	177	679.00
199 286 193	177	691.00
199 286 194	177	715.00
199 286 195	177	731.00
199 286 196	177	794.00
199 286 197	177	825.00
199 286 198	177	881.00
199 286 222	183	674.00
199 286 223	183	680.00
199 286 224	183	710.00
199 286 225	183	722.00
199 286 226	183	780.00
199 286 227	183	803.00
199 286 228	183	853.00
199 286 232	183	679.00
199 286 233	183	691.00
199 286 234	183	715.00
199 286 235	183	731.00
199 286 236	183	794.00
199 286 237	183	825.00
199 286 238	183	881.00
199 286 243	179	694.00
199 286 244	179	722.00
199 286 245	179	732.00
199 286 246	179	794.00
199 286 247	179	820.00
199 286 248	179	870.00
199 286 253	179	705.00
199 286 254	179	727.00
199 286 255	179	745.00
199 286 256	179	809.00
199 286 257	179	843.00
199 286 258	179	898.00
199 286 263	185	694.00
199 286 264	185	722.00
199 286 265	185	732.00
199 286 266	185	794.00
199 286 267	185	803.00
199 286 268	185	870.00
199 286 273	185	705.00
199 286 274	185	727.00
199 286 275	185	745.00
199 286 276	185	809.00
199 286 277	185	843.00
199 286 278	185	955.00
199 286 282	178	679.00
199 286 283	178	689.00
199 286 284	178	715.00
199 286 285	178	727.00
199 286 286	178	788.00
199 286 287	178	812.00
199 286 288	178	860.00
199 286 292	178	685.00
199 286 293	178	696.00
199 286 294	178	722.00
199 286 295	178	740.00
199 286 296	178	801.00
199 286 297	178	834.00
199 286 298	178	890.00
199 286 302	184	679.00
199 286 303	184	689.00
199 286 304	184	715.00
199 286 305	184	727.00
199 286 306	184	788.00
199 286 307	184	812.00
199 286 308	184	860.00
199 286 312	184	685.00
199 286 313	184	696.00
199 286 314	184	722.00
199 286 315	184	740.00
199 286 316	184	801.00
199 286 317	184	834.00
199 286 318	184	890.00
199 287 053	584	842.00
199 287 054	584	870.00
199 287 055	584	893.00
199 287 056	584	983.00
199 287 057	584	1'018.00
199 287 058	584	1'083.00
199 287 073	590	842.00
199 287 074	590	870.00
199 287 075	590	893.00
199 287 076	590	983.00
199 287 077	590	1'018.00
199 287 078	590	1'083.00
199 287 092	582	819.00
199 287 093	582	829.00
199 287 094	582	858.00
199 287 095	582	877.00
199 287 096	582	966.00
199 287 097	582	1'001.00
199 287 098	582	1'066.00
199 287 112	588	819.00
199 287 113	588	829.00
199 287 114	588	858.00
199 287 115	588	877.00
199 287 116	588	966.00
199 287 117	588	1'001.00
199 287 118	588	1'066.00
199 287 173	587	800.00
199 287 174	587	829.00
199 287 175	587	848.00
199 287 176	587	922.00
199 287 177	587	961.00
199 287 178	587	1'021.00
199 287 193	592	800.00
199 287 194	592	829.00
199 287 195	592	848.00
199 287 196	592	922.00

Index

Code	Seite	CHF
199 287 197	592	961.00
199 287 198	592	1'021.00
199 287 212	585	774.00
199 287 213	585	785.00
199 287 214	585	815.00
199 287 215	585	833.00
199 287 216	585	903.00
199 287 217	585	942.00
199 287 218	585	1'004.00
199 287 232	591	774.00
199 287 233	591	785.00
199 287 234	591	815.00
199 287 235	591	833.00
199 287 236	591	903.00
199 287 237	591	942.00
199 287 238	591	1'004.00
199 287 242	583	832.00
199 287 243	583	842.00
199 287 244	583	870.00
199 287 245	583	889.00
199 287 246	583	977.00
199 287 247	583	1'012.00
199 287 248	583	1'078.00
199 287 252	589	832.00
199 287 253	589	842.00
199 287 254	589	870.00
199 287 255	589	889.00
199 287 256	589	977.00
199 287 257	589	1'012.00
199 287 258	589	1'078.00
199 287 262	586	785.00
199 287 263	586	798.00
199 287 264	586	826.00
199 287 265	586	845.00
199 287 266	586	916.00
199 287 267	586	955.00
199 287 268	586	1'018.00
199 287 272	593	785.00
199 287 273	593	798.00
199 287 274	593	826.00
199 287 275	593	845.00
199 287 276	593	916.00
199 287 277	593	955.00
199 287 278	593	1'018.00
199 335 000	852	146.00
199 335 001	852	146.00
199 335 002	852	175.00
199 335 003	852	175.00
199 335 004	852	198.00
199 335 005	852	198.00
199 335 006	852	198.00
199 335 007	852	314.00
199 335 008	852	314.00
199 335 009	852	314.00
199 335 010	852	492.00
199 335 011	852	492.00
199 335 012	852	492.00
199 335 020	852	183.00
199 335 021	852	183.00
199 335 022	852	209.00
199 335 023	852	209.00
199 335 024	852	246.00
199 335 025	852	246.00
199 335 026	852	246.00
199 335 027	852	392.00
199 335 028	852	392.00
199 335 029	852	392.00
199 335 030	852	616.00
199 335 031	852	616.00
199 335 032	852	616.00
199 335 033	861	16.70
199 335 034	861	16.70
199 335 035	861	16.70
199 335 036	861	16.70
199 335 037	861	16.70
199 335 038	861	16.70
199 335 039	861	16.70
199 335 040	852	195.00
199 335 041	852	195.00
199 335 042	852	233.00
199 335 043	852	233.00
199 335 044	852	270.00
199 335 045	852	270.00
199 335 046	852	270.00
199 335 047	852	421.00
199 335 048	852	421.00
199 335 049	852	421.00
199 335 050	852	654.00
199 335 051	852	654.00
199 335 052	852	654.00
199 335 053	861	16.70
199 335 054	861	16.70
199 335 068	861	16.70
199 335 069	861	16.70
199 335 083	861	16.70
199 335 084	861	16.70
199 335 100	853	207.00
199 335 101	853	207.00
199 335 102	853	245.00
199 335 103	853	245.00
199 335 104	853	293.00
199 335 105	853	293.00
199 335 106	853	293.00
199 335 107	853	468.00
199 335 108	853	468.00
199 335 109	853	468.00
199 335 110	853	594.00
199 335 111	853	594.00
199 335 112	853	594.00
199 335 120	853	259.00
199 335 121	853	259.00
199 335 122	853	298.00
199 335 123	853	298.00
199 335 124	853	364.00
199 335 125	853	364.00
199 335 126	853	364.00
199 335 127	853	584.00
199 335 128	853	584.00
199 335 129	853	584.00
199 335 130	853	743.00
199 335 131	853	743.00
199 335 132	853	743.00
199 335 140	853	281.00
199 335 141	853	281.00
199 335 142	853	340.00
199 335 143	853	340.00
199 335 144	853	404.00
199 335 145	853	404.00
199 335 146	853	404.00
199 335 147	853	687.00
199 335 148	853	687.00
199 335 149	853	687.00
199 335 150	853	795.00
199 335 151	853	795.00
199 335 152	853	795.00
199 335 255	867	64.00
199 335 256	867	64.00
199 335 257	867	74.00
199 335 258	867	74.00
199 335 259	867	80.00
199 335 260	867	80.00
199 335 261	867	80.00
199 335 262	867	108.00
199 335 263	867	108.00
199 335 264	867	108.00
199 335 265	867	220.00
199 335 266	867	220.00
199 335 267	867	220.00
199 335 270	867	71.00
199 335 271	867	71.00
199 335 272	867	81.00
199 335 273	867	81.00
199 335 274	867	90.00
199 335 275	867	90.00
199 335 276	867	90.00
199 335 277	867	149.00
199 335 278	867	149.00
199 335 279	867	149.00
199 335 280	867	289.00
199 335 281	867	289.00
199 335 282	867	289.00
199 335 285	867	97.00
199 335 286	867	97.00
199 335 287	867	111.00
199 335 288	867	111.00
199 335 289	867	122.00
199 335 290	867	122.00
199 335 291	867	122.00
199 335 292	867	184.00
199 335 293	867	184.00
199 335 294	867	184.00
199 335 295	867	357.00
199 335 296	867	357.00
199 335 297	867	357.00
199 335 460	867, 872	184.00
199 335 474	867, 872	216.00
199 335 655	861	17.90
199 335 656	861	17.90
199 335 657	861	17.90
199 335 658	861	17.90
199 335 659	861	17.90
199 335 660	861	17.90
199 335 661	861	17.90
199 335 662	861	17.90

Index

Code	Seite	CHF
199 335 663	861	17.90
199 335 664	861	17.90
199 335 665	861	17.90
199 335 666	861	17.90
199 335 667	861	17.90
199 335 895	871	135.00
199 335 896	871	140.00
199 335 973	868, 873	32.70
199 335 974	868, 873	32.70
199 335 975	868, 873	38.40
199 350 000	856	155.00
199 350 001	856	155.00
199 350 002	856	183.00
199 350 003	856	183.00
199 350 004	856	207.00
199 350 005	856	207.00
199 350 006	856	207.00
199 350 007	856	330.00
199 350 008	856	330.00
199 350 009	856	330.00
199 350 010	856	517.00
199 350 011	856	517.00
199 350 012	856	517.00
199 350 020	856	192.00
199 350 021	856	192.00
199 350 022	856	220.00
199 350 023	856	220.00
199 350 024	856	259.00
199 350 025	856	259.00
199 350 026	856	259.00
199 350 027	856	411.00
199 350 028	856	411.00
199 350 029	856	411.00
199 350 030	856	646.00
199 350 031	856	646.00
199 350 032	856	646.00
199 350 040	856	204.00
199 350 041	856	204.00
199 350 042	856	244.00
199 350 043	856	244.00
199 350 044	856	283.00
199 350 045	856	283.00
199 350 046	856	283.00
199 350 047	856	442.00
199 350 048	856	442.00
199 350 049	856	442.00
199 350 050	856	686.00
199 350 051	856	686.00
199 350 052	856	686.00
199 350 100	857	218.00
199 350 101	857	218.00
199 350 102	857	258.00
199 350 103	857	258.00
199 350 104	857	307.00
199 350 105	857	307.00
199 350 106	857	307.00
199 350 107	857	490.00
199 350 108	857	490.00
199 350 109	857	490.00
199 350 110	857	623.00
199 350 111	857	623.00
199 350 112	857	623.00
199 350 120	857	272.00
199 350 121	857	272.00
199 350 122	857	313.00
199 350 123	857	313.00
199 350 124	857	382.00
199 350 125	857	382.00
199 350 126	857	382.00
199 350 127	857	613.00
199 350 128	857	613.00
199 350 129	857	613.00
199 350 130	857	779.00
199 350 131	857	779.00
199 350 132	857	779.00
199 350 140	857	296.00
199 350 141	857	296.00
199 350 142	857	356.00
199 350 143	857	356.00
199 350 144	857	424.00
199 350 145	857	424.00
199 350 146	857	424.00
199 350 147	857	722.00
199 350 148	857	722.00
199 350 149	857	722.00
199 350 150	857	834.00
199 350 151	857	834.00
199 350 152	857	834.00
199 350 255	872	67.00
199 350 256	872	67.00
199 350 257	872	76.00
199 350 258	872	76.00
199 350 259	872	82.00
199 350 260	872	82.00
199 350 261	872	82.00
199 350 262	872	112.00
199 350 263	872	112.00
199 350 264	872	112.00
199 350 265	872	227.00
199 350 266	872	227.00
199 350 267	872	227.00
199 350 270	872	73.00
199 350 271	872	73.00
199 350 272	872	83.00
199 350 273	872	83.00
199 350 274	872	93.00
199 350 275	872	93.00
199 350 276	872	93.00
199 350 277	872	155.00
199 350 278	872	155.00
199 350 279	872	155.00
199 350 280	872	298.00
199 350 281	872	298.00
199 350 282	872	298.00
199 350 285	872	100.00
199 350 286	872	100.00
199 350 287	872	114.00
199 350 288	872	114.00
199 350 289	872	125.00
199 350 290	872	125.00
199 350 291	872	125.00
199 350 292	872	190.00
199 350 293	872	190.00
199 350 294	872	190.00
199 350 295	872	368.00
199 350 296	872	368.00
199 350 297	872	368.00
199 350 655	861	17.90
199 350 656	861	17.90
199 350 657	861	17.90
199 350 658	861	17.90
199 350 659	861	17.90
199 350 660	861	17.90
199 350 661	861	17.90
199 350 662	861	17.90
199 350 663	861	17.90
199 350 664	861	17.90
199 350 665	861	17.90
199 350 666	861	17.90
199 350 667	861	17.90
199 350 670	862	17.90
199 350 671	862	17.90
199 350 672	862	17.90
199 350 673	862	17.90
199 350 674	862	17.90
199 350 675	862	17.90
199 350 676	862	17.90
199 350 677	862	17.90
199 350 678	862	17.90
199 350 679	862	17.90
199 350 680	862	17.90
199 350 681	862	17.90
199 350 682	862	17.90
199 350 685	862	17.90
199 350 686	862	17.90
199 350 687	862	17.90
199 350 688	862	17.90
199 350 689	862	17.90
199 350 690	862	17.90
199 350 691	862	17.90
199 350 692	862	17.90
199 350 693	862	17.90
199 350 694	862	17.90
199 350 695	862	17.90
199 350 696	862	17.90
199 350 697	862	17.90
199 350 755	862	17.90
199 350 756	862	17.90
199 350 757	862	17.90
199 350 758	862	17.90
199 350 759	862	17.90
199 350 760	862	17.90
199 350 761	862	17.90
199 350 762	862	17.90
199 350 763	862	17.90
199 350 764	862	17.90
199 350 765	862	17.90
199 350 766	862	17.90
199 350 767	862	17.90
199 350 895	876	135.00
199 350 896	876	140.00
200 010 117	829	163.00
200 010 118	829	314.00

Index

Code	Seite	CHF
200 010 295	829	Auf Anfrage
200 010 301	453	596.00
200 010 590	453	887.00
200 090 200	28	9.40
200 090 201	28	10.40
200 090 202	28	11.00
200 090 203	28	11.70
200 090 204	28	17.90
200 090 205	28	19.00
200 090 206	28	26.70
200 090 207	28	35.40
200 090 208	28	43.10
200 090 209	28	60.00
200 090 210	28	70.00
200 090 211	28	80.00
200 090 212	28	118.00
200 090 213	28	137.00
200 090 214	28	167.00
200 090 215	28	413.00
200 090 216	28	561.00
200 090 217	28	671.00
200 090 218	28	1'003.00
200 090 219	28	1'226.00
200 090 220	28	1'640.00
200 090 221	28	1'708.00
200 120 011	444	109.00
200 120 012	444	109.00
200 120 013	444	115.00
200 120 014	444	115.00
200 120 015	445	84.00
316 110 022	356	Auf Anfrage
316 125 029	356	Auf Anfrage
316 140 018	356	Auf Anfrage
316 160 020	356	Auf Anfrage
316 180 019	356	Auf Anfrage
316 200 012	356	Auf Anfrage
316 225 009	356	Auf Anfrage
316 250 005	356	Auf Anfrage
316 280 019	356	Auf Anfrage
316 355 017	356	Auf Anfrage
316 400 008	356	Auf Anfrage
318 050 000	27	9.60
318 063 000	27	12.40
318 075 000	27	14.90
318 090 000	27	20.10
318 110 000	27	27.60
318 125 000	27	37.10
318 140 000	27	46.10
318 160 000	27	57.00
318 180 000	27	77.00
318 200 000	27	93.00
318 225 000	27	116.00
318 250 000	27	143.00
318 280 000	27	185.00
318 315 000	27	231.00
318 355 000	27	318.00
318 400 000	27	391.00
318 450 000	27	526.00
318 500 000	27	649.00
319 032 000	26	10.00
319 040 000	26	10.50
319 050 000	26	12.20
319 063 000	26	15.90
319 075 000	26	17.10
319 090 000	26	20.10
319 110 000	26	25.10
319 125 000	26	28.00
319 140 000	26	30.90
319 160 000	26	32.30
319 180 000	26	42.70
319 200 000	26	45.40
319 225 000	26	60.00
319 250 000	26	69.00
319 280 000	26	90.00
319 315 000	26	130.00
319 355 000	26	144.00
319 400 000	26	199.00
319 450 000	26	316.00
319 500 000	26	Auf Anfrage
700 246 112	870, 875	70.00
700 246 419	870, 875	112.00
700 246 420	871, 876	95.00
700 253 866	870, 875	41.80
700 253 867	870, 875	55.00
700 254 500	828	182.00
700 254 501	828	317.00
700 254 529	845	1.10
700 254 530	845	4.40
700 254 531	845	4.00
700 254 532	845	4.20
700 254 533	845	14.40
700 254 534	845	19.10
700 254 535	845	21.50
700 254 537	845	2.80
700 254 538	845	16.70
700 254 539	845	6.90
700 254 540	845	7.10
700 254 810	840	347.00
700 254 811	840	165.00
700 254 812	840	165.00
700 254 813	840	381.00
700 256 401	871, 876	37.60
700 645 210	801	17.70
700 645 211	801	18.40
700 645 212	801	18.00
700 645 213	801	20.50
700 645 214	801	22.00
700 645 215	801	25.60
700 645 463	535	311.00
700 645 464	535	512.00
700 645 465	535	629.00
700 645 466	535	802.00
700 645 467	535	877.00
700 645 468	535	1'256.00
700 645 469	535	2'254.00
700 645 473	535	2'622.00
700 645 474	535	2'824.00
700 645 475	535	3'720.00
700 645 490	535	3'720.00
700 645 491	535	5'662.00
700 645 596	378	19.90
700 645 597	378	19.90
700 645 598	378	25.20
700 645 599	378	25.20
700 645 600	378	25.20
700 645 601	378	29.90
700 645 602	378	29.90
700 645 603	378	35.00
700 645 604	378	35.00
700 645 610	378	116.00
700 645 611	378	145.00
700 645 618	375	15.20
700 645 619	375	16.60
700 645 620	375	20.80
700 645 621	375	20.80
700 645 622	375	26.50
700 645 623	375	26.50
700 645 624	375	26.50
700 645 625	375	31.40
700 645 626	375	31.70
700 645 627	375	36.80
700 645 628	375	36.80
700 645 634	375	135.00
700 645 636	375	84.00
700 645 638	63	20.00
700 645 639	63	24.90
700 645 640	63	24.90
700 645 641	63	38.90
700 645 642	63	32.00
700 645 643	63	32.00
700 645 644	63	37.80
700 645 645	63	37.80
700 645 646	63	44.40
700 645 647	63	26.50
700 645 653	63	153.00
700 645 655	63	193.00
700 645 659	63	246.00
700 645 662	59	18.30
700 645 663	59	20.00
700 645 664	59	24.90
700 645 666	59	32.00
700 645 667	59	32.00
700 645 668	59	32.00
700 645 669	59	37.80
700 645 670	59	37.80
700 645 671	59	44.40
700 645 672	59	44.40
700 645 678	59	153.00
700 645 680	59	193.00
700 645 682	59	205.00
700 645 683	59	188.00
700 646 558	840	4.60
700 646 823	830	Auf Anfrage
700 646 824	830	321.00
700 646 826	830	340.00
700 646 827	830	101.00
700 646 868	840	17.20
700 647 267	95	434.00
700 647 268	95	494.00
700 647 269	95	543.00

Index

Code	Seite	CHF
700 647 270	95	545.00
700 647 455	520	495.00
700 647 456	520	951.00
700 647 457	520	934.00
700 647 458	520	964.00
700 647 459	520	932.00
700 647 460	520	1'203.00
700 647 461	520	1'156.00
700 647 462	520	1'797.00
700 647 463	520	1'686.00
700 647 464	520	2'207.00
700 647 465	520	2'147.00
700 647 466	520	2'019.00
700 647 467	520	3'147.00
700 647 468	520	3'054.00
700 647 469	520	5'134.00
700 647 470	520	4'434.00
700 647 476	520	979.00
700 647 477	520	939.00
700 647 478	520	1'246.00
700 647 479	520	1'195.00
700 647 480	520	1'482.00
700 647 481	520	1'413.00
700 647 482	520	1'799.00
700 647 483	520	1'727.00
700 647 484	520	2'238.00
700 647 485	520	2'164.00
700 647 486	520	2'109.00
700 647 487	520	2'055.00
700 647 488	520	3'172.00
700 647 489	520	3'094.00
700 647 490	520	5'147.00
700 647 491	520	4'470.00
700 647 496	520	Auf Anfrage
700 647 497	520	12'173.00
700 647 498	520	Auf Anfrage
700 647 499	520	Auf Anfrage
700 647 600	379	263.00
700 647 601	379	271.00
700 647 602	379	239.00
700 647 603	379	286.00
700 647 604	379	251.00
700 647 605	379	344.00
700 647 606	379	290.00
700 647 607	379	365.00
700 647 608	379	319.00
700 647 609	379	432.00
700 647 610	379	365.00
700 647 611	379	527.00
700 647 612	379	500.00
700 647 613	379	452.00
700 647 614	379	385.00
700 647 615	379	575.00
700 647 616	379	521.00
700 647 617	379	397.00
700 647 618	379	636.00
700 647 619	379	561.00
700 647 620	379	489.00
700 647 621	379	775.00
700 647 622	379	699.00
700 647 623	379	677.00
700 647 624	379	960.00
700 647 625	379	872.00
700 647 626	379	777.00
700 647 627	379	1'363.00
700 647 628	379	1'140.00
700 647 629	379	895.00
700 647 630	379	1'276.00
700 647 631	379	1'342.00
700 647 632	379	941.00
700 647 633	379	1'679.00
700 647 634	379	1'319.00
700 647 635	379	1'225.00
700 647 636	379	2'878.00
700 647 637	379	2'241.00
700 647 638	379	2'003.00
700 647 639	379	3'720.00
700 647 640	379	3'433.00
700 647 641	379	3'142.00
700 647 642	379	5'611.00
700 647 643	379	4'566.00
700 647 644	379	4'231.00
700 647 645	379	3'859.00
700 647 646	379	5'734.00
700 647 647	379	3'115.00
700 647 648	379	6'718.00
700 647 649	379	5'790.00
700 647 650	380	260.00
700 647 651	380	282.00
700 647 652	380	262.00
700 647 653	380	311.00
700 647 654	380	277.00
700 647 655	380	346.00
700 647 656	380	311.00
700 647 657	380	378.00
700 647 658	380	323.00
700 647 659	380	441.00
700 647 660	380	388.00
700 647 661	380	596.00
700 647 662	380	564.00
700 647 663	380	450.00
700 647 664	380	416.00
700 647 665	380	623.00
700 647 666	380	542.00
700 647 667	380	432.00
700 647 668	380	642.00
700 647 669	380	637.00
700 647 670	380	569.00
700 647 671	380	773.00
700 647 672	380	717.00
700 647 673	380	691.00
700 647 674	380	975.00
700 647 675	380	906.00
700 647 676	380	823.00
700 647 677	380	1'371.00
700 647 678	380	1'223.00
700 647 679	380	914.00
700 647 680	380	1'294.00
700 647 681	380	1'359.00
700 647 682	380	943.00
700 647 683	380	1'673.00
700 647 684	380	1'319.00
700 647 685	380	1'241.00
700 647 686	380	3'008.00
700 647 687	380	2'662.00
700 647 688	380	2'091.00
700 647 689	380	3'982.00
700 647 690	380	3'431.00
700 647 691	380	3'113.00
700 647 692	380	5'647.00
700 647 693	380	4'522.00
700 647 694	380	1'114.00
700 647 695	380	3'800.00
700 647 696	380	5'647.00
700 647 697	380	3'098.00
700 647 698	380	6'615.00
700 647 699	380	5'698.00
700 647 700	60	269.00
700 647 701	60	248.00
700 647 702	60	265.00
700 647 703	60	318.00
700 647 704	60	290.00
700 647 705	60	356.00
700 647 706	60	320.00
700 647 707	60	401.00
700 647 708	60	353.00
700 647 709	60	458.00
700 647 710	60	408.00
700 647 711	60	540.00
700 647 712	60	457.00
700 647 713	60	422.00
700 647 714	60	388.00
700 647 715	60	543.00
700 647 716	60	471.00
700 647 717	60	422.00
700 647 718	60	594.00
700 647 719	60	503.00
700 647 720	60	455.00
700 647 721	60	661.00
700 647 722	60	561.00
700 647 723	60	491.00
700 647 724	60	765.00
700 647 725	60	677.00
700 647 727	60	1'134.00
700 647 728	60	925.00
700 647 729	60	775.00
700 647 730	60	1'399.00
700 647 731	60	1'203.00
700 647 732	60	1'054.00
700 647 734	60	1'821.00
700 647 735	60	1'348.00
700 647 736	60	2'174.00
700 647 737	60	2'089.00
700 647 738	60	1'575.00
700 647 739	60	4'213.00
700 647 740	60	3'694.00
700 647 741	60	2'408.00
700 647 742	60	7'038.00
700 647 743	60	5'283.00
700 647 744	60	4'127.00
700 647 745	60	3'137.00
700 647 746	60	6'205.00
700 647 747	60	5'007.00
700 647 748	60	7'277.00
700 647 749	60	5'161.00
700 647 750	64	265.00

Index

Code	Seite	CHF
700 647 751	64	247.00
700 647 752	64	264.00
700 647 753	64	317.00
700 647 754	64	289.00
700 647 755	64	357.00
700 647 756	64	322.00
700 647 757	64	402.00
700 647 758	64	356.00
700 647 759	64	459.00
700 647 760	64	413.00
700 647 762	64	459.00
700 647 763	64	427.00
700 647 764	64	402.00
700 647 765	64	558.00
700 647 766	64	487.00
700 647 767	64	431.00
700 647 768	64	611.00
700 647 769	64	518.00
700 647 770	64	470.00
700 647 771	64	668.00
700 647 772	64	593.00
700 647 773	64	506.00
700 647 774	64	790.00
700 647 775	64	700.00
700 647 776	64	571.00
700 647 777	64	1'172.00
700 647 778	64	956.00
700 647 779	64	800.00
700 647 780	64	1'429.00
700 647 781	64	1'244.00
700 647 782	64	1'090.00
700 647 784	64	1'879.00
700 647 785	64	1'405.00
700 647 786	64	2'269.00
700 647 787	64	2'175.00
700 647 788	64	1'643.00
700 647 789	64	4'393.00
700 647 790	64	3'853.00
700 647 791	64	2'517.00
700 647 792	64	7'346.00
700 647 793	64	5'516.00
700 647 794	64	4'307.00
700 647 795	64	3'273.00
700 647 796	64	6'474.00
700 647 797	64	5'224.00
700 647 798	64	7'594.00
700 647 799	64	5'389.00
700 647 829	86	192.00
700 647 830	86	221.00
700 647 831	86	229.00
700 647 832	86	250.00
700 647 833	86	278.00
700 647 834	86	320.00
700 647 835	86	386.00
700 647 836	86	438.00
700 647 837	86	590.00
700 647 838	86	590.00
700 647 839	86	793.00
700 647 840	86	867.00
700 647 841	86	1'094.00
700 647 842	86	1'650.00
700 647 843	86	1'976.00
700 647 844	86	2'600.00
700 647 845	86	2'932.00
700 647 846	86	5'253.00
700 647 847	86	5'762.00
700 647 886	401	192.00
700 647 887	401	221.00
700 647 888	401	229.00
700 647 889	401	250.00
700 647 890	401	250.00
700 647 891	401	261.00
700 647 892	401	341.00
700 647 893	401	394.00
700 647 894	401	478.00
700 647 895	401	535.00
700 647 896	401	652.00
700 647 897	401	652.00
700 647 898	401	921.00
700 647 899	401	1'141.00
700 647 900	401	1'477.00
700 647 901	401	2'279.00
700 647 902	401	2'390.00
700 647 903	401	3'660.00
700 647 904	401	4'130.00
700 647 924	67	104.00
700 647 925	67	107.00
700 647 926	67	123.00
700 647 927	67	131.00
700 647 928	67	136.00
700 647 929	67	149.00
700 647 930	67	163.00
700 647 931	67	192.00
700 647 932	67	226.00
700 647 933	67	315.00
700 647 934	67	385.00
700 647 935	67	642.00
700 647 936	67	798.00
700 647 937	67	1'201.00
700 647 938	67	1'556.00
700 647 939	67	2'035.00
700 647 940	67	3'147.00
700 647 981	534	481.00
700 647 982	534	622.00
700 647 990	534	629.00
700 647 991	534	881.00
700 647 992	534	890.00
700 647 993	534	1'332.00
700 647 994	534	1'843.00
700 647 995	534	2'463.00
700 647 996	534	2'463.00
700 647 997	534	2'754.00
700 647 998	534	2'754.00
700 647 999	534	3'248.00
700 648 928	403	191.00
700 648 929	403	233.00
700 648 930	403	255.00
700 648 931	403	294.00
700 648 932	403	378.00
700 648 933	403	447.00
700 648 934	403	529.00
700 648 935	403	626.00
700 648 936	403	758.00
700 648 937	403	953.00
700 648 938	403	1'173.00
700 648 939	403	1'479.00
700 648 940	403	2'190.00
700 648 941	403	2'911.00
700 648 942	403	4'551.00
700 648 943	403	5'772.00
700 648 944	403	153.00
700 648 945	403	181.00
700 648 946	403	190.00
700 648 947	403	219.00
700 648 948	403	277.00
700 648 949	403	327.00
700 648 950	403	413.00
700 648 951	403	508.00
700 648 952	403	613.00
700 648 953	403	757.00
700 648 954	403	990.00
700 648 955	403	1'247.00
700 648 956	403	1'833.00
700 648 957	403	2'427.00
700 648 958	403	3'157.00
700 648 959	403	4'067.00
700 648 960	404	172.00
700 648 961	404	198.00
700 648 962	404	209.00
700 648 963	404	226.00
700 648 964	404	266.00
700 648 965	404	301.00
700 648 966	404	365.00
700 648 967	404	476.00
700 648 968	404	626.00
700 648 969	404	779.00
700 648 970	404	966.00
700 648 971	404	1'339.00
700 648 972	404	2'063.00
700 648 973	404	2'778.00
700 648 974	404	3'366.00
700 648 975	404	4'279.00
700 648 976	404	139.00
700 648 977	404	161.00
700 648 978	404	167.00
700 648 979	404	209.00
700 648 980	404	219.00
700 648 981	404	240.00
700 648 982	404	270.00
700 648 983	404	361.00
700 648 984	404	476.00
700 648 985	404	582.00
700 648 986	404	762.00
700 648 987	404	988.00
700 648 988	404	1'502.00
700 648 989	404	1'982.00
700 648 990	404	2'647.00
700 648 991	404	3'302.00
700 648 992	405	153.00
700 648 993	405	172.00
700 648 994	405	198.00
700 648 995	405	218.00
700 648 996	405	255.00
700 648 997	405	293.00
700 648 998	405	355.00
700 648 999	405	461.00

Index

Code	Seite	CHF
700 649 000	405	582.00
700 649 001	405	710.00
700 649 002	405	909.00
700 649 003	405	1'135.00
700 649 004	405	1'559.00
700 649 005	405	1'943.00
700 649 006	405	3'075.00
700 649 007	405	3'850.00
700 649 008	405	122.00
700 649 009	405	145.00
700 649 010	405	165.00
700 649 011	405	173.00
700 649 012	405	204.00
700 649 013	405	237.00
700 649 014	405	252.00
700 649 015	405	353.00
700 649 016	405	464.00
700 649 017	405	571.00
700 649 018	405	719.00
700 649 019	405	948.00
700 649 020	405	1'265.00
700 649 021	405	1'655.00
700 649 022	405	2'063.00
700 649 023	405	2'640.00
700 649 024	406	109.00
700 649 025	406	125.00
700 649 026	406	131.00
700 649 027	406	152.00
700 649 028	406	172.00
700 649 029	406	206.00
700 649 030	406	244.00
700 649 031	406	352.00
700 649 032	406	447.00
700 649 033	406	552.00
700 649 034	406	709.00
700 649 035	406	908.00
700 649 036	406	1'381.00
700 649 037	406	1'888.00
700 649 038	406	2'221.00
700 649 039	406	2'788.00
700 649 040	406	90.00
700 649 041	406	102.00
700 649 042	406	113.00
700 649 043	406	130.00
700 649 044	406	148.00
700 649 045	406	165.00
700 649 046	406	187.00
700 649 047	406	263.00
700 649 048	406	324.00
700 649 049	406	424.00
700 649 050	406	514.00
700 649 051	406	691.00
700 649 052	406	973.00
700 649 053	406	1'315.00
700 649 054	406	1'670.00
700 649 055	406	2'165.00
700 649 056	407	213.00
700 649 057	407	262.00
700 649 058	407	286.00
700 649 059	407	328.00
700 649 060	407	422.00
700 649 061	407	502.00
700 649 062	407	652.00
700 649 063	407	826.00
700 649 064	407	1'007.00
700 649 065	407	1'235.00
700 649 066	407	1'627.00
700 649 067	407	2'031.00
700 649 068	407	2'471.00
700 649 069	407	3'374.00
700 649 070	407	5'938.00
700 649 071	407	7'203.00
700 649 072	407	171.00
700 649 073	407	204.00
700 649 074	407	212.00
700 649 075	407	246.00
700 649 076	407	310.00
700 649 077	407	366.00
700 649 078	407	461.00
700 649 079	407	602.00
700 649 080	407	691.00
700 649 081	407	856.00
700 649 082	407	1'121.00
700 649 083	407	1'308.00
700 649 084	407	1'779.00
700 649 085	407	2'530.00
700 649 086	407	3'626.00
700 649 087	407	4'444.00
700 649 088	409	178.00
700 649 089	409	199.00
700 649 090	409	230.00
700 649 091	409	260.00
700 649 092	409	284.00
700 649 093	409	318.00
700 649 094	409	338.00
700 649 095	409	208.00
700 649 096	409	241.00
700 649 097	409	272.00
700 649 098	409	295.00
700 649 099	409	330.00
700 649 100	409	350.00
700 649 101	409	370.00
700 649 102	409	228.00
700 649 103	409	264.00
700 649 104	409	293.00
700 649 105	409	315.00
700 649 106	409	349.00
700 649 107	409	369.00
700 649 108	409	387.00
700 649 109	409	408.00
700 649 110	409	285.00
700 649 111	409	313.00
700 649 112	409	338.00
700 649 113	409	373.00
700 649 114	409	400.00
700 649 115	409	426.00
700 649 116	409	447.00
700 649 117	409	478.00
700 649 118	409	355.00
700 649 119	409	377.00
700 649 120	409	411.00
700 649 121	409	441.00
700 649 122	409	462.00
700 649 123	409	494.00
700 649 124	409	524.00
700 649 125	409	567.00
700 649 126	409	401.00
700 649 127	409	424.00
700 649 128	409	459.00
700 649 129	409	489.00
700 649 130	409	533.00
700 649 131	409	571.00
700 649 132	409	619.00
700 649 133	410	681.00
700 649 134	410	745.00
700 649 135	410	477.00
700 649 136	410	505.00
700 649 137	410	540.00
700 649 138	410	581.00
700 649 139	410	619.00
700 649 140	410	666.00
700 649 141	410	726.00
700 649 142	410	785.00
700 649 143	410	858.00
700 649 144	410	956.00
700 649 145	410	706.00
700 649 146	410	Auf Anfrage
700 649 147	410	Auf Anfrage
700 649 148	410	Auf Anfrage
700 649 149	410	896.00
700 649 150	410	Auf Anfrage
700 649 151	410	Auf Anfrage
700 649 152	410	Auf Anfrage
700 649 153	410	1'206.00
700 649 154	410	1'269.00
700 649 155	408	245.00
700 649 156	408	273.00
700 649 157	408	321.00
700 649 158	408	359.00
700 649 159	408	394.00
700 649 160	408	440.00
700 649 161	408	468.00
700 649 162	408	171.00
700 649 163	408	334.00
700 649 164	408	291.00
700 649 165	408	408.00
700 649 166	408	455.00
700 649 167	408	485.00
700 649 168	408	513.00
700 649 169	408	318.00
700 649 170	408	365.00
700 649 171	408	404.00
700 649 172	408	438.00
700 649 173	408	482.00
700 649 174	408	512.00
700 649 175	408	542.00
700 649 176	408	575.00
700 649 177	408	396.00
700 649 178	408	436.00
700 649 179	408	475.00
700 649 180	408	516.00
700 649 181	408	557.00
700 649 182	408	594.00
700 649 183	408	625.00
700 649 184	408	665.00
700 649 185	408	490.00

Index

Code	Seite	CHF
700 649 186	408	524.00
700 649 187	408	568.00
700 649 188	408	610.00
700 649 189	408	645.00
700 649 190	408	687.00
700 649 191	408	731.00
700 649 192	408	792.00
700 649 193	408	557.00
700 649 194	408	594.00
700 649 195	408	639.00
700 649 196	408	681.00
700 649 197	408	734.00
700 649 198	408	793.00
700 649 199	408	863.00
700 649 200	408	947.00
700 649 201	408	1'034.00
700 649 202	408	702.00
700 649 203	408	720.00
700 649 204	408	766.00
700 649 205	408	818.00
700 649 206	408	876.00
700 649 207	408	947.00
700 649 208	408	1'027.00
700 649 209	408	1'114.00
700 649 210	408	1'214.00
700 649 211	408	1'351.00
700 649 212	408	Auf Anfrage
700 649 213	409	Auf Anfrage
700 649 214	409	Auf Anfrage
700 649 215	409	Auf Anfrage
700 649 216	409	Auf Anfrage
700 649 217	409	Auf Anfrage
700 649 218	409	Auf Anfrage
700 649 219	409	Auf Anfrage
700 649 220	409	Auf Anfrage
700 649 221	409	Auf Anfrage
700 649 222	414	107.00
700 649 223	414	112.00
700 649 224	414	116.00
700 649 225	414	124.00
700 649 226	414	133.00
700 649 227	414	145.00
700 649 228	414	165.00
700 649 229	414	181.00
700 649 230	414	192.00
700 649 231	414	219.00
700 649 232	414	252.00
700 649 233	414	311.00
700 649 234	414	413.00
700 649 235	414	538.00
700 649 236	414	671.00
700 649 237	414	810.00
700 649 238	414	132.00
700 649 239	414	135.00
700 649 240	414	153.00
700 649 241	414	159.00
700 649 242	414	182.00
700 649 243	414	209.00
700 649 244	414	216.00
700 649 245	414	251.00
700 649 246	414	267.00
700 649 247	414	288.00
700 649 248	414	357.00
700 649 249	414	469.00
700 649 250	414	561.00
700 649 251	414	682.00
700 649 252	414	894.00
700 649 253	414	1'082.00
700 649 254	414	134.00
700 649 255	414	138.00
700 649 256	414	142.00
700 649 257	414	151.00
700 649 258	414	162.00
700 649 259	414	172.00
700 649 260	414	188.00
700 649 261	414	208.00
700 649 262	414	212.00
700 649 263	414	240.00
700 649 264	414	277.00
700 649 265	414	322.00
700 649 266	414	446.00
700 649 267	414	614.00
700 649 268	414	791.00
700 649 269	414	890.00
700 649 270	414	163.00
700 649 271	414	150.00
700 649 272	414	153.00
700 649 273	414	159.00
700 649 274	414	161.00
700 649 275	414	185.00
700 649 276	414	201.00
700 649 277	414	224.00
700 649 278	414	271.00
700 649 279	414	306.00
700 649 280	414	370.00
700 649 281	414	493.00
700 649 282	414	691.00
700 649 283	414	909.00
700 649 284	414	1'172.00
700 649 285	414	1'373.00
700 649 286	413	249.00
700 649 287	413	289.00
700 649 288	413	342.00
700 649 289	413	427.00
700 649 290	413	477.00
700 649 291	413	554.00
700 649 292	413	802.00
700 649 293	413	1'006.00
700 649 294	413	1'137.00
700 649 295	413	1'396.00
700 649 296	413	1'894.00
700 649 297	413	2'165.00
700 649 298	413	3'103.00
700 649 299	413	343.00
700 649 300	413	400.00
700 649 301	413	468.00
700 649 302	413	609.00
700 649 303	413	691.00
700 649 304	413	849.00
700 649 305	413	1'176.00
700 649 306	413	1'509.00
700 649 307	413	1'580.00
700 649 308	413	1'980.00
700 649 309	413	2'588.00
700 649 310	413	3'222.00
700 649 311	413	4'521.00
700 649 312	412	227.00
700 649 313	412	262.00
700 649 314	412	310.00
700 649 315	412	382.00
700 649 316	412	424.00
700 649 317	412	500.00
700 649 318	412	737.00
700 649 319	412	928.00
700 649 320	412	1'050.00
700 649 321	412	1'313.00
700 649 322	412	1'666.00
700 649 323	412	1'906.00
700 649 324	412	2'760.00
700 649 325	412	297.00
700 649 326	412	345.00
700 649 327	412	407.00
700 649 328	412	529.00
700 649 329	412	608.00
700 649 330	412	755.00
700 649 331	412	1'074.00
700 649 332	412	1'393.00
700 649 333	412	1'458.00
700 649 334	412	1'808.00
700 649 335	412	2'244.00
700 649 336	412	2'889.00
700 649 337	412	4'056.00
700 649 384	88	237.00
700 649 385	88	287.00
700 649 386	88	316.00
700 649 387	88	364.00
700 649 388	88	468.00
700 649 389	88	553.00
700 649 390	88	655.00
700 649 391	88	775.00
700 649 392	88	941.00
700 649 393	88	1'225.00
700 649 394	88	1'506.00
700 649 395	88	2'349.00
700 649 396	88	195.00
700 649 397	88	233.00
700 649 398	88	243.00
700 649 399	88	282.00
700 649 400	88	355.00
700 649 401	88	419.00
700 649 402	88	528.00
700 649 403	88	653.00
700 649 404	88	788.00
700 649 405	88	972.00
700 649 406	88	1'270.00
700 649 407	88	1'700.00
700 649 408	89	177.00
700 649 409	89	206.00
700 649 410	89	214.00
700 649 411	89	268.00
700 649 412	89	282.00
700 649 413	89	307.00
700 649 414	89	346.00
700 649 415	89	462.00
700 649 416	89	610.00
700 649 417	89	749.00

Index

Code	Seite	CHF
700 649 418	89	979.00
700 649 419	89	1'346.00
700 649 420	89	211.00
700 649 421	89	244.00
700 649 422	89	259.00
700 649 423	89	279.00
700 649 424	89	330.00
700 649 425	89	372.00
700 649 426	89	451.00
700 649 427	89	589.00
700 649 428	89	775.00
700 649 429	89	1'000.00
700 649 430	89	1'243.00
700 649 431	89	1'973.00
700 649 432	90	155.00
700 649 433	90	187.00
700 649 434	90	210.00
700 649 435	90	222.00
700 649 436	90	263.00
700 649 437	90	304.00
700 649 438	90	324.00
700 649 439	90	452.00
700 649 440	90	594.00
700 649 441	90	731.00
700 649 442	90	924.00
700 649 443	90	1'297.00
700 649 444	90	191.00
700 649 445	90	211.00
700 649 446	90	244.00
700 649 447	90	269.00
700 649 448	90	314.00
700 649 449	90	362.00
700 649 450	90	440.00
700 649 451	90	572.00
700 649 452	90	578.00
700 649 453	90	880.00
700 649 454	90	1'167.00
700 649 455	90	1'544.00
700 649 457	91	143.00
700 649 458	91	162.00
700 649 459	91	180.00
700 649 460	91	206.00
700 649 461	91	237.00
700 649 462	91	262.00
700 649 463	91	298.00
700 649 464	91	416.00
700 649 465	91	516.00
700 649 466	91	675.00
700 649 467	91	816.00
700 649 468	91	1'138.00
700 649 469	91	135.00
700 649 470	91	153.00
700 649 471	91	163.00
700 649 472	91	185.00
700 649 473	91	211.00
700 649 474	91	253.00
700 649 475	91	302.00
700 649 476	91	435.00
700 649 477	91	553.00
700 649 478	91	710.00
700 649 479	91	909.00
700 649 480	91	1'238.00
700 649 481	92	808.00
700 649 482	92	1'024.00
700 649 483	92	1'246.00
700 649 484	92	1'530.00
700 649 485	92	2'013.00
700 649 486	92	2'516.00
700 649 487	92	571.00
700 649 488	92	746.00
700 649 489	92	856.00
700 649 490	92	1'062.00
700 649 491	92	1'386.00
700 649 492	92	1'619.00
700 649 493	93	290.00
700 649 494	93	350.00
700 649 495	93	413.00
700 649 496	93	461.00
700 649 497	93	508.00
700 649 498	93	564.00
700 649 499	93	564.00
700 649 500	93	373.00
700 649 501	93	431.00
700 649 502	93	480.00
700 649 503	93	525.00
700 649 504	93	586.00
700 649 505	93	625.00
700 649 506	93	660.00
700 649 507	93	409.00
700 649 508	93	469.00
700 649 509	93	519.00
700 649 510	93	562.00
700 649 511	93	620.00
700 649 512	93	657.00
700 649 513	93	696.00
700 649 514	93	742.00
700 649 515	93	510.00
700 649 516	93	561.00
700 649 517	93	611.00
700 649 518	93	664.00
700 649 519	93	719.00
700 649 520	93	766.00
700 649 521	93	808.00
700 649 523	93	858.00
700 649 524	93	630.00
700 649 525	93	674.00
700 649 526	93	729.00
700 649 527	93	787.00
700 649 528	93	830.00
700 649 529	93	886.00
700 649 530	93	942.00
700 649 531	93	1'021.00
700 649 532	93	719.00
700 649 533	93	766.00
700 649 534	93	823.00
700 649 535	93	878.00
700 649 536	93	948.00
700 649 537	93	1'023.00
700 649 538	93	1'112.00
700 649 539	93	1'218.00
700 649 540	93	1'333.00
700 649 541	94	228.00
700 649 542	94	255.00
700 649 543	94	296.00
700 649 544	94	333.00
700 649 545	94	366.00
700 649 546	94	409.00
700 649 547	94	434.00
700 649 548	94	267.00
700 649 549	94	310.00
700 649 550	94	349.00
700 649 551	94	378.00
700 649 552	94	425.00
700 649 553	94	452.00
700 649 554	94	477.00
700 649 555	94	294.00
700 649 556	94	339.00
700 649 557	94	376.00
700 649 558	94	404.00
700 649 559	94	450.00
700 649 560	94	475.00
700 649 561	94	500.00
700 649 562	94	525.00
700 649 563	94	368.00
700 649 564	94	403.00
700 649 565	94	434.00
700 649 566	94	478.00
700 649 567	94	515.00
700 649 568	94	549.00
700 649 569	94	576.00
700 649 570	94	615.00
700 649 571	94	456.00
700 649 572	94	485.00
700 649 573	94	528.00
700 649 574	94	568.00
700 649 575	94	596.00
700 649 576	94	636.00
700 649 577	94	677.00
700 649 578	94	728.00
700 649 579	94	515.00
700 649 580	94	551.00
700 649 581	94	592.00
700 649 582	94	629.00
700 649 583	94	686.00
700 649 584	94	734.00
700 649 585	94	801.00
700 649 586	94	878.00
700 649 587	94	922.00
700 649 588	98	169.00
700 649 589	98	173.00
700 649 590	98	188.00
700 649 591	98	194.00
700 649 592	98	224.00
700 649 593	98	258.00
700 649 594	98	277.00
700 649 596	98	361.00
700 649 597	98	388.00
700 649 598	98	480.00
700 649 599	98	632.00
700 649 600	98	200.00
700 649 601	98	201.00
700 649 602	98	206.00
700 649 603	98	211.00
700 649 604	98	224.00
700 649 605	98	261.00
700 649 606	98	296.00

Index

Code	Seite	CHF
700 649 608	98	365.00
700 649 609	98	413.00
700 649 610	98	580.00
700 649 611	98	636.00
700 649 612	98	136.00
700 649 613	98	144.00
700 649 614	98	149.00
700 649 615	98	159.00
700 649 616	98	172.00
700 649 617	98	186.00
700 649 618	98	212.00
700 649 619	98	233.00
700 649 620	98	247.00
700 649 621	98	282.00
700 649 622	98	324.00
700 649 623	98	402.00
700 649 624	98	160.00
700 649 625	98	164.00
700 649 626	98	169.00
700 649 627	98	179.00
700 649 628	98	191.00
700 649 629	98	205.00
700 649 630	98	245.00
700 649 631	98	247.00
700 649 632	98	252.00
700 649 633	98	284.00
700 649 634	98	330.00
700 649 635	98	384.00
700 649 636	97	442.00
700 649 637	97	515.00
700 649 638	97	600.00
700 649 639	97	784.00
700 649 640	97	893.00
700 649 641	97	1'096.00
700 649 642	97	1'509.00
700 649 643	97	1'944.00
700 649 644	97	2'035.00
700 649 645	97	2'545.00
700 649 646	97	3'334.00
700 649 647	97	4'149.00
700 649 648	97	320.00
700 649 649	97	373.00
700 649 650	97	441.00
700 649 651	97	551.00
700 649 652	97	613.00
700 649 653	97	715.00
700 649 654	97	1'036.00
700 649 655	97	1'297.00
700 649 656	97	1'466.00
700 649 657	97	1'791.00
700 649 658	97	2'440.00
700 649 659	97	2'786.00
700 649 660	96	382.00
700 649 661	96	444.00
700 649 662	96	524.00
700 649 663	96	682.00
700 649 664	96	784.00
700 649 665	96	972.00
700 649 666	96	1'382.00
700 649 667	96	1'790.00
700 649 668	96	1'877.00
700 649 669	96	2'328.00
700 649 670	96	2'886.00
700 649 671	96	3'723.00
700 649 672	96	290.00
700 649 673	96	336.00
700 649 674	96	399.00
700 649 675	96	491.00
700 649 676	96	547.00
700 649 677	96	645.00
700 649 678	96	951.00
700 649 679	96	1'197.00
700 649 680	96	1'353.00
700 649 681	96	1'691.00
700 649 682	96	2'145.00
700 649 683	96	2'456.00
700 649 934	801	4.50
700 649 935	801	6.20
700 649 936	801	7.20
700 665 024	522	314.00
700 665 025	522	362.00
700 665 026	522	456.00
700 665 027	522	551.00
700 665 028	522	988.00
700 665 029	522	1'173.00
700 665 030	522	1'606.00
700 665 031	522	2'429.00
700 665 078	522	456.00
700 665 079	522	551.00
700 665 080	522	637.00
700 665 081	522	988.00
700 665 082	522	1'173.00
700 665 083	522	1'606.00
700 665 084	522	2'429.00
700 665 085	522	2'344.00
700 665 086	522	3'203.00
700 665 087	522	4'135.00
700 665 127	67	100.00
700 665 128	67	105.00
700 665 129	67	112.00
700 665 130	67	119.00
700 665 131	67	135.00
700 665 132	67	147.00
700 665 133	67	161.00
700 665 134	67	181.00
700 665 135	67	213.00
700 665 136	67	330.00
700 665 137	67	374.00
700 665 138	67	520.00
700 665 139	67	656.00
700 665 140	67	1'096.00
700 665 141	67	1'199.00
700 665 142	67	1'743.00
700 665 143	67	2'271.00
700 665 184	381	75.00
700 665 185	381	78.00
700 665 186	381	83.00
700 665 187	381	91.00
700 665 188	381	104.00
700 665 189	381	114.00
700 665 190	381	126.00
700 665 191	381	150.00
700 665 192	381	179.00
700 665 193	381	247.00
700 665 194	381	307.00
700 665 195	381	523.00
700 665 196	381	655.00
700 665 197	381	995.00
700 665 198	381	1'284.00
700 665 199	381	1'688.00
700 665 200	381	2'622.00
700 665 201	381	3'895.00
700 665 202	381	4'782.00
700 665 203	381	98.00
700 665 204	381	101.00
700 665 205	381	107.00
700 665 206	381	115.00
700 665 207	381	130.00
700 665 208	381	142.00
700 665 209	381	153.00
700 665 210	381	181.00
700 665 211	381	213.00
700 665 212	381	299.00
700 665 213	381	366.00
700 665 214	381	608.00
700 665 215	381	756.00
700 665 216	381	1'137.00
700 665 217	381	1'477.00
700 665 218	381	1'929.00
700 665 219	381	2'984.00
700 665 220	381	4'414.00
700 665 221	381	5'418.00
700 665 260	382	77.00
700 665 261	382	80.00
700 665 262	382	89.00
700 665 263	382	94.00
700 665 264	382	107.00
700 665 265	382	118.00
700 665 266	382	132.00
700 665 267	382	150.00
700 665 268	382	179.00
700 665 269	382	276.00
700 665 270	382	315.00
700 665 271	382	445.00
700 665 272	382	560.00
700 665 273	382	940.00
700 665 274	382	1'032.00
700 665 275	382	1'489.00
700 665 276	382	1'993.00
700 665 277	382	3'549.00
700 665 278	382	3'722.00
700 665 279	382	100.00
700 665 280	382	115.00
700 665 281	382	112.00
700 665 282	382	132.00
700 665 283	382	149.00
700 665 284	382	164.00
700 665 285	382	161.00
700 665 286	382	181.00
700 665 287	382	213.00
700 665 288	382	330.00
700 665 289	382	374.00
700 665 290	382	520.00
700 665 291	382	656.00
700 665 292	382	1'096.00
700 665 293	382	1'199.00

Index

Code	Seite	CHF
700 665 294	382	1'743.00
700 665 295	382	2'271.00
700 665 296	382	4'024.00
700 665 297	382	4'249.00
700 665 351	69	436.00
700 665 352	69	474.00
700 665 353	69	560.00
700 665 354	69	731.00
700 665 355	69	851.00
700 665 356	69	1'016.00
700 665 357	69	1'108.00
700 665 358	69	1'312.00
700 665 359	69	1'449.00
700 665 360	69	1'957.00
700 665 361	69	2'104.00
700 665 362	69	2'749.00
700 665 363	69	3'162.00
700 665 364	69	2'610.00
700 665 365	69	3'527.00
700 665 388	69	446.00
700 665 389	69	485.00
700 665 390	69	574.00
700 665 391	69	750.00
700 665 392	69	872.00
700 665 393	69	1'041.00
700 665 394	69	1'136.00
700 665 395	69	1'346.00
700 665 396	69	1'485.00
700 665 397	69	2'005.00
700 665 398	69	2'156.00
700 665 399	69	2'816.00
700 665 400	69	3'241.00
700 665 401	69	2'675.00
700 665 402	69	3'613.00
700 665 425	384	438.00
700 665 426	384	476.00
700 665 427	384	562.00
700 665 428	384	735.00
700 665 429	384	856.00
700 665 430	384	1'025.00
700 665 431	384	1'119.00
700 665 432	384	1'328.00
700 665 433	384	1'467.00
700 665 434	384	1'983.00
700 665 435	384	2'130.00
700 665 436	384	2'786.00
700 665 437	384	3'208.00
700 665 438	384	2'656.00
700 665 439	384	3'500.00
700 665 462	384	448.00
700 665 463	384	487.00
700 665 464	384	577.00
700 665 465	384	754.00
700 665 466	384	879.00
700 665 467	384	1'050.00
700 665 468	384	1'146.00
700 665 469	384	1'359.00
700 665 470	384	1'506.00
700 665 471	384	2'032.00
700 665 472	384	2'184.00
700 665 473	384	2'855.00
700 665 474	384	3'288.00
700 665 475	384	2'721.00
700 665 476	384	3'589.00
700 665 492	523	1'273.00
700 665 493	523	1'534.00
700 665 494	523	1'431.00
700 665 495	523	1'864.00
700 665 496	523	2'643.00
700 665 497	523	3'130.00
700 665 498	523	4'589.00
700 665 499	523	4'438.00
700 665 510	523	1'729.00
700 665 511	523	1'810.00
700 665 512	523	2'427.00
700 665 513	523	2'643.00
700 665 514	523	3'137.00
700 665 515	523	4'534.00
700 665 516	523	4'468.00
700 665 517	523	6'361.00
700 665 518	523	8'369.00
700 665 519	523	8'080.00
700 665 611	522	416.00
700 665 612	522	476.00
700 665 613	522	712.00
700 665 614	522	1'258.00
700 665 615	522	1'420.00
700 665 616	522	2'099.00
700 665 617	522	3'887.00
700 665 618	522	4'306.00
700 665 619	523	712.00
700 665 620	523	1'258.00
700 665 621	523	1'420.00
700 665 622	523	2'099.00
700 665 623	523	3'887.00
700 665 624	523	4'306.00
700 665 625	523	6'225.00
700 665 626	523	7'936.00
700 665 627	523	9'674.00
700 665 628	95	493.00
700 665 629	95	561.00
700 665 630	95	618.00
700 665 631	95	619.00
700 665 632	95	720.00
700 665 633	95	793.00
700 665 634	95	796.00
700 665 635	95	901.00
700 665 636	95	1'181.00
700 665 637	95	1'290.00
700 665 638	95	1'365.00
700 665 639	95	1'512.00
700 665 644	95	590.00
700 665 645	95	648.00
700 665 646	95	650.00
700 665 647	95	737.00
700 665 648	95	966.00
700 665 649	95	1'054.00
700 665 650	95	1'118.00
700 665 651	95	1'238.00
700 665 652	95	2'035.00
700 665 653	95	2'276.00
700 665 656	411	422.00
700 665 657	411	481.00
700 665 658	411	530.00
700 665 659	411	531.00
700 665 660	411	617.00
700 665 661	411	678.00
700 665 662	411	681.00
700 665 663	411	773.00
700 665 664	411	1'011.00
700 665 665	411	1'101.00
700 665 666	411	1'318.00
700 665 667	411	1'497.00
700 665 668	411	302.00
700 665 669	411	344.00
700 665 670	411	379.00
700 665 671	411	380.00
700 665 672	411	441.00
700 665 673	411	484.00
700 665 674	411	486.00
700 665 675	411	552.00
700 665 676	411	722.00
700 665 677	411	1'028.00
700 665 678	411	1'090.00
700 665 679	411	1'210.00
700 665 680	411	1'989.00
700 665 681	411	2'225.00
700 665 682	411	2'508.00
700 665 683	411	3'175.00
701 473 047	28, 456	7.40
701 473 048	28, 456	8.00
701 473 049	28, 456	8.10
701 473 050	28, 456	8.30
701 473 051	28, 456	9.60
701 473 052	28, 456	12.90
701 473 053	28, 456	16.90
701 473 054	28, 456	20.10
701 473 055	28, 456	26.90
701 473 803	495	30.50
701 473 804	495	30.50
701 473 805	495	40.60
701 473 806	495	38.40
701 473 807	495	42.90
701 473 808	495	52.00
701 473 809	495	30.50
701 473 810	495	30.50
701 473 811	495	33.80
701 473 812	495	33.80
701 473 813	495	38.40
701 473 814	495	47.40
701 473 982	456	8.10
701 473 983	456	8.30
701 473 984	456	9.60
701 473 985	456	12.90
701 473 986	456	16.90
701 473 987	456	20.10
701 473 988	456	26.90
701 474 382	489	76.00
701 474 383	488	107.00
701 474 386	489	82.00
701 474 387	489	58.00
701 474 388	488	107.00
701 474 390	489	16.20
701 474 391	489	18.60
701 474 392	489	20.70
701 474 393	489	23.60

Index

Code	Seite	CHF
701 474 394	489	26.50
701 474 395	489	31.40
701 474 396	489	40.60
701 474 397	489	42.30
701 474 398	489	76.00
701 474 399	488	133.00
701 474 400	488	133.00
701 474 401	488	176.00
701 477 983	449, 494	50.00
701 477 984	449, 494	53.00
701 477 985	449, 494	54.00
701 477 986	449, 494	73.00
701 477 987	449, 494	85.00
701 477 988	449, 494	89.00
701 477 989	449, 494	109.00
701 477 990	449, 494	113.00
701 477 992	449, 494	125.00
701 477 993	449, 494	134.00
701 477 994	449, 494	158.00
701 477 995	449, 494	178.00
701 480 475	489	107.00
701 480 476	489	107.00
701 480 477	489	152.00
701 480 478	489	152.00
701 480 479	489	216.00
701 480 480	489	538.00
701 480 481	489	637.00
701 480 482	489	853.00
701 480 483	489	855.00
701 480 489	488	417.00
701 480 490	488	728.00
701 480 491	488	1'029.00
701 480 492	488	855.00
701 480 493	488	1'274.00
701 480 494	488	916.00
701 485 160	457	7.60
701 485 161	457	7.60
701 485 162	457	9.30
701 485 163	457	9.40
701 485 164	457	13.20
701 485 165	457	14.10
701 485 166	457	22.90
701 485 175	457	25.80
701 485 176	457	31.60
701 485 463	493	100.00
701 485 464	493	103.00
701 485 465	493	107.00
701 485 466	493	138.00
701 485 468	493	147.00
701 485 469	493	247.00
701 485 470	493	258.00
701 485 472	493	260.00
701 485 473	493	312.00
701 485 474	493	301.00
701 485 690	457	43.90
701 485 691	457	48.00
701 485 692	457	67.00
701 485 693	457	100.00
701 485 694	457	111.00
701 485 695	457	158.00
720 100 258	430	58.10
720 100 259	430	67.60
720 100 260	430	79.60
720 100 261	430	104.70
720 100 756	430	50.80
720 100 757	430	50.80
720 100 758	430	50.80
720 100 759	430	60.20
720 100 760	430	66.80
720 100 761	430	88.70
720 600 236	42, 881	12.60
720 600 237	42, 881	16.90
720 600 238	42, 881	20.00
720 600 239	42, 881	29.90
720 600 240	42, 881	38.10
720 600 241	42, 881	58.00
720 600 242	881	143.00
720 600 246	43, 881	14.60
720 600 247	43, 881	19.50
720 600 248	43, 881	25.00
720 600 249	43, 881	37.70
720 600 250	43, 881	46.50
720 600 251	43, 881	70.00
720 920 007	427	65.00
720 920 008	427	73.00
720 920 010	427	97.00
720 920 011	427	124.00
720 920 018	427	73.00
720 920 021	427	124.00
720 920 208	427	36.70
720 920 209	427	42.10
720 920 210	427	47.50
720 920 211	427	68.00
720 920 221	427	63.00
720 920 231	427	63.00
720 920 241	427	66.00
720 920 258	429	45.80
720 920 259	429	51.40
720 920 260	429	61.40
720 920 261	429	82.60
720 920 706	427	29.40
720 920 707	427	29.40
720 920 708	427	29.40
720 920 709	427	34.70
720 920 710	427	34.70
720 920 711	427	52.00
720 920 718	427	42.10
720 920 719	427	44.20
720 920 720	427	46.10
720 920 721	427	61.00
720 920 728	427	42.10
720 920 729	427	44.40
720 920 730	427	46.10
720 920 731	427	61.00
720 920 754	429	42.30
720 920 756	429	36.80
720 920 757	429	37.00
720 920 758	429	38.50
720 920 759	429	44.00
720 920 760	429	48.60
720 920 761	429	66.60
720 920 763	429	42.30
720 920 764	429	42.30
720 920 765	429	42.30
720 920 766	429	50.50
720 920 767	429	56.40
720 920 768	429	73.70
720 920 771	429	45.20
720 920 772	429	56.40
720 920 773	429	73.70
720 920 776	429	51.10
720 920 777	429	56.40
720 920 778	429	73.70
720 920 781	429	51.10
720 920 782	429	56.40
720 920 783	429	75.60
721 310 006	889	113.00
721 310 007	889	113.00
721 310 008	889	144.00
721 310 009	889	144.00
721 310 010	889	155.00
721 310 011	889	155.00
721 310 036	889	118.00
721 310 037	889	118.00
721 310 038	889	148.00
721 310 039	889	148.00
721 310 040	889	179.00
721 310 041	889	179.00
721 312 012	890	260.00
721 312 013	890	268.00
721 312 014	890	267.00
721 312 015	890	293.00
721 312 016	890	305.00
721 312 017	890	321.00
721 312 019	890	340.00
721 312 020	890	359.00
721 312 021	890	391.00
721 312 023	890	420.00
721 314 000	891	67.00
721 314 001	891	72.00
721 314 002	891	107.00
721 500 105	40	2.40
721 500 106	40, 1031	2.40
721 500 107	40, 1031	2.70
721 500 108	40, 870, 875, 1031	3.40
721 500 109	40, 870, 875, 1031	4.70

Index

Code	Seite	CHF
721 500 110	40, 870, 875, 1031	8.20
721 500 111	40, 870, 875, 1031	11.90
721 500 162	40	16.30
721 500 163	40	18.60
721 500 164	40	23.70
721 500 406	1030	3.00
721 500 407	1030	3.30
721 500 408	1030	4.10
721 500 409	1030	5.30
721 500 410	1030	9.20
721 500 411	1030	13.60
721 600 112	870, 875	26.60
721 890 006	1030	4.70
721 890 007	1030	5.30
721 890 008	869, 874, 1030	7.30
721 890 009	869, 874, 1030	8.20
721 890 010	869, 874, 1030	13.10
721 890 011	869, 874, 1030	16.90
723 310 006	891	211.00
723 310 007	891	211.00
723 310 008	891	269.00
723 310 009	891	269.00
723 310 010	891	286.00
723 310 011	891	286.00
723 310 036	891	215.00
723 310 037	891	215.00
723 310 038	891	273.00
723 310 039	891	273.00
723 310 040	891	307.00
723 310 041	891	307.00
723 690 006	1030	8.10
723 690 007	1030	9.10
723 690 008	869, 874, 1030	12.40
723 690 009	869, 874, 1030	14.30
723 690 010	869, 874, 1030	23.70
723 690 011	869, 874, 1030	30.50
723 800 106	1031	3.60
723 800 107	1031	4.50
723 800 108	870, 875, 1031	5.80
723 800 109	870, 875, 1031	8.10
723 800 110	870, 875, 1031	14.80
723 800 111	870, 875, 1031	21.60
724 100 256	432	68.70
724 100 257	432	70.60
724 100 258	432	72.40
724 100 259	432	91.50
724 100 260	432	79.60
724 100 261	432	114.70
724 100 756	432	66.30
724 100 757	432	68.10
724 100 758	432	69.90
724 100 759	432	86.50
724 100 760	432	93.10
724 100 761	432	110.70
724 100 771	432	115.00
724 100 772	432	93.00
724 314 000	902	257.00
724 314 001	902	360.00
724 314 002	902	517.00
724 600 206	42, 880	4.80
724 600 207	42, 880	5.30
724 600 208	42, 880	5.70
724 600 209	42, 880	7.60
724 600 210	42, 880	10.50
724 600 211	42, 880	16.50
724 600 655	41, 879	58.00
724 600 656	41, 879	60.00
724 600 657	41, 879	65.00
724 600 658	41, 879	70.00
724 600 659	41, 879	102.00
724 600 660	41, 879	113.00
724 600 661	41, 879	148.00
724 600 705	41, 879	60.00
724 600 706	41, 879	64.00
724 600 707	41, 879	68.00
724 600 708	41, 879	72.00
724 600 709	41, 879	106.00
724 600 710	41, 879	115.00
724 600 711	41, 879	188.00
724 600 806	42, 880	7.10
724 600 807	42, 880	6.70
724 600 808	42, 880	8.20
724 600 809	42, 880	14.00
724 600 810	42, 880	16.20
724 600 811	42, 880	22.80
724 605 505	41, 880	38.50
724 605 506	41, 880	44.30
724 605 507	41, 880	51.00
724 605 508	41, 880	57.00
724 605 509	41, 880	81.00
724 605 510	41, 880	94.00
724 605 511	41, 880	118.00
724 690 105	44, 879	41.30
724 690 106	44, 879	54.00
724 690 107	44, 879	60.00
724 690 108	44, 879	77.00
724 690 109	44, 879	107.00
724 690 110	44, 879	113.00
724 690 111	44, 879	165.00
724 700 319	399, 487	141.00
724 700 320	399, 487	141.00
724 700 321	399, 487	170.00
724 700 322	399, 487	170.00
724 700 323	399, 487	259.00
724 700 324	399, 487	490.00
724 700 325	399, 487	556.00
724 700 426	83, 399, 486	694.00
724 700 427	83, 399, 486	694.00
724 700 428	399, 486	1'244.00
724 700 429	399, 486	1'244.00
724 700 430	399, 486	1'429.00
724 700 431	399, 486	1'754.00
724 700 432	399, 486	2'033.00
724 705 026	83, 399, 486, 488	694.00
724 705 130	487	839.00
724 705 131	487	1'170.00
724 705 132	487	1'403.00
724 705 133	487	1'754.00
724 705 134	487	2'230.00
724 920 206	428	47.30
724 920 207	428	49.20
724 920 208	428	51.00
724 920 209	428	66.00
724 920 210	428	64.00
724 920 211	428	78.00
724 920 256	431	54.70
724 920 257	431	56.80
724 920 258	431	60.10
724 920 259	431	75.30
724 920 260	431	77.90
724 920 261	431	92.60
724 920 706	428	44.90
724 920 707	428	46.70
724 920 708	428	48.50
724 920 709	428	61.00
724 920 710	428	61.00
724 920 711	428	74.00
724 920 719	428	63.00
724 920 721	428	70.00
724 920 756	431	51.00
724 920 757	431	53.00

Index

Code	Seite	CHF
724 920 758	431	56.00
724 920 759	431	67.00
724 920 760	431	72.00
724 920 761	431	86.00
727 018 412	51	16.40
727 018 413	51	21.20
727 018 414	51	44.50
727 018 415	51	59.00
727 018 416	51	82.00
727 018 417	51	90.00
727 018 418	51	111.00
727 018 419	51	142.00
727 018 420	51	181.00
727 018 421	51	303.00
727 018 422	51	394.00
727 018 423	51	543.00
727 018 424	51	992.00
727 018 425	51	1'381.00
727 018 426	51	1'867.00
727 018 427	51	2'525.00
727 018 450	317	593.00
727 018 451	317	773.00
727 018 452	317	1'067.00
727 018 521	50	445.00
727 018 522	50	580.00
727 018 523	50	801.00
727 018 524	50	1'346.00
727 018 525	50	1'845.00
727 018 526	50	2'462.00
727 018 527	50	3'282.00
727 018 606	50	4.60
727 018 607	50	4.80
727 018 608	50	4.90
727 018 609	50	6.50
727 018 610	50	8.00
727 018 611	50	11.40
727 018 615	50	67.00
727 018 616	50	87.00
727 018 617	50	104.00
727 018 618	50	124.00
727 018 619	50	188.00
727 018 620	50	232.00
727 018 622	50	16.90
727 018 623	50	23.90
727 018 624	50	45.50
727 018 635	51	8.80
727 018 636	51	11.80
727 018 662	317	24.50
727 018 663	317	34.50
727 018 664	317	67.00
727 018 681	317	7.10
727 018 682	317	7.20
727 018 683	317	7.40
727 018 684	317	9.80
727 018 685	317	12.10
727 018 686	317	17.30
727 018 690	317	97.00
727 018 691	317	124.00
727 018 692	317	149.00
727 018 693	317	170.00
727 018 694	317	262.00
727 018 695	317	321.00
727 100 105	29	5.50
727 100 106	29	6.00
727 100 107	29	6.70
727 100 108	29	8.00
727 100 109	29	9.90
727 100 110	29	18.60
727 100 111	29	23.30
727 100 112	29	50.00
727 100 113	29	62.00
727 100 114	29	93.00
727 100 206	33	10.50
727 100 207	33	11.70
727 100 208	33	14.80
727 100 209	33	22.00
727 150 105	29	7.30
727 150 106	29	8.00
727 150 107	29	9.00
727 150 108	29	9.90
727 150 109	29	12.20
727 150 110	29	16.30
727 150 111	29	20.90
727 150 112	29	43.60
727 150 113	29	59.00
727 150 114	29	94.00
727 158 412	52	28.00
727 158 413	52	34.70
727 158 414	52	65.00
727 158 506	51	6.60
727 158 507	51	7.00
727 158 508	51	8.40
727 158 509	51	10.60
727 158 510	51	12.10
727 158 511	51	20.00
727 158 512	51	28.00
727 158 513	51	34.70
727 158 514	51	65.00
727 158 515	51	92.00
727 158 516	51	129.00
727 158 517	51	139.00
727 158 519	51	214.00
727 158 520	51	244.00
727 158 521	51	568.00
727 158 522	51	855.00
727 158 523	51	1'037.00
727 158 524	52	1'451.00
727 158 525	52	1'873.00
727 158 526	52	2'686.00
727 158 527	52	3'771.00
727 158 535	52	12.10
727 158 536	52	20.00
727 158 540	52	92.00
727 158 541	52	129.00
727 158 542	52	139.00
727 158 544	52	214.00
727 158 545	52	244.00
727 158 546	52	488.00
727 158 547	52	735.00
727 158 548	52	915.00
727 158 549	53	1'054.00
727 158 550	53	1'411.00
727 158 551	53	1'992.00
727 158 552	53	2'541.00
727 158 581	317	10.00
727 158 582	317	10.50
727 158 583	317	12.70
727 158 584	317	15.90
727 158 585	317	18.00
727 158 586	317	30.00
727 158 587	317	40.40
727 158 588	317	50.00
727 158 589	317	94.00
727 158 590	317	132.00
727 158 591	317	184.00
727 158 592	317	201.00
727 158 594	317	297.00
727 158 595	317	340.00
727 158 596	317	755.00
727 158 597	317	1'139.00
727 158 598	317	1'382.00
727 200 105	30	6.50
727 200 106	30	6.70
727 200 107	30	7.20
727 200 108	30	8.10
727 200 109	30	9.90
727 200 110	30	17.80
727 200 111	30	24.80
727 200 112	30	57.00
727 200 113	30	92.00
727 200 114	30	116.00
727 200 206	33	15.10
727 200 207	33	19.10
727 200 208	33	19.10
727 200 209	33	26.40
727 208 015	56	306.00
727 208 016	56	306.00
727 208 017	56	260.00
727 208 018	56	331.00
727 208 019	56	331.00
727 208 020	56	279.00
727 208 025	56	479.00
727 208 035	56	697.00
727 208 036	56	726.00
727 208 043	56	1'108.00
727 208 066	55	404.00
727 208 068	55	394.00
727 208 069	55	394.00
727 208 075	55	452.00
727 208 086	55	912.00
727 208 093	55	1'237.00
727 208 250	319	40.40
727 208 251	319	40.40
727 208 252	319	40.40
727 208 253	319	58.00
727 208 254	319	58.00
727 208 255	319	58.00
727 208 257	319	72.00
727 208 258	319	81.00
727 208 259	319	81.00
727 208 260	319	102.00
727 208 261	319	104.00
727 208 262	319	114.00
727 208 263	319	118.00
727 208 264	319	118.00
727 208 265	319	696.00

Index

Code	Seite	CHF
727 208 267	319	696.00
727 208 270	319	658.00
727 208 271	319	300.00
727 208 272	319	302.00
727 208 273	319	302.00
727 208 274	319	308.00
727 208 275	319	685.00
727 208 285	319	667.00
727 208 288	319	667.00
727 208 289	319	667.00
727 208 291	319	674.00
727 208 301	56	26.10
727 208 302	56	26.10
727 208 303	56	38.90
727 208 304	56	38.90
727 208 305	56	40.60
727 208 307	56	53.00
727 208 308	56	53.00
727 208 309	56	56.00
727 208 310	56	75.00
727 208 311	56	77.00
727 208 312	56	70.00
727 208 313	56	77.00
727 208 314	56	77.00
727 208 321	56	190.00
727 208 322	56	193.00
727 208 323	56	193.00
727 208 324	56	194.00
727 208 338	56	457.00
727 208 339	56	457.00
727 208 341	56	461.00
727 208 350	55	27.00
727 208 351	55	27.00
727 208 352	55	27.00
727 208 353	55	38.90
727 208 354	55	38.90
727 208 355	55	38.90
727 208 357	55	50.00
727 208 358	55	56.00
727 208 359	55	56.00
727 208 360	55	70.00
727 208 361	55	72.00
727 208 362	55	79.00
727 208 363	55	82.00
727 208 364	55	82.00
727 208 365	55	404.00
727 208 367	55	417.00
727 208 370	55	365.00
727 208 371	55	209.00
727 208 372	55	209.00
727 208 373	55	209.00
727 208 374	55	213.00
727 208 385	55	830.00
727 208 388	55	481.00
727 208 389	55	481.00
727 208 391	55	486.00
727 208 410	54	8.50
727 208 411	54	14.30
727 208 412	54	25.30
727 208 413	54	34.70
727 208 414	54	57.00
727 208 415	54	88.00
727 208 416	54	103.00
727 208 417	54	197.00
727 208 418	54	253.00
727 208 419	54	277.00
727 208 420	54	357.00
727 208 421	54	463.00
727 208 422	54	534.00
727 208 423	54	708.00
727 208 424	54	1'161.00
727 208 425	54	1'797.00
727 208 426	54	2'188.00
727 208 427	54	2'815.00
727 208 466	319	696.00
727 208 468	319	658.00
727 208 469	319	658.00
727 208 486	319	667.00
727 208 493	319	878.00
727 208 506	53	3.80
727 208 507	53	3.90
727 208 508	53	4.60
727 208 509	53	8.00
727 208 510	53	11.00
727 208 511	53	15.90
727 208 512	53	32.00
727 208 513	53	45.70
727 208 514	53	68.00
727 208 515	53	102.00
727 208 516	53	129.00
727 208 517	53	219.00
727 208 518	53	284.00
727 208 519	53	339.00
727 208 520	53	442.00
727 208 521	53	569.00
727 208 522	53	759.00
727 208 523	53	1'079.00
727 208 524	53	1'559.00
727 208 525	53	2'325.00
727 208 526	53	2'814.00
727 208 527	53	3'575.00
727 208 581	318	5.80
727 208 582	318	6.00
727 208 583	318	7.10
727 208 584	318	12.10
727 208 585	318	16.60
727 208 586	318	23.80
727 208 587	318	46.60
727 208 588	318	67.00
727 208 589	318	97.00
727 208 590	318	145.00
727 208 591	318	184.00
727 208 592	318	316.00
727 208 594	318	471.00
727 208 595	318	612.00
727 208 693	318	393.00
727 208 696	318	756.00
727 208 697	318	1'012.00
727 208 698	318	1'439.00
727 310 006	893	127.00
727 310 007	893	127.00
727 310 008	893	167.00
727 310 009	893	167.00
727 310 010	893	184.00
727 310 011	893	184.00
727 310 036	893	131.00
727 310 037	893	131.00
727 310 038	893	171.00
727 310 039	893	171.00
727 310 040	893	206.00
727 310 041	893	206.00
727 311 012	895	607.00
727 311 013	895	617.00
727 311 014	895	658.00
727 311 015	895	684.00
727 311 016	895	722.00
727 311 017	895	793.00
727 311 018	895	875.00
727 311 019	895	972.00
727 311 020	895	1'027.00
727 311 021	895	1'139.00
727 311 022	895	1'215.00
727 311 023	895	1'327.00
727 311 042	895	669.00
727 311 043	895	679.00
727 311 044	895	723.00
727 311 045	895	753.00
727 311 046	895	794.00
727 311 047	895	873.00
727 311 048	895	962.00
727 311 049	895	1'069.00
727 311 050	895	1'130.00
727 311 051	895	1'253.00
727 311 052	895	1'336.00
727 311 053	895	1'460.00
727 312 072	897	299.00
727 312 073	897	300.00
727 312 074	897	301.00
727 312 075	897	305.00
727 312 076	897	311.00
727 312 077	897	317.00
727 312 078	897	413.00
727 312 079	897	416.00
727 312 080	897	449.00
727 312 081	897	475.00
727 312 082	897	518.00
727 312 083	897	520.00
727 314 000	896	64.00
727 314 001	896	70.00
727 314 002	896	106.00
727 318 006	893	127.00
727 318 007	893	127.00
727 318 008	893	167.00
727 318 009	893	167.00
727 318 010	893	184.00
727 318 011	893	184.00
727 318 036	893	131.00
727 318 037	893	131.00
727 318 038	893	171.00
727 318 039	893	171.00
727 318 040	893	206.00
727 318 041	893	206.00
727 500 105	40	3.00
727 500 106	40, 1031, 1046	3.10

Index

Code	Seite	CHF
727 500 107	40, 1031, 1046	3.60
727 500 108	40, 870, 875, 1031, 1046	3.90
727 500 109	40, 870, 875, 1031, 1046	5.20
727 500 110	40, 870, 875, 1031, 1046	6.20
727 500 111	40, 870, 875, 1031, 1046	6.50
727 500 112	40	28.70
727 500 113	40	36.40
727 500 114	40	44.50
727 508 506	75, 1030, 1046	6.50
727 508 507	75, 1030, 1046	8.20
727 508 508	75, 871, 876, 1030, 1046	8.20
727 508 509	75, 871, 876, 1030, 1046	13.50
727 508 510	75, 871, 876, 1030, 1046	13.50
727 508 511	75, 871, 876, 1030, 1046	14.70
727 508 512	75	21.80
727 508 513	75	26.50
727 508 514	75	36.60
727 510 155	38	24.70
727 510 156	38	25.60
727 510 157	38	27.80
727 510 158	38	33.60
727 510 159	38	44.80
727 510 160	38	64.00
727 510 161	38	91.00
727 510 172	38	137.00
727 510 173	38	181.00
727 510 174	38	242.00
727 510 255	323	24.40
727 510 256	323	25.40
727 510 257	323	27.60
727 510 258	323	33.30
727 510 259	323	44.40
727 510 260	323	63.00
727 510 261	323	91.00
727 510 272	323	136.00
727 510 273	323	180.00
727 510 274	323	238.00
727 518 412	74	115.00
727 518 413	74	135.00
727 518 414	74	173.00
727 518 506	74	24.00
727 518 507	74	29.70
727 518 508	74	30.60
727 518 509	74	43.30
727 518 510	74	55.00
727 518 511	74	72.00
727 518 512	74	115.00
727 518 513	74	135.00
727 518 514	74	173.00
727 518 606	322	27.10
727 518 607	322	33.50
727 518 608	322	34.50
727 518 609	322	48.90
727 518 610	322	62.00
727 518 611	322	80.00
727 518 612	322	143.00
727 518 613	322	167.00
727 518 614	322	215.00
727 520 155	38	28.50
727 520 156	38	30.20
727 520 157	38	33.80
727 520 158	38	39.90
727 520 159	38	57.00
727 520 160	38	76.00
727 520 161	38	104.00
727 520 172	38	163.00
727 520 173	38	207.00
727 520 174	38	297.00
727 520 255	323	26.60
727 520 256	323	29.10
727 520 257	323	32.70
727 520 258	323	37.50
727 520 259	323	55.00
727 520 260	323	74.00
727 520 261	323	103.00
727 520 272	323	159.00
727 520 273	323	203.00
727 520 274	323	291.00
727 528 412	74	128.00
727 528 413	74	171.00
727 528 414	74	202.00
727 528 506	74	26.80
727 528 507	74	33.50
727 528 508	74	34.00
727 528 509	74	51.00
727 528 510	74	63.00
727 528 511	74	81.00
727 528 512	74	128.00
727 528 513	74	153.00
727 528 514	74	202.00
727 528 606	322	30.20
727 528 607	322	37.50
727 528 608	322	38.20
727 528 609	322	59.00
727 528 610	322	71.00
727 528 611	322	92.00
727 528 612	322	161.00
727 528 613	322	191.00
727 528 614	322	251.00
727 530 306	38	12.70
727 530 307	38	15.90
727 530 308	38	17.60
727 530 309	38	34.00
727 530 310	38	39.20
727 530 311	38	45.80
727 530 806	39	15.90
727 530 807	39	16.70
727 530 808	39	20.90
727 530 809	39	33.40
727 530 810	39	38.80
727 530 811	39	59.00
727 550 506	39	22.80
727 550 507	39	32.00
727 550 508	39	35.40
727 550 509	39	51.00
727 550 510	39	65.00
727 550 511	39	72.00
727 550 906	39	23.60
727 550 907	39	33.30
727 550 908	39	37.60
727 550 909	39	53.00
727 550 910	39	70.00
727 550 911	39	87.00
727 550 957	39	33.30
727 550 958	39	37.60
727 550 967	39	33.30
727 550 968	39	37.60
727 608 412	75	21.80
727 608 413	75	26.50
727 608 414	75	36.60
727 648 412	75	38.90
727 648 413	75	53.00
727 648 414	75	71.00
727 665 520	68	329.00
727 665 521	68	350.00
727 665 522	68	409.00
727 665 523	68	453.00
727 665 524	68	518.00
727 665 525	68	751.00
727 665 526	68	865.00
727 665 527	68	1'088.00
727 665 528	68	1'284.00
727 665 529	68	1'990.00
727 665 530	68	2'089.00
727 665 531	68	2'177.00
727 665 532	68	2'304.00
727 665 533	68	2'560.00
727 665 534	68	3'463.00
727 665 535	68	4'535.00
727 665 536	68	5'734.00
727 665 539	68	309.00
727 665 540	68	327.00
727 665 541	68	385.00
727 665 542	68	421.00
727 665 543	68	475.00
727 665 544	68	692.00

Index

Code	Seite	CHF
727 665 545	68	794.00
727 665 546	68	1'000.00
727 665 547	68	1'162.00
727 665 548	68	1'804.00
727 665 549	68	1'901.00
727 665 550	68	1'961.00
727 665 551	68	2'091.00
727 665 552	68	2'289.00
727 665 553	68	3'092.00
727 665 554	68	4'084.00
727 665 555	68	5'122.00
727 690 442	391	64.00
727 690 443	391	99.00
727 700 206	47, 82, 303, 326, 365, 398, 485, 513, 533, 695	13.60
727 700 207	47, 82, 303, 326, 365, 398, 485, 513, 533, 695	15.50
727 700 208	47, 82, 303, 326, 365, 398, 485, 513, 533, 695	19.30
727 700 209	47, 82, 83, 273, 303, 326, 365, 398, 485, 513, 533, 695	22.10
727 700 210	47, 82, 83, 273, 303, 326, 365, 398, 485, 513, 533, 695	26.70
727 700 211	47, 82, 83, 273, 303, 326, 365, 398, 485, 513, 533, 695	33.60
727 700 212	47, 82, 83, 273, 303, 326, 365, 398, 485, 533, 695	37.20
727 700 213	47, 83, 273, 365	44.50
727 700 214	47, 83, 273, 365	56.00
727 700 313	82, 303, 326, 398, 485, 533, 695	46.10
727 700 314	82, 303, 326, 398, 485, 533, 695	58.00
727 700 315	82, 326, 398, 485, 533, 695	58.00
727 700 406	47, 81, 81, 303, 325, 364, 397, 512, 532, 693	10.80
727 700 407	47, 81, 81, 303, 325, 364, 397, 512, 532, 693	12.30
727 700 408	47, 81, 81, 303, 325, 364, 397, 512, 532, 693	15.70
727 700 409	47, 81, 81, 272, 303, 325, 364, 397, 397, 512, 532, 693	18.50
727 700 410	47, 81, 81, 272, 303, 325, 364, 397, 397, 512, 532, 693	22.10
727 700 411	47, 81, 81, 272, 303, 325, 364, 397, 397, 512, 532, 693	27.80
727 700 412	47, 81, 81, 272, 303, 325, 364, 397, 397, 532, 693	31.00
727 700 413	47, 81, 272, 364, 397	37.10
727 700 414	47, 81, 272, 364, 397	45.60
727 700 416	81, 272, 397	64.00
727 700 417	81, 272, 397, 532	79.00
727 700 419	81, 397, 532	115.00
727 700 420	81, 272, 397, 532	115.00
727 700 421	81, 397	145.00
727 700 422	81, 272, 397	145.00
727 700 423	81, 272, 397	211.00
727 700 424	81	426.00

Index

Code	Seite	CHF
727 700 425	81	485.00
727 700 513	81, 303, 325, 397, 532, 693	37.10
727 700 514	81, 303, 325, 397, 532, 693	45.60
727 700 515	81, 325, 397, 532, 693	45.60
727 700 516	81, 325, 397, 532, 693	64.00
727 700 517	81, 84, 325, 397, 532, 693, 694	79.00
727 700 518	81, 325, 397, 532, 693	79.00
727 700 519	81, 84, 325, 397, 532, 693, 694	115.00
727 700 520	81, 84, 325, 397, 532, 693, 694	115.00
727 700 521	81, 325, 397, 693	145.00
727 700 522	81, 325, 397, 693	145.00
727 700 523	81, 325, 397, 693	211.00
727 700 524	81, 397, 693	426.00
727 700 525	81, 397, 693	485.00
727 700 611	85	171.00
727 700 612	85	183.00
727 700 613	85	209.00
727 700 614	85	230.00
727 700 615	85	230.00
727 700 616	85	327.00
727 700 617	85	430.00
727 700 618	85	468.00
727 700 619	85	608.00
727 700 620	85	665.00
727 700 621	85	732.00
727 700 622	85	935.00
727 700 623	85	1'571.00
727 700 624	85	2'543.00
727 700 625	85	2'907.00
727 700 626	85	5'198.00
727 700 627	85	6'039.00
727 700 628	85	9'185.00
727 700 629	85	9'703.00
727 700 716	82, 326, 398, 485, 533, 695	80.00
727 700 717	82, 326, 398, 485, 533, 534, 695, 696	99.00
727 700 718	82, 326, 398, 485, 533, 695	99.00
727 700 719	82, 326, 398, 485, 533, 534, 695, 696	142.00
727 700 720	82, 326, 398, 485, 533, 534, 695, 696	142.00
727 700 721	82, 326, 398, 485, 695	181.00
727 700 722	82, 326, 398, 485, 695	181.00
727 700 723	82, 326, 398, 485, 695	264.00
727 700 724	82, 398, 485, 533, 695	522.00
727 700 725	82, 398, 485, 533, 695	594.00
727 700 816	83, 273	80.00
727 700 817	83, 273	99.00
727 700 820	83, 273	142.00
727 700 822	83, 273	181.00
727 700 823	83, 273	264.00
727 701 206	514, 534, 696	20.30
727 701 207	514, 534, 696	22.90
727 701 208	514, 534, 696	29.00
727 701 209	514, 534, 696	34.40
727 701 210	514, 534, 696	41.00
727 701 211	514, 534, 696	53.00
727 701 212	534, 696	59.00
727 701 313	534, 696	71.00
727 701 314	534, 696	85.00
727 701 406	84, 513, 532, 694	10.80
727 701 407	84, 513, 532, 694	12.30
727 701 408	84, 513, 532, 694	15.70
727 701 409	84, 513, 532, 694	18.50
727 701 410	84, 513, 532, 694	22.10
727 701 411	84, 513, 532, 694	27.80
727 701 412	84, 532, 694	31.00
727 701 413	532	37.10
727 701 414	532	45.60
727 701 513	84, 694	37.10
727 701 514	84, 694	45.60
727 701 521	84, 694	145.00
727 701 522	84, 694	145.00
727 701 523	84, 694	211.00
727 740 106	46	33.00
727 740 107	46	34.10
727 740 108	46	36.80
727 740 109	46	50.00
727 740 110	46	58.00
727 740 111	46	63.00
727 790 206	45	5.00
727 790 207	45	5.20

Index

Code	Seite	CHF
727 790 208	45	5.20
727 790 209	45	6.20
727 790 210	45	6.90
727 790 211	45	9.60
727 790 212	45	19.10
727 790 213	45	31.50
727 790 214	45	44.80
727 798 210	78	7.40
727 798 211	78	8.90
727 798 215	78	24.80
727 798 216	78	27.50
727 798 217	78	33.80
727 798 218	78	56.00
727 798 219	78	61.00
727 798 220	78	69.00
727 798 221	78	101.00
727 798 222	78	110.00
727 798 223	78	135.00
727 798 224	78	228.00
727 798 225	78	479.00
727 798 226	78	479.00
727 798 227	78	590.00
727 798 317	77	37.60
727 798 318	77	59.00
727 798 319	77	63.00
727 798 320	77	70.00
727 798 321	77	110.00
727 798 322	77	122.00
727 798 323	77	143.00
727 798 324	77	250.00
727 798 325	77	516.00
727 798 326	77	506.00
727 798 327	77	646.00
727 798 706	77	4.40
727 798 707	77	4.80
727 798 708	77	5.40
727 798 709	77	6.50
727 798 710	77	8.00
727 798 711	77	9.80
727 798 712	77	11.40
727 798 713	77	15.90
727 798 714	77	20.30
727 798 715	77	27.00
727 798 716	77	30.00
727 798 731	324	6.10
727 798 732	324	6.50
727 798 733	324	7.30
727 798 734	324	8.90
727 798 735	324	10.80
727 798 736	324	13.20
727 798 737	324	14.90
727 798 738	324	20.80
727 798 739	324	26.30
727 798 740	324	35.20
727 798 741	324	38.90
727 798 772	324	50.00
727 798 773	324	73.00
727 798 774	324	77.00
727 798 775	324	89.00
727 798 776	324	133.00
727 798 777	324	145.00
727 798 778	324	172.00
727 798 787	78	10.60
727 798 788	78	14.70
727 798 789	78	18.60
727 798 924	79	436.00
727 798 925	79	1'038.00
727 798 926	79	1'230.00
727 798 927	79	1'565.00
727 798 951	79	1'016.00
727 798 952	79	1'173.00
727 800 009	31, 270	157.00
727 800 010	31, 270	172.00
727 800 011	31, 270	202.00
727 800 012	31, 270	235.00
727 800 013	31, 270	254.00
727 800 014	31, 270	300.00
727 808 009	80, 271	85.00
727 808 010	80, 271	91.00
727 808 011	80, 271	107.00
727 808 012	80, 271	136.00
727 808 013	80, 271	155.00
727 808 014	80, 271	197.00
727 808 016	80, 271	236.00
727 808 017	80, 271	302.00
727 808 020	80, 271	465.00
727 808 022	80, 271	726.00
727 808 023	80, 271	1'125.00
727 808 034	80, 270	85.00
727 808 035	80, 270	91.00
727 808 036	80, 270	107.00
727 808 037	80, 270	136.00
727 808 038	80, 270	155.00
727 808 039	80, 270	197.00
727 808 041	80, 270	236.00
727 808 042	80, 270	302.00
727 808 045	80, 270	465.00
727 808 047	80, 270	726.00
727 808 048	80, 270	1'125.00
727 810 106	45	4.50
727 810 107	45	4.60
727 810 108	45	5.20
727 810 109	45	6.00
727 810 110	45	6.90
727 810 111	45	9.60
727 810 112	45	20.00
727 810 113	45	32.00
727 810 114	45	45.90
727 840 155	43	9.10
727 840 156	43	9.70
727 840 157	43	10.50
727 840 158	43	12.70
727 840 159	43	17.50
727 840 160	43	24.20
727 840 161	43	32.00
727 840 172	43	56.00
727 840 173	43	74.00
727 840 174	43	98.00
727 848 506	75	9.20
727 848 507	75	11.60
727 848 508	75	11.60
727 848 509	75	17.00
727 848 510	75	17.00
727 848 511	75	19.90
727 848 512	75	38.90
727 848 513	75	53.00
727 848 514	75	71.00
727 890 405	43, 76	10.80
727 890 406	43, 76, 301, 1030	12.40
727 890 407	43, 76, 301, 1030	12.70
727 890 408	43, 76, 301, 869, 874, 1030	15.10
727 890 409	43, 76, 301, 869, 874, 1030	20.60
727 890 410	43, 76, 301, 869, 874, 1030	31.40
727 890 411	43, 76, 301, 869, 874, 1030	51.00
727 890 422	43, 76	64.00
727 890 423	43, 76	77.00
727 890 424	43, 76	99.00
727 900 006	25	1.90
727 900 007	25	2.00
727 908 149	57	61.00
727 908 150	57	58.00
727 908 151	57	53.00
727 908 152	57	50.00
727 908 153	57	47.30
727 908 158	57	116.00
727 908 162	57	150.00
727 908 165	57	186.00
727 908 168	57	150.00
727 908 172	57	194.00
727 908 173	57	186.00
727 908 176	57	229.00
727 908 177	57	232.00
727 908 178	57	226.00
727 908 464	61	14.50
727 908 465	61	14.50
727 908 470	61	15.60
727 908 471	61	15.60
727 908 472	61	17.50
727 908 476	61	19.40
727 908 477	61	19.40
727 908 537	56	6.50
727 908 541	56	7.90
727 908 542	56	7.90
727 908 546	56	8.90
727 908 547	56	8.90
727 908 548	56	8.90

Index

Code	Seite	CHF
727 908 552	56	9.10
727 908 553	56	9.10
727 908 554	56	9.10
727 908 558	56	10.80
727 908 559	56	10.80
727 908 560	56	10.80
727 908 564	57	14.50
727 908 565	57	14.50
727 908 566	57	14.50
727 908 570	57	15.60
727 908 571	57	15.60
727 908 572	57	17.50
727 908 576	57	19.40
727 908 577	57	19.40
727 908 580	57	25.00
727 908 584	57	31.10
727 908 585	57	31.10
727 908 588	57	35.60
727 908 590	57	36.20
727 908 592	57	132.00
727 908 595	57	166.00
727 908 596	57	140.00
727 908 597	57	116.00
727 908 637	320	9.80
727 908 641	320	11.80
727 908 642	320	11.80
727 908 646	320	13.40
727 908 647	320	13.40
727 908 648	320	13.40
727 908 652	320	13.90
727 908 653	320	13.90
727 908 654	320	13.90
727 908 658	320	16.40
727 908 659	320	16.40
727 908 660	320	16.40
727 908 664	320	20.90
727 908 665	320	20.90
727 908 666	320	20.90
727 908 670	320	22.60
727 908 671	320	22.60
727 908 672	320	28.10
727 908 676	320	28.10
727 908 677	320	28.10
727 908 680	320	36.20
727 908 684	320	44.90
727 908 685	320	44.90
727 908 688	320	51.00
727 908 690	320	53.00
727 908 692	320	181.00
727 908 695	320	230.00
727 908 696	320	192.00
727 908 697	320	163.00
727 908 713	61	8.40
727 908 718	61	11.00
727 908 738	61	25.00
727 908 742	61	31.10
727 908 746	61	35.60
727 908 748	61	35.60
727 908 749	61	78.00
727 908 750	61	78.00
727 908 751	61	78.00
727 908 752	61	78.00
727 908 753	61	45.50
727 908 758	61	111.00
727 908 762	61	144.00
727 908 765	61	179.00
727 908 768	61	145.00
727 908 772	61	186.00
727 908 773	61	181.00
727 908 776	61	220.00
727 908 777	61	206.00
727 908 778	61	202.00
727 908 780	320	81.00
727 908 781	320	132.00
727 908 782	320	91.00
727 908 783	320	69.00
727 908 784	320	111.00
727 908 785	320	162.00
727 908 786	320	202.00
727 908 787	320	249.00
727 908 788	320	202.00
727 908 789	320	260.00
727 908 790	320	249.00
727 908 791	320	306.00
727 908 792	320	311.00
727 908 793	320	302.00
727 908 901	61	10.70
727 908 904	61	14.50
727 908 916	61	31.10
727 908 930	61	111.00
727 908 932	61	111.00
727 908 934	61	135.00
727 908 936	61	179.00
727 908 948	57	2'600.00
727 908 950	57	2'279.00
727 908 951	57	1'865.00
727 908 953	57	3'573.00
727 908 954	57	3'420.00
727 908 956	57	2'855.00
727 908 957	61	604.00
727 908 960	57	2'928.00
727 908 961	57	617.00
727 908 962	57	639.00
727 908 963	57	686.00
727 908 964	57	2'587.00
727 908 965	57	1'362.00
727 908 966	57	1'909.00
727 908 967	61	2'928.00
727 908 971	61	1'124.00
727 908 972	61	1'677.00
727 908 984	61	2'600.00
727 908 988	61	2'174.00
727 908 989	61	1'461.00
727 908 993	61	3'573.00
727 908 994	61	3'123.00
727 908 998	61	2'651.00
727 908 999	61	2'362.00
727 909 809	58	1'007.00
727 909 810	58	975.00
727 909 811	58	906.00
727 909 812	58	877.00
727 909 816	58	3'861.00
727 909 817	58	3'338.00
727 909 818	58	2'897.00
727 909 819	58	2'711.00
727 909 820	58	1'933.00
727 909 822	58	5'518.00
727 909 823	58	4'690.00
727 909 824	58	3'836.00
727 909 825	58	3'405.00
727 909 826	58	2'985.00
727 909 827	58	2'444.00
727 909 829	58	6'897.00
727 909 830	58	6'207.00
727 909 831	58	5'518.00
727 909 832	58	4'682.00
727 909 833	58	4'479.00
727 909 834	58	3'743.00
727 909 835	58	3'390.00
727 909 859	62	1'007.00
727 909 860	62	975.00
727 909 861	62	906.00
727 909 862	62	877.00
727 909 866	62	3'861.00
727 909 867	62	3'338.00
727 909 868	62	2'897.00
727 909 869	62	2'711.00
727 909 870	62	1'933.00
727 909 872	62	5'518.00
727 909 873	62	4'690.00
727 909 874	62	3'836.00
727 909 875	62	3'405.00
727 909 876	62	2'985.00
727 909 877	62	2'444.00
727 909 879	62	6'897.00
727 909 880	62	6'207.00
727 909 881	62	5'518.00
727 909 882	62	4'682.00
727 909 883	62	4'479.00
727 909 884	62	3'743.00
727 909 885	62	3'390.00
727 910 105	30	3.60
727 910 106	30	3.80
727 910 107	30	3.90
727 910 108	30	5.40
727 910 109	30	6.50
727 910 110	30	11.50
727 910 111	30	17.60
727 910 112	30	24.20
727 910 113	30	34.80
727 910 114	30	56.00
727 910 205	33	8.00
727 910 206	33	8.00
727 910 207	33	9.90
727 910 208	33	12.40
727 910 209	33	15.10
727 910 210	33	24.80
727 910 211	33	30.90
727 910 266	70	11.70
727 910 267	70	13.90
727 910 268	70	17.30
727 910 269	70	19.80
727 910 270	70	31.10
727 910 271	70	36.20
727 910 334	32	4.50
727 910 337	32	5.50

Index

Code	Seite	CHF
727 910 338	32	5.50
727 910 341	32	6.70
727 910 342	32	6.70
727 910 346	32	7.50
727 910 347	32	7.50
727 910 348	32	7.50
727 910 352	32	10.20
727 910 353	32	10.20
727 910 354	32	10.20
727 910 355	32	10.20
727 910 358	32	12.20
727 910 359	32	12.20
727 910 360	32	12.20
727 910 361	32	12.20
727 910 364	32	21.40
727 910 370	32	29.90
727 910 371	32	29.90
727 910 376	32	40.80
727 910 433	35	10.80
727 910 434	35	10.80
727 910 437	35	11.70
727 910 441	35	14.50
727 910 446	35	17.60
727 910 452	35	24.70
727 910 505	34	9.60
727 910 506	34	9.60
727 910 507	34	10.50
727 910 508	34	14.20
727 910 509	34	30.70
727 910 510	34	33.80
727 910 511	34	45.90
727 910 556	70	9.20
727 910 557	70	11.10
727 910 558	70	13.90
727 910 559	70	16.60
727 910 560	70	27.10
727 910 561	70	34.20
727 910 905	31	5.40
727 910 906	31	5.40
727 910 907	31	6.50
727 910 908	31	8.00
727 910 909	31	11.50
727 910 910	31	13.40
727 910 911	31	20.00
727 910 912	31	26.00
727 910 913	31	29.40
727 910 914	31	39.10
727 914 266	34	9.70
727 914 267	34	11.80
727 914 268	34	14.80
727 914 269	34	18.00
727 914 270	34	29.90
727 914 271	34	37.20
727 914 356	70	13.50
727 914 357	70	15.90
727 914 358	70	19.80
727 914 359	70	22.70
727 914 360	70	35.50
727 914 361	70	41.50
727 914 555	34	11.20
727 914 556	34	11.20
727 914 557	34	12.70
727 914 558	34	17.20
727 914 559	34	37.20
727 914 560	34	39.90
727 914 561	34	57.00
727 914 656	71	10.50
727 914 657	71	12.70
727 914 658	71	15.90
727 914 659	71	19.10
727 914 660	71	31.10
727 914 661	71	39.60
727 960 105	32	5.40
727 960 106	32	5.50
727 960 107	32	6.20
727 960 108	32	6.50
727 960 109	32	8.00
727 960 110	32	10.80
727 960 111	32	15.10
727 960 112	32	25.00
727 960 113	32	31.50
727 960 114	32	41.80
727 960 406	35	8.10
727 960 407	35	10.30
727 960 408	35	12.40
727 960 409	35	21.10
727 960 410	35	33.00
727 960 411	35	35.40
727 968 106	65	7.70
727 968 107	65	9.60
727 968 108	65	12.20
727 968 109	65	14.90
727 968 110	65	19.40
727 968 111	65	25.50
727 968 112	65	39.80
727 968 113	65	61.00
727 968 114	65	74.00
727 968 115	65	80.00
727 968 116	65	96.00
727 968 117	65	109.00
727 968 118	65	122.00
727 968 119	65	133.00
727 968 120	65	168.00
727 968 606	71	7.20
727 968 607	71	9.40
727 968 608	71	11.30
727 968 609	71	16.80
727 968 610	71	28.10
727 968 611	71	33.00
727 968 710	66	19.40
727 968 711	66	25.50
727 968 712	66	39.80
727 968 713	66	61.00
727 968 714	66	74.00
727 968 715	66	80.00
727 968 716	66	96.00
727 968 717	66	109.00
727 968 718	66	122.00
727 968 719	66	133.00
727 968 720	66	168.00
727 968 821	66	209.00
727 968 822	66	297.00
727 968 823	66	404.00
727 968 824	66	656.00
727 968 825	66	1'158.00
727 968 826	66	921.00
727 968 827	66	1'283.00
727 968 846	65	209.00
727 968 847	65	297.00
727 968 848	65	404.00
727 968 849	65	656.00
727 968 850	65	1'158.00
727 968 851	65	1'121.00
727 968 852	65	1'394.00
727 968 961	321	11.70
727 968 962	321	14.50
727 968 963	321	18.10
727 968 964	321	22.60
727 968 965	321	29.10
727 968 966	321	38.50
727 968 967	321	59.00
727 968 968	321	89.00
727 968 969	321	106.00
727 968 970	321	116.00
727 968 971	321	138.00
727 968 972	321	159.00
727 968 973	321	168.00
727 968 974	321	184.00
727 968 975	321	232.00
728 018 412	293	51.00
728 018 413	293	54.00
728 018 414	293	58.00
728 018 606	293	7.60
728 018 607	293	7.70
728 018 608	293	10.80
728 018 609	293	13.50
728 018 610	293	17.20
728 018 611	293	23.20
728 158 412	294	51.00
728 158 413	294	54.00
728 158 414	294	58.00
728 158 506	294	9.90
728 158 507	294	10.40
728 158 508	294	12.50
728 158 509	294	15.70
728 158 510	294	17.90
728 158 511	294	29.50
728 208 412	295	54.00
728 208 413	295	61.00
728 208 414	295	78.00
728 208 506	295	7.00
728 208 507	295	8.60
728 208 508	295	8.70
728 208 509	295	16.60
728 208 510	295	23.20
728 208 511	295	28.10
728 518 526	300	45.80
728 518 527	300	54.00
728 518 528	300	56.00
728 518 529	300	76.00
728 518 530	300	90.00
728 518 531	300	130.00
728 528 526	300	51.00
728 528 527	300	60.00
728 528 528	300	66.00
728 528 529	300	102.00

Index

Code	Seite	CHF
728 528 530	300	126.00
728 528 531	300	165.00
728 598 006	299	84.00
728 598 008	299	87.00
728 598 009	299	87.00
728 598 010	299	89.00
728 598 014	299	93.00
728 598 016	299	100.00
728 598 018	299	107.00
728 598 056	299	84.00
728 598 057	299	84.00
728 598 059	299	87.00
728 598 062	299	89.00
728 598 065	299	92.00
728 598 067	299	100.00
728 598 516	299	97.00
728 598 518	299	100.00
728 598 520	299	102.00
728 608 506	300	9.60
728 608 507	300	12.00
728 608 508	300	12.40
728 608 509	300	19.30
728 608 510	300	19.90
728 608 511	300	27.80
728 648 526	300	26.20
728 648 527	300	30.20
728 648 528	300	32.10
728 648 529	300	38.90
728 648 530	300	54.00
728 648 531	300	62.00
728 798 706	302	10.50
728 798 707	302	13.70
728 798 708	302	13.70
728 798 709	302	21.00
728 798 710	302	21.00
728 798 711	302	23.50
728 798 787	302	45.40
728 798 788	302	51.00
728 798 789	302	56.00
728 908 464	296	33.70
728 908 465	296	33.70
728 908 466	296	33.70
728 908 470	296	45.40
728 908 471	296	45.40
728 908 472	296	51.00
728 908 476	296	51.00
728 908 477	296	51.00
728 908 537	296	9.60
728 908 541	296	11.90
728 908 542	296	11.90
728 908 546	296	16.60
728 908 547	296	16.60
728 908 548	296	16.60
728 908 552	296	17.90
728 908 553	296	17.90
728 908 554	296	17.90
728 908 558	296	18.10
728 908 559	296	18.10
728 908 560	296	18.10
728 914 056	297	35.40
728 914 057	297	41.50
728 914 058	297	53.00
728 914 059	297	64.00
728 914 060	297	73.00
728 914 061	297	83.00
728 914 106	298	30.60
728 914 107	298	35.40
728 914 108	298	46.40
728 914 109	298	55.00
728 914 110	298	68.00
728 914 111	298	83.00
728 918 056	297	35.40
728 918 057	297	41.50
728 918 058	297	53.00
728 918 059	297	64.00
728 918 060	297	73.00
728 918 061	297	83.00
728 918 106	298	30.60
728 918 107	298	35.40
728 918 108	298	46.40
728 918 109	298	55.00
728 918 110	298	68.00
728 918 111	298	83.00
729 310 007	892	45.50
729 310 008	892	45.50
729 310 009	892	48.30
729 310 010	892	51.00
729 310 011	892	56.00
729 312 012	892	373.00
729 312 013	892	389.00
729 312 014	892	406.00
729 312 016	892	441.00
729 312 017	892	465.00
729 312 019	892	492.00
729 312 020	892	520.00
729 800 106	1031	2.70
729 800 107	1031	3.10
729 800 108	870, 875, 1031	3.50
729 800 109	870, 875, 1031	4.90
729 800 110	870, 875, 1031	8.80
729 800 111	870, 875, 1031	12.70
729 890 406	1030	5.70
729 890 407	1030	6.00
729 890 408	869, 874, 1030	5.90
729 890 409	869, 874, 1030	7.80
729 890 410	869, 874, 1030	11.10
729 890 411	869, 874, 1030	14.10
733 100 106	358	5.80
733 100 107	358	6.70
733 100 108	358	7.70
733 100 109	358	10.30
733 100 110	358	18.40
733 100 111	358	24.10
733 100 112	358	51.00
733 100 113	358	64.00
733 100 114	358	97.00
733 100 206	361	11.10
733 100 207	361	22.40
733 100 208	361	23.70
733 100 209	361	47.10
733 150 106	358	7.70
733 150 107	358	8.90
733 150 108	358	8.90
733 150 109	358	13.70
733 150 110	358	17.50
733 150 111	358	23.00
733 150 112	358	48.20
733 150 113	358	64.00
733 150 114	358	97.00
733 200 106	359	7.70
733 200 107	359	7.70
733 200 108	359	8.90
733 200 109	359	11.10
733 200 110	359	18.40
733 200 111	359	25.10
733 200 112	359	59.00
733 200 113	359	85.00
733 200 114	359	114.00
733 310 006	894, 897	127.00
733 310 007	894, 897	127.00
733 310 008	894, 897	167.00
733 310 009	894, 897	167.00
733 310 010	894, 897	184.00
733 310 011	894, 897	184.00
733 310 036	894	131.00
733 310 037	894	131.00
733 310 038	894	171.00
733 310 039	894	171.00
733 310 040	894	206.00
733 310 041	894	206.00
733 580 106	362	30.80
733 580 107	362	34.00
733 580 108	362	38.40
733 580 109	362	60.00
733 580 110	362	67.00
733 580 111	362	79.00
733 580 206	362	29.30
733 580 207	362	32.20
733 580 208	362	37.40
733 580 209	362	63.00
733 580 210	362	69.00
733 580 211	362	81.00
733 580 706	362	32.00
733 580 707	362	34.90

Index

Code	Seite	CHF
733 580 708	362	39.80
733 580 709	362	67.00
733 580 710	362	71.00
733 580 711	362	85.00
733 690 406	391	7.80
733 690 407	391	8.00
733 690 408	391	9.70
733 690 409	391	13.00
733 690 410	391	20.00
733 690 411	391	32.00
733 800 009	270, 360	110.00
733 800 010	270, 360	116.00
733 800 011	270, 360	135.00
733 800 012	270, 360	168.00
733 800 013	270, 360	177.00
733 800 014	270, 360	211.00
733 808 009	272, 396	69.00
733 808 010	272, 396	72.00
733 808 011	272, 396	85.00
733 808 012	272, 396	107.00
733 808 013	272, 396	124.00
733 808 014	272, 396	153.00
733 808 016	272, 396	185.00
733 808 017	272, 396	237.00
733 808 020	272, 396	363.00
733 808 022	272, 396	561.00
733 808 023	272, 396	855.00
733 808 034	271, 396	69.00
733 808 035	271, 396	72.00
733 808 036	271, 396	85.00
733 808 037	271, 396	107.00
733 808 038	271, 396	124.00
733 808 039	271, 396	153.00
733 808 041	271, 396	185.00
733 808 042	271, 396	237.00
733 808 045	271, 396	363.00
733 808 047	271, 396	561.00
733 808 048	271, 396	855.00
733 810 106	363	3.90
733 810 107	363	4.10
733 810 108	363	4.70
733 810 109	363	6.00
733 810 110	363	7.00
733 810 111	363	8.90
733 810 112	363	17.50
733 810 113	363	26.90
733 810 114	363	40.20
733 900 006	357	1.30
733 900 007	357	1.30
733 910 106	359	4.10
733 910 107	359	4.50
733 910 108	359	5.90
733 910 109	359	7.10
733 910 110	359	11.10
733 910 111	359	14.60
733 910 112	359	24.10
733 910 113	359	29.50
733 910 114	359	51.00
733 910 206	361	6.70
733 910 207	361	8.30
733 910 208	361	10.50
733 910 209	361	13.00
733 910 210	361	21.10
733 910 211	361	28.90
733 910 337	360	5.80
733 910 341	360	6.70
733 910 346	360	9.80
733 910 347	360	9.80
733 910 348	360	9.80
733 910 352	360	13.70
733 910 353	360	13.70
733 910 358	360	15.70
733 910 359	360	15.70
733 910 360	360	15.70
733 910 361	360	15.70
733 910 362	360	18.40
733 910 364	360	18.40
733 910 370	360	25.40
733 910 371	360	25.40
733 910 376	360	34.30
733 910 434	361	8.40
733 910 437	361	9.60
733 910 441	361	10.80
733 910 446	361	13.80
733 910 452	361	18.60
733 960 106	358	9.80
733 960 107	358	9.80
733 960 108	358	9.80
733 960 109	358	10.40
733 960 110	358	13.70
733 960 111	358	17.20
733 960 112	358	33.10
733 960 113	358	39.80
733 960 114	358	51.00
734 600 106	40	3.30
734 600 107	40	3.80
734 600 108	40, 870, 875	4.10
734 600 109	40, 870, 875	5.50
734 600 110	40, 870, 875	6.30
734 600 111	40, 870, 875	7.10
735 018 513	515	224.00
735 018 514	515	408.00
735 018 515	515	609.00
735 018 516	515	760.00
735 018 517	515	889.00
735 018 519	515	1'178.00
735 018 520	515	1'443.00
735 018 538	669	265.00
735 018 539	669	487.00
735 018 540	669	738.00
735 018 541	669	928.00
735 018 542	669	1'083.00
735 018 544	669	1'439.00
735 018 545	669	1'760.00
735 018 546	669	2'199.00
735 018 547	669	2'638.00
735 018 548	669	3'482.00
735 018 706	515	14.00
735 018 707	515	17.00
735 018 708	515	31.20
735 018 709	515	47.80
735 018 710	515	72.00
735 018 711	515	121.00
735 018 712	515	188.00
735 018 713	515	281.00
735 018 714	515	519.00
735 018 716	515	1'157.00
735 018 717	515	1'227.00
735 018 719	515	1'877.00
735 018 720	515	2'227.00
735 018 731	669	17.50
735 018 732	669	20.00
735 018 733	669	37.80
735 018 734	669	59.00
735 018 735	669	88.00
735 018 736	669	149.00
735 018 737	669	229.00
735 018 738	669	343.00
735 018 739	669	629.00
735 018 741	669	1'234.00
735 018 742	669	1'486.00
735 018 744	669	2'003.00
735 018 745	669	2'389.00
735 018 746	515, 669	2'985.00
735 018 747	515, 669	3'580.00
735 018 748	515, 669	4'727.00
735 100 105	504	11.20
735 100 106	504	12.70
735 100 107	504	15.40
735 100 108	504	28.40
735 100 109	504	43.50

Index

Code	Seite	CHF
735 100 110	504	65.00
735 100 111	504	110.00
735 108 606	516	12.70
735 108 607	516	15.40
735 108 608	516	28.40
735 108 609	516	43.50
735 108 610	516	65.00
735 108 611	516	110.00
735 108 631	670	15.90
735 108 632	670	18.20
735 108 633	670	34.40
735 108 634	670	54.00
735 108 635	670	80.00
735 108 636	670	135.00
735 150 105	504	16.00
735 150 106	504	16.00
735 150 107	504	19.00
735 150 108	504	21.60
735 150 109	504	41.60
735 150 110	504	53.00
735 150 111	504	75.00
735 158 513	517	211.00
735 158 514	517	368.00
735 158 515	517	507.00
735 158 516	517	648.00
735 158 517	517	778.00
735 158 519	517	958.00
735 158 520	517	1'215.00
735 158 538	670	227.00
735 158 539	670	405.00
735 158 540	670	618.00
735 158 541	670	793.00
735 158 542	670	945.00
735 158 544	670	1'170.00
735 158 545	670	1'477.00
735 158 546	671	6'129.00
735 158 547	671	7'351.00
735 158 548	671	9'706.00
735 158 606	516	16.00
735 158 607	516	19.00
735 158 608	516	21.60
735 158 609	516	41.60
735 158 610	516	53.00
735 158 611	516	75.00
735 158 612	516	161.00
735 158 613	516	243.00
735 158 614	516	428.00
735 158 616	516	898.00
735 158 617	516	1'121.00
735 158 619	516	1'323.00
735 158 620	516	1'672.00
735 158 631	670	19.70
735 158 632	670	23.30
735 158 633	670	26.70
735 158 634	670	51.00
735 158 635	670	66.00
735 158 636	670	91.00
735 158 637	670	197.00
735 158 638	670	294.00
735 158 639	670	524.00
735 158 641	670	1'088.00
735 158 642	670	1'360.00
735 158 644	670	1'606.00
735 158 645	670	2'027.00
735 158 646	516	4'244.00
735 158 647	516	5'090.00
735 158 648	516	6'721.00
735 200 105	504	19.60
735 200 106	504	19.60
735 200 107	504	24.10
735 200 108	504	36.10
735 200 109	504	55.00
735 200 110	504	84.00
735 200 111	504	131.00
735 208 513	518	290.00
735 208 514	518	392.00
735 208 515	518	639.00
735 208 516	518	805.00
735 208 517	518	943.00
735 208 519	518	1'254.00
735 208 520	518	1'621.00
735 208 538	672	340.00
735 208 539	672	454.00
735 208 540	672	782.00
735 208 541	672	977.00
735 208 542	672	1'147.00
735 208 544	672	1'529.00
735 208 545	672	1'977.00
735 208 546	672	2'471.00
735 208 547	672	2'965.00
735 208 548	672	3'912.00
735 208 561	518	1'139.00
735 208 562	518	1'139.00
735 208 568	518	1'856.00
735 208 569	518	1'856.00
735 208 570	518	1'856.00
735 208 586	675	1'683.00
735 208 587	675	1'683.00
735 208 593	675	5'327.00
735 208 594	675	2'671.00
735 208 595	675	2'671.00
735 208 606	517	19.60
735 208 607	517	24.10
735 208 608	517	36.10
735 208 609	517	55.00
735 208 610	517	84.00
735 208 611	517	131.00
735 208 612	517	236.00
735 208 613	517	359.00
735 208 614	517	486.00
735 208 616	517	1'106.00
735 208 617	517	1'266.00
735 208 619	517	1'730.00
735 208 620	517	2'233.00
735 208 631	672	23.80
735 208 632	672	29.00
735 208 633	672	44.00
735 208 634	672	67.00
735 208 635	672	102.00
735 208 636	672	160.00
735 208 637	672	290.00
735 208 638	672	439.00
735 208 639	672	592.00
735 208 641	672	1'340.00
735 208 642	672	1'536.00
735 208 644	672	2'097.00
735 208 645	672	2'705.00
735 208 646	517, 672	3'356.00
735 208 647	517, 672	4'027.00
735 208 648	517, 672	5'314.00
735 208 661	518	1'793.00
735 208 662	518	1'793.00
735 208 669	518	2'850.00
735 208 670	518	2'850.00
735 208 686	673	2'305.00
735 208 687	673	2'305.00
735 208 694	673	3'660.00
735 208 695	673	3'660.00
735 208 956	673	335.00
735 208 957	673	335.00
735 208 958	673	335.00
735 208 959	673	335.00
735 208 961	673	447.00
735 208 962	673	447.00
735 208 963	673	447.00
735 208 964	673	447.00
735 208 965	673	447.00
735 208 967	673	599.00
735 208 968	673	599.00
735 208 969	673	599.00
735 208 970	673	599.00
735 208 971	673	599.00
735 208 972	673	599.00
735 208 974	673	871.00
735 208 975	673	871.00
735 208 976	673	871.00
735 208 977	673	871.00
735 208 978	673	871.00
735 208 979	673	874.00
735 208 980	673	874.00
735 208 981	673	874.00
735 310 036	898	215.00
735 310 037	898	215.00
735 310 038	898	273.00
735 310 039	898	273.00
735 310 040	898	307.00
735 310 041	898	307.00
735 311 042	901	1'200.00
735 311 043	901	1'289.00
735 311 044	901	1'410.00
735 311 045	901	1'505.00
735 311 046	901	1'626.00
735 311 047	901	1'832.00
735 311 049	901	2'595.00
735 311 050	901	2'863.00
735 314 000	900	124.00
735 314 001	900	160.00
735 314 002	900	260.00
735 318 036	899	215.00
735 318 037	899	215.00
735 318 038	899	273.00
735 318 039	899	273.00
735 318 040	899	307.00

Index

Code	Seite	CHF
735 318 041	899	307.00
735 318 101	690	1'065.00
735 318 202	690	1'109.00
735 318 204	690	1'211.00
735 318 205	690	1'353.00
735 318 206	690	511.00
735 318 207	690	551.00
735 318 208	690	544.00
735 318 209	690	596.00
735 318 303	690	1'239.00
735 318 304	690	1'296.00
735 318 305	690	1'438.00
735 318 306	690	590.00
735 318 307	690	616.00
735 318 308	690	628.00
735 318 309	690	647.00
735 318 505	690	1'468.00
735 318 506	690	1'371.00
735 318 507	690	617.00
735 318 508	690	629.00
735 318 509	690	671.00
735 318 606	690	1'569.00
735 318 607	690	1'463.00
735 318 608	690	629.00
735 318 609	690	681.00
735 510 105	509	33.20
735 510 106	509	39.70
735 510 107	509	53.00
735 510 108	509	66.00
735 510 109	509	93.00
735 510 110	509	123.00
735 510 111	509	186.00
735 528 606	528	39.80
735 528 607	528	53.00
735 528 608	528	66.00
735 528 609	528	93.00
735 528 610	528	123.00
735 528 611	528	186.00
735 528 612	528	314.00
735 528 613	528	425.00
735 528 614	528	561.00
735 528 626	685	55.00
735 528 627	685	73.00
735 528 628	685	91.00
735 528 629	685	130.00
735 528 630	685	164.00
735 528 631	685	250.00
735 528 637	685	398.00
735 528 638	685	541.00
735 528 639	685	705.00
735 598 006	686	94.00
735 598 008	686	97.00
735 598 009	686	97.00
735 598 010	686	99.00
735 598 014	686	101.00
735 598 016	686	111.00
735 598 018	686	119.00
735 598 056	687	94.00
735 598 057	687	94.00
735 598 059	687	97.00
735 598 062	687	99.00
735 598 065	687	101.00
735 598 067	687	111.00
735 598 157	687	108.00
735 598 159	687	111.00
735 598 163	687	114.00
735 598 165	687	117.00
735 598 167	687	128.00
735 598 169	687	137.00
735 598 207	687	108.00
735 598 209	687	111.00
735 598 213	687	114.00
735 598 215	687	117.00
735 598 217	687	128.00
735 598 219	687	137.00
735 598 259	688	111.00
735 598 262	688	114.00
735 598 265	688	117.00
735 598 267	688	128.00
735 598 269	688	137.00
735 598 309	688	111.00
735 598 312	688	114.00
735 598 315	688	117.00
735 598 317	688	128.00
735 598 319	688	137.00
735 598 357	688	108.00
735 598 359	688	111.00
735 598 362	688	114.00
735 598 365	688	117.00
735 598 367	688	128.00
735 598 369	688	137.00
735 598 406	689	108.00
735 598 408	689	111.00
735 598 410	689	114.00
735 598 414	689	117.00
735 598 416	689	128.00
735 598 418	689	137.00
735 598 430	684	79.00
735 598 431	684	83.00
735 598 432	684	90.00
735 598 433	684	94.00
735 598 435	684	92.00
735 598 436	684	96.00
735 598 437	684	102.00
735 598 438	684	109.00
735 598 439	684	116.00
735 598 442	684	118.00
735 598 443	684	123.00
735 598 444	684	131.00
735 598 506	689	108.00
735 598 508	689	111.00
735 598 510	689	114.00
735 598 806	686	87.00
735 598 807	686	96.00
735 598 808	686	97.00
735 598 809	686	105.00
735 598 810	686	110.00
735 598 811	686	125.00
735 600 105	509	11.20
735 600 106	509, 1031	11.80
735 600 107	509, 1031	13.90
735 600 108	509, 870, 875, 1031	16.90
735 600 109	509, 870, 875, 1031	21.60
735 600 110	509, 870, 875, 1031	24.60
735 600 111	509, 870, 875, 1031	34.20
735 608 606	528, 1030	14.20
735 608 607	528, 1030	16.90
735 608 608	528, 871, 876, 1030	20.20
735 608 609	528, 871, 876, 1030	25.70
735 608 610	528, 871, 876, 1030	29.60
735 608 611	528, 871, 876, 1030	41.00
735 608 612	528	80.00
735 608 613	528	96.00
735 608 614	528	143.00
735 640 105	509	16.90
735 640 106	509	17.50
735 640 107	509	20.80
735 640 108	509	25.00
735 640 109	509	32.30
735 640 110	509	43.50
735 640 111	509	69.00
735 648 606	529	21.00
735 648 607	529	25.00
735 648 608	529	30.20
735 648 609	529	38.80
735 648 610	529	53.00
735 648 611	529	82.00
735 648 612	529	145.00
735 648 613	529	153.00
735 648 614	529	168.00
735 690 405	510	15.10
735 690 406	510, 529, 1030	19.30
735 690 407	510, 529, 1030	24.10

Index

Code	Seite	CHF
735 690 408	510, 529, 869, 874, 1030	32.70
735 690 409	510, 529, 869, 874, 1030	45.00
735 690 410	510, 529, 869, 874, 1030	66.00
735 690 411	510, 529, 869, 874, 1030	103.00
735 690 422	529	145.00
735 690 423	529	197.00
735 740 106	512	57.00
735 740 107	512	68.00
735 740 108	512	82.00
735 740 109	512	133.00
735 740 110	512	153.00
735 740 111	512	214.00
735 790 206	511	8.50
735 790 207	511	10.30
735 790 208	511	10.30
735 790 209	511	18.10
735 790 210	511	21.80
735 790 211	511	31.70
735 798 565	531	320.00
735 798 590	692	387.00
735 798 596	692	1'603.00
735 798 597	692	1'924.00
735 798 598	692	2'541.00
735 798 806	530	8.80
735 798 807	530	11.20
735 798 808	530	11.20
735 798 809	530	17.80
735 798 810	530	21.00
735 798 811	530	32.00
735 798 812	530	78.00
735 798 813	530	121.00
735 798 814	530	185.00
735 798 816	530	705.00
735 798 817	530	823.00
735 798 819	530	1'127.00
735 798 820	530	1'233.00
735 798 831	691	10.70
735 798 832	691	13.60
735 798 833	691	13.60
735 798 834	691	21.60
735 798 835	691	25.80
735 798 836	691	39.00
735 798 837	691	96.00
735 798 838	691	129.00
735 798 839	691	220.00
735 798 841	691	852.00
735 798 842	691	998.00
735 798 844	691	1'367.00
735 798 845	691	1'495.00
735 798 846	530, 691	1'995.00
735 798 847	530, 691	2'396.00
735 798 848	530, 691	3'164.00
735 798 857	531	11.20
735 798 858	531	11.20
735 798 859	531	17.80
735 798 860	531	21.00
735 798 861	531	105.00
735 798 863	531	105.00
735 798 864	531	139.00
735 798 866	531	510.00
735 798 867	531	702.00
735 798 869	531	961.00
735 798 870	531	1'052.00
735 798 882	692	13.60
735 798 883	692	13.60
735 798 884	692	21.60
735 798 885	692	25.80
735 798 886	692	129.00
735 798 888	692	114.00
735 798 889	692	165.00
735 798 891	692	623.00
735 798 892	692	857.00
735 798 894	692	1'173.00
735 798 895	692	1'285.00
735 810 106	510	10.00
735 810 107	510	12.10
735 810 108	510	12.10
735 810 109	510	21.50
735 810 110	510	23.90
735 810 111	510	32.00
735 908 500	676	305.00
735 908 501	676	387.00
735 908 502	676	387.00
735 908 503	676	454.00
735 908 504	676	487.00
735 908 505	676	472.00
735 908 506	676	623.00
735 908 507	676	566.00
735 908 508	676	506.00
735 908 511	676	118.00
735 908 513	676	162.00
735 908 515	676	167.00
735 908 521	676	405.00
735 908 522	677	1'555.00
735 908 524	677	1'555.00
735 908 525	677	1'840.00
735 908 526	676	521.00
735 908 527	677	1'840.00
735 908 528	677	2'393.00
735 908 530	677	2'393.00
735 908 542	677	1'555.00
735 908 544	677	1'555.00
735 908 545	677	1'840.00
735 908 547	677	1'840.00
735 908 548	677	2'393.00
735 908 550	677	2'393.00
735 908 551	519	99.00
735 908 553	519	136.00
735 908 555	519	141.00
735 908 561	519	368.00
735 908 566	519	489.00
735 908 580	519	255.00
735 908 584	519	320.00
735 908 585	519	320.00
735 908 588	519	371.00
735 908 590	519	398.00
735 908 592	519	386.00
735 908 595	519	510.00
735 908 596	519	476.00
735 908 597	519	425.00
735 908 600	675	16.40
735 908 601	675	24.90
735 908 602	675	24.90
735 908 603	675	31.40
735 908 604	675	29.70
735 908 605	675	29.70
735 908 606	675	37.10
735 908 607	675	35.30
735 908 608	675	34.40
735 908 609	675	55.00
735 908 610	675	48.90
735 908 611	675	48.90
735 908 612	675	100.00
735 908 613	675	95.00
735 908 614	675	95.00
735 908 615	675	108.00
735 908 616	675	115.00
735 908 617	675	221.00
735 908 618	675	174.00
735 908 619	675	158.00
735 908 621	675	530.00
735 908 622	675	618.00
735 908 623	675	583.00
735 908 624	675	569.00
735 908 625	675	755.00
735 908 626	675	747.00
735 908 627	675	566.00
735 908 637	519	13.60
735 908 641	519	20.50
735 908 642	519	20.50
735 908 646	519	25.70
735 908 647	519	24.20
735 908 648	519	24.20
735 908 652	519	30.20
735 908 653	519	29.00
735 908 654	519	28.10
735 908 658	519	44.40
735 908 659	519	40.10
735 908 660	519	40.10
735 908 664	519	81.00
735 908 665	519	77.00
735 908 666	519	77.00
735 908 670	519	88.00
735 908 671	519	94.00
735 908 676	519	189.00
735 908 677	519	142.00
735 908 678	519	130.00

Index

Code	Seite	CHF
735 908 685	519	434.00
735 908 688	519	510.00
735 908 690	519	482.00
735 908 692	519	467.00
735 908 695	519	621.00
735 908 696	519	641.00
735 908 697	519	572.00
735 910 105	505	9.40
735 910 106	505	9.40
735 910 107	505, 506	10.90
735 910 108	505, 506	13.30
735 910 109	505, 506	20.20
735 910 110	505, 506	44.40
735 910 111	505	79.00
735 910 206	507	19.00
735 910 207	507	21.10
735 910 208	507	29.60
735 910 209	507	48.80
735 910 210	507	67.00
735 910 211	507	90.00
735 910 334	506	13.60
735 910 337	506	13.60
735 910 342	506	20.50
735 910 347	506	24.20
735 910 348	506	24.20
735 910 353	506	29.00
735 910 354	506	28.10
735 910 355	506	28.10
735 910 359	506	40.10
735 910 360	506	40.10
735 910 361	506	38.50
735 910 362	506	38.50
735 910 505	507	17.50
735 910 506	507	19.00
735 910 507	507	19.00
735 910 508	507	26.20
735 910 509	507	52.00
735 910 510	507	55.00
735 910 511	507	90.00
735 910 555	524	22.90
735 910 556	524	36.40
735 910 557	524	38.50
735 910 558	524	49.40
735 910 559	524	55.00
735 910 560	524	91.00
735 910 561	524	108.00
735 910 585	524	27.00
735 910 586	524	27.00
735 910 587	524	30.70
735 910 588	524	46.90
735 910 589	524	58.00
735 910 590	524	81.00
735 910 591	524	98.00
735 910 706	680	97.00
735 910 707	680	115.00
735 910 708	680	145.00
735 910 709	680	203.00
735 910 710	680	281.00
735 910 711	680	426.00
735 910 785	680	34.70
735 910 786	680	34.70
735 910 787	680	39.50
735 910 788	680	61.00
735 910 789	680	75.00
735 910 790	680	104.00
735 910 791	680	126.00
735 914 205	507	16.90
735 914 206	507	21.10
735 914 207	507	23.90
735 914 208	507	38.50
735 914 209	507	56.00
735 914 210	507	73.00
735 914 211	507	89.00
735 914 306	681	93.00
735 914 307	681	110.00
735 914 308	681	139.00
735 914 309	681	195.00
735 914 310	681	268.00
735 914 311	681	407.00
735 914 505	508	17.50
735 914 506	508	19.00
735 914 507	508	19.00
735 914 508	508	34.50
735 914 509	508	50.00
735 914 510	508	66.00
735 914 511	508	79.00
735 914 555	524	34.50
735 914 556	524	36.40
735 914 557	524	38.50
735 914 558	524	49.40
735 914 559	524	55.00
735 914 560	524	91.00
735 914 561	524	108.00
735 914 585	525	27.00
735 914 586	525	27.00
735 914 587	525	30.70
735 914 588	525	46.90
735 914 589	525	58.00
735 914 590	525	81.00
735 914 591	525	98.00
735 914 785	680	34.70
735 914 786	680	34.70
735 914 787	680	39.50
735 914 788	680	61.00
735 914 789	680	75.00
735 914 790	680	104.00
735 914 791	680	126.00
735 918 565	683	1'184.00
735 918 569	683	2'098.00
735 918 615	682	1'184.00
735 918 616	682	1'847.00
735 918 617	682	2'386.00
735 918 619	682	2'872.00
735 918 620	682	3'185.00
735 918 621	682	Auf Anfrage
735 918 622	682	Auf Anfrage
735 918 623	682	Auf Anfrage
735 918 656	681	234.00
735 918 657	681	263.00
735 918 658	681	263.00
735 918 659	681	338.00
735 918 660	681	410.00
735 918 661	681	510.00
735 918 662	681	729.00
735 918 663	681	1'062.00
735 918 664	681	1'264.00
735 918 716	683	1'352.00
735 918 717	683	1'741.00
735 918 720	683	2'324.00
735 918 811	682	335.00
735 918 812	682	447.00
735 918 813	682	599.00
735 918 814	682	871.00
735 918 816	682	952.00
735 918 817	682	1'119.00
735 918 820	682	1'286.00
735 938 737	676	23.50
735 938 741	676	35.70
735 938 742	676	35.70
735 938 746	676	45.20
735 938 747	676	42.50
735 938 748	676	42.50
735 938 752	676	54.00
735 938 753	676	52.00
735 938 758	676	79.00
735 938 759	676	71.00
735 938 760	676	71.00
735 960 105	505	13.60
735 960 106	505	13.60
735 960 107	505	19.30
735 960 108	505	19.60
735 960 109	505	31.70
735 960 110	505	43.50
735 960 111	505	60.00
735 960 405	508	45.40
735 960 406	508	45.40
735 960 407	508	49.40
735 960 408	508	58.00
735 960 409	508	78.00
735 960 410	508	99.00
735 960 411	508	122.00
735 968 006	521	54.00
735 968 007	521	59.00
735 968 008	521	71.00
735 968 106	678	75.00
735 968 107	678	82.00
735 968 108	678	98.00
735 968 213	521	194.00
735 968 214	521	232.00
735 968 215	521	277.00
735 968 216	521	322.00
735 968 217	521	412.00
735 968 219	521	574.00
735 968 220	521	736.00
735 968 309	521	78.00
735 968 310	521	115.00
735 968 311	521	145.00
735 968 312	521	147.00
735 968 313	521	203.00
735 968 314	521	258.00
735 968 316	521	358.00
735 968 317	521	457.00

Index

Code	Seite	CHF
735 968 319	521	637.00
735 968 320	521	818.00
735 968 546	678	1'555.00
735 968 547	678	1'840.00
735 968 548	678	2'393.00
735 968 606	525	45.40
735 968 607	525	49.40
735 968 608	525	58.00
735 968 609	525	78.00
735 968 610	525	99.00
735 968 611	525	122.00
735 968 625	679	1'780.00
735 968 630	679	2'065.00
735 968 635	679	2'618.00
735 968 731	681	55.00
735 968 732	681	59.00
735 968 733	681	69.00
735 968 734	681	93.00
735 968 735	681	118.00
735 968 736	681	144.00
735 991 654	678	347.00
735 991 655	678	509.00
735 991 656	678	639.00
735 991 657	678	650.00
735 991 658	678	732.00
735 991 659	678	1'243.00
735 991 661	678	1'389.00
735 991 662	678	2'483.00
735 991 663	678	2'483.00
743 400 806	686	26.40
743 400 807	686	26.80
743 400 808	686	27.20
743 400 809	686	32.80
743 400 810	686	33.30
743 400 811	686	36.00
745 440 706	490	8.70
745 440 707	490	9.50
745 440 708	490	9.90
745 440 709	490	10.20
745 440 710	490	10.60
745 440 711	490	11.00
745 440 712	490	11.10
745 440 713	490	11.80
745 440 714	490	13.40
745 440 715	490	15.20
745 440 716	490	14.70
745 440 717	490	18.00
745 440 719	490	23.80
745 440 720	490	24.50
745 440 721	490	29.60
745 440 722	490	31.60
745 440 723	490	37.90
745 440 724	490	58.00
745 440 725	490	69.00
745 440 726	490	97.00
745 440 727	490	97.00
745 440 728	490	117.00
745 440 729	490	117.00
745 500 012	1024	28.00
745 500 013	1024	33.50
745 500 014	1024	43.10
745 500 015	1024	56.00
745 500 016	1024	77.00
745 500 017	1024	107.00
747 502 012	1024	138.00
747 502 013	1024	148.00
747 502 014	1024	193.00
747 502 015	1024	228.00
747 502 016	1024	243.00
747 502 017	1024	348.00
747 502 032	1024	168.00
747 502 033	1024	177.00
747 502 034	1024	210.00
747 502 035	1024	254.00
747 502 036	1024	279.00
747 502 037	1024	399.00
747 503 012	1024	158.00
747 503 013	1024	170.00
747 503 014	1024	222.00
747 503 015	1024	263.00
747 503 016	1024	281.00
747 503 017	1024	402.00
748 400 006	1033	0.70
748 400 007	1033	1.10
748 400 008	1033	1.10
748 400 009	1033	1.10
748 400 010	1033	1.10
748 400 011	1033	1.60
748 400 306	48, 366	1.10
748 400 307	48, 366	1.10
748 400 308	48, 366	1.10
748 400 309	48, 366	1.60
748 400 310	48, 366	2.00
748 400 311	48, 366	3.30
748 400 312	48, 366	3.80
748 400 313	48, 366	5.30
748 400 314	48, 366	6.20
748 410 001	46, 364, 1037, 1044	3.00
748 410 002	46, 364, 1037, 1044	4.10
748 410 003	46, 364, 984, 988, 991, 1010, 1044	5.80
748 410 005	44	3.00
748 410 006	44, 76, 301, 391, 1029, 1044	3.00
748 410 007	44, 46, 76, 364, 391, 1029, 1037, 1044	3.00
748 410 008	44, 76, 391, 869, 874, 1029	5.90
748 410 009	44, 76, 301, 391, 869, 874, 1029	5.90
748 410 010	44, 76, 391, 869, 874, 1029	5.90
748 410 011	44, 76, 391, 869, 874, 1029	6.00
748 410 012	46, 364, 1044	5.30
748 410 013	46, 76, 364, 391, 1044	6.30
748 410 014	44, 46, 76, 364, 391, 869, 874, 1037, 1044	7.80
748 410 015	44, 46, 76, 364, 391	13.00
748 410 016	44, 46, 364	13.80
748 410 023	984, 1010	12.60
748 410 025	301	2.90
748 410 059	984, 984, 988, 988, 991, 991, 1010, 1010, 1037	1.90
748 410 062	984, 988, 991, 1010	5.20
748 410 101	1037	3.90
748 410 102	1037	5.90
748 410 106	984, 988, 991, 1010, 1037	2.30

Index

Code	Seite	CHF
748 410 119	984, 1010, 1037	5.70
748 410 140	301	1.70
748 410 151	984, 988, 991, 1010	3.10
748 410 152	301	4.70
748 410 171	301	4.80
748 410 231	984, 988, 991, 1010	5.40
748 410 254	984, 1010	15.10
748 413 001	733	15.80
748 413 002	733	15.80
748 413 003	733	16.30
748 413 007	733	15.80
748 413 012	733	16.90
748 413 013	733	17.40
748 436 001	1011, 1011	5.60
748 436 002	1011	5.80
748 436 003	1011	6.20
748 436 004	1011	13.40
748 436 005	1011	14.50
748 436 006	1011	19.00
748 436 007	1011	28.70
748 436 008	1011	40.10
748 436 009	1011	54.00
748 440 018	1022	173.00
748 440 019	1022	173.00
748 440 020	1022	196.00
748 440 021	1022	207.00
748 440 022	1022	213.00
748 440 705	491	22.00
748 440 706	49, 87, 304, 367, 402, 491, 514, 536	22.60
748 440 707	49, 87, 304, 367, 402, 491, 514, 536	23.10
748 440 708	49, 87, 304, 367, 402, 491, 514, 536	23.90
748 440 709	49, 87, 304, 367, 402, 491, 514, 536	24.40
748 440 710	49, 87, 304, 367, 402, 491, 514, 536	25.40
748 440 711	49, 87, 304, 367, 402, 491, 514, 536	26.50
748 440 712	49, 87, 304, 367, 402, 491, 536	27.10
748 440 713	49, 87, 304, 367, 402, 491, 536	28.30
748 440 714	49, 87, 304, 367, 402, 491, 536	32.30
748 440 715	87, 402, 491, 536	36.50
748 440 716	87, 402, 491, 536	36.50
748 440 717	87, 402, 491, 536	43.70
748 440 719	87, 402, 491, 536	58.00
748 440 720	87, 402, 491, 536	58.00
748 440 721	87, 402, 491	76.00
748 440 722	87, 402, 491	80.00
748 440 723	87, 402, 491	95.00
748 440 724	87, 402, 491	163.00
748 440 725	87, 402, 491	199.00
748 440 726	87, 402, 491	255.00
748 440 727	87, 402, 491	252.00
748 440 728	87, 402, 491	369.00
748 440 729	87, 402, 491	364.00
748 441 706	327, 733	37.80
748 441 707	327, 733	37.80
748 441 708	327, 733	38.60
748 441 709	327, 733	41.30
748 441 710	327, 733	42.60
748 441 711	327, 733	47.90
748 441 712	327	48.30
748 441 713	327	53.00
748 441 714	327	56.00
748 441 715	327	59.00
748 441 716	327	69.00
748 441 717	327	72.00
748 441 719	327	84.00
748 441 720	327	102.00
748 441 721	327	112.00
748 441 722	327	118.00
748 441 723	327	124.00
748 500 012	1024	22.50
748 500 013	1024	26.80
748 500 014	1024	34.40
748 500 015	1024	44.20
748 500 016	1024	63.00
748 500 017	1024	85.00
748 501 012	1026	27.30
749 400 006	1033	6.30
749 400 007	1033	8.80
749 400 008	1033	11.50
749 400 009	1033	15.80
749 400 010	1033	20.00
749 400 011	1033	27.10
749 410 001	46, 364, 511, 1037, 1044	8.20
749 410 002	46, 364, 511, 1037, 1044	11.20
749 410 003	46, 364, 511, 984, 988, 991, 1010, 1044	19.40
749 410 005	44, 510, 1029	5.90
749 410 006	44, 76, 301, 391,	8.00

Index

Code	Seite	CHF
	510, 529, 1029, 1029, 1044	
749 410 007	44, 46, 76, 364, 391, 510, 511, 529, 1029, 1037, 1044	9.40
749 410 008	44, 76, 391, 510, 529, 869, 874, 1029	11.20
749 410 009	44, 76, 301, 391, 510, 529, 869, 874, 1029	18.00
749 410 010	44, 76, 391, 510, 529, 869, 874, 1029	19.50
749 410 011	44, 76, 391, 510, 529, 869, 874, 1029	22.50
749 410 012	46, 364, 511, 1044	21.50
749 410 013	46, 76, 364, 391, 511, 530, 1044	29.90
749 410 014	44, 46, 76, 364, 391, 530, 869, 874, 1037, 1044	35.40
749 410 015	44, 46, 76, 364, 391, 530	42.20
749 410 016	44, 46, 364	78.00
749 410 023	984, 1010	55.00
749 410 025	301	9.00
749 410 054	1029	11.60
749 410 059	984, 984, 988, 988, 991, 991, 1010, 1010, 1037	5.20
749 410 062	984, 988, 991, 1010, 1029	15.00
749 410 101	1037	12.10
749 410 102	1037	49.00
749 410 106	984, 988, 991, 1010, 1037	5.80
749 410 119	984, 1010, 1037	39.10
749 410 120	1029	11.20
749 410 140	301	3.10
749 410 151	984, 988, 991, 1010	9.90
749 410 152	301	16.00
749 410 171	301	20.70
749 410 172	1029	6.60
749 410 231	984, 988, 991, 1010	19.50
749 410 254	984, 1010	94.00
749 411 005	685, 1029	9.00
749 411 006	685, 1029	13.80
749 411 013	685	57.00
749 411 014	685	58.00
749 411 015	685	71.00
749 411 054	685, 1029	23.40
749 411 062	685, 1029	18.10
749 411 120	685, 1029	16.40
749 411 172	685, 1029	22.30
749 413 001	733	25.10
749 413 002	733	26.80
749 413 003	733	35.40
749 413 007	733	25.10
749 413 012	733	36.70
749 413 013	733	41.50
749 436 001	1011, 1011	16.40
749 436 002	1011	17.30
749 436 003	1011	18.80
749 436 004	1011	35.90
749 436 005	1011	56.00
749 436 006	1011	89.00
749 436 007	1011	144.00
749 436 008	1011	171.00
749 436 009	1011	209.00
749 440 028	1022	652.00
749 440 029	1022	687.00
749 440 030	1022	715.00
749 440 031	1022	773.00
749 440 032	1022	842.00
749 440 705	491	83.00
749 440 706	49, 87, 304, 367, 402, 491, 514, 536	84.00
749 440 707	49, 87, 304, 367, 402, 491, 514, 536	85.00
749 440 708	49, 87, 304, 367, 402, 491, 514, 536	90.00
749 440 709	49, 87, 304, 367, 402, 491, 514, 536	93.00
749 440 710	49, 87, 304, 367, 402, 491, 514, 536	96.00
749 440 711	49, 87, 304, 367, 402,	100.00

Index

Code	Seite	CHF
	491, 514, 536	
749 440 712	49, 87, 304, 367, 402, 491, 536	101.00
749 440 713	49, 87, 304, 367, 402, 491, 536	106.00
749 440 714	49, 87, 304, 367, 402, 491, 536	121.00
749 440 715	87, 402, 491, 536	137.00
749 440 716	87, 402, 491, 536	132.00
749 440 717	87, 402, 491, 536	163.00
749 440 719	87, 402, 491, 536	170.00
749 440 720	87, 402, 491, 536	209.00
749 440 721	87, 402, 491	213.00
749 440 722	87, 402, 491	276.00
749 440 723	87, 402, 491	290.00
749 440 724	87, 402, 491	351.00
749 440 725	87, 402, 491	602.00
749 440 726	87, 402, 491	940.00
749 440 727	87, 402, 491	929.00
749 440 728	87, 402, 491	1'354.00
749 440 729	87, 402, 491	1'338.00
749 441 706	327, 733	112.00
749 441 707	327, 733	112.00
749 441 708	327, 733	117.00
749 441 709	327, 733	131.00
749 441 710	327, 733	136.00
749 441 711	327, 733	140.00
749 441 712	327	142.00
749 441 713	327	150.00
749 441 714	327	168.00
749 441 715	327	182.00
749 441 716	327	201.00
749 441 717	327	234.00
749 441 719	327	280.00
749 441 720	327	317.00
749 441 721	327	349.00
749 441 722	327	375.00
749 441 723	327	418.00
749 500 012	1024	115.00
749 500 013	1024	121.00
749 500 014	1024	158.00
749 500 015	1024	183.00
749 500 016	1024	182.00
749 500 017	1024	263.00
749 501 012	1026	117.00
753 000 813	462	62.00
753 000 814	462	77.00
753 000 815	462	90.00
753 000 816	462	96.00
753 000 817	462	117.00
753 000 818	462	173.00
753 000 819	462	223.00
753 000 820	462	263.00
753 000 821	462	331.00
753 000 822	462	373.00
753 000 823	462	488.00
753 000 824	462	752.00
753 000 825	462	1'109.00
753 000 826	462	1'568.00
753 000 827	462	2'250.00
753 000 828	462	2'916.00
753 000 829	462	3'636.00
753 000 830	462	5'954.00
753 000 831	462	9'398.00
753 001 008	462	14.10
753 001 009	462	14.80
753 001 010	462	19.80
753 001 011	462	34.40
753 001 012	462	42.20
753 001 013	462	45.90
753 001 014	462	72.00
753 001 015	462	102.00
753 001 016	462	158.00
753 001 017	462	162.00
753 001 018	462	210.00
753 001 019	462	226.00
753 001 020	462	298.00
753 001 021	462	449.00
753 001 022	462	581.00
753 001 023	462	802.00
753 001 024	462	1'187.00
753 001 025	462	1'360.00
753 001 026	462	1'919.00
753 001 027	462	2'885.00
753 001 028	462	3'776.00
753 001 029	462	4'851.00
753 001 030	462	7'613.00
753 001 031	462	12'705.00
753 018 515	368	47.30
753 018 516	368	66.00
753 018 517	368	72.00
753 018 518	368	89.00
753 018 519	368	112.00
753 018 520	368	144.00
753 018 521	368	242.00
753 018 522	368	315.00
753 018 523	368	434.00
753 018 524	368	615.00
753 018 525	368	764.00
753 018 526	368	1'225.00
753 018 527	368	1'545.00
753 018 621	368	356.00
753 018 622	368	462.00
753 018 623	368	639.00
753 018 624	368	831.00
753 018 625	368	1'141.00
753 018 626	368	1'646.00
753 018 627	368	2'121.00
753 018 635	368	6.80
753 018 636	368	9.50
753 018 637	368	12.70
753 018 638	368	27.15
753 018 639	368	34.60
753 018 706	368	3.70
753 018 707	368	3.80
753 018 708	368	3.90
753 018 709	368	5.20
753 018 710	368	6.40
753 018 711	368	9.20
753 018 715	368	53.00
753 018 716	368	69.00
753 018 717	368	83.00
753 018 718	368	98.00
753 018 719	368	150.00
753 018 720	368	185.00
753 018 742	368	13.10
753 018 743	368	14.50
753 018 744	368	35.20
753 050 813	464	76.00
753 050 814	464	96.00
753 050 815	464	107.00
753 050 816	464	124.00
753 050 817	464	135.00
753 050 818	464	216.00
753 050 819	464	260.00
753 050 820	464	309.00
753 050 821	464	379.00
753 050 822	464	421.00
753 050 823	464	544.00
753 050 824	464	825.00
753 050 825	464	1'145.00
753 050 826	464	1'377.00
753 050 827	464	1'887.00
753 050 828	464	2'411.00
753 050 829	464	3'005.00
753 051 008	464	35.50
753 051 009	464	38.60

Index

Code	Seite	CHF
753 051 010	464	54.00
753 051 011	464	76.00
753 051 012	464	84.00
753 051 013	464	92.00
753 051 014	464	121.00
753 051 015	464	133.00
753 051 016	464	151.00
753 051 017	464	177.00
753 051 018	464	294.00
753 051 019	464	355.00
753 051 020	464	424.00
753 051 021	464	503.00
753 051 022	464	603.00
753 051 023	464	733.00
753 051 024	464	1'279.00
753 051 025	464	1'407.00
753 051 026	464	1'729.00
753 051 027	464	2'420.00
753 051 028	464	3'122.00
753 051 029	464	4'010.00
753 060 813	465	76.00
753 060 814	465	95.00
753 060 815	465	106.00
753 060 816	465	122.00
753 060 817	465	133.00
753 060 818	465	213.00
753 060 819	465	257.00
753 060 820	465	305.00
753 060 821	465	366.00
753 060 822	465	405.00
753 060 823	465	523.00
753 060 824	465	825.00
753 060 825	465	1'145.00
753 060 826	465	1'376.00
753 060 827	465	1'887.00
753 060 828	465	2'409.00
753 060 829	465	3'005.00
753 061 008	465	35.50
753 061 009	465	38.60
753 061 010	465	54.00
753 061 011	465	76.00
753 061 012	465	84.00
753 061 013	465	91.00
753 061 014	465	119.00
753 061 015	465	131.00
753 061 016	465	148.00
753 061 017	465	173.00
753 061 018	465	289.00
753 061 019	465	350.00
753 061 020	465	418.00
753 061 021	465	486.00
753 061 022	465	579.00
753 061 023	465	700.00
753 061 024	465	1'279.00
753 061 025	465	1'407.00
753 061 026	465	1'729.00
753 061 027	465	2'420.00
753 061 028	465	3'122.00
753 061 029	465	4'010.00
753 070 813	463	77.00
753 070 814	463	97.00
753 070 815	463	109.00
753 070 816	463	125.00
753 070 817	463	141.00
753 070 818	463	222.00
753 070 819	463	266.00
753 070 820	463	313.00
753 070 821	463	391.00
753 070 822	463	436.00
753 070 823	463	567.00
753 070 824	463	834.00
753 070 825	463	1'189.00
753 070 826	463	1'445.00
753 070 827	463	2'074.00
753 070 828	463	2'651.00
753 070 829	463	3'306.00
753 071 008	463	35.50
753 071 009	463	38.60
753 071 010	463	55.00
753 071 011	463	76.00
753 071 012	463	84.00
753 071 013	463	93.00
753 071 014	463	122.00
753 071 015	463	137.00
753 071 016	463	154.00
753 071 017	463	183.00
753 071 018	463	302.00
753 071 019	463	364.00
753 071 020	463	432.00
753 071 021	463	521.00
753 071 022	463	626.00
753 071 023	463	770.00
753 071 024	463	1'305.00
753 071 025	463	1'441.00
753 071 026	463	1'771.00
753 071 027	463	2'664.00
753 071 028	463	3'432.00
753 071 029	463	4'412.00
753 080 813	467	76.00
753 080 814	467	95.00
753 080 815	467	106.00
753 080 816	467	122.00
753 080 817	467	130.00
753 080 818	467	212.00
753 080 819	467	257.00
753 080 820	467	305.00
753 080 821	467	366.00
753 080 822	467	405.00
753 080 823	467	523.00
753 080 824	467	825.00
753 080 825	467	1'145.00
753 080 826	467	1'376.00
753 080 827	467	1'887.00
753 080 828	467	2'411.00
753 080 829	467	3'005.00
753 081 008	466	35.50
753 081 009	466	38.60
753 081 010	466	54.00
753 081 011	466	76.00
753 081 012	466	84.00
753 081 013	466	91.00
753 081 014	466	119.00
753 081 015	466	131.00
753 081 016	466	148.00
753 081 017	466	173.00
753 081 018	466	289.00
753 081 019	466	350.00
753 081 020	466	418.00
753 081 021	466	486.00
753 081 022	466	579.00
753 081 023	466	700.00
753 081 024	466	1'279.00
753 081 025	466	1'407.00
753 081 026	466	1'729.00
753 081 027	466	2'420.00
753 081 028	466	3'122.00
753 081 029	466	4'010.00
753 090 813	468	76.00
753 090 814	468	95.00
753 090 815	468	106.00
753 090 816	468	122.00
753 090 817	468	139.00
753 090 818	468	212.00
753 090 819	468	257.00
753 090 820	468	319.00
753 090 821	468	366.00
753 090 822	468	405.00
753 090 823	468	523.00
753 090 824	468	825.00
753 090 825	468	1'145.00
753 090 826	468	1'376.00
753 090 827	468	1'887.00
753 090 828	468	2'411.00
753 090 829	468	3'005.00
753 091 008	468	35.50
753 091 009	468	41.60
753 091 010	468	54.00
753 091 011	468	81.00
753 091 012	468	89.00
753 091 013	468	91.00
753 091 014	468	119.00
753 091 015	468	131.00
753 091 016	468	148.00
753 091 017	468	173.00
753 091 018	468	289.00
753 091 019	468	350.00
753 091 020	468	418.00
753 091 021	468	486.00
753 091 022	468	606.00
753 091 023	468	700.00
753 091 024	468	1'191.00
753 091 025	468	1'407.00
753 091 026	468	1'861.00
753 091 027	468	2'254.00
753 091 028	468	3'358.00
753 091 029	468	4'316.00
753 100 813	458	29.80
753 100 814	458	54.00
753 100 815	458	67.00
753 100 816	458	86.00
753 100 817	458	98.00
753 100 818	458	111.00
753 100 819	458	150.00
753 100 820	458	178.00
753 100 821	458	314.00
753 100 822	458	462.00

Index

Code	Seite	CHF
753 100 823	458	574.00
753 100 922	458	549.00
753 100 923	458	693.00
753 101 001	458	344.00
753 101 006	458	7.00
753 101 007	458	7.30
753 101 008	458	8.30
753 101 009	458	9.80
753 101 010	458	12.00
753 101 011	458	21.30
753 101 012	458	27.10
753 101 013	458	32.50
753 101 014	458	55.00
753 101 015	458	76.00
753 101 016	458	97.00
753 101 017	458	111.00
753 101 018	458	125.00
753 101 019	458	175.00
753 101 020	458	206.00
753 101 606	419	21.40
753 101 607	419	21.40
753 101 608	419	21.40
753 101 609	419	25.50
753 101 610	419	32.10
753 101 611	419	36.70
753 101 612	419	47.90
753 101 813	419	66.00
753 101 814	419	94.00
753 101 815	419	131.00
753 101 817	419	257.00
753 101 818	419	353.00
753 101 819	419	441.00
753 101 820	419	544.00
753 101 821	419	707.00
753 120 813	460	77.00
753 120 814	460	95.00
753 120 815	460	119.00
753 120 816	460	130.00
753 120 817	460	204.00
753 120 818	460	225.00
753 120 819	460	309.00
753 120 820	460	368.00
753 120 821	460	600.00
753 120 822	460	854.00
753 120 823	460	994.00
753 120 908	460	19.50
753 120 909	460	24.20
753 120 910	460	27.50
753 120 911	460	50.00
753 120 912	460	73.00
753 120 913	460	86.00
753 120 914	460	108.00
753 120 915	460	126.00
753 120 916	460	154.00
753 120 917	460	227.00
753 120 918	460	253.00
753 120 919	460	345.00
753 120 920	460	410.00
753 120 921	460	666.00
753 120 922	460	947.00
753 120 923	460	1'105.00
753 140 813	461	56.00
753 140 814	461	91.00
753 140 815	461	131.00
753 140 816	461	146.00
753 140 817	461	186.00
753 140 818	461	216.00
753 140 819	461	294.00
753 140 820	461	353.00
753 140 821	461	574.00
753 140 822	461	816.00
753 140 823	461	950.00
753 141 008	461	18.70
753 141 009	461	23.10
753 141 010	461	26.40
753 141 011	461	46.80
753 141 012	461	55.00
753 141 013	461	62.00
753 141 014	461	102.00
753 141 015	461	146.00
753 141 016	461	159.00
753 141 017	461	212.00
753 141 018	461	243.00
753 141 019	461	330.00
753 141 020	461	392.00
753 141 021	461	637.00
753 141 022	461	905.00
753 141 023	461	1'057.00
753 150 813	459	29.80
753 150 814	459	54.00
753 150 815	459	67.00
753 150 816	459	86.00
753 150 817	459	98.00
753 150 818	459	111.00
753 150 819	459	150.00
753 150 820	459	178.00
753 150 821	459	314.00
753 150 822	459	462.00
753 150 823	459	574.00
753 150 922	459	549.00
753 150 923	459	693.00
753 151 006	459	7.00
753 151 007	459	7.30
753 151 008	459	8.30
753 151 009	459	9.80
753 151 010	459	12.00
753 151 011	459	21.30
753 151 012	459	27.10
753 151 013	459	32.50
753 151 014	459	55.00
753 151 015	459	76.00
753 151 016	459	97.00
753 151 017	459	111.00
753 151 018	459	125.00
753 151 019	459	175.00
753 151 020	459	206.00
753 151 021	459	344.00
753 151 608	420	21.80
753 151 609	420	25.80
753 151 610	420	34.70
753 151 611	420	37.20
753 151 612	420	47.90
753 151 813	420	67.00
753 151 814	420	100.00
753 151 815	420	133.00
753 151 817	420	257.00
753 151 818	420	353.00
753 151 819	420	441.00
753 151 820	420	544.00
753 151 821	420	707.00
753 158 412	369	22.40
753 158 413	369	27.70
753 158 414	369	52.00
753 158 535	369	9.60
753 158 536	369	16.00
753 158 540	369	73.00
753 158 541	369	103.00
753 158 542	369	111.00
753 158 544	369	172.00
753 158 545	369	194.00
753 158 606	369	5.30
753 158 607	369	5.60
753 158 608	369	6.80
753 158 609	369	8.40
753 158 610	369	9.60
753 158 611	369	16.00
753 158 612	369	22.40
753 158 613	369	27.70
753 158 614	369	52.00
753 158 615	369	73.00
753 158 616	369	103.00
753 158 617	369	111.00
753 158 619	369	172.00
753 158 620	369	194.00
753 200 024	469	1'378.00
753 200 025	469	2'059.00
753 200 026	469	2'734.00
753 200 027	469	3'485.00
753 200 124	470	1'224.00
753 200 125	470	1'473.00
753 200 126	470	2'747.00
753 200 127	470	2'957.00
753 200 801	474	109.00
753 200 802	470	671.00
753 200 803	470	866.00
753 200 808	470	8'005.00
753 200 809	470	10'848.00
753 200 810	474	109.00
753 200 811	474	109.00
753 200 812	474	179.00
753 200 813	470	39.00
753 200 814	470	58.00
753 200 815	470	79.00
753 200 816	470	128.00
753 200 817	470	147.00
753 200 818	470	201.00
753 200 819	470	276.00
753 200 820	470	330.00
753 200 821	470	467.00
753 200 822	474	179.00
753 200 823	474	179.00
753 200 824	474	179.00
753 200 825	474	222.00
753 200 826	474	222.00
753 200 827	474	308.00
753 200 828	472	75.00

Index

Code	Seite	CHF
753 200 829	472	51.00
753 200 831	472	87.00
753 200 832	472	95.00
753 200 833	472	103.00
753 200 834	472	202.00
753 200 835	472	208.00
753 200 836	472	208.00
753 200 837	472	210.00
753 200 838	472	280.00
753 200 839	472	468.00
753 200 840	472	468.00
753 200 841	472	472.00
753 200 842	472	473.00
753 200 843	472	475.00
753 200 844	472	280.00
753 200 845	474	308.00
753 200 846	474	308.00
753 200 847	474	448.00
753 200 848	474	448.00
753 200 849	474	448.00
753 200 850	474	499.00
753 200 851	472	868.00
753 200 852	472	868.00
753 200 853	472	906.00
753 200 854	472	906.00
753 200 855	474	499.00
753 200 856	474	499.00
753 200 857	474	634.00
753 200 858	474	634.00
753 200 859	474	634.00
753 200 860	474	858.00
753 200 861	474	858.00
753 200 862	474	858.00
753 200 863	474	1'512.00
753 200 864	474	1'512.00
753 200 865	474	2'762.00
753 200 866	474	2'762.00
753 200 867	474	2'762.00
753 200 868	474	3'196.00
753 200 869	474	3'196.00
753 200 870	474	3'196.00
753 200 902	469	722.00
753 200 903	469	1'052.00
753 200 908	469	10'714.00
753 200 909	469	16'259.00
753 201 001	469	549.00
753 201 002	473	24.20
753 201 003	473	24.20
753 201 004	473	24.20
753 201 005	473	26.60
753 201 006	469	6.70
753 201 007	469	7.90
753 201 008	469	9.50
753 201 009	469	11.90
753 201 010	469	15.00
753 201 011	469	20.20
753 201 012	469	30.40
753 201 013	469	48.60
753 201 014	469	75.00
753 201 015	469	93.00
753 201 016	469	156.00
753 201 017	469	174.00
753 201 018	469	235.00
753 201 019	469	328.00
753 201 020	469	388.00
753 201 021	471	24.90
753 201 022	471	26.60
753 201 023	471	38.80
753 201 024	471	38.80
753 201 025	471	38.80
753 201 026	471	26.60
753 201 027	471	57.00
753 201 028	471	83.00
753 201 029	471	57.00
753 201 031	471	88.00
753 201 032	471	104.00
753 201 033	471	114.00
753 201 034	471	230.00
753 201 035	471	230.00
753 201 036	471	230.00
753 201 037	471	230.00
753 201 038	471	320.00
753 201 039	471	527.00
753 201 040	471	527.00
753 201 041	471	527.00
753 201 042	471	527.00
753 201 043	471	527.00
753 201 048	471	114.00
753 201 049	471	320.00
753 201 050	471	320.00
753 201 051	471	941.00
753 201 052	471	941.00
753 201 053	471	986.00
753 201 054	471	986.00
753 201 055	471	57.00
753 201 069	473	26.60
753 201 070	473	26.60
753 201 072	473	27.90
753 201 073	471	522.00
753 201 074	471	522.00
753 201 075	471	522.00
753 201 076	471	522.00
753 201 077	473	27.90
753 201 078	471	914.00
753 201 079	471	914.00
753 201 080	473	27.90
753 201 081	473	27.90
753 201 084	473	41.50
753 201 085	473	122.00
753 201 086	473	122.00
753 201 087	473	199.00
753 201 089	473	199.00
753 201 090	473	199.00
753 201 091	473	199.00
753 201 092	473	247.00
753 201 093	473	247.00
753 201 094	473	342.00
753 201 095	473	342.00
753 201 096	473	498.00
753 201 097	473	498.00
753 201 098	473	498.00
753 201 099	473	555.00
753 201 100	473	555.00
753 201 101	473	555.00
753 201 102	473	704.00
753 201 103	473	704.00
753 201 104	473	704.00
753 201 105	473	956.00
753 201 106	473	956.00
753 201 107	473	956.00
753 201 108	473	1'688.00
753 201 109	473	1'688.00
753 201 110	473	2'824.00
753 201 111	473	2'824.00
753 201 112	473	2'353.00
753 201 113	473	4'561.00
753 201 114	473	3'910.00
753 201 115	473	3'910.00
753 201 120	469	26'130.00
753 201 121	469	33'280.00
753 201 813	421	63.00
753 201 814	421	98.00
753 201 815	421	126.00
753 201 817	421	248.00
753 201 818	421	373.00
753 201 819	422	443.00
753 201 820	422	565.00
753 201 821	422	737.00
753 201 827	472	51.00
753 201 873	472	408.00
753 201 874	472	410.00
753 201 875	472	411.00
753 201 876	472	413.00
753 201 878	472	646.00
753 201 879	472	646.00
753 201 920	470	26'320.00
753 201 921	470	39'340.00
753 202 810	470	6'178.00
753 202 811	470	7'332.00
753 202 812	470	12'522.00
753 202 813	470	19'150.00
753 208 301	372	20.80
753 208 302	372	20.80
753 208 303	372	31.10
753 208 304	372	31.10
753 208 305	372	32.40
753 208 307	372	41.50
753 208 308	372	41.50
753 208 309	372	44.20
753 208 310	372	61.00
753 208 311	372	62.00
753 208 312	372	57.00
753 208 313	372	62.00
753 208 314	372	62.00
753 208 321	372	151.00
753 208 322	372	153.00
753 208 323	372	153.00
753 208 324	372	155.00
753 208 338	372	365.00
753 208 339	372	365.00
753 208 341	372	369.00
753 208 351	371	21.60
753 208 352	371	21.60
753 208 353	371	31.10
753 208 354	371	31.10
753 208 355	371	31.10

Index

Code	Seite	CHF
753 208 357	371	38.90
753 208 358	371	44.10
753 208 359	371	44.10
753 208 360	371	57.00
753 208 361	371	58.00
753 208 362	371	64.00
753 208 363	371	66.00
753 208 364	371	66.00
753 208 371	371	168.00
753 208 372	371	168.00
753 208 373	371	168.00
753 208 374	371	170.00
753 208 388	371	384.00
753 208 389	371	384.00
753 208 391	371	388.00
753 208 412	370	20.20
753 208 413	370	27.70
753 208 414	370	45.10
753 208 510	370	6.80
753 208 511	370	11.40
753 208 515	370	70.00
753 208 516	370	82.00
753 208 517	370	156.00
753 208 518	370	191.00
753 208 519	370	221.00
753 208 520	370	284.00
753 208 521	370	380.00
753 208 522	370	425.00
753 208 523	370	563.00
753 208 524	370	717.00
753 208 525	370	992.00
753 208 526	370	1'502.00
753 208 527	370	1'933.00
753 208 606	370	3.10
753 208 607	370	3.20
753 208 608	370	3.70
753 208 609	370	6.40
753 208 610	370	8.90
753 208 611	370	12.60
753 208 612	370	25.50
753 208 613	370	36.50
753 208 614	370	54.00
753 208 615	370	81.00
753 208 616	370	103.00
753 208 617	370	175.00
753 208 618	370	228.00
753 208 619	370	271.00
753 208 620	370	354.00
753 208 621	370	453.00
753 208 622	370	607.00
753 208 623	370	861.00
753 208 624	370	963.00
753 208 625	370	1'438.00
753 208 626	370	1'932.00
753 208 627	370	2'452.00
753 211 034	422	181.00
753 211 035	422	245.00
753 211 037	422	404.00
753 211 039	422	404.00
753 211 040	422	404.00
753 211 059	422	732.00
753 211 060	422	732.00
753 211 063	422	827.00
753 211 069	422	844.00
753 211 070	422	844.00
753 211 073	422	844.00
753 211 080	422	979.00
753 211 083	422	1'107.00
753 211 606	421	25.70
753 211 607	421	25.70
753 211 608	421	25.70
753 211 609	421	25.70
753 211 610	421	32.40
753 211 611	421	37.00
753 211 612	421	43.50
753 251 010	475	145.00
753 251 011	475	164.00
753 251 012	475	247.00
753 251 013	475	381.00
753 251 014	475	540.00
753 251 063	475	343.00
753 251 064	475	486.00
753 314 000	898	64.00
753 314 001	898	70.00
753 314 002	898	103.00
753 318 006	894	127.00
753 318 007	894	127.00
753 318 008	894	167.00
753 318 009	894	167.00
753 318 010	894	184.00
753 318 011	894	184.00
753 318 036	894	131.00
753 318 037	894	131.00
753 318 038	894	171.00
753 318 039	894	171.00
753 318 040	894	206.00
753 318 041	894	206.00
753 508 606	390, 1030	5.30
753 508 607	390, 1030	6.50
753 508 608	390, 871, 876, 1030	6.50
753 508 609	390, 871, 876, 1030	10.70
753 508 610	390, 871, 876, 1030	10.70
753 508 611	390, 871, 876, 1030	11.80
753 508 616	1030	5.00
753 508 617	1030	6.00
753 508 618	1030	7.30
753 508 619	1030	9.40
753 508 620	1030	9.80
753 508 621	1030	14.20
753 518 412	389	92.00
753 518 413	389	117.00
753 518 414	389	149.00
753 518 606	389	19.10
753 518 607	389	23.70
753 518 608	389	24.40
753 518 609	389	34.50
753 518 610	389	43.10
753 518 611	389	58.00
753 518 612	389	92.00
753 518 613	389	117.00
753 518 614	389	149.00
753 528 412	389	104.00
753 528 413	389	132.00
753 528 414	389	181.00
753 528 606	389	21.30
753 528 607	389	26.70
753 528 608	389	27.10
753 528 609	389	40.70
753 528 610	389	50.00
753 528 611	389	65.00
753 528 612	389	104.00
753 528 613	389	132.00
753 528 614	389	181.00
753 608 412	390	17.50
753 608 413	390	21.10
753 608 414	390	29.10
753 608 612	390	16.90
753 608 613	390	21.10
753 608 614	390	34.80
753 648 412	391	31.10
753 648 413	391	41.70
753 648 414	391	57.00
753 648 606	390	7.30
753 648 607	390	9.30
753 648 608	390	9.30
753 648 609	390	13.70
753 648 610	390	13.70
753 648 611	390	15.90
753 648 612	390	31.10
753 648 613	390	41.70
753 648 614	390	57.00
753 665 558	383	243.00
753 665 559	383	260.00
753 665 560	383	302.00
753 665 561	383	335.00
753 665 562	383	383.00
753 665 563	383	554.00
753 665 564	383	639.00
753 665 565	383	802.00
753 665 566	383	948.00
753 665 567	383	1'469.00
753 665 568	383	1'542.00
753 665 569	383	1'608.00
753 665 570	383	1'702.00
753 665 571	383	1'888.00
753 665 572	383	2'556.00
753 665 573	383	3'346.00
753 665 574	383	4'232.00
753 665 575	383	5'814.00
753 665 576	383	7'332.00
753 665 577	383	228.00
753 665 578	383	241.00

Index

Code	Seite	CHF
753 665 579	383	284.00
753 665 580	383	311.00
753 665 581	383	350.00
753 665 582	383	512.00
753 665 583	383	587.00
753 665 584	383	737.00
753 665 585	383	857.00
753 665 586	383	1'331.00
753 665 587	383	1'404.00
753 665 588	383	1'448.00
753 665 589	383	1'543.00
753 665 590	383	1'689.00
753 665 591	383	2'282.00
753 665 592	383	3'015.00
753 665 593	383	3'781.00
753 665 594	383	5'192.00
753 665 595	383	6'527.00
753 700 611	400	177.00
753 700 612	400	188.00
753 700 613	400	215.00
753 700 614	400	236.00
753 700 615	400	236.00
753 700 616	400	336.00
753 700 617	400	442.00
753 700 618	400	482.00
753 700 619	400	625.00
753 700 620	400	686.00
753 700 621	400	754.00
753 700 622	400	963.00
753 700 623	400	1'617.00
753 700 624	400	2'619.00
753 700 625	400	2'993.00
753 700 626	400	5'354.00
753 700 627	400	6'219.00
753 700 628	400	9'461.00
753 700 629	400	9'993.00
753 790 206	363	3.70
753 790 207	363	3.80
753 790 208	363	3.80
753 790 209	363	4.60
753 790 210	363	5.00
753 790 211	363	7.00
753 790 212	363	14.00
753 790 213	363	23.10
753 790 214	363	32.90
753 798 210	394	4.90
753 798 211	394	6.00
753 798 212	394	10.80
753 798 213	394	11.70
753 798 214	394	14.70
753 798 215	394	15.80
753 798 216	394	19.70
753 798 217	394	21.60
753 798 218	394	36.30
753 798 219	394	42.20
753 798 220	394	43.50
753 798 221	394	65.00
753 798 222	394	71.00
753 798 223	394	87.00
753 798 224	394	132.00
753 798 225	394	276.00
753 798 226	394	325.00
753 798 227	394	403.00
753 798 306	392	4.40
753 798 307	392	4.90
753 798 308	392	5.50
753 798 309	392	6.00
753 798 310	392	6.40
753 798 311	392	6.90
753 798 312	392	11.70
753 798 313	392	12.80
753 798 314	392	15.80
753 798 315	392	17.70
753 798 316	392	21.60
753 798 317	392	24.60
753 798 318	392	41.10
753 798 319	392	45.90
753 798 320	392	48.20
753 798 321	392	71.00
753 798 322	392	78.00
753 798 323	392	91.00
753 798 324	392	144.00
753 798 325	392	297.00
753 798 326	392	345.00
753 798 327	392	441.00
753 798 728	393	1'514.00
753 798 729	393	1'602.00
753 798 730	393	2'202.00
753 798 731	393	2'863.00
753 798 753	395	1'080.00
753 798 754	395	1'201.00
753 798 755	395	1'324.00
753 798 756	395	1'740.00
753 798 757	395	2'865.00
753 798 758	395	3'477.00
753 798 759	395	6'536.00
753 798 833	392	932.00
753 798 834	392	1'106.00
753 798 835	392	1'389.00
753 798 836	392	1'848.00
753 798 858	394	400.00
753 798 859	394	476.00
753 798 860	394	1'057.00
753 798 861	394	1'756.00
753 798 862	394	2'172.00
753 798 863	394	2'851.00
753 798 924	393	301.00
753 798 925	393	718.00
753 798 926	393	851.00
753 798 927	393	1'082.00
753 798 951	395	701.00
753 798 952	395	811.00
753 800 006	481	6.10
753 800 007	481	6.30
753 800 008	481	7.10
753 800 009	481	8.30
753 800 010	481	9.80
753 800 011	481	11.70
753 800 012	481	15.30
753 800 013	481	19.20
753 800 014	481	24.30
753 800 015	481	29.50
753 800 016	481	38.00
753 800 017	481	43.60
753 800 018	481	65.00
753 800 019	481	78.00
753 800 020	481	84.00
753 800 021	481	124.00
753 800 022	481	186.00
753 800 023	481	222.00
753 800 028	481	3'047.00
753 800 029	481	3'670.00
753 800 030	481	4'325.00
753 800 033	481	5'236.00
753 800 085	483	10.80
753 800 086	483	12.30
753 800 087	483	14.20
753 800 088	483	19.10
753 800 089	483	24.30
753 800 090	483	29.50
753 800 091	483	37.90
753 800 092	483	41.30
753 800 093	483	65.00
753 800 094	483	77.00
753 800 095	483	84.00
753 800 096	483	106.00
753 800 097	483	167.00
753 800 098	483	217.00
753 800 103	483	1'888.00
753 800 104	483	2'247.00
753 800 105	483	3'590.00
753 800 106	483	4'330.00
753 800 107	483	5'756.00
753 800 108	483	7'169.00
753 800 224	481	423.00
753 800 225	481	1'006.00
753 800 226	481	1'369.00
753 800 227	481	1'552.00
753 800 299	483	423.00
753 800 300	483	624.00
753 800 301	483	1'576.00
753 800 302	483	1'732.00
753 900 001	373	147.00
753 900 002	373	141.00
753 900 004	373	161.00
753 900 007	373	416.00
753 900 800	478	249.00
753 900 801	478	249.00
753 900 802	478	249.00
753 900 803	478	329.00
753 900 804	478	332.00
753 900 805	478	332.00
753 900 806	478	477.00
753 900 807	478	332.00
753 900 808	478	885.00
753 900 809	478	810.00
753 900 810	478	763.00
753 900 811	478	1'341.00
753 900 812	478	1'257.00
753 900 813	478	1'227.00
753 900 814	478	2'414.00
753 900 815	478	2'174.00
753 900 816	478	1'867.00
753 900 817	478	1'698.00
753 900 818	478	2'799.00
753 900 819	478	2'504.00

Index

Code	Seite	CHF
753 900 820	478	2'183.00
753 900 821	478	2'065.00
753 900 822	478	3'763.00
753 900 823	478	3'185.00
753 900 824	478	2'775.00
753 900 825	478	2'281.00
753 900 826	478	4'305.00
753 900 827	478	3'859.00
753 900 828	479	3'450.00
753 900 829	479	3'394.00
753 900 831	478	91.00
753 900 832	478	108.00
753 900 833	479	5'250.00
753 900 834	479	5'250.00
753 900 835	479	5'250.00
753 900 836	479	6'300.00
753 900 837	479	6'300.00
753 900 838	479	6'300.00
753 900 839	479	9'100.00
753 900 840	479	9'100.00
753 900 841	479	9'100.00
753 900 842	479	11'500.00
753 900 843	479	11'500.00
753 900 844	479	11'500.00
753 900 866	478	135.00
753 900 867	478	200.00
753 900 868	478	249.00
753 900 870	478	25.00
753 900 872	478	25.00
753 900 873	478	92.00
753 900 874	478	92.00
753 900 875	478	108.00
753 900 876	478	31.80
753 900 877	478	31.80
753 900 880	478	38.90
753 900 881	478	38.90
753 900 882	478	41.30
753 900 884	478	62.00
753 900 885	478	62.00
753 900 886	478	62.00
753 900 887	478	62.00
753 900 888	478	77.00
753 900 889	478	77.00
753 900 890	478	77.00
753 900 891	478	92.00
753 900 892	478	135.00
753 900 893	478	135.00
753 900 894	478	195.00
753 900 895	478	195.00
753 900 896	478	195.00
753 900 898	478	329.00
753 900 899	478	329.00
753 901 000	476	262.00
753 901 001	476	262.00
753 901 002	476	262.00
753 901 003	476	315.00
753 901 004	476	450.00
753 901 005	476	450.00
753 901 012	476	455.00
753 901 013	476	944.00
753 901 014	477	883.00
753 901 015	477	883.00
753 901 016	477	1'441.00
753 901 017	477	1'388.00
753 901 018	477	1'227.00
753 901 019	477	2'319.00
753 901 020	477	2'319.00
753 901 022	477	2'018.00
753 901 024	477	1'774.00
753 901 025	477	3'082.00
753 901 026	477	2'962.00
753 901 027	477	2'488.00
753 901 029	477	2'258.00
753 901 030	477	4'055.00
753 901 032	476	84.00
753 901 033	476	103.00
753 901 034	476	124.00
753 901 038	476	4.70
753 901 039	477	3'490.00
753 901 040	477	3'066.00
753 901 041	476	5.00
753 901 042	476	5.00
753 901 043	477	2'936.00
753 901 044	477	4'745.00
753 901 045	477	4'486.00
753 901 046	476	7.00
753 901 047	476	7.00
753 901 048	476	7.00
753 901 049	477	4'084.00
753 901 050	477	3'893.00
753 901 052	476	8.00
753 901 053	476	8.00
753 901 054	476	8.00
753 901 055	476	8.00
753 901 058	476	11.60
753 901 059	476	11.60
753 901 060	476	11.60
753 901 063	476	17.70
753 901 064	476	17.70
753 901 065	476	17.70
753 901 066	476	124.00
753 901 067	476	216.00
753 901 068	476	262.00
753 901 070	476	25.00
753 901 071	476	25.00
753 901 072	476	25.00
753 901 073	476	103.00
753 901 074	476	103.00
753 901 075	476	103.00
753 901 076	476	32.80
753 901 077	476	32.80
753 901 078	476	32.80
753 901 080	476	38.10
753 901 081	476	38.10
753 901 082	476	38.10
753 901 083	476	38.10
753 901 084	476	66.00
753 901 085	476	66.00
753 901 086	476	66.00
753 901 087	476	66.00
753 901 088	476	73.00
753 901 089	476	73.00
753 901 090	476	73.00
753 901 091	476	103.00
753 901 092	476	124.00
753 901 094	476	175.00
753 901 095	476	175.00
753 901 096	476	175.00
753 901 097	476	450.00
753 901 098	476	350.00
753 901 099	476	333.00
753 901 639	423	12.90
753 901 640	423	12.90
753 901 641	423	12.90
753 901 644	423	15.80
753 901 645	423	15.80
753 901 646	423	15.80
753 901 651	423	21.70
753 901 652	423	21.70
753 901 656	423, 444	21.70
753 901 657	423, 444	21.70
753 901 658	423, 444	21.70
753 901 831	423	50.00
753 901 832	423	80.00
753 901 833	423	80.00
753 901 836	423	100.00
753 901 837	423	362.00
753 901 838	423	466.00
753 901 839	423	109.00
753 901 840	423	565.00
753 901 841	423	565.00
753 901 842	423	565.00
753 901 845	423	466.00
753 901 864	423	109.00
753 901 865	423	159.00
753 902 801	376	152.00
753 902 802	376	163.00
753 902 804	376	200.00
753 902 807	376	248.00
753 908 149	373	48.20
753 908 150	373	45.50
753 908 151	373	41.50
753 908 152	373	38.90
753 908 153	373	37.60
753 908 158	373	93.00
753 908 162	373	121.00
753 908 165	373	149.00
753 908 168	373	121.00
753 908 172	373	155.00
753 908 173	373	149.00
753 908 176	373	182.00
753 908 177	373	185.00
753 908 178	373	181.00
753 908 464	376	11.60
753 908 465	376	11.60
753 908 470	376	12.50
753 908 471	376	12.50
753 908 472	376	15.50
753 908 476	376	15.50
753 908 477	376	15.50
753 908 637	373	5.20
753 908 641	373	6.40
753 908 642	373	6.40

Index

Code	Seite	CHF
753 908 646	373	7.00
753 908 647	373	7.00
753 908 648	373	7.00
753 908 652	373	7.20
753 908 653	373	7.20
753 908 654	373	7.20
753 908 658	373	8.80
753 908 659	373	8.80
753 908 660	373	8.80
753 908 664	373	11.60
753 908 665	373	11.60
753 908 666	373	11.60
753 908 670	373	12.50
753 908 671	373	12.50
753 908 672	373	15.50
753 908 676	373	15.50
753 908 677	373	15.50
753 908 680	373	20.00
753 908 684	373	24.70
753 908 685	373	24.70
753 908 688	373	28.40
753 908 690	373	28.80
753 908 692	373	106.00
753 908 695	373	133.00
753 908 696	373	111.00
753 908 697	373	94.00
753 908 713	376	7.20
753 908 718	376	8.80
753 908 738	376	20.00
753 908 742	376	24.70
753 908 743	376	24.70
753 908 746	376	28.40
753 908 748	376	28.40
753 908 749	376	46.00
753 908 750	376	43.40
753 908 751	376	40.20
753 908 752	376	37.60
753 908 753	376	36.30
753 908 758	376	90.00
753 908 762	376	115.00
753 908 765	376	143.00
753 908 768	376	116.00
753 908 772	376	145.00
753 908 773	376	144.00
753 908 776	376	177.00
753 908 777	376	164.00
753 908 778	376	162.00
753 908 904	376	11.60
753 908 927	376	8.80
753 908 931	376	89.00
753 908 932	376	91.00
753 908 933	376	107.00
753 908 938	376	136.00
753 909 809	374	694.00
753 909 810	374	660.00
753 909 811	374	624.00
753 909 812	374	586.00
753 909 816	374	1'456.00
753 909 817	374	1'412.00
753 909 818	374	1'211.00
753 909 819	374	1'117.00
753 909 820	374	796.00
753 909 822	374	2'313.00
753 909 823	374	2'056.00
753 909 824	374	1'732.00
753 909 825	374	1'538.00
753 909 826	374	1'348.00
753 909 827	374	1'103.00
753 909 829	374	3'084.00
753 909 830	374	2'742.00
753 909 831	374	2'484.00
753 909 832	374	2'115.00
753 909 833	374	2'023.00
753 909 834	374	1'690.00
753 909 835	374	1'532.00
753 909 836	374	4'809.00
753 909 837	374	3'908.00
753 909 838	374	3'607.00
753 909 839	374	3'306.00
753 909 840	374	3'006.00
753 909 841	374	6'613.00
753 909 842	374	5'411.00
753 909 843	374	4'508.00
753 909 844	374	4'209.00
753 909 845	374	3'908.00
753 909 846	374	3'607.00
753 909 859	377	694.00
753 909 860	377	661.00
753 909 861	377	624.00
753 909 862	377	586.00
753 909 866	377	1'456.00
753 909 867	377	1'412.00
753 909 868	377	1'211.00
753 909 869	377	1'117.00
753 909 870	377	796.00
753 909 872	377	2'313.00
753 909 873	377	2'056.00
753 909 874	377	1'732.00
753 909 875	377	1'538.00
753 909 876	377	1'348.00
753 909 877	377	1'103.00
753 909 879	377	3'084.00
753 909 880	377	2'742.00
753 909 881	377	2'484.00
753 909 882	377	2'115.00
753 909 883	377	2'023.00
753 909 884	377	1'695.00
753 909 885	377	1'532.00
753 909 886	377	4'809.00
753 909 887	377	3'908.00
753 909 888	377	3'607.00
753 909 889	377	3'306.00
753 909 890	377	3'006.00
753 909 891	377	6'613.00
753 909 892	377	5'411.00
753 909 893	377	4'508.00
753 909 894	377	4'209.00
753 909 895	377	3'908.00
753 909 896	377	3'607.00
753 910 266	385	9.40
753 910 267	385	11.10
753 910 268	385	13.80
753 910 269	385	15.80
753 910 270	385	24.80
753 910 271	385	28.80
753 910 556	385	7.30
753 910 557	385	8.90
753 910 558	385	11.10
753 910 559	385	13.30
753 910 560	385	21.50
753 910 561	385	27.30
753 910 906	359	6.90
753 910 907	359	8.40
753 910 908	359	10.40
753 910 909	359	15.00
753 910 910	359	17.50
753 910 911	359	26.20
753 910 912	359	34.10
753 910 913	359	38.50
753 910 914	359	51.00
753 911 606	415	7.40
753 911 607	415	7.60
753 911 608	415	9.10
753 911 609	415	9.30
753 911 610	415	13.90
753 911 611	415	14.60
753 911 612	415	22.60
753 911 613	415	28.00
753 911 614	415	31.60
753 911 615	415	43.60
753 911 616	415	50.00
753 911 617	415	66.00
753 911 618	415	99.00
753 911 619	415	109.00
753 911 620	415	154.00
753 911 621	415	227.00
753 911 622	415	320.00
753 911 623	415	387.00
753 911 652	417	4'207.00
753 911 704	416	518.00
753 911 705	416	623.00
753 911 706	416	1'007.00
753 911 707	416	1'130.00
753 911 708	416	1'197.00
753 911 709	416	1'549.00
753 911 710	416	1'948.00
753 911 711	416	2'793.00
753 911 804	417	318.00
753 911 805	417	404.00
753 911 806	417	519.00
753 911 807	417	685.00
753 911 808	417	1'088.00
753 911 809	417	1'349.00
753 911 810	417	1'672.00
753 911 811	417	2'241.00
753 911 817	416	56.00
753 911 818	416	75.00
753 911 819	416	94.00
753 911 820	416	116.00
753 911 821	416	174.00
753 911 822	416	240.00
753 911 823	416	264.00
753 911 852	418	3'810.00
753 911 853	418	4'312.00
753 911 854	418	5'859.00
753 911 950	418	1'061.00

Index

Code	Seite	CHF
753 911 951	418	2'277.00
753 911 952	418	3'452.00
753 911 953	418	3'751.00
753 911 954	418	4'736.00
753 914 266	385	9.40
753 914 267	385	11.10
753 914 268	385	13.80
753 914 269	385	17.20
753 914 270	385	24.80
753 914 271	385	28.80
753 960 406	360	5.90
753 960 407	360	7.30
753 960 408	360	8.90
753 960 409	360	14.70
753 960 410	360	25.90
753 960 411	360	29.70
753 960 810	480	15.80
753 960 811	480	21.10
753 960 812	480	31.00
753 960 813	480	35.20
753 960 814	480	46.80
753 960 815	480	52.00
753 960 816	480	64.00
753 960 817	480	71.00
753 960 818	480	86.00
753 960 819	480	113.00
753 960 820	480	132.00
753 960 821	480	162.00
753 960 822	480	249.00
753 960 823	480	326.00
753 960 824	480	579.00
753 960 825	480	1'019.00
753 960 826	480	1'247.00
753 960 827	480	1'457.00
753 960 828	480	1'890.00
753 960 829	480	2'219.00
753 960 830	480	6'257.00
753 960 831	480	7'334.00
753 960 832	480	8'208.00
753 960 833	480	9'386.00
753 960 922	479	254.00
753 960 923	479	341.00
753 960 924	479	579.00
753 960 925	479	1'019.00
753 960 926	479	1'617.00
753 960 927	479	1'950.00
753 960 928	479	2'260.00
753 960 929	479	2'814.00
753 961 006	479	5.60
753 961 007	479	5.90
753 961 008	479	7.70
753 961 009	479	8.60
753 961 010	479	11.50
753 961 011	479	15.90
753 961 012	479	23.20
753 961 013	479	35.20
753 961 014	479	44.20
753 961 015	479	50.00
753 961 016	479	64.00
753 961 017	479	67.00
753 961 018	479	87.00
753 961 019	479	113.00
753 961 020	479	132.00
753 961 021	479	181.00
753 961 606	424	15.80
753 961 607	424	16.70
753 961 608	424	19.10
753 961 609	424	21.10
753 961 610	424	31.40
753 961 611	424	35.30
753 961 617	424	169.00
753 961 619	424	256.00
753 961 620	424	327.00
753 961 621	424	407.00
753 961 712	424	45.80
753 961 713	424	63.20
753 961 714	424	78.40
753 961 715	424	95.60
753 961 716	424	114.00
753 961 718	424	185.00
753 968 606	386	6.80
753 968 607	386	8.40
753 968 608	386	10.70
753 968 609	386	12.60
753 968 610	386	24.00
753 968 611	386	26.50
766 106 011	801	10.60
766 106 012	801	11.70
766 106 013	801	13.00
766 106 014	801	14.30
766 106 015	801	15.30
766 106 016	801	17.30
766 106 017	801	19.90
766 106 018	801	22.90
766 106 019	801	28.50
775 010 100	445	177.00
775 010 101	445	183.00
775 641 502	454, 494	27.90
775 641 507	454, 494	36.10
775 641 510	454, 494	44.00
775 641 514	454, 494	45.30
775 641 518	454, 494	53.00
775 641 524	454, 494	73.00
775 641 632	454, 494	133.00
775 641 636	454, 494	180.00
775 641 640	454, 494	316.00
775 641 641	454, 494	269.00
775 641 645	454, 494	390.00
775 641 655	454, 494	543.00
775 641 659	454, 494	1'069.00
775 642 664	454, 494	1'167.00
775 642 665	454, 494	1'256.00
775 642 666	454, 494	1'434.00
775 642 669	454, 494	1'256.00
775 642 672	454, 494	1'968.00
775 642 673	454, 494	2'357.00
775 642 675	454, 494	3'902.00
775 642 678	454, 494	4'800.00
790 101 086	977	74.00
790 101 087	977	93.00
790 101 088	977	93.00
790 101 089	977	93.00
790 101 090	977	101.00
790 101 091	977	135.00
790 101 092	977	191.00
790 101 093	977	204.00
790 101 094	977	291.00
790 101 095	977	372.00
790 103 031	970	11'242.00
790 105 082	976	409.00
790 105 086	976	1'211.00
790 109 001	962	106.00
790 109 002	962	212.00
790 109 003	962	278.00
790 109 011	962	30.90
790 109 012	962	52.00
790 109 013	962	63.00
790 113 056	972	128.00
790 121 001	967	90'936.00
790 121 002	966	73'234.00
790 121 047	968, 968	273.00
790 121 048	968, 968	285.00
790 121 049	968, 968	326.00
790 121 471	969	1'020.00
790 122 041	968	117.00
790 122 042	968	117.00
790 122 043	968	122.00
790 122 044	968	122.00
790 122 045	968	141.00
790 122 046	968	160.00
790 122 085	963	1.00
790 122 087	968	32.10
790 122 091	968	152.00
790 122 092	968	152.00
790 122 093	968	158.00
790 122 094	968	158.00
790 122 095	968	183.00
790 122 096	968	208.00
790 130 001	970	15'299.00
790 131 005	964	31'483.00
790 131 028	969	138.00

Index

Code	Seite	CHF
790 131 029	969	58.00
790 131 065	969	55.00
790 131 066	969	850.00
790 131 471	969	1'020.00
790 132 001	964	46'300.00
790 133 009	965	67'525.00
790 141 001	971	5'923.00
790 141 003	971	7'500.00
790 141 033	971	79.50
790 141 034	971	Auf Anfrage
790 141 035	971	Auf Anfrage
790 141 061	972	Auf Anfrage
790 143 001	972	13'900.00
790 143 003	972	15'900.00
790 143 030	973	3'025.00
790 143 031	973	3'025.00
790 143 032	973	968.00
790 156 004	975	4'017.00
790 156 006	975	4'429.00
790 160 176	426	247.00
790 164 001	965	36'500.00
790 309 003	962	485.00
790 309 004	962	621.00
790 310 034	970	7'134.00
799 298 023	962	31.90
799 300 155	977	73.00
799 300 156	977	77.00
799 300 157	977	82.00
799 300 158	977	90.00
799 300 159	977	100.00
799 300 160	977	130.00
799 300 161	977	169.00
799 300 162	977	202.00
799 300 163	977	288.00
799 300 164	977	369.00
799 300 260	977	129.00
799 300 270	977	132.00
799 300 280	977	135.00
799 300 290	977	176.00
799 300 300	977	199.00
799 300 310	977	225.00
799 300 320	977	260.00
799 300 330	977	292.00
799 300 340	977	312.00
800 046 010	854	173.00
800 046 011	854	173.00
800 046 012	854	214.00
800 046 013	854	214.00
800 046 014	854	249.00
800 046 015	854	249.00
800 046 016	854	249.00
800 046 017	854	387.00
800 046 018	854	387.00
800 046 019	854	387.00
800 046 020	854	1'074.00
800 046 021	854	1'074.00
800 046 022	854	1'074.00
800 046 023	855	213.00
800 046 024	855	213.00
800 046 025	855	264.00
800 046 026	855	264.00
800 046 027	855	317.00
800 046 028	855	317.00
800 046 029	855	317.00
800 046 030	855	493.00
800 046 031	855	493.00
800 046 032	855	493.00
800 046 033	855	1'171.00
800 046 034	855	1'171.00
800 046 035	855	1'171.00
800 047 259	200	337.00
800 047 262	200	249.00
800 047 263	200	266.00
800 047 264	200	420.00
800 047 265	200	513.00
800 047 314	188	276.00
800 047 316	188	310.00
800 047 317	188	354.00
800 047 318	188	433.00
800 047 319	188	555.00
800 047 320	188	705.00
800 047 376	100	Auf Anfrage
800 047 377	100	Auf Anfrage
800 047 378	100	Auf Anfrage
800 047 379	100	Auf Anfrage
800 047 380	100	Auf Anfrage
800 047 381	100	Auf Anfrage
800 053 898	100	316.00
800 053 922	100	208.00
800 053 923	100	276.00
800 053 924	100	333.00
800 053 925	100	428.00
800 053 926	100	544.00
800 053 927	100	253.00
800 053 928	100	264.00
800 053 929	100	375.00
800 053 930	100	404.00
800 053 931	100	524.00
800 053 932	100	647.00

Allgemeine Rücklieferbedingungen

Sept.2012

Rücklieferungen sind bei der jeweiligen Georg Fischer Verkaufsgesellschaft für Rohrleitungssysteme des Landes anzumelden und abzuwickeln, über welche die Produkte bezogen wurden.
(Verkaufsgesellschaft: Deutschland, Österreich, Schweiz).

Georg Fischer ist nicht verpflichtet, ordnungsgemäss gelieferte vertragsgemässe Ware zurückzunehmen. Rücknahmen erfolgen in Ausnahmefällen aus Kulanz und nur nach schriftlicher Zustimmung von Georg Fischer. Die Anfrage des Kunden auf Rücknahme hat schriftlich und unter Beilage des Georg Fischer Verkaufsbelegs (Auftragsbestätigung, Lieferschein oder Faktura) zu erfolgen. Ist Georg Fischer zur Rücknahme der angefragten Ware bereit, wird dem Kunden eine Genehmigungsnummer erteilt. Bei der Rückgabe der Ware ist auf die Genehmigungsnummer Bezug zu nehmen.
Die Rückgabe hat immer frachtfrei zu erfolgen. Nicht genehmigte Rückgaben werden zu Lasten des Kunden retourniert.

In keinem Fall zurückgenommen werden:

- Rohre, Tragschalen und Dichtungen
- Henkelprodukte
- Sonderanfertigungen
- Auslaufmodelle

Retouren aus Projekten sind nur möglich, wenn im Liefervertrag eine entsprechende schriftliche Abmachung getroffen wurde.

Die Rücknahme erfolgt zu den folgenden Bedingungen:

1. Für Rückgaben unter **200,– SFR brutto** Warenwert wird keine Gutschrift erteilt.
2. Der **Wert jeder Position** muss mindestens **200,– SFR brutto** betragen.
3. Die Ware muss sich in neuwertigem Zustand befinden und original verpackt sein.
4. Genehmigte Retouren werden nur angenommen, wenn die Genehmigungsnummer auf dem Lieferschein und den Frachtpapieren vermerkt ist.
5. Bei jeder Rücknahme wird eine Aufwandpauschale von 30% des Warenwertes in Abzug gebracht.

Hat Georg Fischer nicht vertragsgemässe Ware geliefert (mangelhafte Ware, Falschlieferungen etc.), gelten ausschliesslich die Allgemeinen Verkaufs- und Lieferbedingungen von Georg Fischer. Bei Rücksendung beanstandeter Ware und Reparaturen ist die Georg Fischer Service Abteilung zu kontaktieren.

Allgemeine Verkaufsbedingungen der Georg Fischer Rohrleitungssysteme (Schweiz) AG, Schaffhausen

1 Geltung

1.1 Diese Allgemeinen Verkaufsbedingungen gelten für alle Lieferungen von Georg Fischer Rohrleitungssysteme (Schweiz) AG («Georg Fischer») an den Besteller.
Sie gelten auch für alle zukünftigen Geschäfte, selbst wenn nicht ausdrücklich auf diese Allgemeinen Verkaufsbedingungen Bezug genommen wird.

1.2 Davon abweichende oder ergänzende Bestimmungen, insbesondere allgemeine Einkaufsbedingungen des Bestellers sowie mündliche Vereinbarungen gelten nur, soweit sie von Georg Fischer schriftlich bestätigt worden sind.

1.3 Der Schriftform gleichgestellt sind alle Formen der Übermittlung, die den Nachweis durch Text ermöglichen wie z.B. Telefax, E-Mail, etc.

2 Angebote

Angebote sind nur verbindlich, wenn sie eine Annahmefrist enthalten.

3 Umfang der Lieferung

3.1 Georg Fischer behält sich Änderungen des Produktesortiments vor.

3.2 Für Umfang und Ausführung der Lieferung ist die Auftragsbestätigung massgebend.

4 Daten und Unterlagen

4.1 Technische Unterlagen wie Zeichnungen, Beschreibungen, Abbildungen, etwaige Mass-, Eigenschafts- oder Gewichtsangaben sowie die Bezugnahme auf Normen dienen Informationszwecken und beinhalten keine Eigenschaftszusicherungen.
Wo es im Sinne des technischen Fortschrittes angezeigt erscheint, behält sich Georg Fischer entsprechende Änderungen vor.

4.2 Sämtliche technischen Unterlagen bleiben geistiges Eigentum von Georg Fischer und dürfen nur für die vereinbarten bzw. von Georg Fischer angegebenen Zwecke benutzt werden.

5 Vertraulichkeit, Datenschutz

5.1 Die Vertragspartner werden alle nicht offenkundigen kaufmännischen oder technischen Informationen des andern Vertragspartners, die ihnen durch ihre Geschäftsbeziehung bekannt werden, vertraulich behandeln und weder Dritten offen legen noch für eigene Zwecke verwenden.

5.2 Im Rahmen des Vertragsverhältnisses mit dem Besteller ist auch eine Bearbeitung von personenbezogenen Daten erforderlich. Der Besteller erteilt hierzu seine Zustimmung und ist damit einverstanden, dass Georg Fischer zum Zweck der Abwicklung und Pflege der Geschäftsbeziehungen solche Daten auch Dritten (z.B. Unterauftragnehmern etc.) im In- und Ausland bekannt geben kann.

6 Vorschriften am Bestimmungsort, Exportkontrollen

6.1 Der Besteller hat Georg Fischer auf örtliche, gesetzliche oder andere Vorschriften aufmerksam zu machen, die sich auf die Ausführung der Lieferung sowie auf die Einhaltung von Sicherheits- und Zulassungsvorschriften beziehen.

6.2 Die Verantwortung für die Einhaltung der Exportkontrollbestimmungen im Falle eines Re-Exports der Ware obliegt dem Besteller.

7 Preis

7.1 Die Preise verstehen sich, soweit nicht etwas anderes vereinbart ist, ab Werk gemäss Incoterms 2010 der ICC (bzw. aktuellste Ausgabe), inkl. Standardverpackung. Sämtliche Nebenkosten wie z.B. die Kosten für Fracht, Versicherung, Ausfuhr-, Durchfuhr-, Einfuhr- oder andere Bewilligungen sowie Beurkundungen gehen zu Lasten des Bestellers. Ebenso hat der Besteller alle Arten von Steuern, Abgaben, Gebühren und Zöllen zu tragen.

7.2 Sind die Kosten für Verpackung, Fracht, Versicherung, Abgaben und andere Nebenkosten in ihrem Angebots- oder Lieferpreis eingeschlossen oder im Angebot oder in der Auftragsbestätigung gesondert ausgewiesen, behält sich Georg Fischer vor, die Ansätze bei Änderung der Tarife entsprechend anzupassen.

8 Zahlungsbedingungen

8.1 Die Zahlungen sind vom Besteller am Ort des rechnungsstellenden Georg Fischer Betriebes ohne irgendwelche Abzüge wie Skonto, Spesen, Steuern und Gebühren, entsprechend den vereinbarten Zahlungsbedingungen, zu leisten.

8.2 Ein Aufrechnungs- und Zurückbehaltungsrecht steht dem Besteller nur für Forderungen zu, die entweder unbestritten oder rechtskräftig festgestellt sind. Insbesondere sind die Zahlungen auch zu leisten, wenn unwesentliche Teile der Lieferung fehlen, der Gebrauch der Lieferung dadurch aber nicht verunmöglicht wird.

9 Eigentumsvorbehalt

9.1 Die gelieferten Produkte bleiben Eigentum von Georg Fischer, bis der Besteller alle Forderungen erfüllt hat, die Georg Fischer im Zeitpunkt der Lieferung gegen den Besteller zustehen.

9.2 Veräussert der Besteller Vorbehaltsware bestimmungsgemäss weiter, so tritt er Georg Fischer bereits jetzt im Innenverhältnis bis zur Tilgung aller Forderungen von Georg Fischer die ihm aus der Veräusserung zustehenden Rechte gegen seine Abnehmer mit allen Nebenrechten, Sicherheiten und Eigentumsvorbehalten ab. Zur Einziehung dieser Forderungen ist der Besteller auch nach der Abtretung bis auf Widerruf ermächtigt.

9.3 Übersteigt der Wert der Vorbehaltsware zusammen mit den Georg Fischer sonst eingeräumten Sicherheiten die Forderungen von Georg Fischer gegen den Besteller um mehr als 20%, so ist Georg Fischer insoweit zur Freigabe verpflichtet, als der Besteller dies verlangt.

10 Lieferung

10.1 Die Lieferfrist beginnt, sobald der Vertrag abgeschlossen ist, sämtliche behördlichen Formalitäten wie Einfuhr- und Zahlungsbewilligungen eingeholt sowie die wesentlichen technischen Punkte bereinigt worden sind.
Die Lieferfrist bzw. gegebenenfalls der Liefertermin gilt als eingehalten, wenn bei Ablauf der Frist bzw. Eintritt des Termins die Lieferung zum Versand bereitgestellt ist.

10.2 Die Lieferpflicht steht unter den nachstehenden Vorbehalten, d.h. die Lieferfrist wird angemessen verlängert bzw. der Liefertermin aufgeschoben:

a) wenn Georg Fischer Angaben, die für die Ausführung der Bestellung benötigt werden, nicht rechtzeitig zugehen oder wenn sie der Besteller nachträglich abändert und damit eine Verzögerung der Lieferung verursacht;

b) wenn Georg Fischer durch höhere Gewalt an der Lieferung gehindert wird. Der höheren Gewalt stehen unvorhersehbare und von Georg Fischer nicht zu vertretende Umstände gleich, welche Georg Fischer die Lieferung unzumutbar erschweren oder unmöglich machen, wie Lieferverzögerungen oder fehlerhafte Zulieferungen der vorgesehenen Vorlieferanten, Arbeitskampf, behördliche Massnahmen, Rohmaterial- oder Energiemangel, wesentliche Betriebsstörungen, etwa durch Zerstörung des Betriebes im ganzen oder wichtiger Abteilungen oder durch den Ausfall unentbehrlicher Fertigungsanlagen, gravierende Transportstörungen, z.B. durch Strassen-blockaden. Dauern diese Umstände mehr als sechs (6) Monate an, haben beide Parteien das Recht, vom Vertrag zurückzutreten. Schadenersatzansprüche des Bestellers sind ausgeschlossen;

c) wenn der Besteller mit der Erfüllung seiner vertraglichen Verpflichtungen im Rückstand ist, insbesondere, wenn er die Zahlungsbedingungen nicht einhält oder vereinbarte Sicherheiten nicht rechtzeitig leistet.

10.3 Ist die Überschreitung der vereinbarten bzw. angemessen verlängerten Lieferfrist von Georg Fischer zu vertreten, kommt Georg Fischer erst in Verzug, wenn der Besteller Georg Fischer schriftlich eine angemessene Nachfrist, die wenigstens einen (1) Monat betragen muss, gesetzt hat und auch diese ungenutzt abgelaufen ist. Anschliessend stehen dem Besteller die vom Gesetz vorgesehenen Rechte zu. Vorbehaltlich Ziffer 16 ist ein etwaiger Anspruch des Bestellers auf Schadenersatz auf maximal 10% des Wertes der fraglichen Bestellung begrenzt.

10.4 Teillieferungen sind zulässig. Für Teillieferungen kann Georg Fischer Teilrechnungen ausstellen.

10.5 Nimmt der Besteller versandfertig gemeldete Ware nicht rechtzeitig ab, ist Georg Fischer berechtigt, die Ware auf Kosten und Gefahr des Bestellers zu lagern und als geliefert zu berechnen. Bezahlt der Besteller die Ware nicht, ist Georg Fischer insbesondere berechtigt, anderweitig darüber zu verfügen.

10.6 Im Fall, dass der Besteller eine Bestellung annulliert und Georg Fischer nicht auf der Erfüllung des Vertrages beharrt, hat Georg Fischer Anspruch auf Schadenersatz in der Höhe von 10% des Wertes der fraglichen Bestellung (pauschalierter Schadenersatz) und auf den diesen Betrag übersteigenden, nachgewiesenen Schaden. Dem Besteller ist der Nachweis gestattet, dass Georg Fischer kein oder nur ein wesentlich niedrigerer Schaden als der Betrag des pauschalierten Schadensersatzanspruches entstanden ist.

11 Verpackung

Werden die Produkte über die Standard-Verpackung hinaus zusätzlich verpackt, wird die betreffende Verpackung besonders berechnet.

12 Gefahrenübergang

12.1 Die Gefahr geht ab Werk gemäss Incoterms 2010 der ICC (bzw. aktuellste Ausgabe) auf den Besteller über, und zwar auch dann, wenn die Lieferung franko, unter ähnlichen Klauseln oder einschliesslich Montage erfolgt oder wenn der Transport durch Georg Fischer organisiert und geleitet wird.

12.2 Verzögert sich der Versand aus nicht von Georg Fischer zu vertretenden Gründen, so geht die Gefahr mit der Mitteilung der Versandbereitschaft an den Besteller auf diesen über.

13 Transport und Versicherung

13.1 Der Versand erfolgt, soweit nichts anderes vereinbart ist, auf Kosten des Bestellers.

13.2 Die Versicherung gegen Schäden irgendwelcher Art obliegt dem Besteller. Auch wenn sie durch Georg Fischer zu besorgen ist, gilt sie als im Auftrag und für Rechnung des Bestellers abgeschlossen.

13.3 Besondere Wünsche betreffend Versand und Versicherung sind Georg Fischer rechtzeitig bekanntzugeben. Andernfalls erfolgt der Versand nach Ermessen - jedoch ohne Verantwortung - von Georg Fischer so schnell und kostengünstig wie möglich.
Bei Franko-Lieferungen bleibt die Versandabwicklung Georg Fischer überlassen. Werden dabei vom Besteller besondere Vorschriften erteilt, gehen eventuelle Mehrkosten zu seinen Lasten.

13.4 Bei Beschädigung oder Verlust von Produkten auf dem Transport hat der Besteller auf den Empfangsdokumenten einen entsprechenden Vorbehalt anzubringen und beim Beförderer unverzüglich eine Tatbestandsaufnahme zu veranlassen.
Die Meldung nicht ohne weiteres feststellbarer Transportschäden hat spätestens innerhalb sechs (6) Tagen nach Empfang der Produkte an den Beförderer zu erfolgen.

14 Prüfung, Mängelrügen, Schadensmeldungen

14.1 Die Produkte werden von Georg Fischer während der Fabrikation im üblichen Rahmen geprüft. Verlangt der Besteller weitergehende Prüfungen, sind diese schriftlich zu vereinbaren und vom Besteller zu bezahlen.

14.2 Mängel bezüglich Gewicht, Stückzahl oder äusserer Beschaffenheit der Produkte sind spätestens 30 Tage nach Erhalt zu rügen. Andere Mängel hat der Besteller unverzüglich, spätestens innerhalb von sieben (7) Werktagen nach ihrer Feststellung, auf jeden Fall aber innerhalb der Gewährleistungsfrist schriftlich zu rügen.

14.3 Mangelhafte Teile sind in jedem Fall bis zur endgültigen Klärung der Gewährleistungs- bzw. Schadenersatzansprüche aufzubewahren und Georg Fischer auf Aufforderung zur Verfügung zu stellen.

14.4 Auf ihr Verlangen ist Georg Fischer Gelegenheit zu geben, den Mangel bzw. den Schaden von Beginn der Instandsetzungsarbeiten selbst oder durch Dritte begutachten zu lassen.

15 Haftung für Sachmängel

15.1 Georg Fischer verpflichtet sich, auf schriftliche Aufforderung des Bestellers hin alle Produkte, die nachweislich infolge schlechten Materials, fehlerhafter Konstruktion, mangelhafter Ausführung oder wegen Mängeln der Betriebs- oder Montageanleitungen oder aufgrund falscher Beratung schadhaft oder unbrauchbar werden, so rasch als möglich nach ihrer Wahl unentgeltlich nachzubessern oder zu ersetzen.
Zum Schutz der Mitarbeiter vor toxischen oder radioaktiven Substanzen, die möglicherweise in den betreffenden Produkten transportiert wurden, sind mangelhaften Teilen, die an Georg Fischer oder ihre Vertriebsorganisation zurückgeschickt werden, Unbedenklichkeitsbescheinigungen beizulegen. Das entsprechende Formular kann bei der lokalen Verkaufsorganisation oder über www.piping.georgfischer.com angefordert werden.
Ersetzte Teile werden auf deren Verlangen wieder Eigentum von Georg Fischer.

15.2 Für Erzeugnisse, die nach Angaben, Zeichnungen oder Modellen des Bestellers hergestellt werden, beschränkt sich die Gewährleistung von Georg Fischer auf die Materialbeschaffenheit und die Bearbeitung.

15.3 Der Besteller ist berechtigt, die Aufhebung des Vertrages (Wandelung) oder die Herabsetzung des Vertragspreises (Minderung) zu verlangen, wenn
- die Nachbesserung oder Nachlieferung unmöglich ist;
- Georg Fischer die Nachbesserung oder Nachlieferung in einem angemessenen Zeitraum nicht gelingt oder
- Georg Fischer die Nachbesserung oder Nachlieferung verweigert oder schuldhaft verzögert.

15.4 Für wesentliche Fremdlieferungen übernimmt Georg Fischer Gewähr lediglich im Rahmen der Gewährleistungsverpflichtung der Unterlieferanten.

15.5 Von der Gewährleistung ausgeschlossen sind Mängel und Schäden infolge natürlicher Abnützung, mangelhafter Lagerung oder Wartung, Missachtung von Montage- und Betriebsvorschriften, übermässiger Beanspruchung, ungeeigneter Betriebsmittel, mangelhafter Bauarbeiten, ungeeigneten Baugrundes, unsachgemässer Eingriffe des Bestellers oder Dritter, Verwendung von Nicht-Originalteilen sowie infolge anderer Gründe, die Georg Fischer nicht zu vertreten hat.

15.6 Gewährleistungs- und Haftungsansprüche verjähren zwölf (12) Monate ab Erhalt der Lieferung durch den Endkunden, spätestens jedoch achtzehn (18) Monate ab Versand der Lieferung durch Georg Fischer.

15.7 Für Produkte, die in der Haustechnik oder in der Versorgung Anwendung finden.
- übernimmt Georg Fischer die Aus- und Einbaukosten für die Wiederherstellung des ursprünglichen Zustandes des betreffenden Objektes bis zu einer Höchstsumme pro Schadenfall von CHF 1'000'000
- verjähren die Gewährleistungs- und Haftungsansprüche, abweichend von Ziff. 15.6, fünf (5) Jahre nach dem Einbaudatum, spätestens jedoch sieben (7) Jahre nach dem Herstellungsdatum.

16 Haftungsbeschränkung

Alle Fälle von Vertragsverletzungen und deren Rechtsfolgen sowie alle Ansprüche des Bestellers, gleichgültig aus welchem Rechtsgrund sie gestellt werden, sind in diesen Bedingungen abschliessend geregelt. Insbesondere sind alle nicht ausdrücklich genannten Ansprüche auf Schadenersatz, Minderung, Aufhebung des Vertrags oder Rücktritt vom Vertrag ausgeschlossen.
In keinem Fall bestehen Ansprüche des Bestellers auf Ersatz von Schäden, die nicht am Liefergegenstand selbst entstanden sind, wie namentlich Ansprüche auf Ersatz von Produktionsausfall, Nutzungsverlusten, Verlust von Aufträgen, entgangenem Gewinn, Regressansprüchen Dritter sowie von anderen mittelbaren oder unmittelbaren Schäden.
Die Haftungsbeschränkung gilt auch, soweit Georg Fischer für das Verhalten ihrer Hilfspersonen haftet. Sie gilt nicht für rechtswidrige Absicht oder grobe Fahrlässigkeit von leitenden Organen von Georg Fischer sowie in den Fällen zwingender Haftung, insbesondere nach den anwendbaren Produkthaftungsgesetzen.

17 Teilnichtigkeit

Sollten einzelne Bestimmungen dieser Allgemeinen Verkaufsbedingungen ganz oder teilweise unwirksam oder nichtig sein oder werden, so verpflichten sich die Vertragspartner, die unwirksame oder nichtige Bestimmung durch eine gültige Regelung zu ersetzen, durch die der mit der unwirksamen oder nichtigen Bestimmung verfolgte Zweck weitestgehend erreicht wird.

18 Erfüllungsort, Gerichtsstand und anwendbares Recht

18.1 Als Erfüllungsort für die Lieferung der Produkte gilt der versendende Georg Fischer Betrieb.

18.2 Das Vertragsverhältnis untersteht dem Schweizer Recht.

18.3 Bei Streitigkeiten aus dem Vertragsverhältnis ist die Klage ausschliesslich beim zuständigen Gericht in Schaffhausen, Schweiz, zu erheben. Georg Fischer ist jedoch auch berechtigt, jedes andere zuständige Gericht anzurufen.

10/2014

Haustechniksysteme
Systèmes pour la technique du bâtiment
Sistemi per la tecnica dell'edilizia

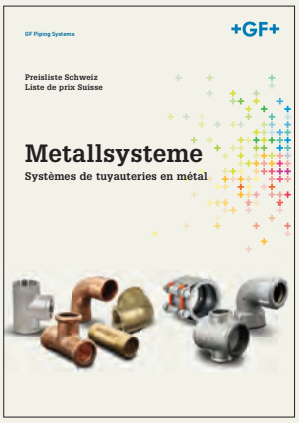

Metallsysteme
Systèmes en métal

Versorgungssysteme
Systèmes pour la distribution

Klebbare Kunststoffe & Automatik
Matières synthétiques à coller
et automation (2018)

Schweissbare Kunststoffe & Automatik
Matières synthétiques à souder
et automation (2018)

Georg Fischer Rohrleitungssysteme (Schweiz) AG
Amsler-Laffon-Strasse 9, 8201 Schaffhausen
Tel. 052 631 30 26, Fax 052 631 28 97

E-Mail: ch.ps@georgfischer.com
Internet: www.gfps.com/ch

Georg Fischer Systèmes de Tuyauteries (Suisse) SA
Chemin d'Etraz 2, 1027 Lonay
Tél. 021 803 35 35, Fax 021 803 35 37

Georg Fischer Sistemi per Tubazioni (Svizzera) SA
Via Boscioro 20, 6962 Viganello/Lugano
Tel. 091 972 26 53, Fax 091 972 26 54

+GF+

200.120.029
© Georg Fischer Rohrleitungssysteme (Schweiz) AG
CH-8201 Schaffhausen/Schweiz, 2019
Gedruckt in der Schweiz